Retrouvez cette pièce sur nhp-motoculture.fr en cliquant sur le numéro de référence

STIGA

HT 105c (2022)

256050002/ST1



Spare parts list
Reservdelar
Repuestos
Ersatzteile
Pièces détachées
Reserve onderdelen
Catalogo ricambi

NHP Motoculture
Cultivez votre univers

- Use ST. S.p.A. Genuine Spare Parts specified in the parts list for repair and/or replacement.
- The contents described in the parts list may change due to improvement.
- The drawings of the spare parts are only indicative And might Not represent the part in question exactly.
- The indications "right" - "left" - "front" - "rear" refer to the position of the operator when using the machine.
- When placing orders of parts for repair And/Or replacement, make sure that the illustrated parts list Is the one applying to the machine's year of manufacture, as shown on the identification plate attached to the machine.

All rights reserved. No part Of this material may be reproduced Or transmitted, in any form Or by any means, electronic Or mechanical, including photocopying, recording Or by any information storage And retrieval system, without permision in writing from ST. S.p.A.

Copyright ST. S.P.A.

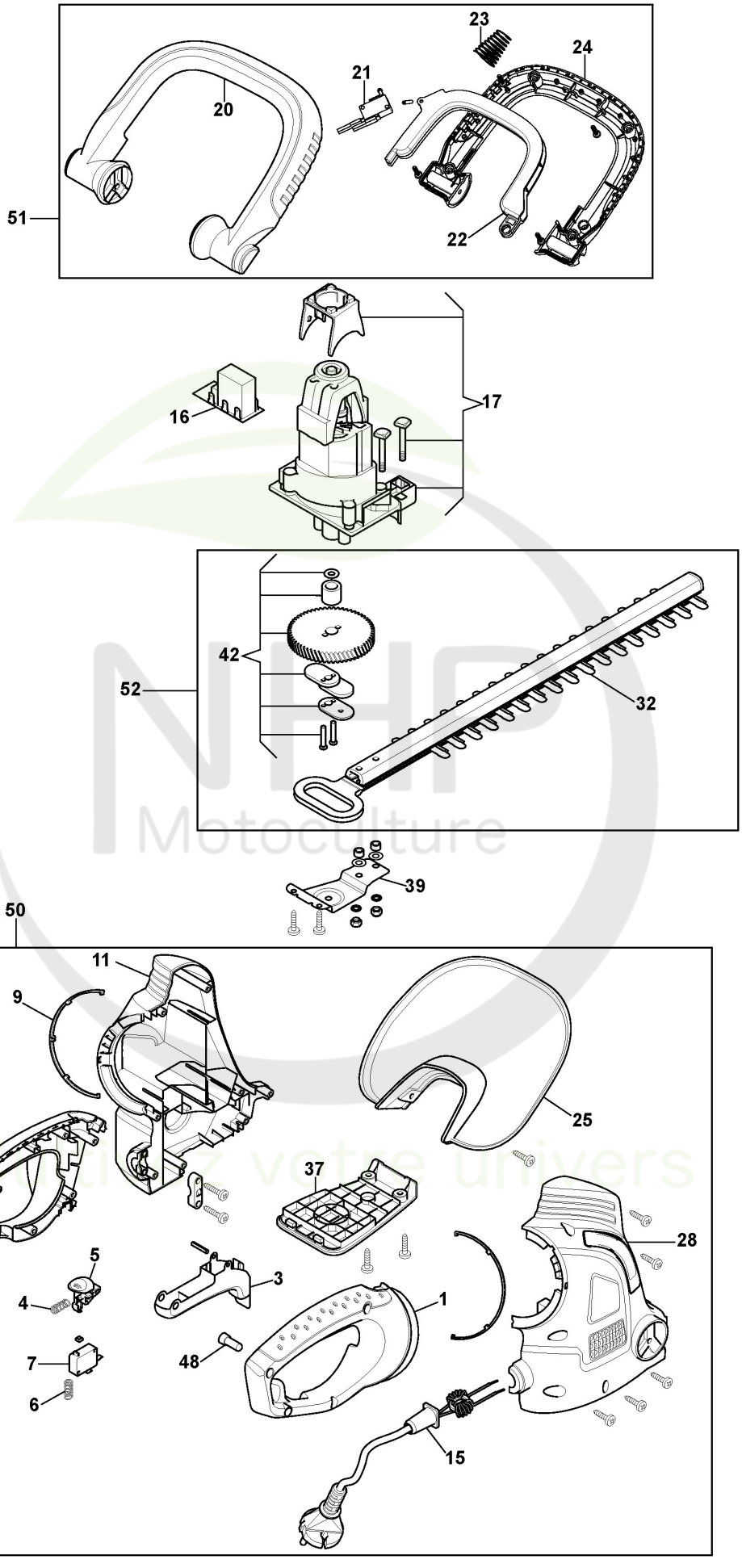

Copyright ST. S.P.A.

Taille-haie électrique

Réf. N°	Q.té :	Code article	Description	Articles	De	Jusqu'à
1	1	118802958/0 cliquez ici	Branche Dro. Jaune	with overmould black		
3	1	118800576/0 cliquez ici	Levier Commande Interrup.			
4	1	118800577/0 cliquez ici	Ressort			
5	1	118800578/0 cliquez ici	Bouton			
6	1	118800579/0 cliquez ici	Ressort			
7	1	118800580/0 cliquez ici	Interrupteur			
8	1	118802960/0 cliquez ici	Branche Gau. Jaune	with overmould black		
9	2	118800582/0 cliquez ici	Anneau			
11	1	118804400/0 cliquez ici	Branche Gau.	grey with yellow insert		
15	1	118800584/0 cliquez ici	Cable Alimentation			
16	1	118800585/0 cliquez ici	Carte Electronique			
17	1	118800586/0 cliquez ici	Moteur	use only for SHT 500		
20	1	118803030/0 cliquez ici	Ens.Poignée Avant	with soft grip yellow/black		
21	1	118803939/0 cliquez ici	Interrupteur			
22	1	118803940/0 cliquez ici	Trigger Handle			
23	1	118803941/0 cliquez ici	Ressort			
24	1	118803031/0 cliquez ici	Poignée Inférieure	handle with soft grip yellow/ black		
25	1	118800589/0 cliquez ici	Protection			
28	1	118804404/0 cliquez ici	Branche Dro.	grey with yellow insert		
32	1	118800572/0 cliquez ici	Ens.Lame	45 CM/ 15MM		
37	1	118800591/0 cliquez ici	Carter			
39	1	118800592/0 cliquez ici	Protecteur Lame			
42	1	118800593/0 cliquez ici	Groupe Transmission			
48	1	118800594/0 cliquez ici	Bouton			
50	1	118804959/0 cliquez ici	Ens. Carter, Gris			
51	1	118804960/0 cliquez ici	Ens. Deuxième Poignée			
52	1	118805696/0 cliquez ici	Ens.Lame et Engrenages			

NHP Motoculture
Cultivez votre univers

Copyright ST. S.P.A.