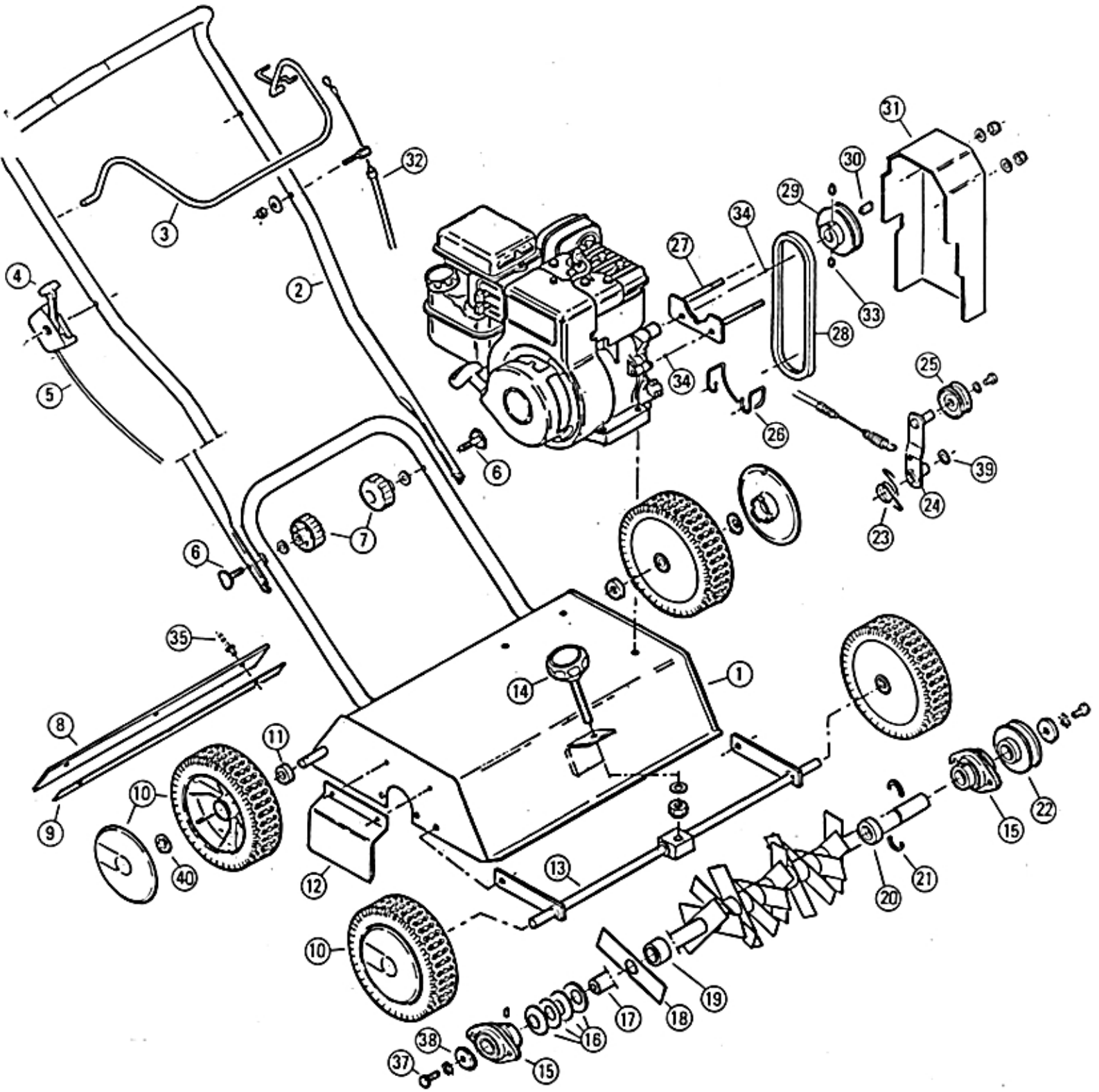
1
2
3
4
5
6
7
8
9
10
11
12
13
14
15
16
17
18
19
20
21
22
23
24
25
26
27
28
29
30
31
32
33
34
35
36
37
38
39
40

Rep.	Code	Qte	Désignation
1	203000	1	carter scari
2	203002	1	bras scari
3	201040FR	1	poignée frein moteur
4	301129B	1	manette de gaz
5	301129A	1	câble de gaz
6	902033	2	vis bombée 8x40
7	201118E	2	écrou fixation bras
8	201624	1	bavette 500x60x3
9	203011	1	réglette bavette
10	201632A	4	roue promo complète
11	906073	2	rondelle essieu
12	203010	1	déflecteur arbre
13	203001	1	essieu avant HDC
14	203007	1	bouton réglage HDC
15	202111	2	palier UBPFL 205
16	201621	4	rondelle belleville 50x26x3
17	201623	1	arbre nu Ø 25 lg 555
18	201618	19	couteau 145x40x2
19	201619	18	entretoise longue
20	203012	1	rondelle arrêt de jonc

Rep.	Code	Qte	Désignation
21	203013	2	demi jonc arrêt arbre
22	201615A	1	poulie arbre scari
23	202607	1	ressort rappel basculot
24	203006	1	basculot embrayage
25	201703	1	tendeur 2"
26	203005	1	sangle débrayage
27	203008	1	platine débray./support capot
28	203004	1	courroie Foxerope A25
29	201613A	1	poulie moteur
30	201192	1	clavette moteur
31	203009	1	capot courroie scari
32	203003	1	câble embrayage
33	900001	2	vis BTR 8x8 cuvette
34	900075	2	vis H 5/16x3/4 UNF
35	907098	3	rivet pop 4,8x10
36	900096	2	vis TH autoperçeuse 4,8x16
37	900051	2	vis H 10x40 8.8
38	201622	2	rondelle arbre scari
39	907073	1	anneau Truarc Ø 12
40	907074	4	anneau Grifarc Ø 12