ÉCLATÉ INTERACTIF NHP MOTOCULTURE
Identifiez le repère, puis cliquez sur la référence soulignée.
Les références non soulignées ne sont pas retrouvées dans l'export.

HS 151

Liste des pièces
18.03.2025
France, français

Table des matières

Carter de réducteur inférieur, Accessoires optionnels 2

Cultivez votre univers



IDENTIFIEZ LE REPÈRE

Puis retrouvez la référence correspondante dans la nomenclature associée.

Ouvrir la nomenclature - page 3

Carter de réducteur inférieur, Accessoires optionnels

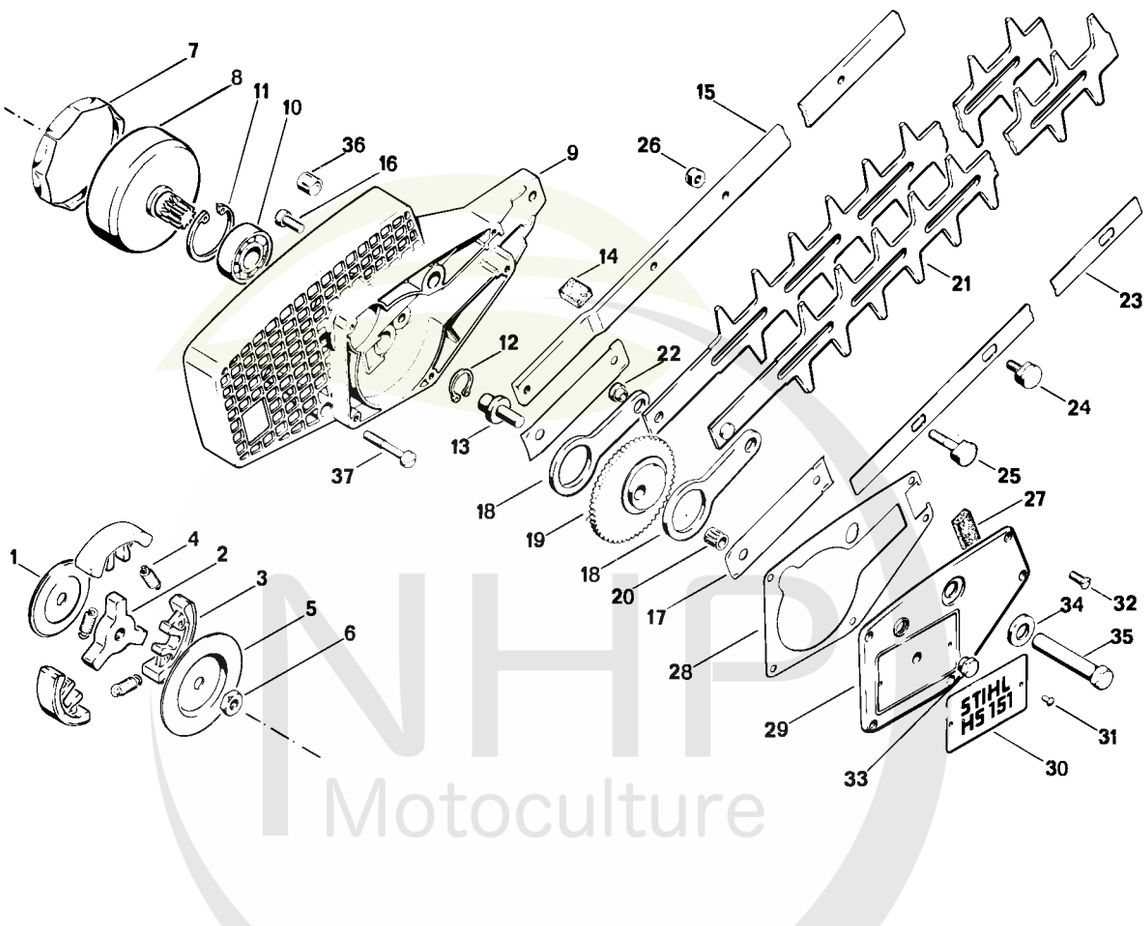

333ET000

NHP Motoculture
Cultivez votre univers



CLIQUEZ SUR LES RÉFÉRENCES SOULIGNÉES

1 produit : accès direct à sa fiche NHP.
Plusieurs produits : recherche sur le site NHP.

13/25 références reliées au catalogue.

Carter de réducteur inférieur, Accessoires optionnels

#	Numéro de pièce	Description	Quantité	Contient un ou plusieurs articles	Remarques
	4209 710 1200	HS 151	1	1 - 37	
1	1114 162 8900	Rondelle	1	2 - 4	
	1114 160 2000	Embrayage	1		
2	1114 162 3200	Entraîneur	1		
3	1114 160 1500	Masselotte	3		
4	0000 997 5625	Ressort de tension	3		
5	1114 162 8901	Rondelle	1		
6	9211 260 1150	Écrou à six pans M8x1 gauche	1		
7	4206 162 8100	Ressort ondulé	1		
8	4206 160 2001	Cloche d'embrayage	1		
9	4209 641 0301	Carter de réducteur	1		
10	9503 003 6670	Roulement rainuré à billes 6203-Z	1		
11	9456 621 4330	Circlip 40x1,75	1		
12	9455 621 1670	Circlip 16x1	1		
13	4206 642 2300	Axe	1		
14	4206 719 0205	Joint 5x12x15	2		
15	4206 641 4600	Glissière de guidage	1		
16	9041 216 1260	Vis cylindrique M6x12	2		
17	4230 642 4800	Tôle de butée	2		
18	4206 642 6500	Bielle	2		
19	4206 642 0103	Pignon	1		
20	9512 003 1820	Cage à aiguilles 8x11x10	1		
	4213 710 6050	Couteau 550 mm	1	17, 21, 22	
21		Couteau	2	22	
22	4206 713 6600	Boulon	1		
23	4206 713 1700	Bande élastique	1		

NHP Motoculture
Cultivez votre univers



CLIQUEZ SUR LES RÉFÉRENCES SOULIGNÉES

1 produit : accès direct à sa fiche NHP.
Plusieurs produits : recherche sur le site NHP.

7/18 références reliées au catalogue.

Carter de réducteur inférieur, Accessoires optionnels

#	Numéro de pièce	Description	Quantité	Contient un ou plusieurs articles	Remarques
24	4206 713 6501	Vis de guidage	4		
25	4206 713 6502	Vis de guidage	1		
26	9216 261 0900	Écrou à six pans M6	1		
27	4206 719 0200	Joint 5x12x30	1		
28	4206 649 0300	Joint	1		
29	4209 641 0400	Couvercle du réducteur	1		
30	0000 967 1510	Plaque matricule HS 150	1		
30	0000 967 1511	Plaque matricule HS 151	1		
31	0000 974 1000	Rivet à tête ronde 3x6	2		
32	9062 319 0660	Vis à tête fraisée M4x12	5		
33	4206 646 1000	Bouchon fileté	1		
34	9293 021 0210	Rondelle 11	1		
35	4206 664 1600	Écrou à tige	1		
36	4206 708 9500	Tuyau 10x14x10 mm	1		
37	9078 319 1120	Vis à tête plate M5x55	1		
	0781 120 1109	Graisse universelle (tube de 80 g)	1		
	4206 790 9100	Protège-couteaux	1		
		Accessoires optionnels	1		
	0782 420 1002	SuperClean 300 ml	1		

NHP Motoculture
Cultivez votre univers