ÉCLATÉ INTERACTIF NHP MOTOCULTURE
Identifiez le repère, puis cliquez sur la référence soulignée.
Les références non soulignées ne sont pas retrouvées dans l'export.

HS 242

Liste des pièces
18.03.2025
France, français

Table des matières

HS 242 Carter du réducteur, Barre de coupe 2
HS 242 Carter du réducteur, Barre de coupe 5
Consommables et matières auxiliaires 7

Cultivez votre univers



IDENTIFIEZ LE REPÈRE

Puis retrouvez la référence correspondante dans la nomenclature associée.

Ouvrir la nomenclature - page 3

HS 242 Carter du réducteur, Barre de coupe

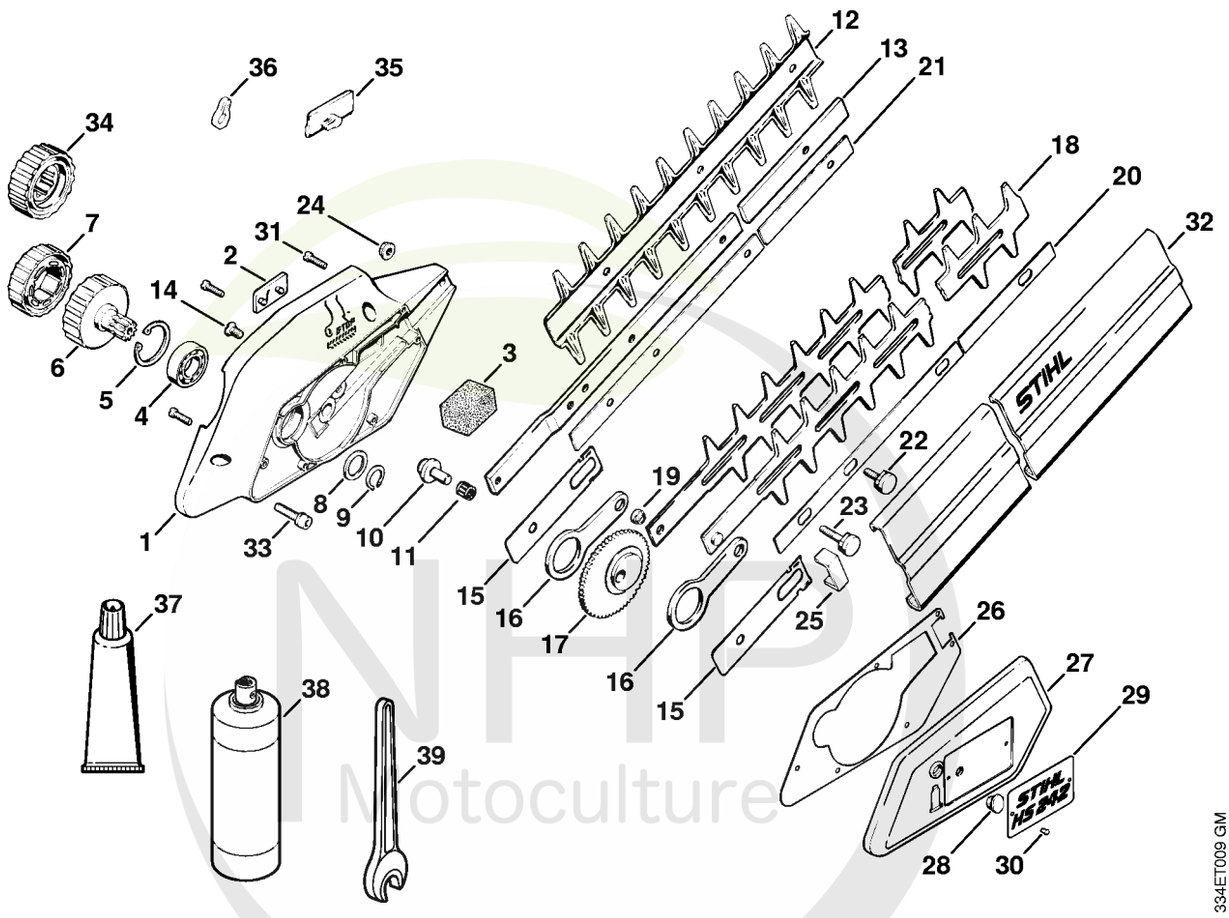

NHP Motoculture
Cultivez votre univers



CLIQUEZ SUR LES RÉFÉRENCES SOULIGNÉES

1 produit : accès direct à sa fiche NHP.
Plusieurs produits : recherche sur le site NHP.

17/26 références reliées au catalogue.

HS 242 Carter du réducteur, Barre de coupe

#	Numéro de pièce	Description	Quantité	Contient un ou plusieurs articles	Remarques
1	4213 640 0500	Carter de réducteur	1	4, 5, 10	
2	4213 669 0600	Plaque d'étanchéité	1		
3	4213 641 3300	Garniture	1		
4	9503 003 5380	Roulement rainuré à billes 6003-Z	1		
5	9456 621 3860	Circlip 35x1,5	1		
6	4213 160 2901	Cloche d'embrayage	1		
7	4213 007 1000	Pièce d'accouplement	1		pour Pignon profilé
8	0000 958 1703	Rondelle	1		
9	9455 621 1300	Circlip 13x1	1		
10	4206 642 2300	Axe	1		
11	9512 003 1820	Cage à aiguilles 8x11x10	1		
12	4211 792 9101	Protecteur contre les coupures	1		
13	4206 641 4600	Glissière de guidage	1		
14	9062 116 1250	Vis à tête fraisée M6x10	1		
15	4230 642 4800	Tôle de butée	2		
16	4230 642 6501	Bielle	2		
17	4211 642 0102	Pignon	1		
18	4213 710 6050	Couteau 550 mm	2	15, 19	
19	4206 713 6600	Boulon	2		
20	4206 713 1700	Bande élastique	1		
21	4206 713 1701	Bande élastique	1		
22	4206 713 6501	Vis de guidage	4		
23	4206 713 6502	Vis de guidage	1		
24	9216 261 0900	Écrou à six pans M6	5		
25	4211 648 6701	Coulisseau	1		
26	4213 649 0300	Joint	1		

NHP Motoculture
Cultivez votre univers



CLIQUEZ SUR LES RÉFÉRENCES SOULIGNÉES

1 produit : accès direct à sa fiche NHP.
Plusieurs produits : recherche sur le site NHP.

10/13 références reliées au catalogue.

HS 242 Carter du réducteur, Barre de coupe

#	Numéro de pièce	Description	Quantité	Contient un ou plusieurs articles	Remarques
27	4213 641 0400	Couvercle du réducteur	1		
28	4206 646 1000	Bouchon fileté	1		
29	4213 967 1500	Plaque matricule HS 242	1		
30	0000 974 1000	Rivet à tête ronde 3x6	2		
31	9022 313 0680	Vis cylindrique IS M4x16	6		
32	4211 790 9100	Protège-couteaux	1		
33	9022 341 1350	Vis cylindrique IS-M6x25	3		
34	4213 007 1001	Pièce d'accouplement	1		Pignon à anneau
35	1121 648 6610	Bande de glissement	2		
36	4213 664 2900	Pièce de serrage	1		
37	0781 120 1109	Graisse universelle (tube de 80 g)	1		
38	0782 420 1002	SuperClean 300 ml	1		
39	0812 032 1016	Clé de SW 13	1		

NHP Motoculture
Cultivez votre univers



IDENTIFIEZ LE REPÈRE

Puis retrouvez la référence correspondante dans la nomenclature associée.

Ouvrir la nomenclature - page 6

HS 242 Carter du réducteur, Barre de coupe

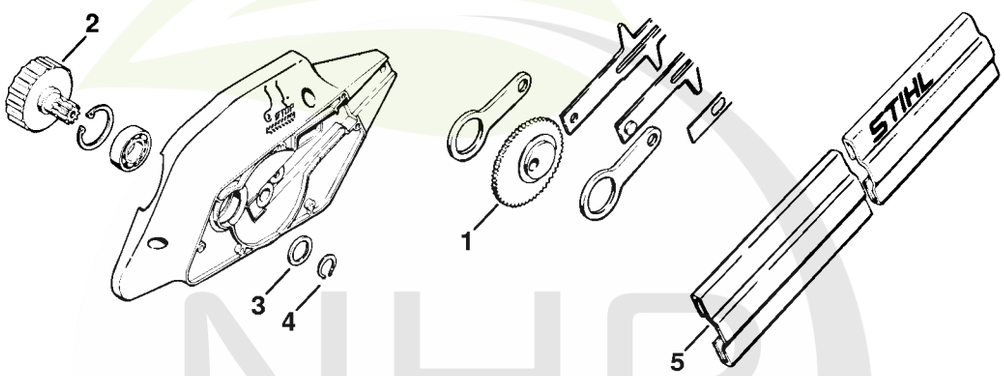

334ET006 GM

NHP Motoculture
Cultivez votre univers



CLIQUEZ SUR LES RÉFÉRENCES SOULIGNÉES

1 produit : accès direct à sa fiche NHP.
Plusieurs produits : recherche sur le site NHP.

2/5 références reliées au catalogue.

HS 242 Carter du réducteur, Barre de coupe

#	Numéro de pièce	Description	Quantité	Contient un ou plusieurs articles	Remarques
1	4206 642 0103	Pignon	1		
2	4213 160 2900	Cloche d'embrayage	1		
3	0000 958 1702	Rondelle	1		
4	9455 621 1670	Circlip 16x1	1		
5	4206 790 9100	Protège-couteaux	1		

NHP Motoculture
Cultivez votre univers



IDENTIFIEZ LE REPÈRE

Puis retrouvez la référence correspondante dans la nomenclature associée.

Ouvrir la nomenclature - page 8

Consommables et matières auxiliaires

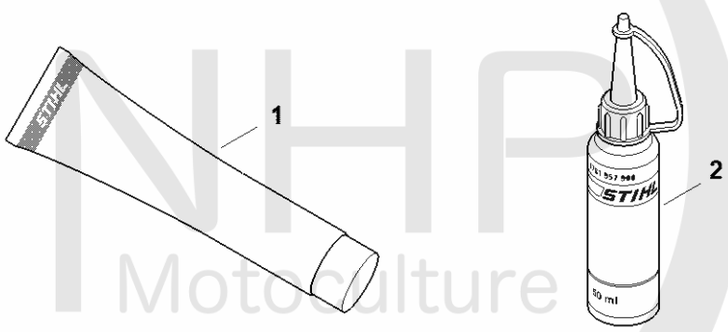

0000-GET-0161-A0

NHP Motoculture
Cultivez votre univers



CLIQUEZ SUR LES RÉFÉRENCES SOULIGNÉES

1 produit : accès direct à sa fiche NHP.
Plusieurs produits : recherche sur le site NHP.

4/4 références reliées au catalogue.

Consommables et matières auxiliaires

#	Numéro de pièce	Description	Quantité	Contient un ou plusieurs articles	Remarques
1	0781 120 1021	Graisse universelle (tube de 40 g)	1		
1	0781 120 1109	Graisse universelle (tube de 80 g)	1		
1	0781 120 1110	Graisse multifonctionnelle 225 g	1		
2	0781 957 9000	Produit antifriction OH 723	1		

NHP Motoculture
Cultivez votre univers