HS 246

Liste des pièces
18.03.2025
France, français

Table des matières

HS 246 Carter du réducteur 2
HS 246 Barre de coupe 4
HS 246 Barre de coupe 6
Consommables et matières auxiliaires 8

NHP Motoculture
Cultivez votre univers



IDENTIFIEZ LE REPÈRE

Puis retrouvez la référence correspondante dans la nomenclature associée.

Ouvrir la nomenclature - page 3

HS 246 Carter du réducteur

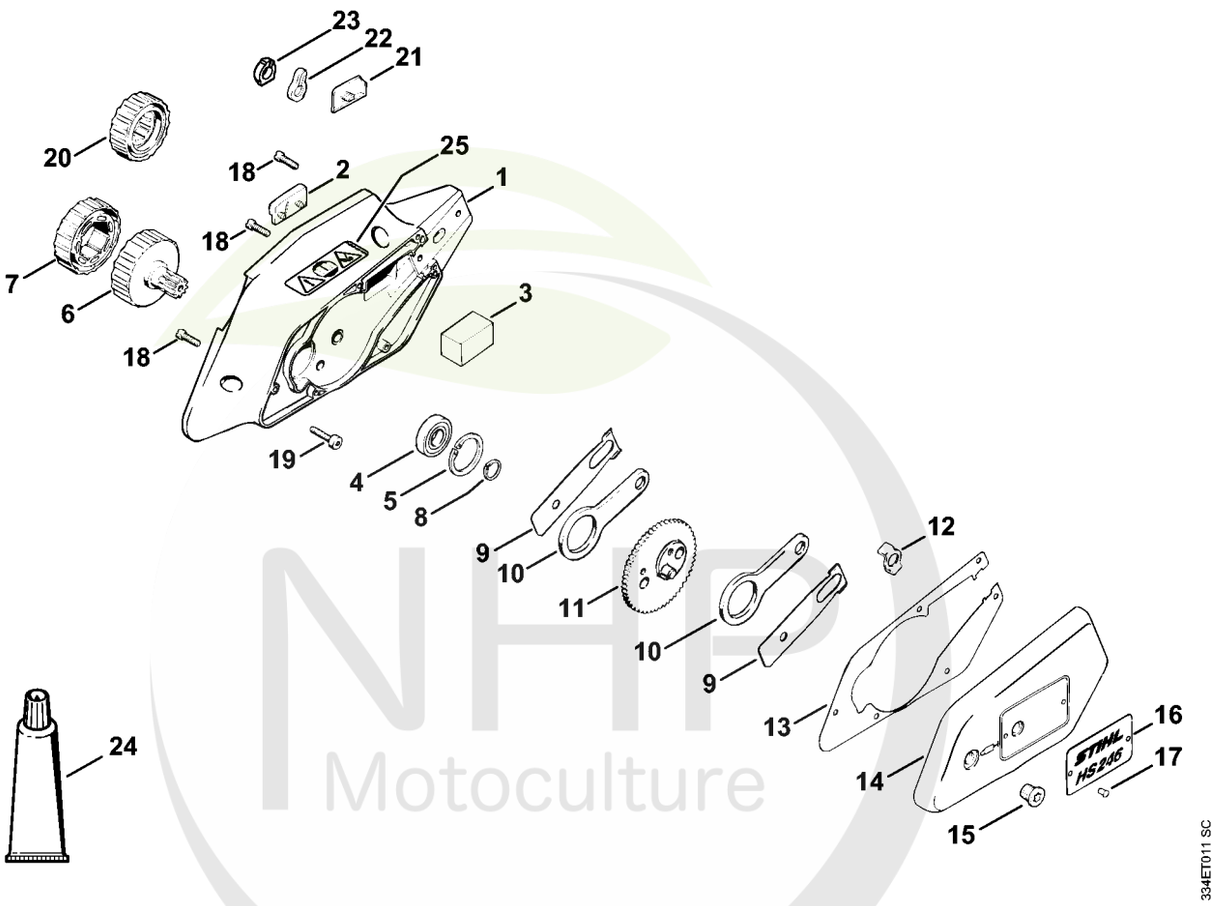

NHP Motoculture
Cultivez votre univers



CLIQUEZ SUR LES RÉFÉRENCES SOULIGNÉES

1 produit : accès direct à sa fiche NHP.
Plusieurs produits : recherche sur le site NHP.

23/25 références reliées au catalogue.

HS 246 Carter du réducteur

#	Numéro de pièce	Description	Quantité	Contient un ou plusieurs articles	Remarques
1	4213 640 0501	Carter de réducteur	1	4, 5	
2	4213 669 0600	Plaque d'étanchéité	1		
3	4213 641 3300	Garniture	1		
4	9503 003 5290	Roulement rainuré à billes 6002-2RS	1		
5	9456 621 3600	Circlips 32x1,2	1		
6	4213 160 2902	Cloche d'embrayage	1		
7	4213 007 1000	Pièce d'accouplement	1		pour Pignon profilé
8	9455 621 1380	Circlip 14x1	1		
9	4211 642 4800	Tôle de butée	2		
10	4230 642 6501	Bielle	2		
11	4226 640 7500	Pignon	1		
12	4226 649 0301	Joint	1		
13	4213 649 0301	Joint	1		
14	4213 640 5800	Couvercle de réducteur	1	15 - 17	
15	4226 641 6500	Vis de fermeture	1		
16	4213 967 1501	Plaque matricule HS 246	1		
17	0000 974 1000	Rivet à tête ronde 3x6	2		
18	9022 313 0680	Vis cylindrique IS M4x16	6		
19	9022 341 1350	Vis cylindrique IS-M6x25	3		
20	4213 007 1001	Pièce d'accouplement	1		Pignon à anneau
21	1121 648 6610	Bande de glissement	2		
22	4213 664 2900	Pièce de serrage	1		
23	4213 664 2901	Pièce de serrage	1		
24	0781 120 1109	Graisse universelle (tube de 80 g)	1		
25	0000 967 3797	Avertissement	1		

NHP Motoculture
Cultivez votre univers



IDENTIFIEZ LE REPÈRE

Puis retrouvez la référence correspondante dans la nomenclature associée.

Ouvrir la nomenclature - page 5

HS 246 Barre de coupe

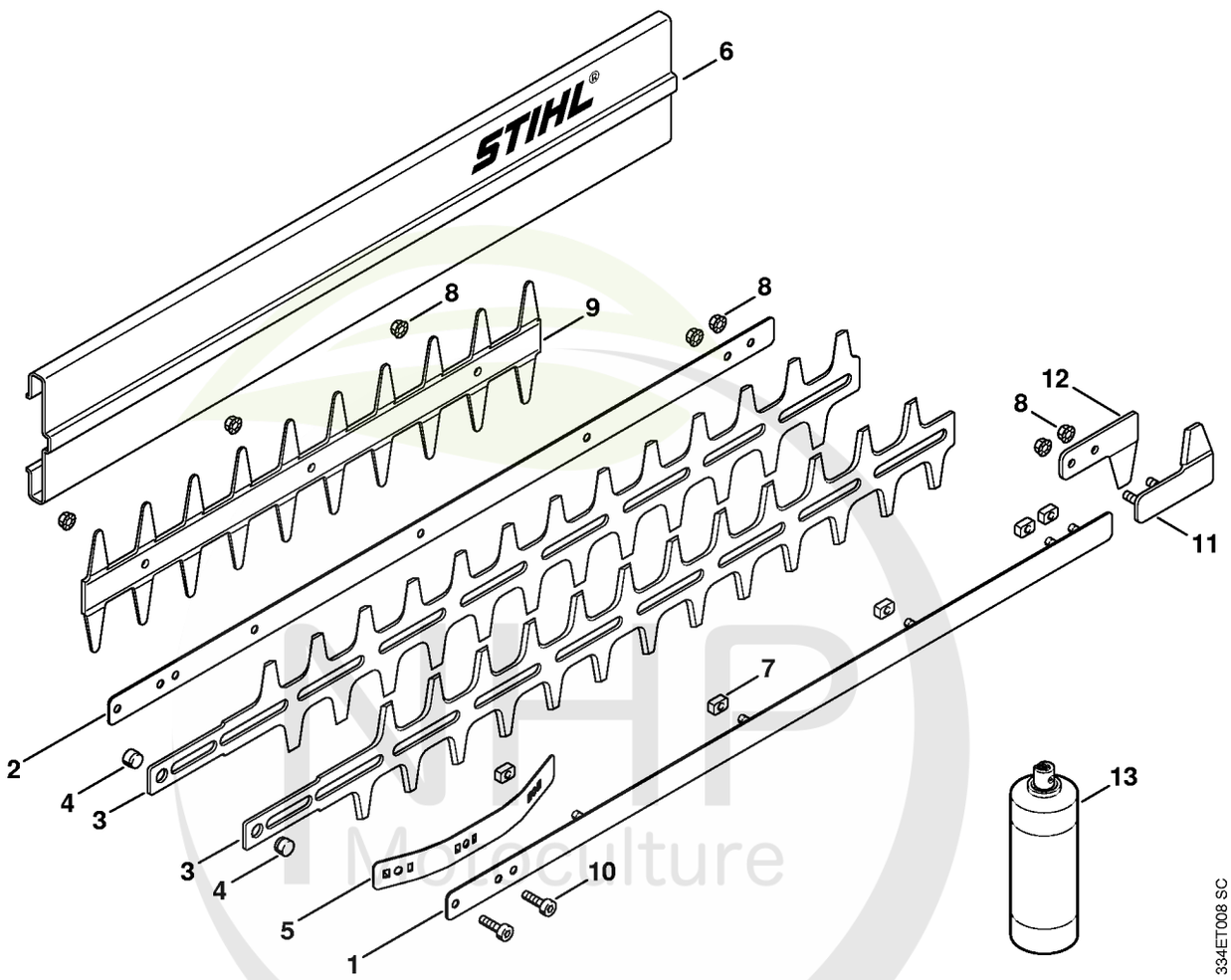

Cultivez votre univers



CLIQUEZ SUR LES RÉFÉRENCES SOULIGNÉES

1 produit : accès direct à sa fiche NHP.
Plusieurs produits : recherche sur le site NHP.

14/15 références reliées au catalogue.

HS 246 Barre de coupe

#	Numéro de pièce	Description	Quantité	Contient un ou plusieurs articles	Remarques
	4226 710 5903	Barre de coupe 600 mm / 24"	1	1 - 9	
1	4226 740 6501	Glissière de guidage 600 mm / 24"	1		
2	4226 704 3501	Glissière de guidage 600 mm / 24"	1		
3	4226 710 6051	Couteau 600 mm / 24"	1	4	2 pièces
4	4226 713 6600	Boulon	2		
5	4230 713 1715	Bande élastique	1		
6	4226 790 9200	Protège-couteaux 600 mm / 24"	1		
7	4226 648 6701	Coulisseau	8		
8	9220 263 0702	Ecrou à six pans M5	6		
9	4226 792 9700	Protecteur contre les coupures	1		
10	9022 371 1020	Vis cylindrique IS M5x20	2		
	4226 007 1003	Jeu de Protège-guidage	1	8, 11, 12	
11	4226 790 9800	Protège-guidage	1		
12	4226 792 9001	Protège-guidage	1		
13	0782 420 1002	SuperClean 300 ml	1		

NHP Motoculture
Cultivez votre univers



IDENTIFIEZ LE REPÈRE

Puis retrouvez la référence correspondante dans la nomenclature associée.

Ouvrir la nomenclature - page 7

HS 246 Barre de coupe

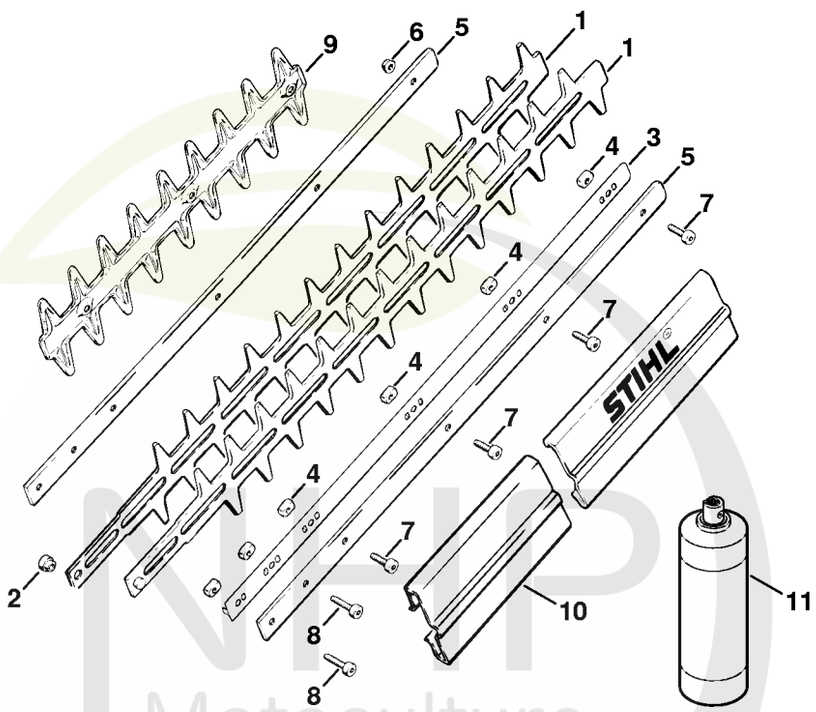

334ET004 GM

NHP Motoculture
Cultivez votre univers



CLIQUEZ SUR LES RÉFÉRENCES SOULIGNÉES

1 produit : accès direct à sa fiche NHP.
Plusieurs produits : recherche sur le site NHP.

11/12 références reliées au catalogue.

HS 246 Barre de coupe

#	Numéro de pièce	Description	Quantité	Contient un ou plusieurs articles	Remarques
	4226 710 5901	Barre de coupe compl. 550 mm	1	1 - 10	
1	4226 710 6052	Couteau 550 mm	1	2	2 pièces
2	4226 713 6600	Boulon	2		
3	4226 713 1700	Bande élastique 550 / 22"	1		
4	4226 648 6700	Coulisseau	6		
5	4226 641 4600	Glissière de guidage 550 / 22"	2		
6	9216 261 0700	Ecrou à six pans M5	4		
7	9022 341 0980	Vis cylindrique IS M5x16	4		
8	9022 371 1020	Vis cylindrique IS M5x20	2		
9	4226 792 9100	Protecteur contre les coupures	1		
10	4226 790 9100	Protège-couteaux 550 mm / 22"	1		
11	0782 420 1002	SuperClean 300 ml	1		

NHP Motoculture
Cultivez votre univers



IDENTIFIEZ LE REPÈRE

Puis retrouvez la référence correspondante dans la nomenclature associée.

Ouvrir la nomenclature - page 9

Consommables et matières auxiliaires

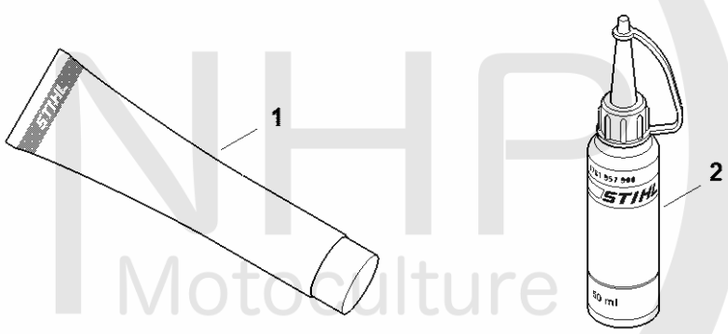

0000-GET-0161-A0

NHP Motoculture
Cultivez votre univers



CLIQUEZ SUR LES RÉFÉRENCES SOULIGNÉES

1 produit : accès direct à sa fiche NHP.
Plusieurs produits : recherche sur le site NHP.

4/4 références reliées au catalogue.

Consommables et matières auxiliaires

#	Numéro de pièce	Description	Quantité	Contient un ou plusieurs articles	Remarques
1	0781 120 1021	Graisse universelle (tube de 40 g)	1		
1	0781 120 1109	Graisse universelle (tube de 80 g)	1		
1	0781 120 1110	Graisse multifonctionnelle 225 g	1		
2	0781 957 9000	Produit antifriction OH 723	1		

NHP Motoculture
Cultivez votre univers