ÉCLATÉ INTERACTIF NHP MOTOCULTURE
Identifiez le repère, puis cliquez sur la référence soulignée.
Les références non soulignées ne sont pas retrouvées dans l'export.

HS 45 2-MIX

Liste des pièces
18.03.2025
France, français

Table des matières

B - Carter, Cylindre 2-MIX 2
E - Dispositif d'allumage, Silencieux 2-MIX 5
I - Filtre à air, Bride intermédiaire 2-MIX 7
J - Réservoir d'essence 9
N - Dispositif de lancement, Carter de poignée 2-MIX 11
R - Carburateur C1Q-S278 2-MIX 15
X - Réducteur, Poignée tubulaire avec protège-main 2-MIX 18
Y - Barre de coupe, Outils 20
Z - Déflecteur 22
AA - Numéro de machine 24
Consommables et matières auxiliaires 26

Cultivez votre univers



IDENTIFIEZ LE REPÈRE

Puis retrouvez la référence correspondante dans la nomenclature associée.

Ouvrir la nomenclature - page 3

B - Carter, Cylindre 2-MIX

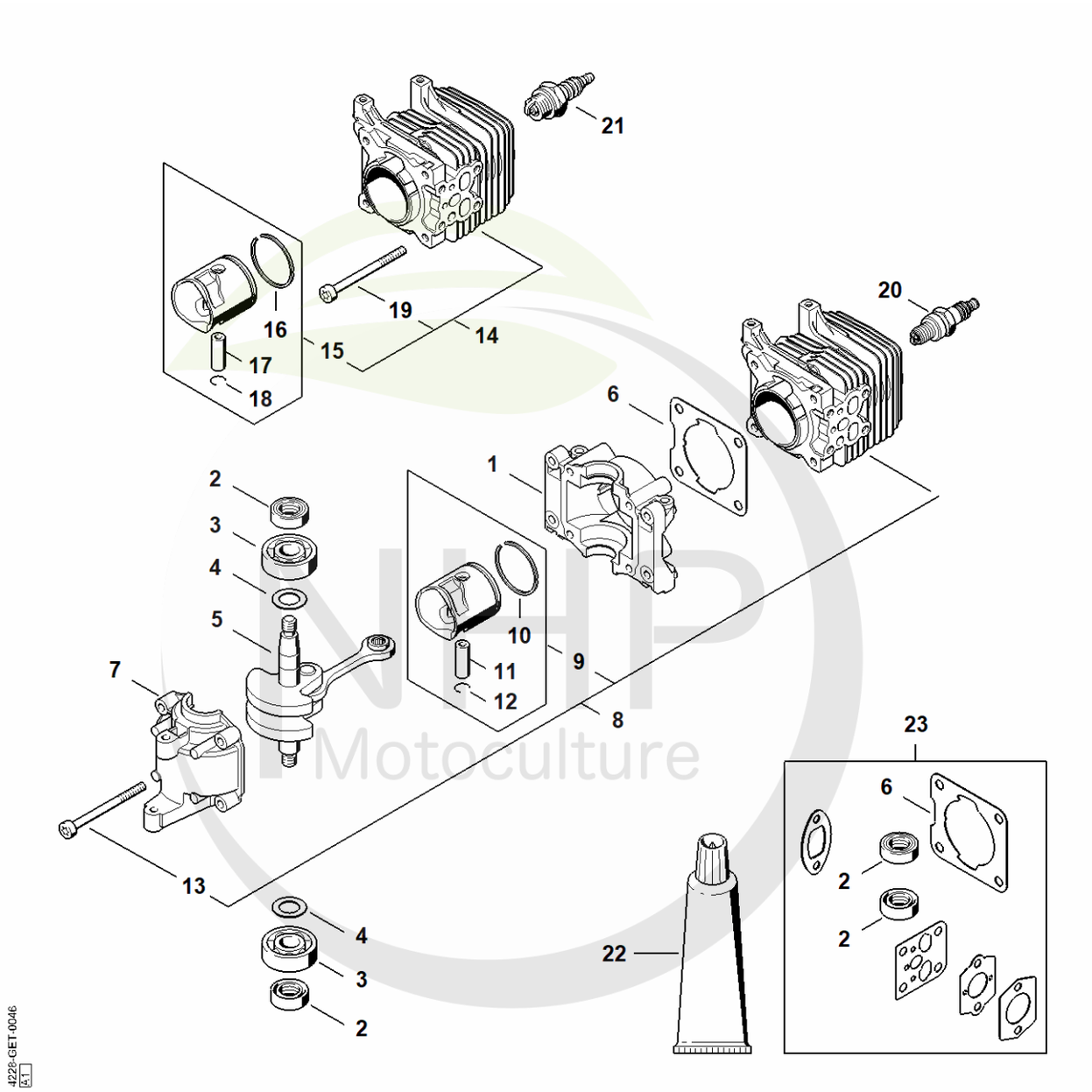

NHP Motoculture
Cultivez votre univers



CLIQUEZ SUR LES RÉFÉRENCES SOULIGNÉES

1 produit : accès direct à sa fiche NHP.
Plusieurs produits : recherche sur le site NHP.

20/26 références reliées au catalogue.

B - Carter, Cylindre 2-MIX

#	Numéro de pièce	Description	Quantité	Contient un ou plusieurs articles	Remarques
1	4140 021 0300	Carter de vilebrequin	1		
2	9639 003 1230	Bague d'étanchéité 12x22x7	2		
3	9503 003 0246	Roulement rainuré à billes 6201	2		
4	4140 036 0301	Rondelle	2		
5	4228 030 0407	Vilebrequin	1		
6	4140 029 2302	Joint de cylindre	1		
7	4140 021 2500	Carter inférieur	1		
8	4140 020 1206	Cylindre avec piston Ø 34 mm	1	9 - 13	
9	4140 030 2009	Piston Ø 34 mm	1	10 - 12	
10	4241 034 3000	Segment de piston Ø 34x1,2 mm	1		
11	9463 650 0805	Jonc d'arrêt 8x0,7	1		
12	4241 034 1500	Axe de piston 8x5x22	1		
13	9075 478 4268	Vis cylindrique IS-D5x60	4		
14	4228 020 1200	Cylindre avec piston Ø 34 mm	1	15 - 19	
15	4140 030 2009	Piston Ø 34 mm	1	16 - 18	
16	4241 034 3000	Segment de piston Ø 34x1,2 mm	1		
17	4241 034 1500	Axe de piston 8x5x22	1		
18	9463 650 0805	Jonc d'arrêt 8x0,7	1		
19	9075 478 4268	Vis cylindrique IS-D5x60	1		
20	0000 400 7011	Bougie NGK CMR6H	1		
20	0000 400 7025	Bougie STIHL ZK C 10	1		
20	0000 400 7026	Bougie STIHL ZK C 10, Paquet de 40	1		
21	0000 400 7000	Bougie NGK BPMR7A	1		
21	0000 400 7029	Bougie STIHL ZK C 14	1		
21	0000 400 7030	Bougie STIHL ZK C 14, Paquet de 40	1		
22	0783 830 2000	Pâte d'étanchéité Dirko HT rouge	1		

NHP Motoculture
Cultivez votre univers



CLIQUEZ SUR LES RÉFÉRENCES SOULIGNÉES

1 produit : accès direct à sa fiche NHP.
Plusieurs produits : recherche sur le site NHP.

1/1 références reliées au catalogue.

B - Carter, Cylindre 2-MIX

#	Numéro de pièce	Description	Quantité	Contient un ou plusieurs articles	Remarques
23	4140 007 1600	Jeu de joints	1	2, 6	

NHP Motoculture
Cultivez votre univers



IDENTIFIEZ LE REPÈRE

Puis retrouvez la référence correspondante dans la nomenclature associée.

Ouvrir la nomenclature - page 6

E - Dispositif d'allumage, Silencieux 2-MIX

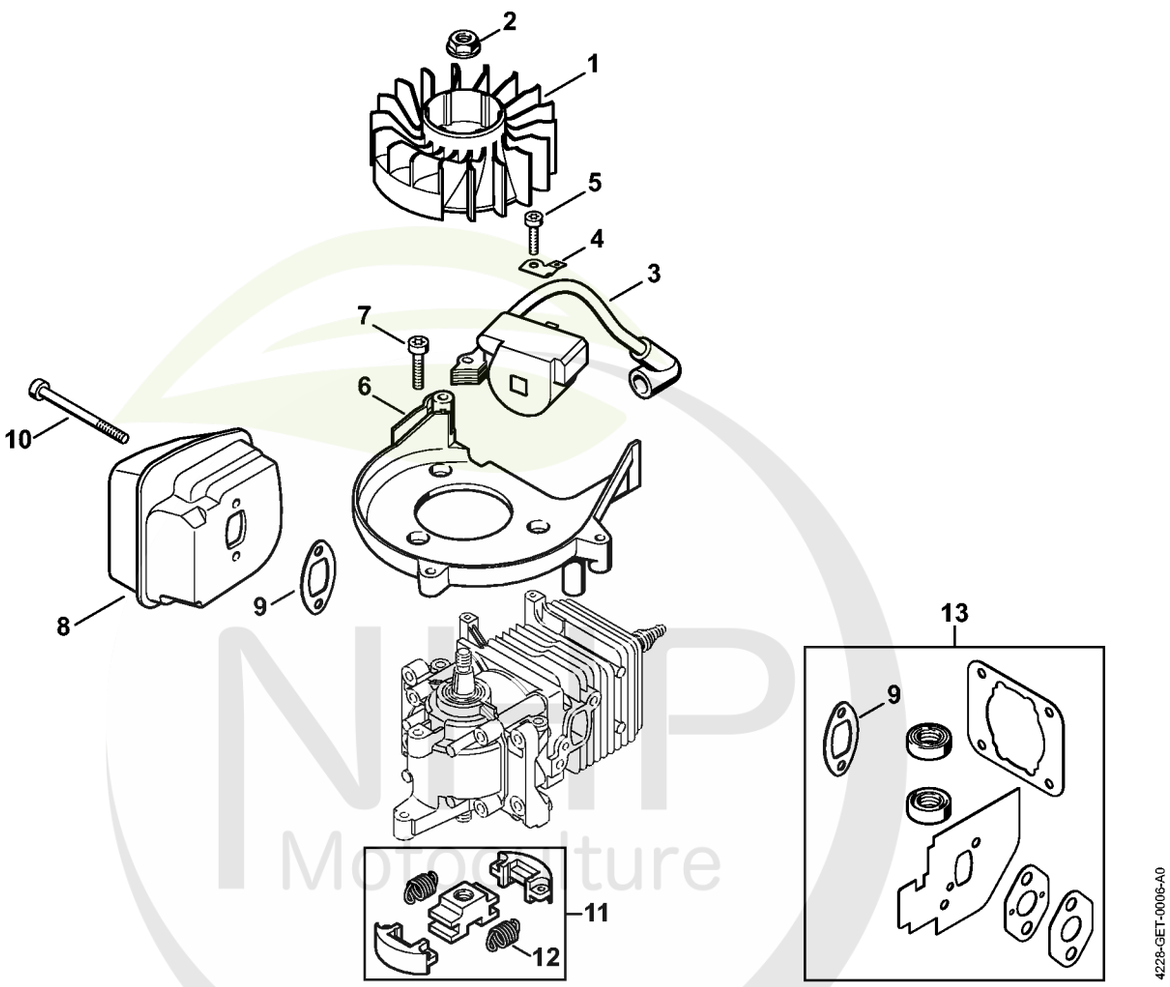

NHP Motoculture
Cultivez votre univers



CLIQUEZ SUR LES RÉFÉRENCES SOULIGNÉES

1 produit : accès direct à sa fiche NHP.
Plusieurs produits : recherche sur le site NHP.

13/13 références reliées au catalogue.

E - Dispositif d'allumage, Silencieux 2-MIX

#	Numéro de pièce	Description	Quantité	Contient un ou plusieurs articles	Remarques
1	4140 400 1200	Rotor	1		
2	0000 955 0802	Écrou à embase M8x1	1		
3	4140 400 1313	Module d'allumage Au-dessus du numéro de série: 805209567	1		
4	4140 431 2100	Languette enfichable	1		
5	9075 478 3023	Vis cylindrique IS-D4x22	2		
6	4228 084 1102	Carter en volute	1		
7	9075 478 4159	Vis cylindrique IS-D5x24	3		
8	4228 140 0600	Silencieux	1		
9	4140 149 0602	Joint de silencieux	1		
10	9075 478 4268	Vis cylindrique IS-D5x60	2		
11	4228 160 2000	Embrayage	1	12	
12	4228 162 7903	Ressort de tension	2		
13	4140 007 1600	Jeu de joints	1	9	

NHP Motoculture
Cultivez votre univers



IDENTIFIEZ LE REPÈRE

Puis retrouvez la référence correspondante dans la nomenclature associée.

Ouvrir la nomenclature - page 8

I - Filtre à air, Bride intermédiaire 2-MIX

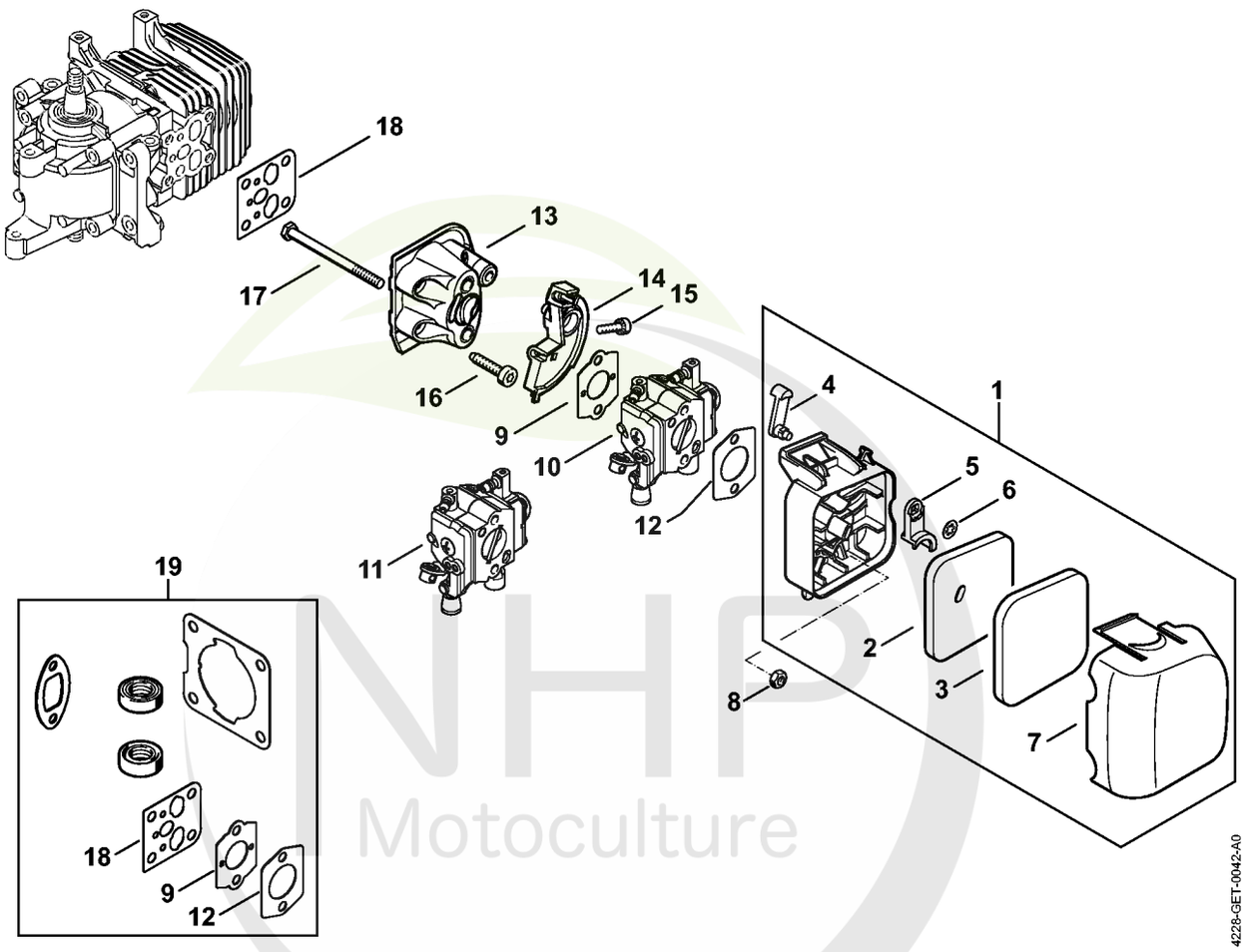

NHP Motoculture
Cultivez votre univers



CLIQUEZ SUR LES RÉFÉRENCES SOULIGNÉES

1 produit : accès direct à sa fiche NHP.
Plusieurs produits : recherche sur le site NHP.

18/18 références reliées au catalogue.

I - Filtre à air, Bride intermédiaire 2-MIX

#	Numéro de pièce	Description	Quantité	Contient un ou plusieurs articles	Remarques
1	4228 140 2850	Boîtier de filtre	1	2 - 7	
2	4140 124 2800	Filtre	1		
3	4228 124 1500	Préfiltre	1		
4	4140 141 3700	Levier	1		
5	4140 141 3801	Volet de démarrage	1		
6	9417 003 7512	Clip-écrou 4,0x9,6x1,8	1		
7	4228 141 0502	Couvercle de filtre	1		
8	9210 261 0700	Écrou à six pans M5	2		
9	4128 129 0900	Joint	1		
11	4228 120 0610	Carburateur C1Q-S278C Jusqu'au numéro de série: 804748402	1		
12	4114 149 1205	Joint	1		
13	4140 120 2300	Bride intermédiaire	1		
14	4140 182 7602	Pièce de serrage	1		
15	9022 313 0680	Vis cylindrique IS M4x16	1		
16	9075 478 4159	Vis cylindrique IS-D5x24	4		
17	9007 319 1135	Vis à six pans M5x65	2		
18	4140 129 0904	Joint	1		
19	4140 007 1600	Jeu de joints	1	9, 12, 18	

NHP Motoculture
Cultivez votre univers



IDENTIFIEZ LE REPÈRE

Puis retrouvez la référence correspondante dans la nomenclature associée.

Ouvrir la nomenclature - page 10

J - Réservoir d'essence

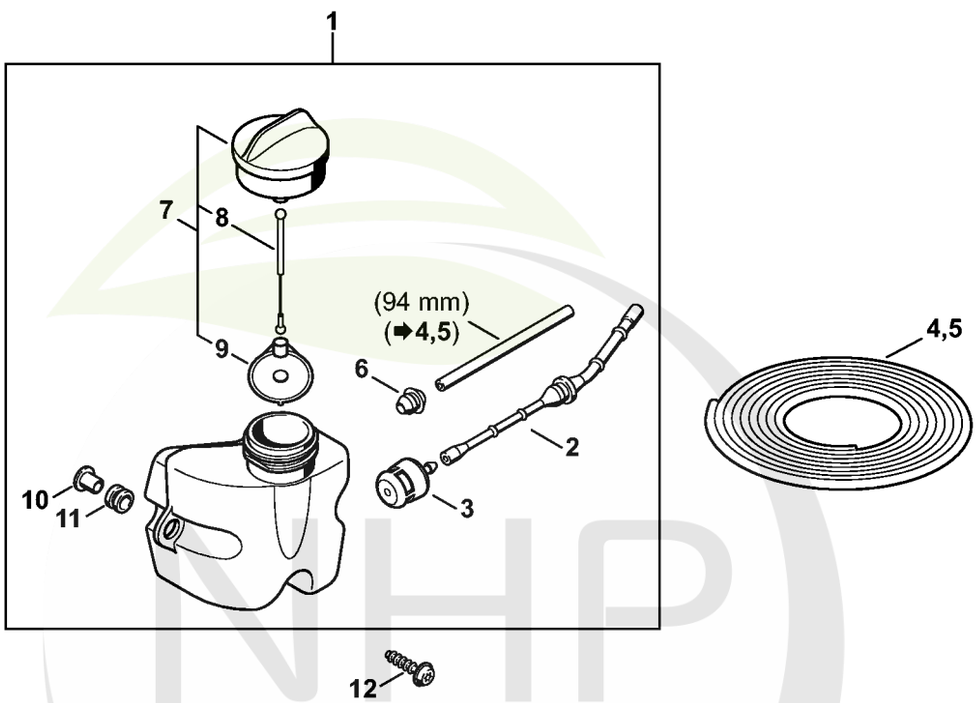

NHP Motoculture
Cultivez votre univers



CLIQUEZ SUR LES RÉFÉRENCES SOULIGNÉES

1 produit : accès direct à sa fiche NHP.
Plusieurs produits : recherche sur le site NHP.

12/12 références reliées au catalogue.

J - Réservoir d'essence

#	Numéro de pièce	Description	Quantité	Contient un ou plusieurs articles	Remarques
1	4228 350 0410	Réservoir d'essence	1	2, 3, 6 - 11	
2	4228 358 0800	Tuyau	1		
3	0000 350 3503	Crépine d'aspiration	1		
4	0000 930 2803	Tuyau 3,1x5,7 mm x 1 m, R3	1		
5	0712 923 8004	Tuyau 3,1x5,7 mm x 10 m, R3	1		
6	0000 989 0516	Douille	1		
7	4226 350 0503	Bouchon de réservoir	1	8, 9	
8	4226 350 0900	Corde	1		
9	0000 353 0800	Pièce de sùreté	1		
10	0000 351 3201	Douille	3		
11	1125 084 8900	Douille	3		
12	9074 478 4140	Vis cylindrique IS-P6x25	3		

NHP Motoculture
Cultivez votre univers



IDENTIFIEZ LE REPÈRE

Puis retrouvez la référence correspondante dans la nomenclature associée.

Ouvrir la nomenclature - page 12

N - Dispositif de lancement, Carter de poignée 2-MIX

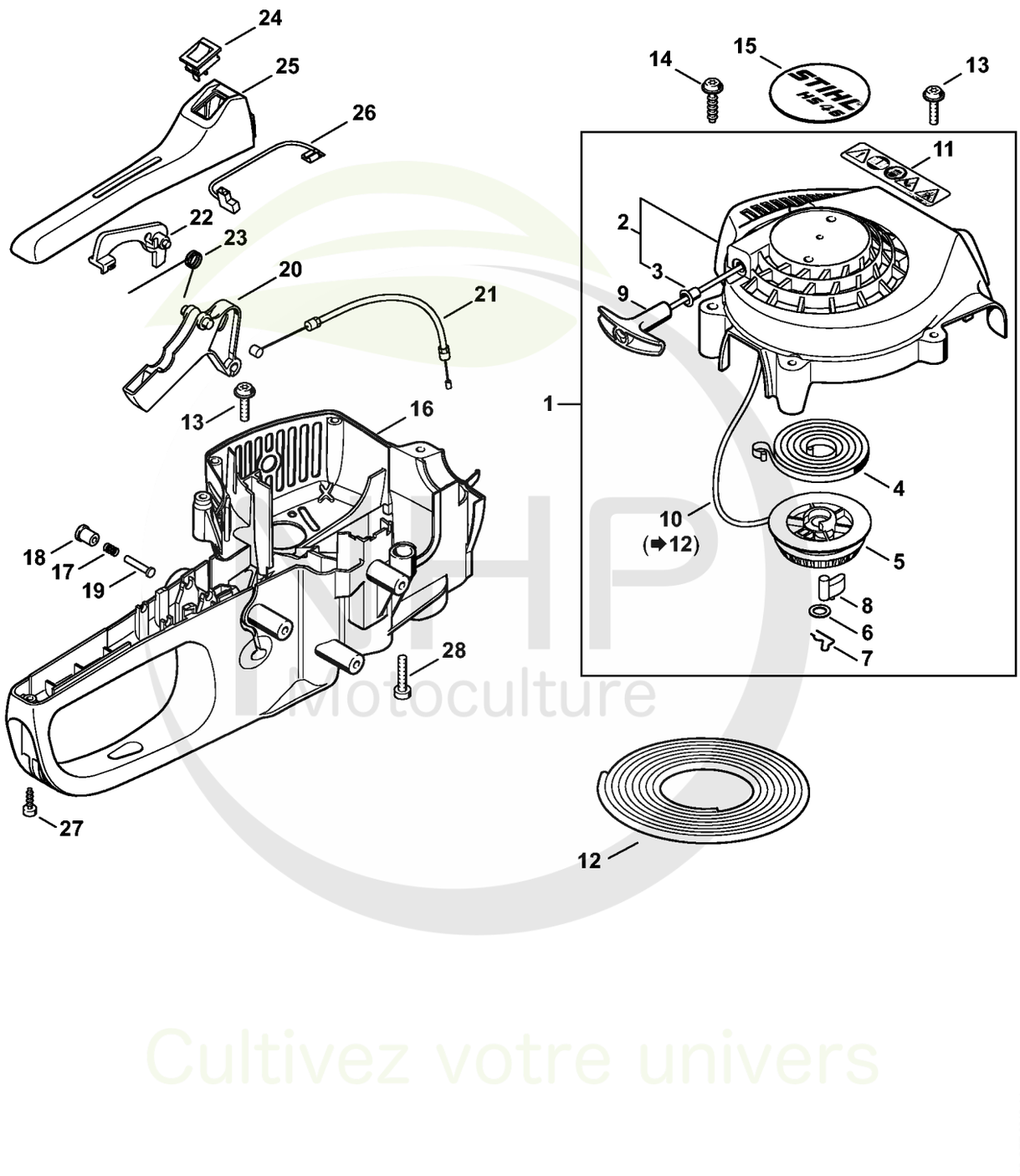

MHP Motoculture
Cultivez votre univers



CLIQUEZ SUR LES RÉFÉRENCES SOULIGNÉES

1 produit : accès direct à sa fiche NHP.
Plusieurs produits : recherche sur le site NHP.

25/26 références reliées au catalogue.

N - Dispositif de lancement, Carter de poignée 2-MIX

#	Numéro de pièce	Description	Quantité	Contient un ou plusieurs articles	Remarques
1	4228 080 2100	Carter de ventilateur avec lanceur	1	2 - 11	
2	4228 080 1800	Carter de ventilateur	1	3	
2	Z000 018 Z000	Pointeau d'admission	1		
3	9416 868 6650	Rivet 6,5x0,5x8,8	1		
3	Z000 019 Z006	Ressort de réglage	1		
4	4228 190 0600	Ressort de rappel	1		
4	1125 121 5000	Levier de réglage d'admission	1		
5	1123 195 0400	Poulie à câble	1		
5	1120 121 9200	Axe	1		
6	0000 958 0923	Rondelle	1		
6	0000 122 7101	Vis	1		
7	1118 195 3500	Ressort	1		
7	4241 129 0901	Joint de réglage	1		
8	1125 195 7200	Cliquet	1		
8	4241 121 4702	Membrane de réglage	1		
9	4140 195 3400	Poignée	1		
9	Z010 056 A040	Plaque de base de pompe à carburant	1		
10	1120 195 8200	Câble de lancement Ø 3x1060 mm	1		
10	4226 121 2700	Capuchon	1		
11	0000 967 7268	Pictogramme d'avertissement HS	1		
11	4140 121 0800	Couvercle	1		
12	0000 930 2208	Câble de lancement Ø 3 mm x 30,5 m	1		
12	4241 122 7100	Vis	4		
12	0000 930 2211	Câble de lancement Ø 3 mm x 60,8 m	1		
13	1123 121 7800	Tamis	1		
13	0000 951 1100	Vis	7		

NHP Motoculture
Cultivez votre univers



CLIQUEZ SUR LES RÉFÉRENCES SOULIGNÉES

1 produit : accès direct à sa fiche NHP.
Plusieurs produits : recherche sur le site NHP.

24/26 références reliées au catalogue.

N - Dispositif de lancement, Carter de poignée 2-MIX

#	Numéro de pièce	Description	Quantité	Contient un ou plusieurs articles	Remarques
14	1129 121 4800	Membrane de pompe	1		
14	9074 478 4140	Vis cylindrique IS-P6x25	2		
15	1123 129 0905	Joint de pompe	1		
15	4228 967 1500	Plaque matricule HS 45	1		
16	4134 121 0802	Couvercle	1		
16	4228 791 1002	Carter de poignée	1		
17	4229 122 6200	Vis de réglage de régime de ralenti	1		
17	0000 997 0603	Ressort de pression	1		
18	1125 122 4200	Pièce de serrage	1		
18	4228 182 9300	Bouton de gaz de démarrage	1		
19	1120 122 7800	Vis à tête bombée fraisée	1		
19	1113 182 8901	Boulon	1		
20	Z000 030 Z196	Vis H de richesse à haut régime	1		
20	4228 182 1000	Manette des gaz	1		
21	Z000 031 Z219	Vis L de richesse au ralenti	1		
21	4228 180 1101	Câble de commande des gaz	1		
22	4128 121 8901	Boulon	1		
22	4228 182 0800	Levier d'arrêt	1		
23	4137 121 8600	Rondelle	1		
23	0000 998 1003	Ressort coudé	1		
24	1120 122 9000	Circlip	1		
24	4229 430 0203	Commutateur d'arrêt	1		
25	4229 007 1700	Jeu de pièces de carburateur	1	7, 8, 14, 15	
25	4228 791 0603	Monture de poignée	1		
26	4228 440 1100	Câble de court-circuit	2		
27	9075 478 3015	Vis cylindrique IS-D4x15	1		

NHP Motoculture
Cultivez votre univers



CLIQUEZ SUR LES RÉFÉRENCES SOULIGNÉES

1 produit : accès direct à sa fiche NHP.
Plusieurs produits : recherche sur le site NHP.

1/1 références reliées au catalogue.

N - Dispositif de lancement, Carter de poignée 2-MIX

#	Numéro de pièce	Description	Quantité	Contient un ou plusieurs articles	Remarques
28	9075 478 4159	Vis cylindrique IS-D5x24	1		

NHP Motoculture
Cultivez votre univers



IDENTIFIEZ LE REPÈRE

Puis retrouvez la référence correspondante dans la nomenclature associée.

Ouvrir la nomenclature - page 16

R - Carburateur C1Q-S278 2-MIX

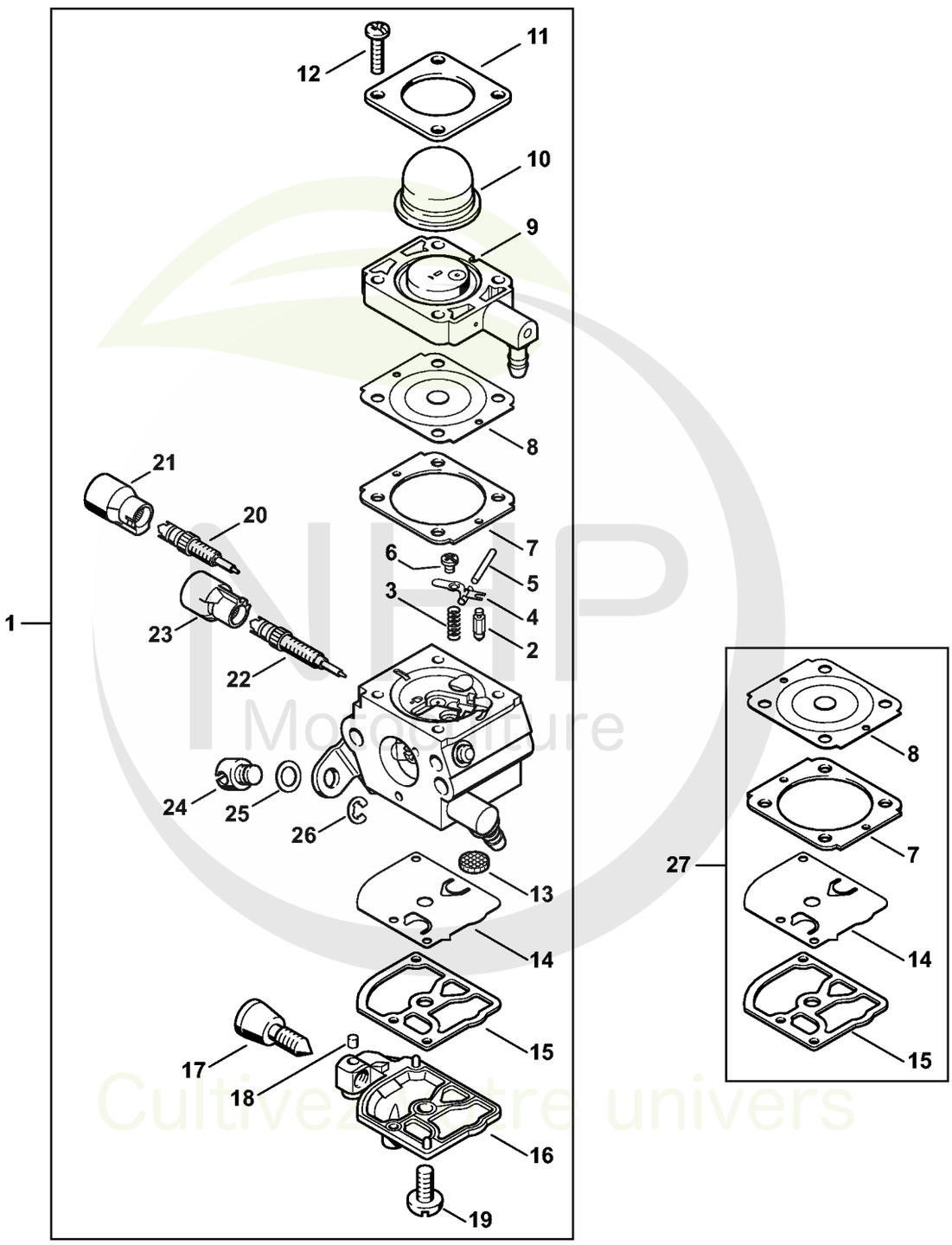

NHP Motoculture
Cultivez votre univers

CLIQUEZ SUR LES REFERENCES

CLIQUEZ SUR LES RÉFÉRENCES SOULIGNÉES

1 produit : accès direct à sa fiche NHP.
Plusieurs produits : recherche sur le site NHP.

25/25 références reliées au catalogue.

R - Carburateur C1Q-S278 2-MIX

#	Numéro de pièce	Description	Quantité	Contient un ou plusieurs articles	Remarques
1	4228 120 0610	Carburateur C1Q-S278C Jusqu'au numéro de série: 804748402	1	2 - 26	
2	Z000 018 Z000	Pointeau d'admission	1		
3	4128 122 3000	Ressort	1		
4	1125 121 5000	Levier de réglage d'admission	1		
5	1120 121 9200	Axe	1		
6	0000 122 7101	Vis	1		
7	4241 129 0901	Joint de réglage	1		
8	4241 121 4702	Membrane de réglage	1		
9	4140 120 2204	Bride	1		
10	4226 121 2700	Capuchon	1		
11	4140 121 0800	Couvercle	1		
12	4241 122 7100	Vis	4		
13	1123 121 7800	Tamis	1		
14	1129 121 4800	Membrane de pompe	1		
15	1123 129 0905	Joint de pompe	1		
16	4134 121 0802	Couvercle	1		
17	4140 122 6200	Vis de réglage de régime de ralenti	1		
18	1125 122 4200	Pièce de serrage	1		
19	1120 122 7800	Vis à tête bombée fraisée	1		
20	4241 122 6702	Vis H de richesse à haut régime	1		
21	4229 121 2701	Capuchon	1		
22	4140 122 6801	Vis L de richesse au ralenti	1		
23	Z010 061 Z013	Capuchon de limitation de course de régl	1		
24	4128 121 8901	Boulon	1		
25	4137 121 8600	Rondelle	1		

NHP Motoculture
Cultivez votre univers



CLIQUEZ SUR LES RÉFÉRENCES SOULIGNÉES

1 produit : accès direct à sa fiche NHP.
Plusieurs produits : recherche sur le site NHP.

2/2 références reliées au catalogue.

R - Carburateur C1Q-S278 2-MIX

#	Numéro de pièce	Description	Quantité	Contient un ou plusieurs articles	Remarques
26	1120 122 9000	Circlip	1		
27	4140 007 1061	Jeu de pièces de carburateur	1	7, 8, 14, 15	

NHP Motoculture
Cultivez votre univers



IDENTIFIEZ LE REPÈRE

Puis retrouvez la référence correspondante dans la nomenclature associée.

Ouvrir la nomenclature - page 19

X - Réducteur, Poignée tubulaire avec protège-main 2-MIX

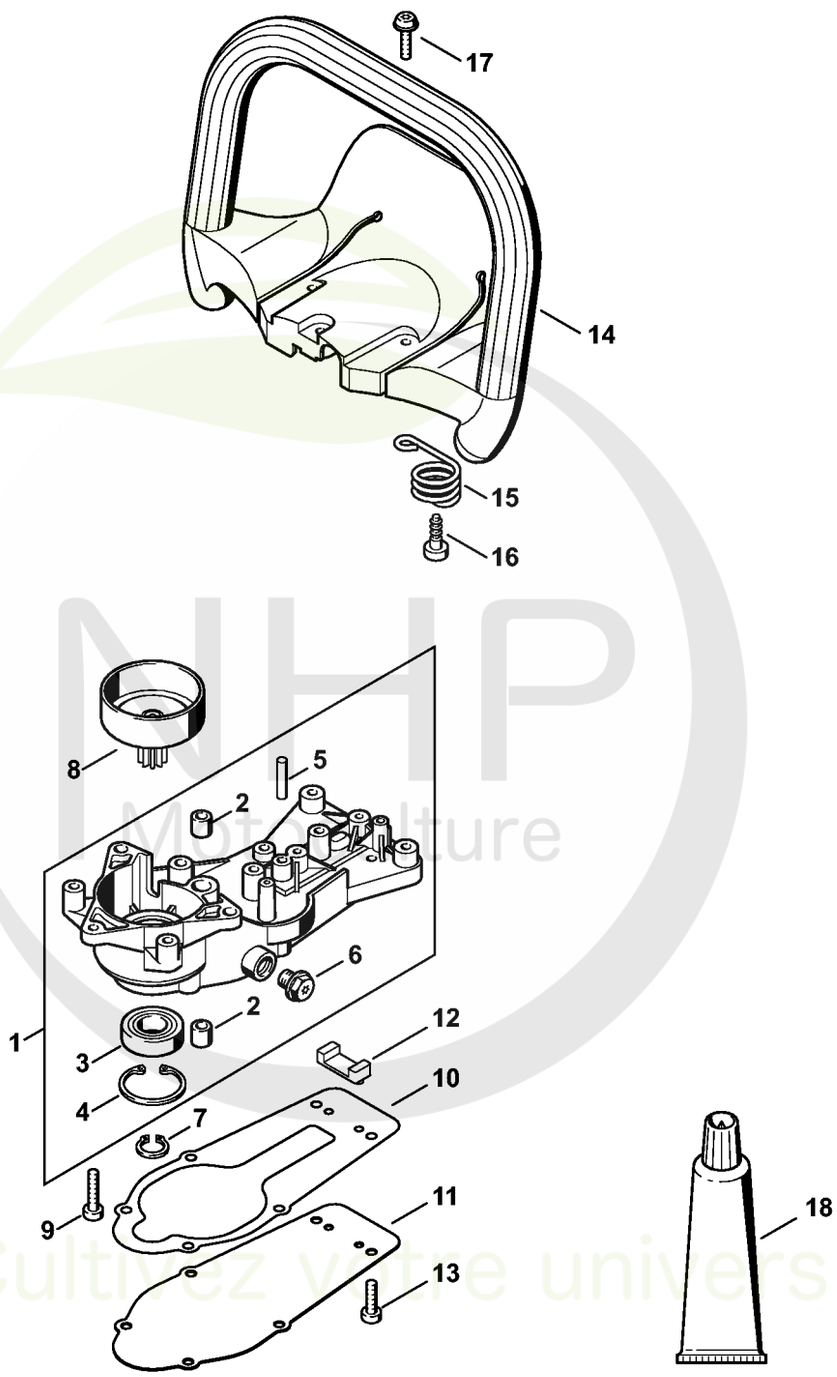

NHP Motoculture
Cultivez votre univers



CLIQUEZ SUR LES RÉFÉRENCES SOULIGNÉES

1 produit : accès direct à sa fiche NHP.
Plusieurs produits : recherche sur le site NHP.

19/19 références reliées au catalogue.

X - Réducteur, Poignée tubulaire avec protège-main 2-MIX

#	Numéro de pièce	Description	Quantité	Contient un ou plusieurs articles	Remarques
1	4228 640 0501	Carter du réducteur	1	2 - 6	
2	4228 642 9700	Douille	2		
3	9503 003 5290	Roulement rainuré à billes 6002-2RS	1		
4	9456 621 3600	Circlips 32x1,2	1		
5	9381 651 2640	Goupille cylindrique 5x24	1		
6	4119 713 6500	Vis de fermeture	1		
7	9455 621 1380	Circlip 14x1	1		
8	4228 160 2901	Cloche d'embrayage	1		
9	9075 478 4159	Vis cylindrique IS-D5x24	3		
10	4228 649 0302	Joint	1		
11	4228 641 0400	Couvercle du réducteur	1		
12	4228 649 0301	Joint	1		
13	9075 478 4085	Vis cylindrique IS-D5x18	6		
14	4228 791 0101	Poignée tubulaire avec protège-main	1		
15	4203 708 0800	Ressort	2		
16	9074 478 4143	Vis cylindrique IS-P6x26	2		
16	9074 478 4545	Vis cylindrique IS-P6x26,5	2		
17	0000 951 1100	Vis	3		
18	0781 120 1109	Graisse universelle (tube de 80 g)	1		

NHP Motoculture
Cultivez votre univers



IDENTIFIEZ LE REPÈRE

Puis retrouvez la référence correspondante dans la nomenclature associée.

Ouvrir la nomenclature - page 21

Y - Barre de coupe, Outils

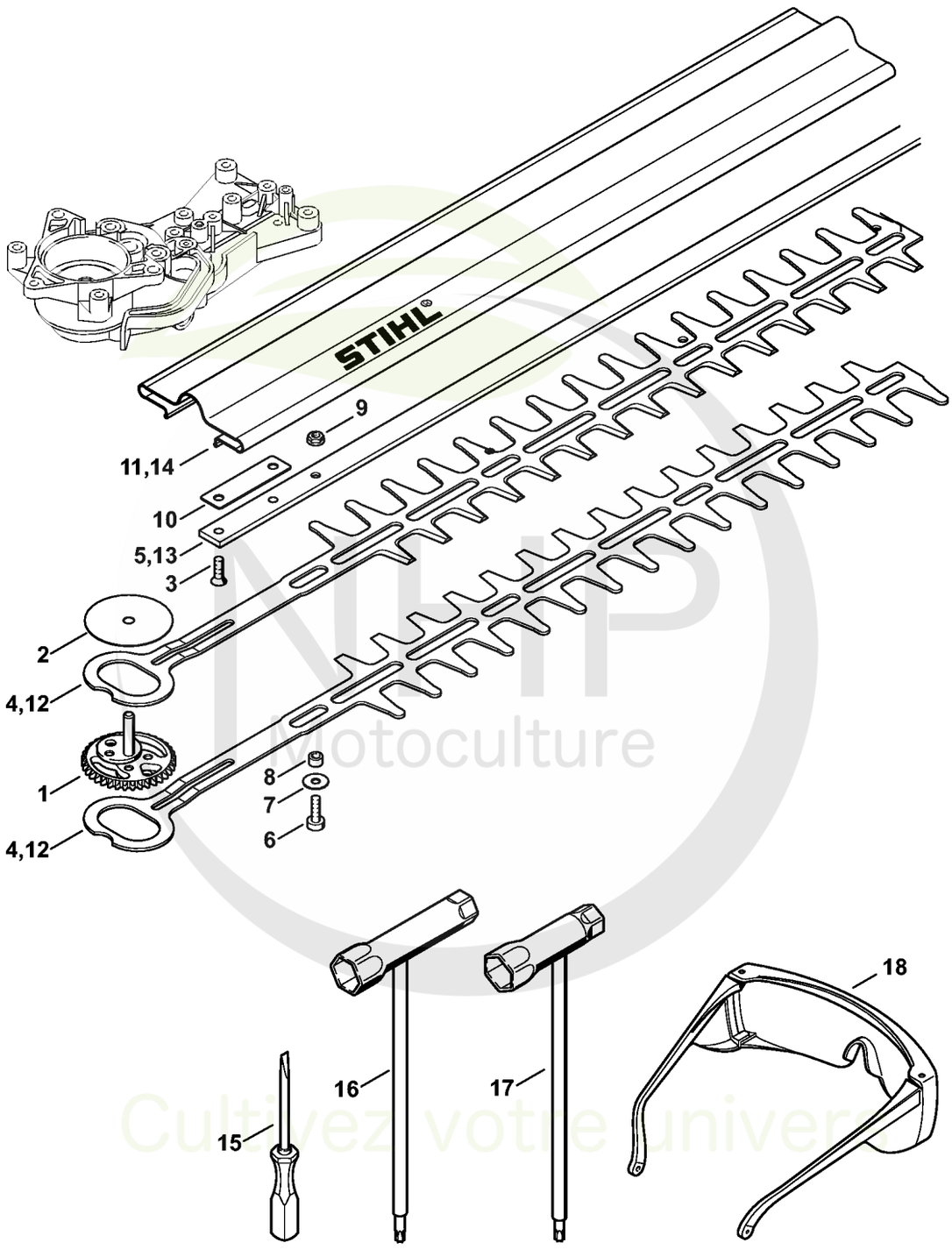

MHP Motoculture
Cultivez votre univers



CLIQUEZ SUR LES RÉFÉRENCES SOULIGNÉES

1 produit : accès direct à sa fiche NHP.
Plusieurs produits : recherche sur le site NHP.

13/14 références reliées au catalogue.

Y - Barre de coupe, Outils

#	Numéro de pièce	Description	Quantité	Contient un ou plusieurs articles	Remarques
1	4228 640 7505	Pignon	1		
2	4228 642 8700	Rondelle de butée	1		
3	9064 371 0985	Vis à tête fraisée M5x16	2		
4	4228 710 6050	Couteau 450 mm / 18"	1		2 pièces
5	4228 641 4600	Glissière de guidage 450 mm	1		
6	9022 341 0980	Vis cylindrique IS M5x16	1		(quantité suivant besoin)
7	4237 958 0500	Rondelle	1		(quantité suivant besoin)
8	4228 641 4900	Douille 4,85 mm	1		(quantité suivant besoin)
9	9216 263 0700	Écrou à six pans M5	1		(quantité suivant besoin)
10	4228 641 4700	Pièce intercalaire 450 mm	1		
11	4228 790 9200	Protège-couteaux 450 mm / 18"	1		
15	0000 890 2300	Tournevis	1		
17	4128 890 3400	Clé multiple	1		
18	0000 884 0307	Lunettes de protection	1		

NHP Motoculture
Cultivez votre univers



IDENTIFIEZ LE REPÈRE

Puis retrouvez la référence correspondante dans la nomenclature associée.

Ouvrir la nomenclature - page 23

Z - Déflecteur

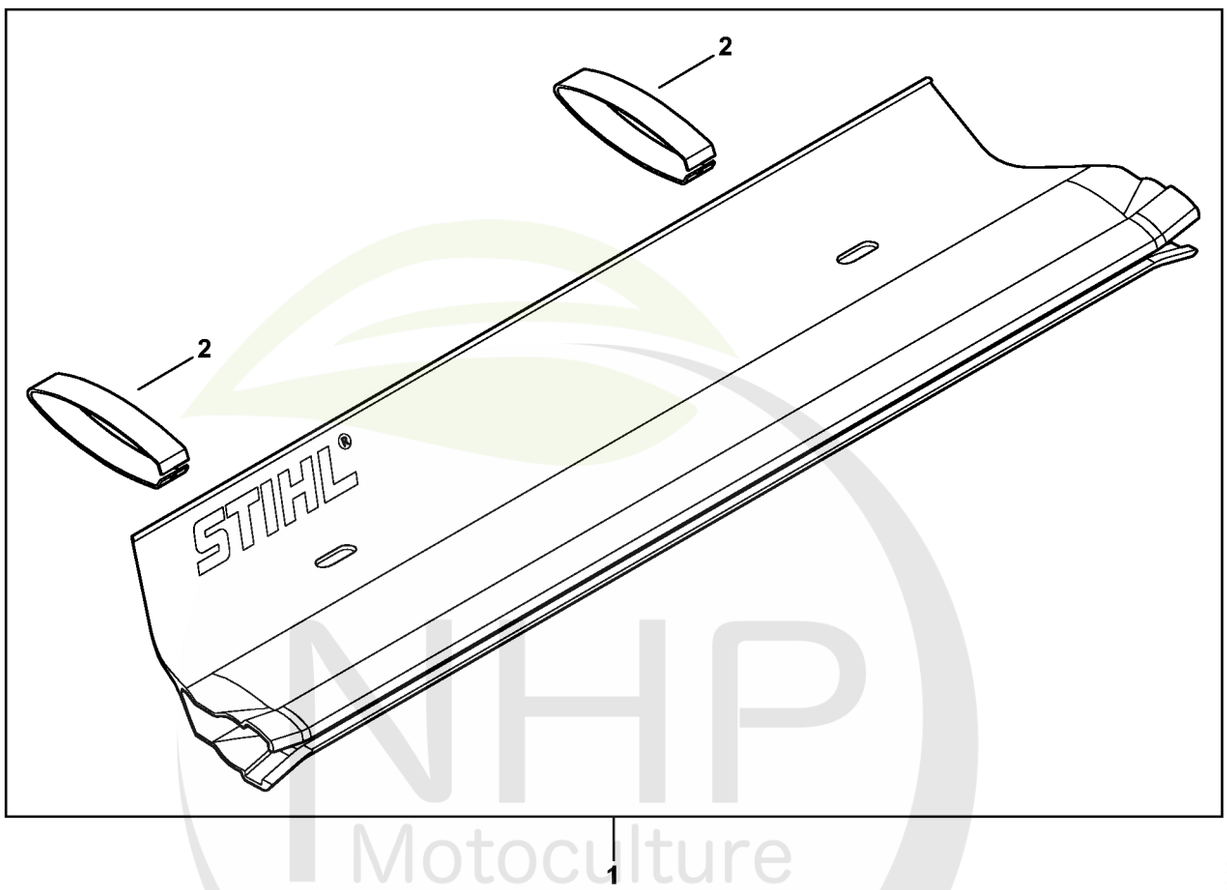

4228-GET-0024-A0

NHP Motoculture
Cultivez votre univers



CLIQUEZ SUR LES RÉFÉRENCES SOULIGNÉES

1 produit : accès direct à sa fiche NHP.
Plusieurs produits : recherche sur le site NHP.

2/2 références reliées au catalogue.

Z - Déflecteur

#	Numéro de pièce	Description	Quantité	Contient un ou plusieurs articles	Remarques
1	4859 740 3300	Déflecteur 500 mm / 20"	1	2	
2	4859 748 0400	Agrafe	2		

NHP Motoculture
Cultivez votre univers



IDENTIFIEZ LE REPÈRE

Puis retrouvez la référence correspondante dans la nomenclature associée.

Ouvrir la nomenclature - page 25

AA - Numéro de machine

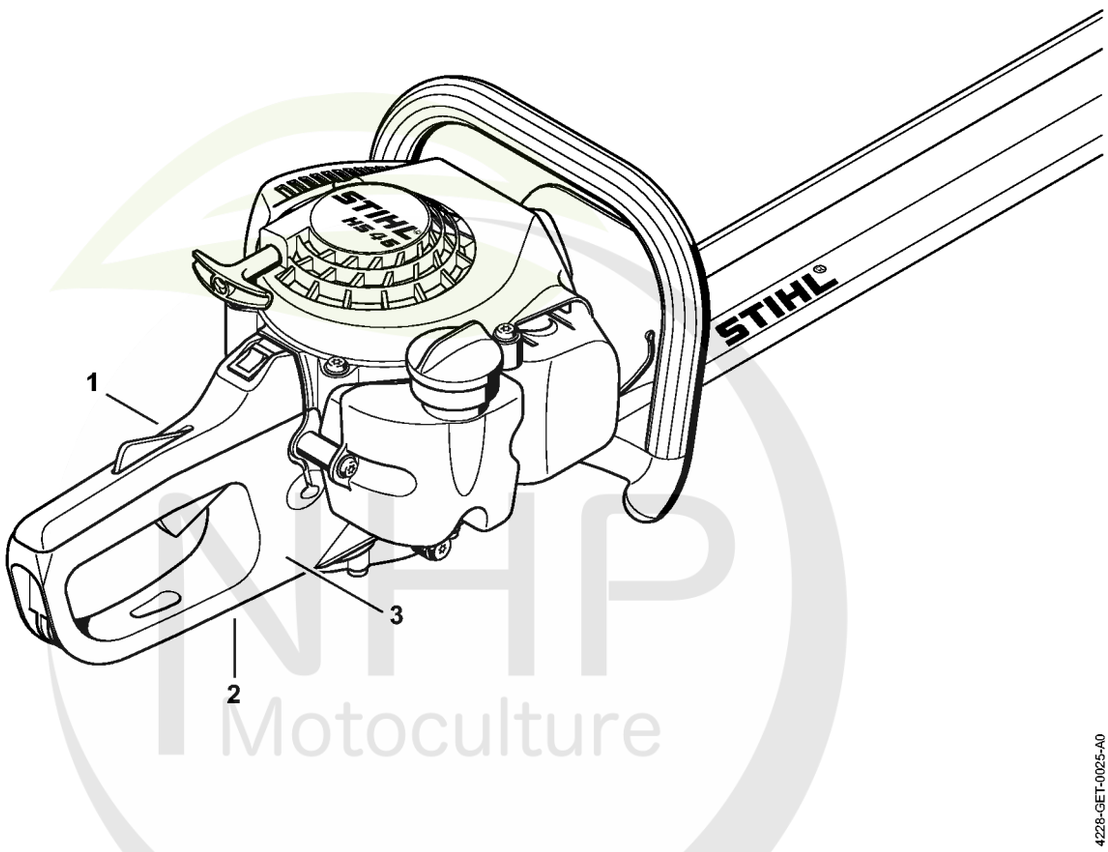

4228-GET-0025-A0

NHP Motoculture
Cultivez votre univers



CLIQUEZ SUR LES RÉFÉRENCES SOULIGNÉES

1 produit : accès direct à sa fiche NHP.
Plusieurs produits : recherche sur le site NHP.

0/0 références reliées au catalogue.

AA - Numéro de machine

#	Numéro de pièce	Description	Quantité	Contient un ou plusieurs articles	Remarques
1		Emplacement du numéro de machine	1		Production D
2		Emplacement du numéro de machine	1		Production USA/ CN
3		Emplacement du numéro de machine	1		Production D

NHP Motoculture
Cultivez votre univers



IDENTIFIEZ LE REPÈRE

Puis retrouvez la référence correspondante dans la nomenclature associée.

Ouvrir la nomenclature - page 27

Consommables et matières auxiliaires

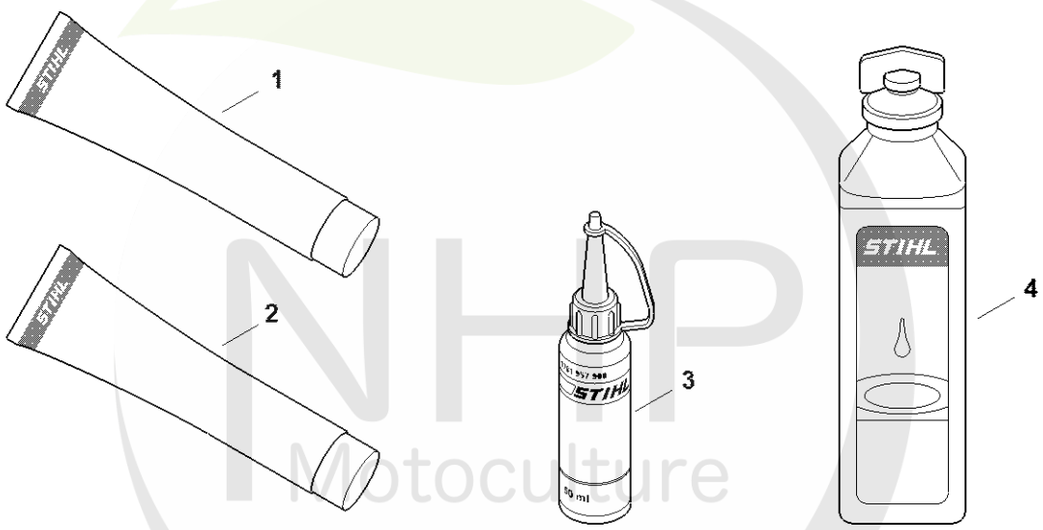

0000-GET-0169-A0

NHP Motoculture
Cultivez votre univers



CLIQUEZ SUR LES RÉFÉRENCES SOULIGNÉES

1 produit : accès direct à sa fiche NHP.
Plusieurs produits : recherche sur le site NHP.

13/13 références reliées au catalogue.

Consommables et matières auxiliaires

#	Numéro de pièce	Description	Quantité	Contient un ou plusieurs articles	Remarques
1	0781 120 1021	Graisse universelle (tube de 40 g)	1		
1	0781 120 1021	Graisse universelle (tube de 40 g)	1		
1	0781 120 1109	Graisse universelle (tube de 80 g)	1		
1	0781 120 1109	Graisse universelle (tube de 80 g)	1		
1	0781 120 1110	Graisse multifonctionnelle 225 g	1		
1	0781 120 1110	Graisse multifonctionnelle 225 g	1		
2	0783 830 2000	Pâte d'étanchéité Dirko HT rouge	1		
2	0783 830 2000	Pâte d'étanchéité Dirko HT rouge	1		
3	0781 957 9000	Produit antifriction OH 723	1		
3	0781 957 9000	Produit antifriction OH 723	1		
4	0781 319 8401	HP 100ml	1		
4	0781 319 8052	HP Super 100ml	1		
4	0781 319 8060	HP Ultra 100ml	1		

NHP Motoculture
Cultivez votre univers