ÉCLATÉ INTERACTIF NHP MOTOCULTURE
Identifiez le repère, puis cliquez sur la référence soulignée.
Les références non soulignées ne sont pas retrouvées dans l'export.

HS 45

Liste des pièces
18.03.2025
France, français

Table des matières

A - Carter, Cylindre 2
C - Dispositif d'allumage, Silencieux 4
F - Filtre à air, Bride intermédiaire 6
J - Réservoir d'essence 9
K - Dispositif de lancement, Carter de poignée 11
M - Carburateur 4228/15 14
O - Carburateur C1Q-S169, C1Q-S170, C1Q-S70, C1Q-S150 17
S - Carburateur C1Q-S67 21
T - Carburateur C1Q-S54 24
U - Carburateur C1Q-S49 28
V - Réducteur, Poignée tubulaire avec protège-main 31
Y - Barre de coupe, Outils 33
Z - Déflecteur 35
AA - Numéro de machine 37
Consommables et matières auxiliaires 39

Cultivez votre univers



IDENTIFIEZ LE REPÈRE

Puis retrouvez la référence correspondante dans la nomenclature associée.

Ouvrir la nomenclature - page 3

A - Carter, Cylindre

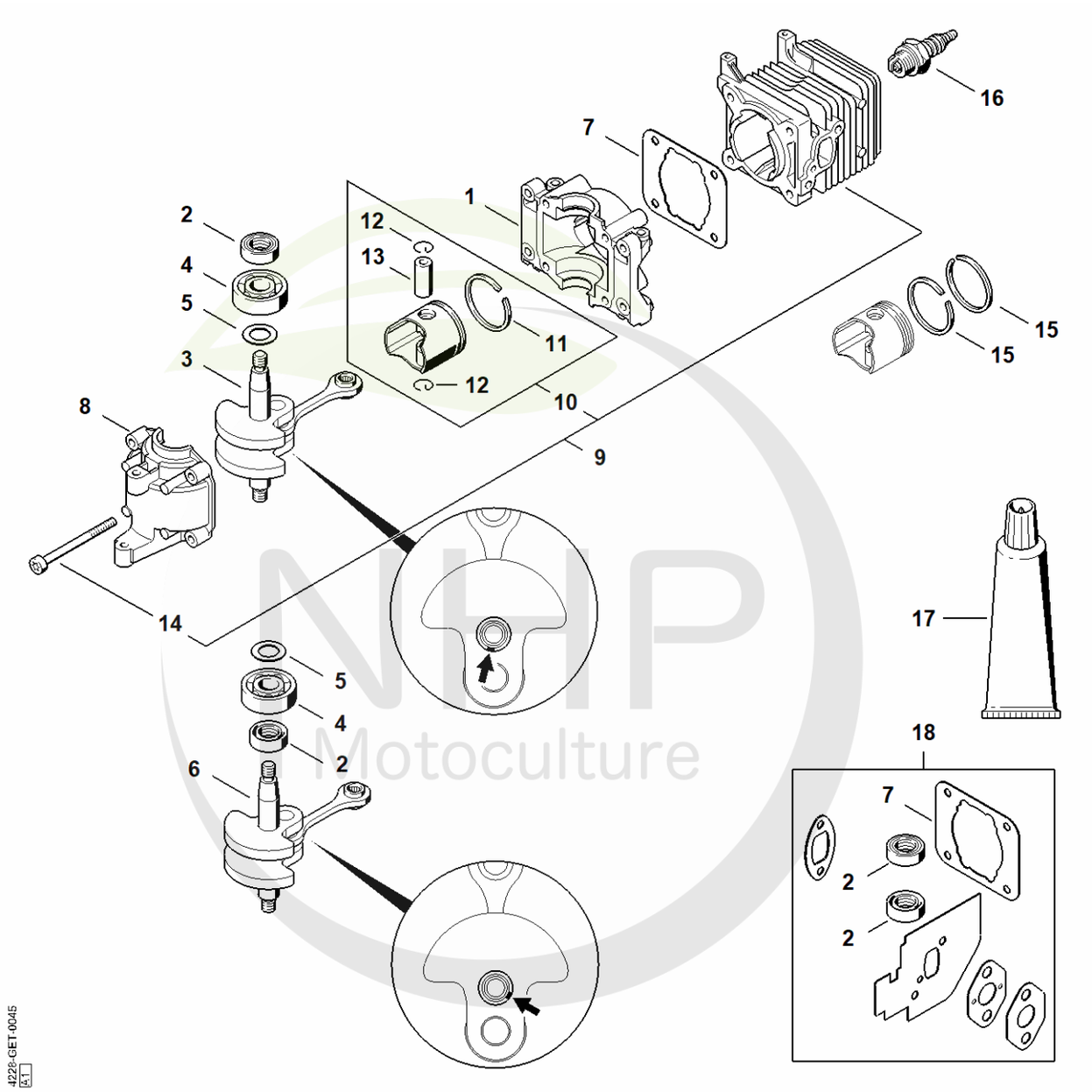

NHP Motoculture
Cultivez votre univers



CLIQUEZ SUR LES RÉFÉRENCES SOULIGNÉES

1 produit : accès direct à sa fiche NHP.
Plusieurs produits : recherche sur le site NHP.

16/18 références reliées au catalogue.

A - Carter, Cylindre

#	Numéro de pièce	Description	Quantité	Contient un ou plusieurs articles	Remarques
1	4140 021 0300	Carter de vilebrequin	1		
2	9639 003 1230	Bague d'étanchéité 12x22x7	2		
3	4140 036 0300	Rondelle	2		
4	9503 003 0246	Roulement rainuré à billes 6201	2		
5	4228 030 0402	Vilebrequin Au-dessus du numéro de série: 161946516	1		
6	4228 030 0400	Vilebrequin Jusqu'au numéro de série: 275617627	1		
7	4140 029 2300	Joint de cylindre	1		
8	4140 021 2500	Carter inférieur	1		
9	4140 020 1204	Cylindre avec piston Ø 34 mm	1	10 - 14	
10	4140 030 2004	Piston Ø 34 mm	1	11 - 13	
11	4144 034 3000	Segment de piston Ø 34x1,2 mm	1		
12	9463 650 0807	Jonc d'arrêt 8x0,7	2		
13	4137 034 1500	Axe de piston 8x5x22	1		
14	9075 478 4268	Vis cylindrique IS-D5x60	4		
15	4137 034 3000	Segment de piston Ø 34x1,5 mm Jusqu'au numéro de série: 805573249	2		
16	0000 400 7000	Bougie NGK BPMR7A	1		
17	0783 830 2000	Pâte d'étanchéité Dirko HT rouge	1		
18	4228 007 1050	Jeu de joints	1	2, 7	

NHP Motoculture
Cultivez votre univers



IDENTIFIEZ LE REPÈRE

Puis retrouvez la référence correspondante dans la nomenclature associée.

Ouvrir la nomenclature - page 5

C - Dispositif d'allumage, Silencieux

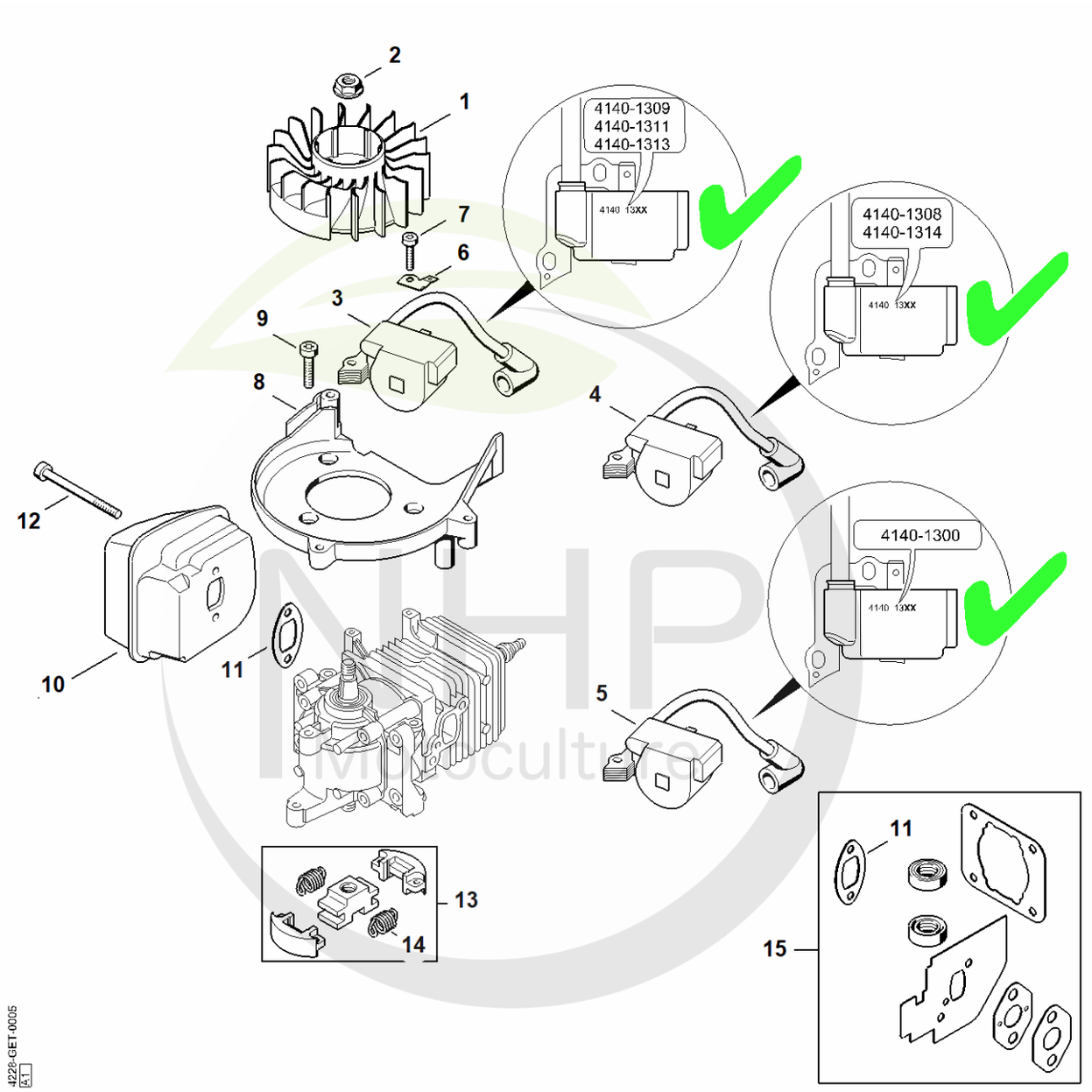

NHP
Mycoculture
Cultivez votre univers



CLIQUEZ SUR LES RÉFÉRENCES SOULIGNÉES

1 produit : accès direct à sa fiche NHP.
Plusieurs produits : recherche sur le site NHP.

14/14 références reliées au catalogue.

C - Dispositif d'allumage, Silencieux

#	Numéro de pièce	Description	Quantité	Contient un ou plusieurs articles	Remarques
1	4140 400 1200	Rotor	1		
2	0000 955 0802	Écrou à embase M8x1	1		
4	4140 400 1314	Module d'allumage Jusqu'au numéro de série: 805573249	1		
5	4140 400 1300	Module d'allumage Jusqu'au numéro de série: 275617627	1		
6	4140 431 2100	Languette enfichable	1		
7	9075 478 3023	Vis cylindrique IS-D4x22	2		
8	4228 084 1100	Carter en volute	1		
9	9075 478 4159	Vis cylindrique IS-D5x24	3		
10	4228 140 0600	Silencieux	1		
11	4140 149 0602	Joint de silencieux	1		
12	9075 478 4268	Vis cylindrique IS-D5x60	2		
13	4228 160 2000	Embrayage	1	14	
14	4228 162 7903	Ressort de tension	2		
15	4228 007 1050	Jeu de joints	1	11	

NHP Motoculture
Cultivez votre univers



IDENTIFIEZ LE REPÈRE

Puis retrouvez la référence correspondante dans la nomenclature associée.

Ouvrir la nomenclature - page 7

F - Filtre à air, Bride intermédiaire

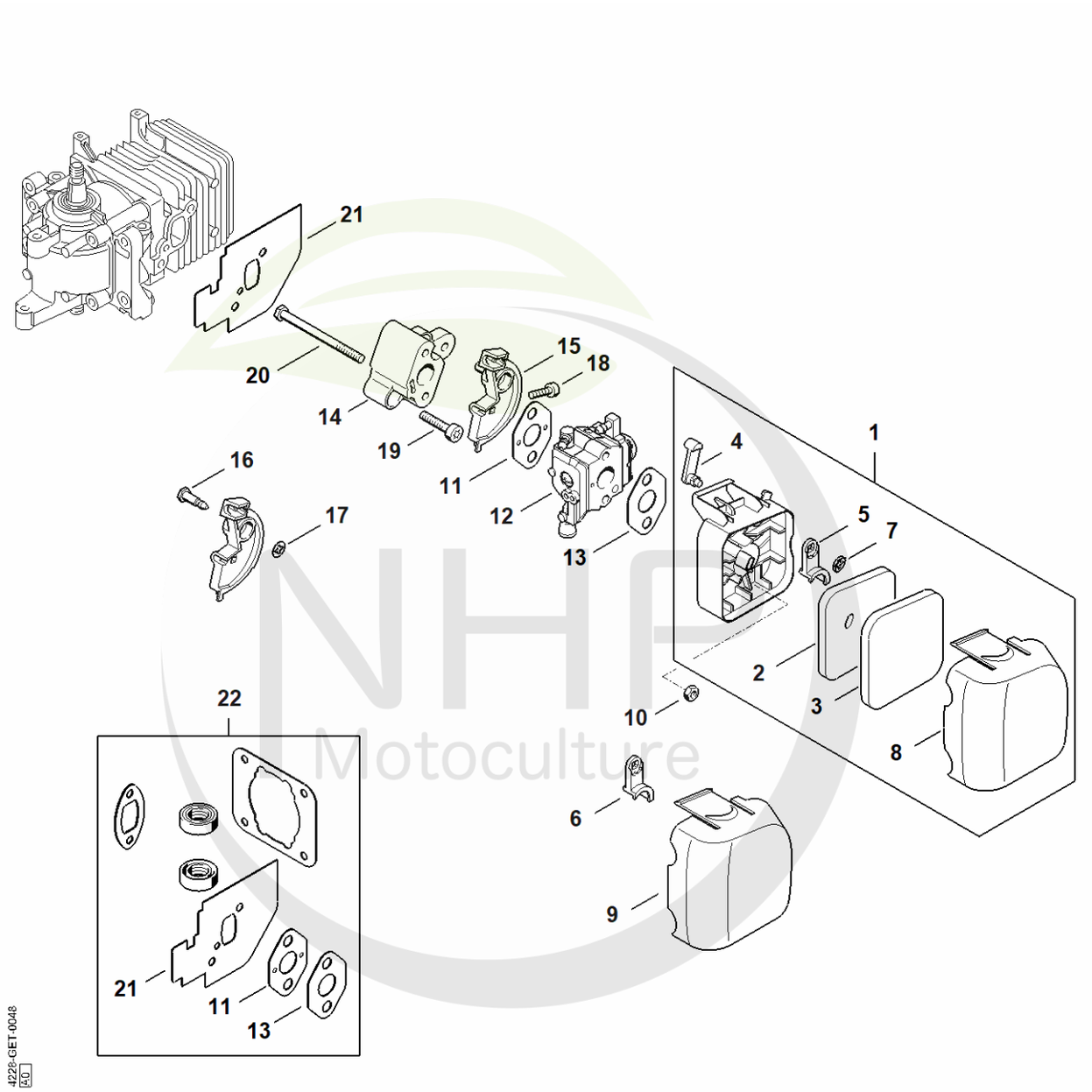

NHP Motoculture
Cultivez votre univers

CLIQUEZ SUR LES REFERENCES

CLIQUEZ SUR LES RÉFÉRENCES SOULIGNÉES

1 produit : accès direct à sa fiche NHP.
Plusieurs produits : recherche sur le site NHP.

14/18 références reliées au catalogue.

F - Filtre à air, Bride intermédiaire

#	Numéro de pièce	Description	Quantité	Contient un ou plusieurs articles	Remarques
1	4228 140 2850	Boîtier de filtre	1	2 - 5, 7, 8	
2	4140 124 2800	Filtre	1		
3	4228 124 1500	Préfiltre	1		
4	4140 141 3700	Levier	1		
5	4140 141 3801	Volet de démarrage Au-dessus du numéro de série: 161946516	1		
6	4140 141 3800	Volet de démarrage Jusqu'au numéro de série: 275617627	1		
7	9417 003 7512	Clip-écrou 4,0x9,6x1,8	1		
8	4228 141 0502	Couvercle de filtre Au-dessus du numéro de série: 161946516	1		
9	4228 141 0500	Couvercle de filtre Jusqu'au numéro de série: 275617627	1		
10	9210 261 0700	Écrou à six pans M5	2		
11	4140 129 0900	Joint	1		
12	4228 120 0615	Carburateur 4228/15	1		
12	4228 120 0608	Carburateur C1Q-S169E	1		
12	4228 120 0609	Carburateur C1Q-S170D Au-dessus du numéro de série: 800265406	1		seulement livrable au Brésil
12	4228 120 0603	Carburateur C1Q-S67 Jusqu'au numéro de série: 275617627	1		
12	4228 120 0601	Carburateur C1Q-S54B Au-dessus du numéro de série: 148411908 Jusqu'au numéro de série: 275617627	1		
12	4228 120 0600	Carburateur C1Q-S49B Jusqu'au numéro de série: 275617627	1		
13	4114 149 1205	Joint	1		

NHP Motoculture
Cultivez votre univers



CLIQUEZ SUR LES RÉFÉRENCES SOULIGNÉES

1 produit : accès direct à sa fiche NHP.
Plusieurs produits : recherche sur le site NHP.

8/9 références reliées au catalogue.

F - Filtre à air, Bride intermédiaire

#	Numéro de pièce	Description	Quantité	Contient un ou plusieurs articles	Remarques
14	4140 121 1602	Bride intermédiaire	1		
15	4140 182 7602	Pièce de serrage Au-dessus du numéro de série: 163511441	1		
16	4137 123 8900	Boulon Jusqu'au numéro de série: 275617627	1		
17	9417 003 7512	Clip-écrou 4,0x9,6x1,8 Jusqu'au numéro de série: 805440378	1		
18	9022 313 0680	Vis cylindrique IS M4x16	1		
19	9075 478 4159	Vis cylindrique IS-D5x24	2		
20	9007 319 1135	Vis à six pans M5x65	2		
21	4228 129 0905	Joint	1		
22	4228 007 1050	Jeu de joints	1	11, 13, 21	

NHP Motoculture
Cultivez votre univers



IDENTIFIEZ LE REPÈRE

Puis retrouvez la référence correspondante dans la nomenclature associée.

Ouvrir la nomenclature - page 10

J - Réservoir d'essence

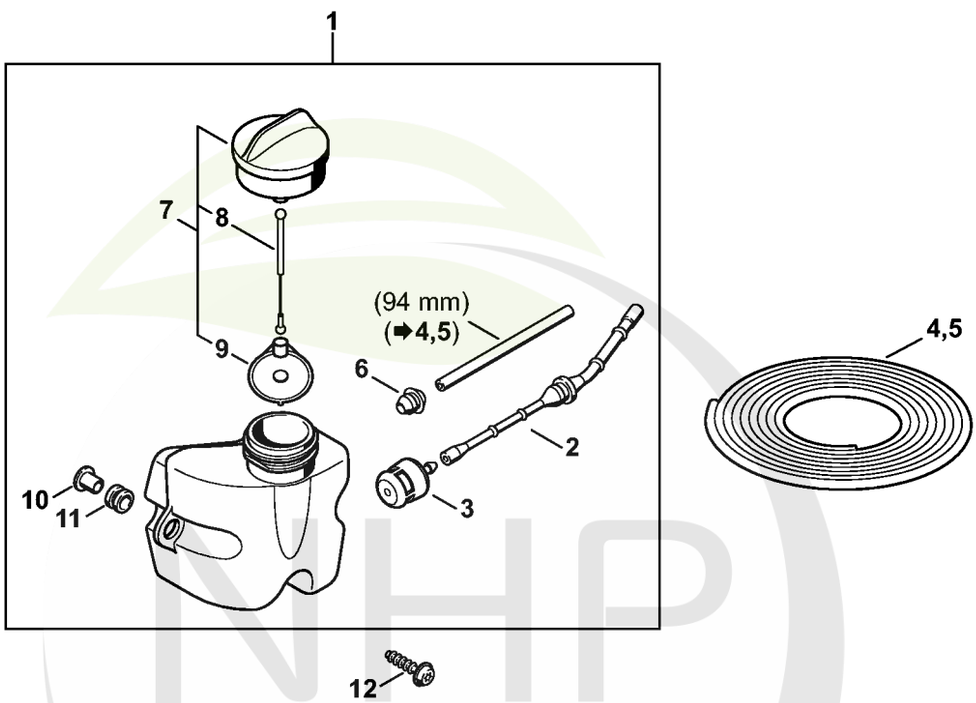

NHP Motoculture
Cultivez votre univers



CLIQUEZ SUR LES RÉFÉRENCES SOULIGNÉES

1 produit : accès direct à sa fiche NHP.
Plusieurs produits : recherche sur le site NHP.

12/12 références reliées au catalogue.

J - Réservoir d'essence

#	Numéro de pièce	Description	Quantité	Contient un ou plusieurs articles	Remarques
1	4228 350 0410	Réservoir d'essence	1	2, 3, 6 - 11	
2	4228 358 0800	Tuyau	1		
3	0000 350 3503	Crépine d'aspiration	1		
4	0000 930 2803	Tuyau 3,1x5,7 mm x 1 m, R3	1		
5	0712 923 8004	Tuyau 3,1x5,7 mm x 10 m, R3	1		
6	0000 989 0516	Douille	1		
7	4226 350 0503	Bouchon de réservoir	1	8, 9	
8	4226 350 0900	Corde	1		
9	0000 353 0800	Pièce de sùreté	1		
10	0000 351 3201	Douille	3		
11	1125 084 8900	Douille	3		
12	9074 478 4140	Vis cylindrique IS-P6x25	3		

NHP Motoculture
Cultivez votre univers



IDENTIFIEZ LE REPÈRE

Puis retrouvez la référence correspondante dans la nomenclature associée.

Ouvrir la nomenclature - page 12

K - Dispositif de lancement, Carter de poignée

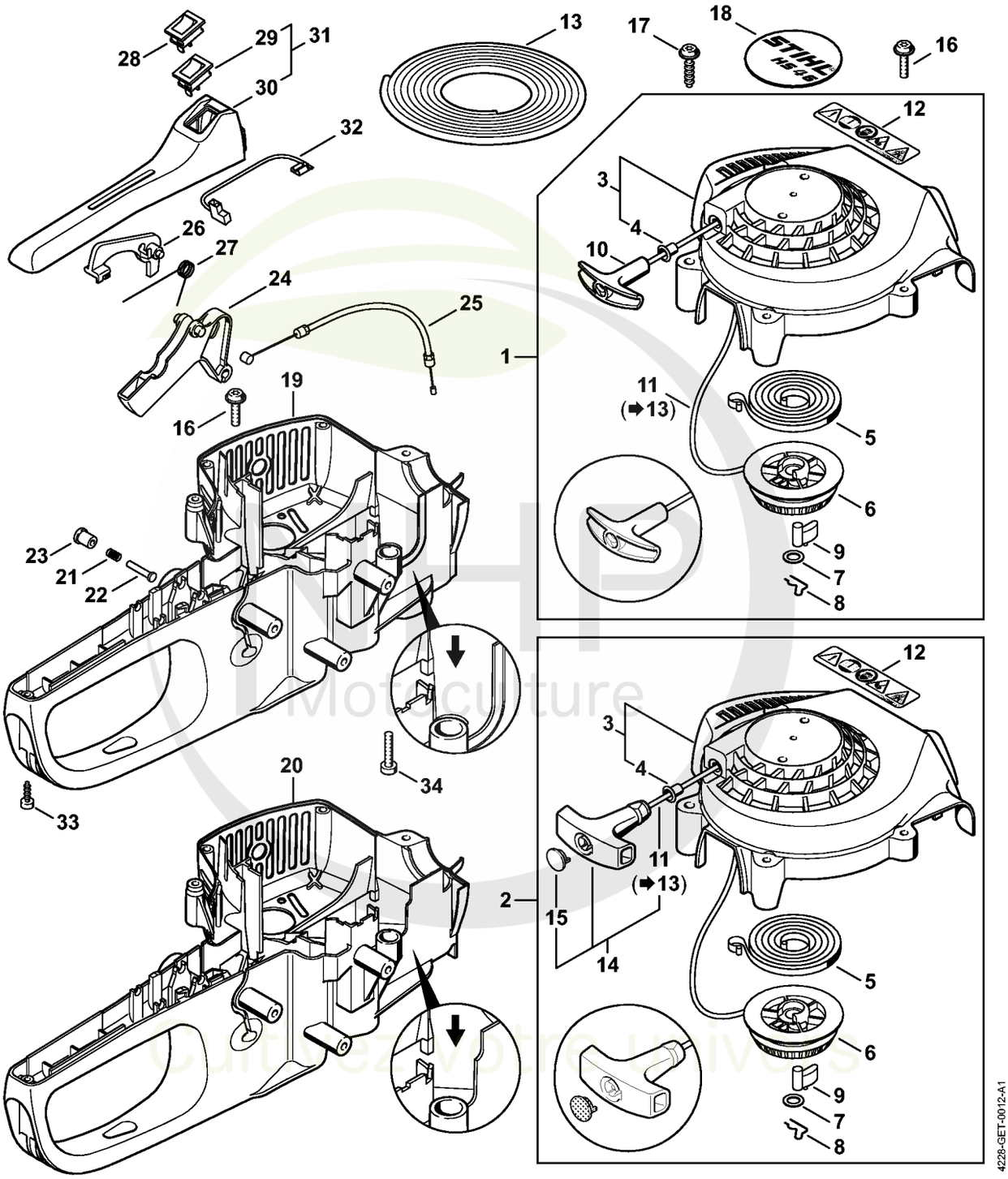



CLIQUEZ SUR LES RÉFÉRENCES SOULIGNÉES

1 produit : accès direct à sa fiche NHP.
Plusieurs produits : recherche sur le site NHP.

21/21 références reliées au catalogue.

K - Dispositif de lancement, Carter de poignée

#	Numéro de pièce	Description	Quantité	Contient un ou plusieurs articles	Remarques
1	4228 080 2100	Carter de ventilateur avec lanceur Au-dessus du numéro de série: 166785273	1	3 - 12	
2	4228 080 2101	Carter de ventilateur avec lanceur Jusqu'au numéro de série: 805830548	1	3 - 9, 11, 14, 15	
3	4228 080 1800	Carter de ventilateur	1	4	
4	9416 868 6650	Rivet 6,5x0,5x8,8	1		
5	4228 190 0600	Ressort de rappel	1		
6	1123 195 0400	Poulie à câble	1		
7	0000 958 0923	Rondelle	1		
8	1118 195 3500	Ressort	1		
9	1125 195 7200	Cliquet	1		
10	4140 195 3400	Poignée	1		
11	1120 195 8200	Câble de lancement Ø 3x1060 mm	1		
12	0000 967 7268	Pictogramme d'avertissement HS	1		
13	0000 930 2208	Câble de lancement Ø 3 mm x 30,5 m	1		
13	0000 930 2211	Câble de lancement Ø 3 mm x 60,8 m	1		
14	0000 190 3404	Poignée ElastoStart Ø 3 mm Jusqu'au numéro de série: 805830548	1	11, 15	
15	0000 195 7000	Capuchon Jusqu'au numéro de série: 805830548	1		
16	0000 951 1100	Vis	7		
17	9074 478 4140	Vis cylindrique IS-P6x25	2		
18	4228 967 1500	Plaque matricule HS 45	1		
19	4228 791 1002	Carter de poignée Au-dessus du numéro de série: 805209567	1		
20	4228 791 1000	Carter de poignée Jusqu'au numéro de série: 805573249	1		

NHP Motoculture
Cultivez votre univers



CLIQUEZ SUR LES RÉFÉRENCES SOULIGNÉES

1 produit : accès direct à sa fiche NHP.
Plusieurs produits : recherche sur le site NHP.

14/14 références reliées au catalogue.

K - Dispositif de lancement, Carter de poignée

#	Numéro de pièce	Description	Quantité	Contient un ou plusieurs articles	Remarques
21	0000 997 0603	Ressort de pression	1		
22	1113 182 8901	Boulon	1		
23	4228 182 9300	Bouton de gaz de démarrage	1		
24	4228 182 1000	Manette des gaz	1		
25	4228 180 1101	Câble de commande des gaz	1		
26	4228 182 0800	Levier d'arrêt	1		
27	0000 998 1003	Ressort coudé	1		
28	4228 430 0200	Commutateur d'arrêt	1		
29	4229 430 0203	Commutateur d'arrêt Au-dessus du numéro de série: 805389565	1		
30	4228 791 0603	Monture de poignée Au-dessus du numéro de série: 805389565	1		
31	4228 790 0650	Monture de poignée	1	29, 30	
32	4228 440 1100	Câble de court-circuit	2		
33	9075 478 3015	Vis cylindrique IS-D4x15	1		
34	9075 478 4159	Vis cylindrique IS-D5x24	1		

NHP Motoculture
Cultivez votre univers



IDENTIFIEZ LE REPÈRE

Puis retrouvez la référence correspondante dans la nomenclature associée.

Ouvrir la nomenclature - page 15

M - Carburateur 4228/15

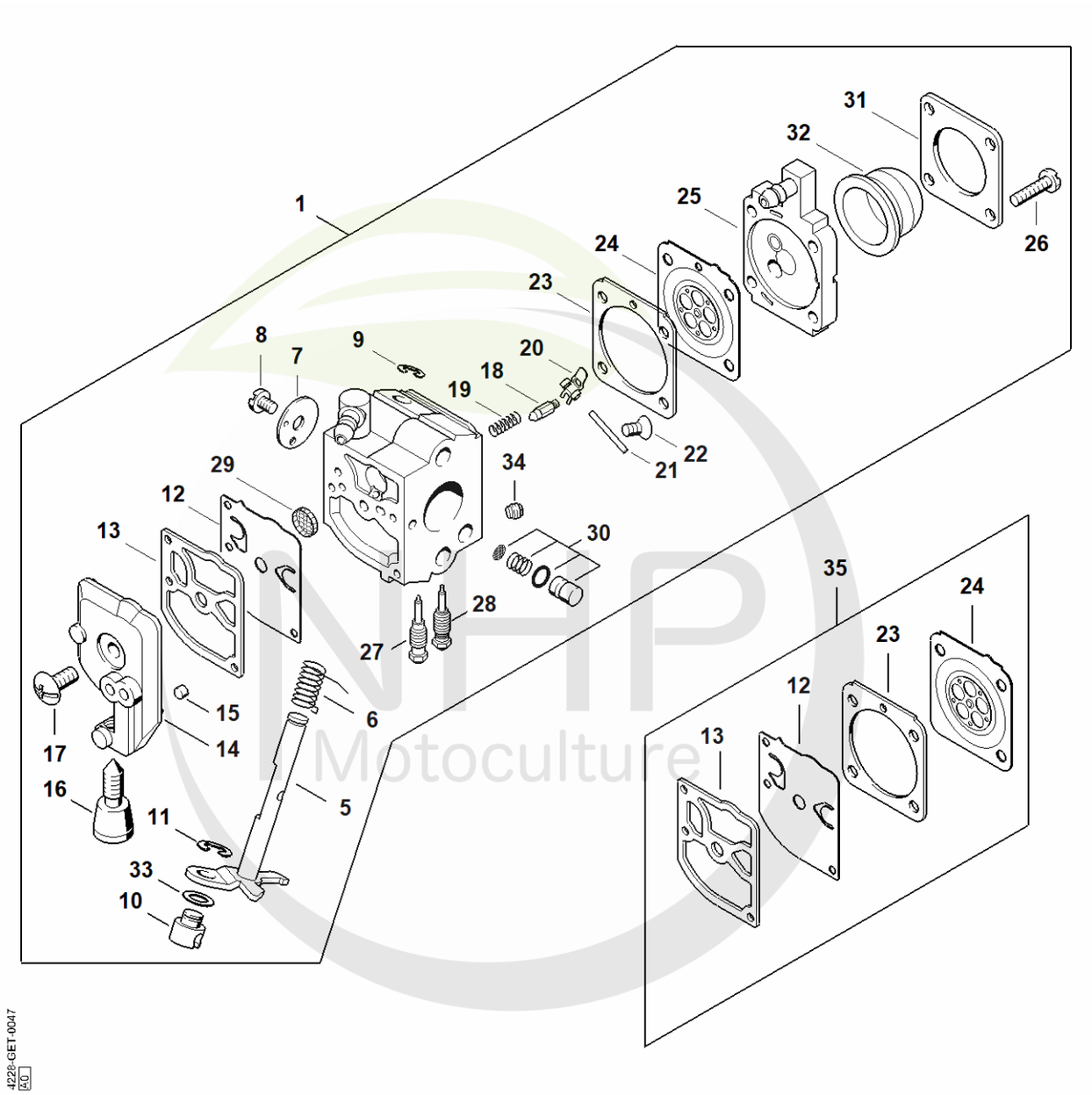

NHP Motoculture
Cultivez votre univers



CLIQUEZ SUR LES RÉFÉRENCES SOULIGNÉES

1 produit : accès direct à sa fiche NHP.
Plusieurs produits : recherche sur le site NHP.

23/26 références reliées au catalogue.

M - Carburateur 4228/15

#	Numéro de pièce	Description	Quantité	Contient un ou plusieurs articles	Remarques
1	4228 120 0615	Carburateur 4228/15	1	5 - 34	
5	4137 120 7100	Axe de papillon avec levier	1		
6	1123 122 3000	Ressort	1		
7	4228 121 3303	Papillon	1		
8	1120 122 7400	Vis à tête ronde	1		
9	1125 122 9001	Circlip	1		
10	4128 121 8901	Boulon	1		
11	1120 122 9000	Circlip	1		
12	1129 121 4800	Membrane de pompe	1		
13	1123 129 0905	Joint de pompe	1		
14	1123 121 0800	Couvercle	1		
15	1125 122 4200	Pièce de serrage	1		
16	4229 122 6200	Vis de réglage de régime de ralenti	1		
17	1120 122 7800	Vis à tête bombée fraisée	1		
18	Z000 018 Z000	Pointeau d'admission	1		
19	1120 122 3004	Ressort	1		
20	1125 121 5000	Levier de réglage d'admission	1		
21	1120 121 9200	Axe	1		
22	1120 122 6600	Vis à embase	1		
23	4229 129 0901	Joint de réglage	1		
24	4229 121 4700	Membrane de réglage	1		
25	4314 120 2200	Bride	1		
26	4226 122 7100	Vis	4		
27	Z000 030 Z156	Vis H de richesse à haut régime	1		
28	Z000 031 Z178	Vis L de richesse au ralenti	1		
29	1123 121 7800	Tamis	1		

NHP Motoculture
Cultivez votre univers



CLIQUEZ SUR LES RÉFÉRENCES SOULIGNÉES

1 produit : accès direct à sa fiche NHP.
Plusieurs produits : recherche sur le site NHP.

5/6 références reliées au catalogue.

M - Carburateur 4228/15

#	Numéro de pièce	Description	Quantité	Contient un ou plusieurs articles	Remarques
30	Z000 053 K031	Jeu de pièces poussoir	1		
31	4140 121 0800	Couvercle	1		
32	4226 121 2700	Capuchon	1		
33	4137 121 8600	Rondelle	1		
34	4228 121 5602	Gicleur fixe 0.39	1		
35	4228 007 1051	Jeu de pièces de carburateur	1	12, 13, 23, 24	

NHP Motoculture
Cultivez votre univers



IDENTIFIEZ LE REPÈRE

Puis retrouvez la référence correspondante dans la nomenclature associée.

Ouvrir la nomenclature - page 18

O - Carburateur C1Q-S169, C1Q-S170, C1Q-S70, C1Q-S150

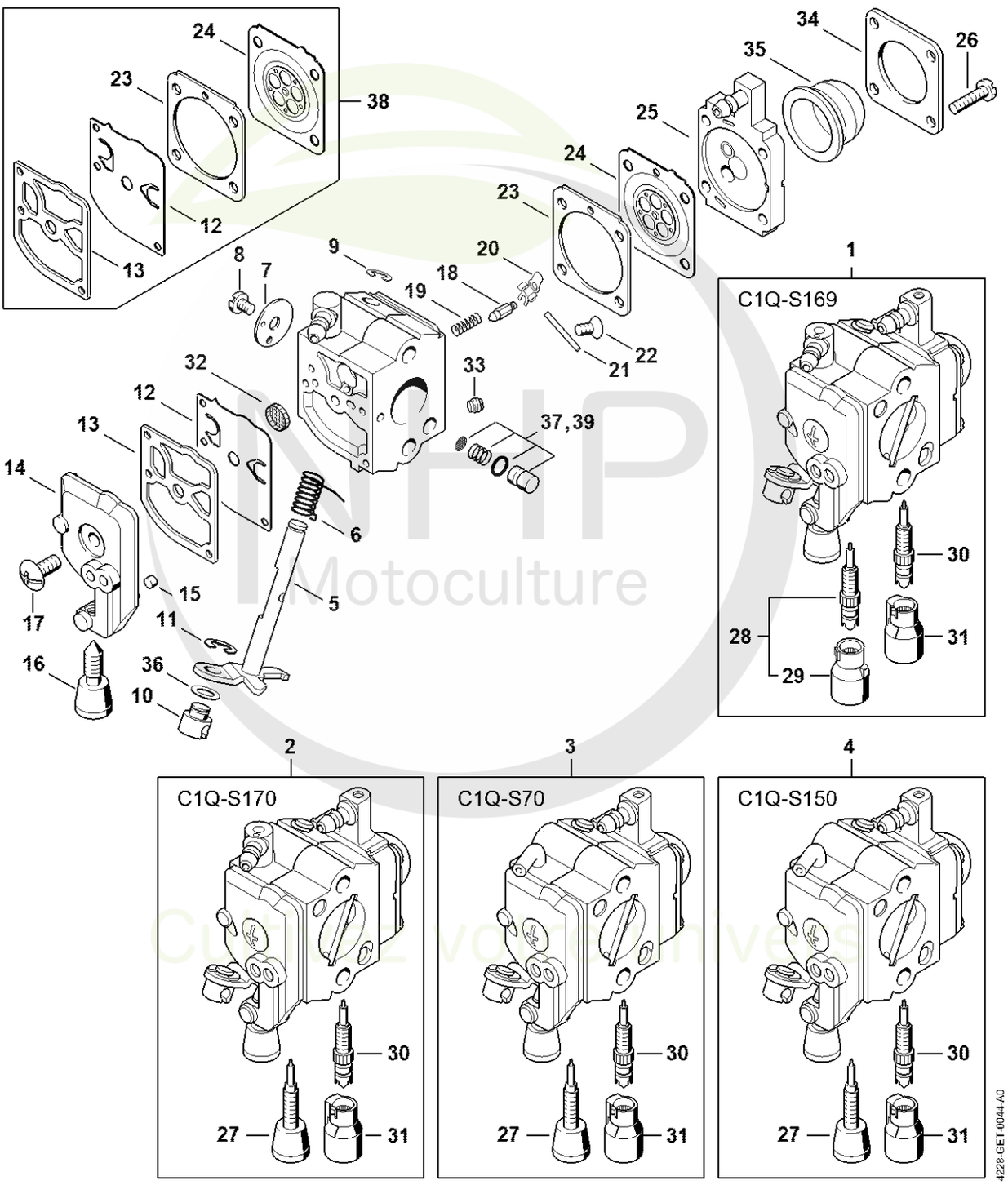

NHP Motoculture
Cultivez l'avenir

CLIQUEZ SUR LES REFERENCES

CLIQUEZ SUR LES RÉFÉRENCES SOULIGNÉES

1 produit : accès direct à sa fiche NHP.
Plusieurs produits : recherche sur le site NHP.

16/19 références reliées au catalogue.

O - Carburateur C1Q-S169, C1Q-S170, C1Q-S70, C1Q-S150

#	Numéro de pièce	Description	Quantité	Contient un ou plusieurs articles	Remarques
1	4228 120 0608	Carburateur C1Q-S169E Au-dessus du numéro de série: 161946516 Jusqu'au numéro de série: 805573249	1	5 - 26, 28 - 37	
2	4228 120 0609	Carburateur C1Q-S170D Au-dessus du numéro de série: 801065627 Jusqu'au numéro de série: 805125280	1	5 - 27, 30 - 36, 39	seulement livrable au Brésil
2	Z000 018 Z000	Pointeau d'admission	1		
3	4228 120 0606	Carburateur C1Q-S70A Au-dessus du numéro de série: 161946516 Jusqu'au numéro de série: 801093818	1	5 - 27, 30 - 37	
3	Z000 019 Z006	Ressort de réglage	1		
4	4228 120 0607	Carburateur C1Q-S150 Au-dessus du numéro de série: 800265406 Jusqu'au numéro de série: 801194831	1	5 - 27, 30 - 37	seulement livrable au Brésil
4	1125 121 5000	Levier de réglage d'admission	1		
5	4137 120 7100	Axe de papillon avec levier	1		
5	1120 121 9200	Axe	1		
6	1123 122 3000	Ressort	1		
6	0000 122 7101	Vis	1		
7	4228 121 3303	Papillon	1		
7	4241 129 0901	Joint de réglage	1		
8	1120 122 7400	Vis à tête ronde	1		
8	4241 121 4702	Membrane de réglage	1		
9	1125 122 9001	Circlip	1		
9	Z010 056 A040	Plaque de base de pompe à carburant	1		
10	4128 121 8901	Boulon	1		
10	4226 121 2700	Capuchon	1		

NHP Motoculture
Cultivez votre univers

CLIQUEZ SUR LES REFERENCES

CLIQUEZ SUR LES RÉFÉRENCES SOULIGNÉES

1 produit : accès direct à sa fiche NHP.
Plusieurs produits : recherche sur le site NHP.

24/26 références reliées au catalogue.

O - Carburateur C1Q-S169, C1Q-S170, C1Q-S70, C1Q-S150

#	Numéro de pièce	Description	Quantité	Contient un ou plusieurs articles	Remarques
11	1120 122 9000	Circlip	1		
11	4140 121 0800	Couvercle	1		
12	1129 121 4800	Membrane de pompe	1		
12	4241 122 7100	Vis	4		
13	1123 129 0905	Joint de pompe	1		
13	1123 121 7800	Tamis	1		
14	1123 121 0800	Couvercle	1		
14	1129 121 4800	Membrane de pompe	1		
15	1125 122 4200	Pièce de serrage	1		
15	1123 129 0905	Joint de pompe	1		
16	4229 122 6200	Vis de réglage de régime de ralenti	1		
16	4134 121 0802	Couvercle	1		
17	1120 122 7800	Vis à tête bombée fraisée	1		
17	4229 122 6200	Vis de réglage de régime de ralenti	1		
18	Z000 018 Z000	Pointeau d'admission	1		
18	1125 122 4200	Pièce de serrage	1		
19	1120 122 3004	Ressort	1		
19	1120 122 7800	Vis à tête bombée fraisée	1		
20	1125 121 5000	Levier de réglage d'admission	1		
20	Z000 030 Z196	Vis H de richesse à haut régime	1		
21	1120 121 9200	Axe	1		
21	Z000 031 Z219	Vis L de richesse au ralenti	1		
22	1120 122 6600	Vis à embase	1		
22	4128 121 8901	Boulon	1		
23	4229 129 0901	Joint de réglage	1		
23	4137 121 8600	Rondelle	1		

NHP Motoculture
Cultivez votre univers



CLIQUEZ SUR LES RÉFÉRENCES SOULIGNÉES

1 produit : accès direct à sa fiche NHP.
Plusieurs produits : recherche sur le site NHP.

17/17 références reliées au catalogue.

O - Carburateur C1Q-S169, C1Q-S170, C1Q-S70, C1Q-S150

#	Numéro de pièce	Description	Quantité	Contient un ou plusieurs articles	Remarques
24	4229 121 4700	Membrane de réglage	1		
24	1120 122 9000	Circlip	1		
25	4314 120 2200	Bride	1		
25	4229 007 1700	Jeu de pièces de carburateur	1	7, 8, 14, 15	
26	4226 122 7100	Vis	4		
27	4228 122 6802	Vis L de richesse au ralenti	1		
28	4228 120 6800	Vis L de richesse au ralenti	1	29	
29	Z010 061 Z013	Capuchon de limitation de course de régl	1		
30	4229 122 6701	Vis H de richesse à haut régime	1		
31	4229 121 2701	Capuchon	1		
32	1123 121 7800	Tamis	1		
33	4228 121 5602	Gicleur fixe 0.39	1		
34	4140 121 0800	Couvercle	1		
35	4226 121 2700	Capuchon	1		
36	4137 121 8600	Rondelle	1		
37	4314 007 1053	Jeu de Piston de pompe	1		
38	4228 007 1051	Jeu de pièces de carburateur	1	12, 13, 23, 24	

NHP Motoculture
Cultivez votre univers



IDENTIFIEZ LE REPÈRE

Puis retrouvez la référence correspondante dans la nomenclature associée.

Ouvrir la nomenclature - page 22

S - Carburateur C1Q-S67

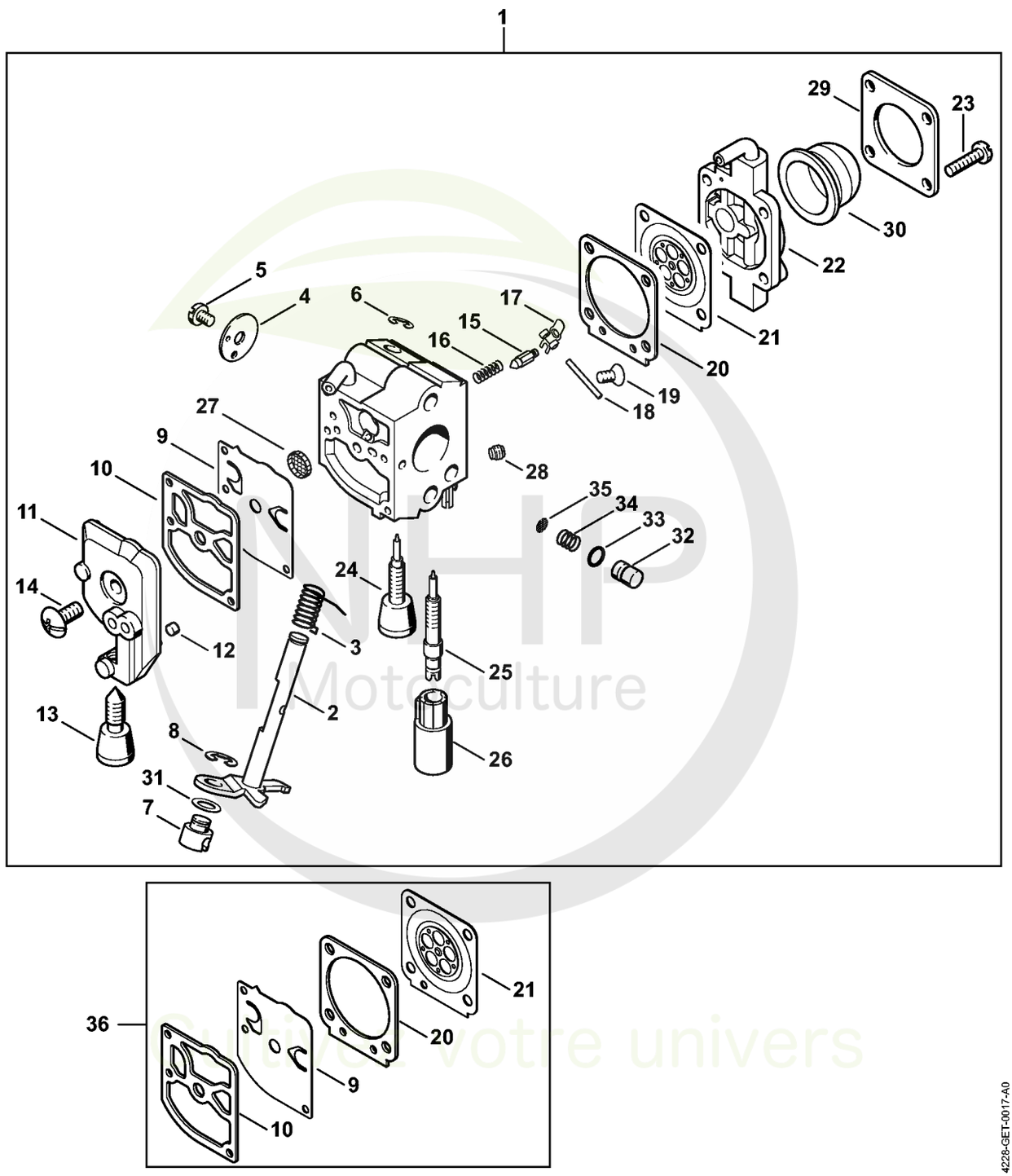

4228-GET-0017-A0

MHP Motoculture
Cultivez votre univers

CLIQUEZ SUR LES REFERENCES

CLIQUEZ SUR LES RÉFÉRENCES SOULIGNÉES

1 produit : accès direct à sa fiche NHP.
Plusieurs produits : recherche sur le site NHP.

23/24 références reliées au catalogue.

S - Carburateur C1Q-S67

#	Numéro de pièce	Description	Quantité	Contient un ou plusieurs articles	Remarques
1	4228 120 0603	Carburateur C1Q-S67 Au-dessus du numéro de série: 160013447 Jusqu'au numéro de série: 276836508	1	2 - 35	
2	4137 120 7100	Axe de papillon avec levier	1		
3	1123 122 3000	Ressort	1		
4	4228 121 3302	Papillon	1		
5	1120 122 7400	Vis à tête ronde	1		
6	1125 122 9001	Circlip	1		
7	4128 121 8901	Boulon	1		
8	1120 122 9000	Circlip	1		
9	1129 121 4800	Membrane de pompe	1		
10	1123 129 0905	Joint de pompe	1		
11	1123 121 0800	Couvercle	1		
12	1125 122 4200	Pièce de serrage	1		
13	4229 122 6200	Vis de réglage de régime de ralenti	1		
14	1120 122 7800	Vis à tête bombée fraisée	1		
15	Z000 018 Z000	Pointeau d'admission	1		
16	1120 122 3004	Ressort	1		
17	1125 121 5000	Levier de réglage d'admission	1		
18	1120 121 9200	Axe	1		
19	1120 122 6600	Vis à embase	1		
20	1129 129 0900	Joint de réglage	1		
21	4129 121 4700	Membrane de réglage	1		
22	4140 120 2200	Bride	1		
23	4226 122 7100	Vis	4		
24	4228 122 6801	Vis L de richesse au ralenti	1		

NHP Motoculture
Cultivez votre univers



CLIQUEZ SUR LES RÉFÉRENCES SOULIGNÉES

1 produit : accès direct à sa fiche NHP.
Plusieurs produits : recherche sur le site NHP.

12/12 références reliées au catalogue.

S - Carburateur C1Q-S67

#	Numéro de pièce	Description	Quantité	Contient un ou plusieurs articles	Remarques
25	4229 122 6700	Vis H de richesse à haut régime	1		
26	4229 121 2700	Capuchon	1		
27	1123 121 7800	Tamis	1		
28	4228 121 5602	Gicleur fixe 0.39	1		
29	4140 121 0800	Couvercle	1		
30	4226 121 2700	Capuchon	1		
31	4137 121 8600	Rondelle	1		
32	4229 121 5800	Piston de pompe	1		
33	4140 122 3600	Anneau de joint	1		
34	4229 122 3001	Ressort	1		
35	1120 121 7801	Tamis	1		
36	1129 007 1062	Jeu de pièces de carburateur	1	9, 10, 20, 21	

NHP Motoculture
Cultivez votre univers



IDENTIFIEZ LE REPÈRE

Puis retrouvez la référence correspondante dans la nomenclature associée.

Ouvrir la nomenclature - page 25

T - Carburateur C1Q-S54

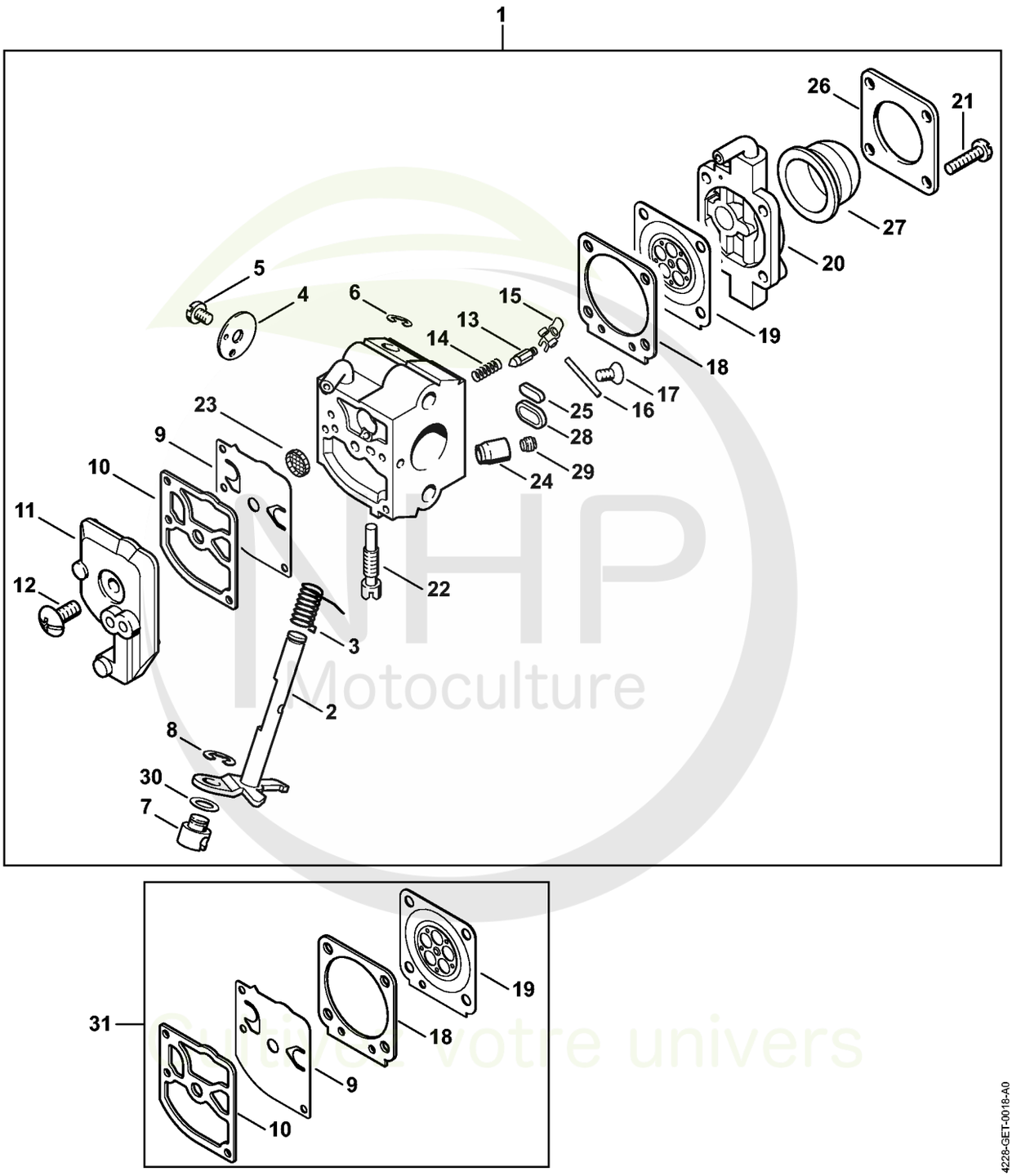

4228-GET-0018-A0

NHP Motoculture
Cultivez votre univers

CLIQUEZ SUR LES REFERENCES

CLIQUEZ SUR LES RÉFÉRENCES SOULIGNÉES

1 produit : accès direct à sa fiche NHP.
Plusieurs produits : recherche sur le site NHP.

12/12 références reliées au catalogue.

T - Carburateur C1Q-S54

#	Numéro de pièce	Description	Quantité	Contient un ou plusieurs articles	Remarques
1	4228 120 0601	Carburateur C1Q-S54B Au-dessus du numéro de série: 148411908 Jusqu'au numéro de série: 276836508	1	2 - 30	
2	4226 120 7100	Axe de papillon avec levier Au-dessus du numéro de série: 148411908	1		
3	1123 122 3000	Ressort Au-dessus du numéro de série: 148411908	1		
4	4228 121 3301	Papillon Au-dessus du numéro de série: 148411908	1		
5	1125 122 7403	Vis à tête ronde Au-dessus du numéro de série: 148411908	1		
6	1125 122 9001	Circlip Au-dessus du numéro de série: 148411908	1		
7	4128 121 8901	Boulon Au-dessus du numéro de série: 148411908	1		
8	1120 122 9000	Circlip Au-dessus du numéro de série: 148411908	1		
9	1129 121 4800	Membrane de pompe Au-dessus du numéro de série: 148411908	1		
10	1123 129 0905	Joint de pompe Au-dessus du numéro de série: 148411908	1		
11	4128 121 0800	Couvercle Au-dessus du numéro de série: 148411908	1		
12	1120 122 7800	Vis à tête bombée fraisée	1		

NHP Motoculture
Cultivez votre univers

CLIQUEZ SUR LES REFERENCES

CLIQUEZ SUR LES RÉFÉRENCES SOULIGNÉES

1 produit : accès direct à sa fiche NHP.
Plusieurs produits : recherche sur le site NHP.

11/11 références reliées au catalogue.

T - Carburateur C1Q-S54

#	Numéro de pièce	Description	Quantité	Contient un ou plusieurs articles	Remarques
		Au-dessus du numéro de série: 148411908			
13	Z000 018 Z000	Pointeau d'admission Au-dessus du numéro de série: 148411908	1		
14	1120 122 3004	Ressort Au-dessus du numéro de série: 148411908	1		
15	1125 121 5000	Levier de réglage d'admission Au-dessus du numéro de série: 148411908	1		
16	1120 121 9200	Axe Au-dessus du numéro de série: 148411908	1		
17	1120 122 6600	Vis à embase Au-dessus du numéro de série: 148411908	1		
18	1129 129 0900	Joint de réglage Au-dessus du numéro de série: 148411908	1		
19	4129 121 4700	Membrane de réglage Au-dessus du numéro de série: 148411908	1		
20	4140 120 2200	Bride Au-dessus du numéro de série: 148411908	1		
21	4226 122 7100	Vis Au-dessus du numéro de série: 148411908	4		
22	4140 122 6300	Vis de réglage de régime de ralenti Au-dessus du numéro de série: 148411908	1		
23	1123 121 7800	Tamis Au-dessus du numéro de série: 148411908	1		

NHP Motoculture
Cultivez votre univers



CLIQUEZ SUR LES RÉFÉRENCES SOULIGNÉES

1 produit : accès direct à sa fiche NHP.
Plusieurs produits : recherche sur le site NHP.

8/8 références reliées au catalogue.

T - Carburateur C1Q-S54

#	Numéro de pièce	Description	Quantité	Contient un ou plusieurs articles	Remarques
24	4137 122 5100	Soupape de sortie Au-dessus du numéro de série: 148411908	1		
25	4119 121 0700	Plaque de fermeture Au-dessus du numéro de série: 148411908	1		
26	4140 121 0800	Couvercle Au-dessus du numéro de série: 148411908	1		
27	4226 121 2700	Capuchon Au-dessus du numéro de série: 148411908	1		
28	4129 121 0700	Plaque de fermeture Au-dessus du numéro de série: 148411908	1		
29	4228 121 5600	Gicleur fixe 0.43 Au-dessus du numéro de série: 148411908	1		
30	4137 121 8600	Rondelle Au-dessus du numéro de série: 148411908	1		
31	1129 007 1062	Jeu de pièces de carburateur Au-dessus du numéro de série: 148411908	1	9, 10, 18, 19	

NHP Motoculture
Cultivez votre univers



IDENTIFIEZ LE REPÈRE

Puis retrouvez la référence correspondante dans la nomenclature associée.

Ouvrir la nomenclature - page 29

U - Carburateur C1Q-S49

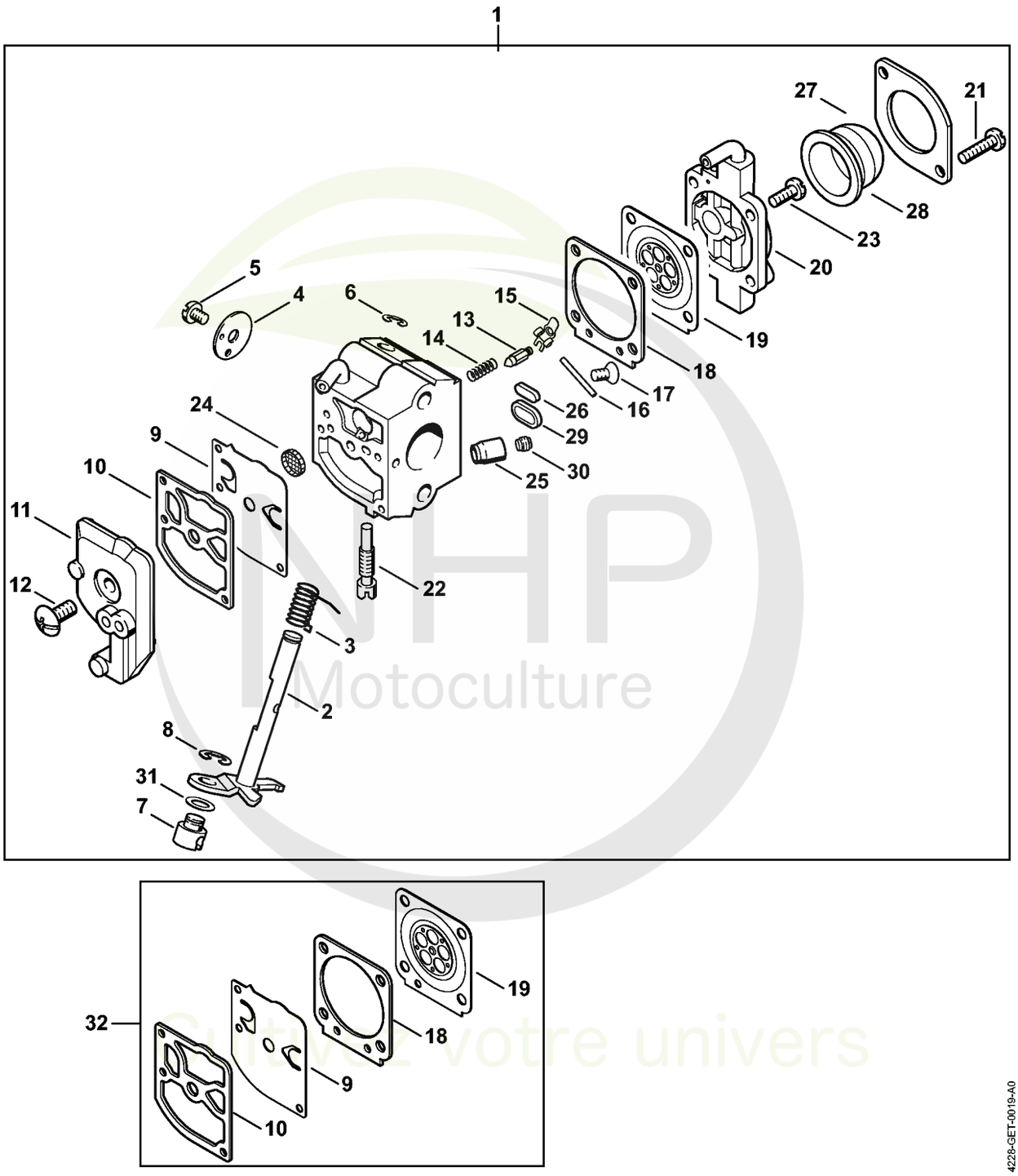

4228-GET-0019-A0

NHP Motoculture
Cultivez votre univers

CLIQUEZ SUR LES REFERENCES

CLIQUEZ SUR LES RÉFÉRENCES SOULIGNÉES

1 produit : accès direct à sa fiche NHP.
Plusieurs produits : recherche sur le site NHP.

26/26 références reliées au catalogue.

U - Carburateur C1Q-S49

#	Numéro de pièce	Description	Quantité	Contient un ou plusieurs articles	Remarques
1	4228 120 0600	Carburateur C1Q-S49B Jusqu'au numéro de série: 276836508	1	2 - 31	
2	4226 120 7100	Axe de papillon avec levier	1		
3	1123 122 3000	Ressort	1		
4	4228 121 3300	Papillon	1		
5	1125 122 7403	Vis à tête ronde	1		
6	1125 122 9001	Circlip	1		
7	4128 121 8901	Boulon	1		
8	1120 122 9000	Circlip	1		
9	1129 121 4800	Membrane de pompe	1		
10	1123 129 0905	Joint de pompe	1		
11	4128 121 0800	Couvercle	1		
12	1120 122 7800	Vis à tête bombée fraisée	1		
13	Z000 018 Z000	Pointeau d'admission	1		
14	1120 122 3004	Ressort	1		
15	1125 121 5000	Levier de réglage d'admission	1		
16	1120 121 9200	Axe	1		
17	1120 122 6600	Vis à embase	1		
18	1129 129 0900	Joint de réglage	1		
19	4129 121 4700	Membrane de réglage	1		
20	4140 120 2250	Bride	1	17 - 21, 27	
21	4226 122 7100	Vis	2		
22	4229 122 6300	Vis de réglage de régime de ralenti	1		
23	1128 122 7100	Vis	2		
24	1123 121 7800	Tamis	1		
25	4137 122 5100	Soupape de sortie	1		
26	4119 121 0700	Plaque de fermeture	1		

NHP Motoculture
Cultivez votre univers

CLIQUEZ SUR LES REFERENCES

CLIQUEZ SUR LES RÉFÉRENCES SOULIGNÉES

1 produit : accès direct à sa fiche NHP.
Plusieurs produits : recherche sur le site NHP.

5/5 références reliées au catalogue.

U - Carburateur C1Q-S49

#	Numéro de pièce	Description	Quantité	Contient un ou plusieurs articles	Remarques
27		Couvercle	1		
28	4226 121 2700	Capuchon	1		
29	4129 121 0700	Plaque de fermeture	1		
30	4228 121 5600	Gicleur fixe 0.43	1		
31	4137 121 8600	Rondelle	1		
32	1129 007 1062	Jeu de pièces de carburateur	1	9, 10, 18, 19	

NHP Motoculture
Cultivez votre univers



IDENTIFIEZ LE REPÈRE

Puis retrouvez la référence correspondante dans la nomenclature associée.

Ouvrir la nomenclature - page 32

V - Réducteur, Poignée tubulaire avec protège-main

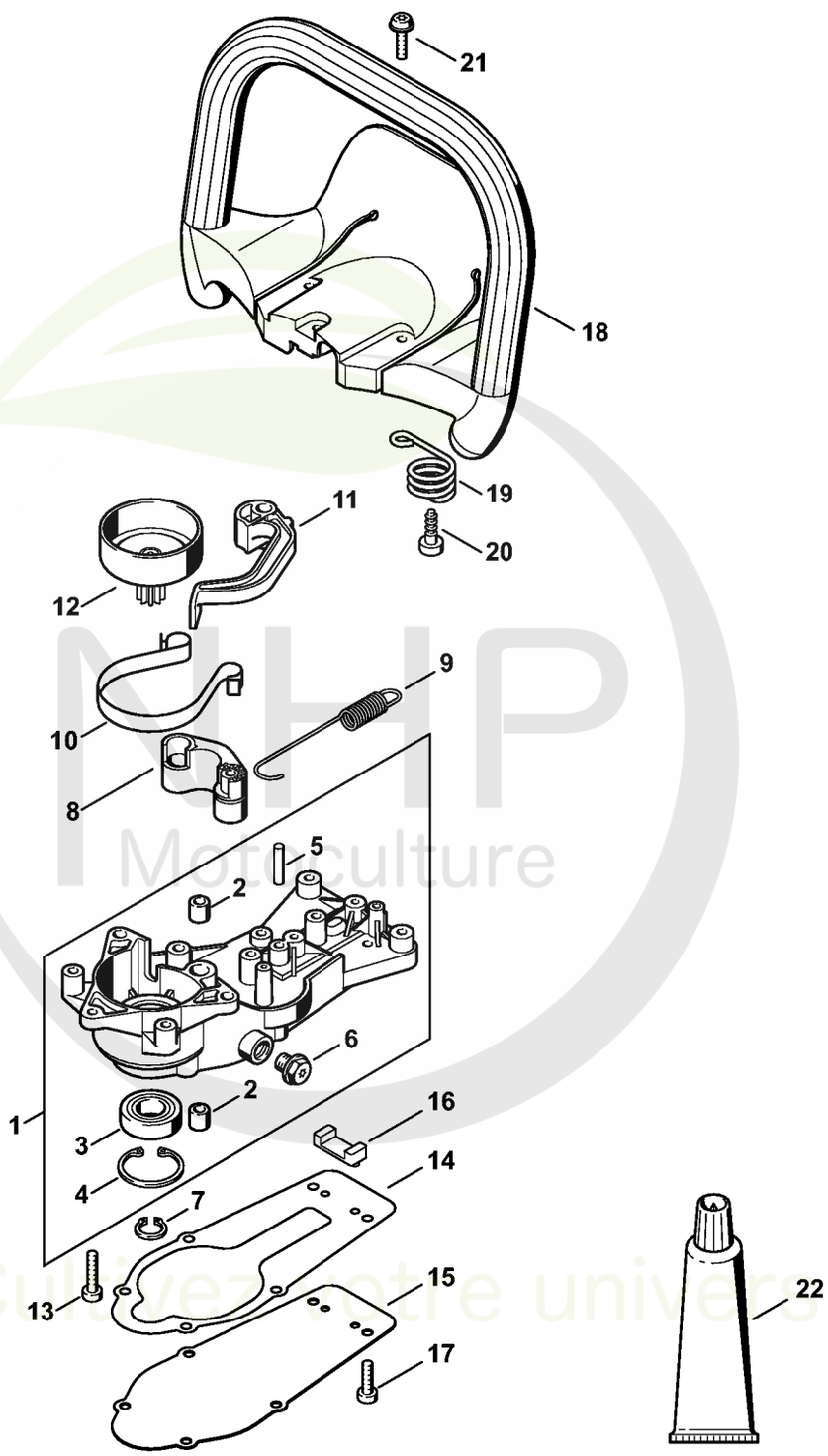

MHP Motoculture
Cultivez votre univers

CLIQUEZ SUR LES REFERENCES

CLIQUEZ SUR LES RÉFÉRENCES SOULIGNÉES

1 produit : accès direct à sa fiche NHP.
Plusieurs produits : recherche sur le site NHP.

22/22 références reliées au catalogue.

V - Réducteur, Poignée tubulaire avec protège-main

#	Numéro de pièce	Description	Quantité	Contient un ou plusieurs articles	Remarques
1	4228 640 0501	Carter du réducteur	1	2 - 6	
2	4228 642 9700	Douille	2		
3	9503 003 5290	Roulement rainuré à billes 6002-2RS	1		
4	9456 621 3600	Circlips 32x1,2	1		
5	9381 651 2640	Goupille cylindrique 5x24	1		
6	4119 713 6500	Vis de fermeture	1		
7	9455 621 1380	Circlip 14x1	1		
8	4228 162 5000	Levier Jusqu'au numéro de série: 805573249	1		
9	4228 162 7900	Ressort de tension Jusqu'au numéro de série: 805573249	1		
10	4228 162 5400	Collier de frein Jusqu'au numéro de série: 805573249	1		
11	4228 162 5005	Levier Jusqu'au numéro de série: 805573249	1		
12	4228 160 2901	Cloche d'embrayage	1		
13	9075 478 4159	Vis cylindrique IS-D5x24	3		
14	4228 649 0302	Joint	1		
15	4228 641 0400	Couvercle du réducteur	1		
16	4228 649 0301	Joint	1		
17	9075 478 4085	Vis cylindrique IS-D5x18	6		
18	4228 791 0101	Poignée tubulaire avec protège-main	1		
19	4203 708 0800	Ressort	2		
20	9074 478 4545	Vis cylindrique IS-P6x26,5	2		
21	0000 951 1100	Vis	3		
22	0781 120 1109	Graisse universelle (tube de 80 g)	1		

NHP Motoculture
Cultivez votre univers



IDENTIFIEZ LE REPÈRE

Puis retrouvez la référence correspondante dans la nomenclature associée.

Ouvrir la nomenclature - page 34

Y - Barre de coupe, Outils

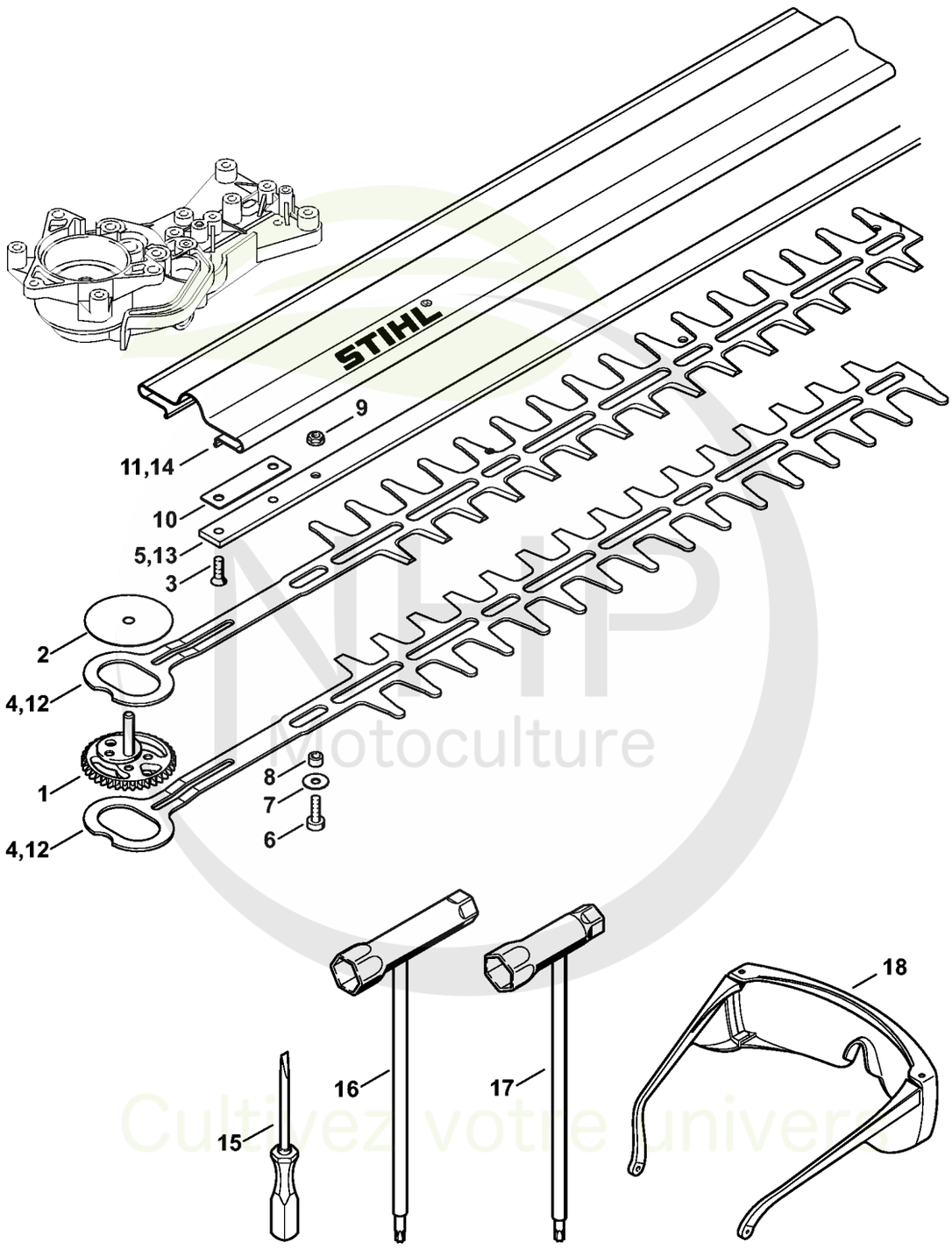

MHP Motoculture
Cultivez votre univers



CLIQUEZ SUR LES RÉFÉRENCES SOULIGNÉES

1 produit : accès direct à sa fiche NHP.
Plusieurs produits : recherche sur le site NHP.

13/14 références reliées au catalogue.

Y - Barre de coupe, Outils

#	Numéro de pièce	Description	Quantité	Contient un ou plusieurs articles	Remarques
1	4228 640 7505	Pignon	1		
2	4228 642 8700	Rondelle de butée	1		
3	9064 371 0985	Vis à tête fraisée M5x16	2		
4	4228 710 6050	Couteau 450 mm / 18"	1		2 pièces
5	4228 641 4600	Glissière de guidage 450 mm	1		
6	9022 341 0980	Vis cylindrique IS M5x16	1		(quantité suivant besoin)
7	4237 958 0500	Rondelle	1		(quantité suivant besoin)
8	4228 641 4900	Douille 4,85 mm	1		(quantité suivant besoin)
9	9216 263 0700	Écrou à six pans M5	1		(quantité suivant besoin)
10	4228 641 4700	Pièce intercalaire 450 mm	1		
11	4228 790 9200	Protège-couteaux 450 mm / 18"	1		
15	0000 890 2300	Tournevis	1		
17	4128 890 3400	Clé multiple	1		
18	0000 884 0307	Lunettes de protection	1		

NHP Motoculture
Cultivez votre univers



IDENTIFIEZ LE REPÈRE

Puis retrouvez la référence correspondante dans la nomenclature associée.

Ouvrir la nomenclature - page 36

Z - Déflecteur

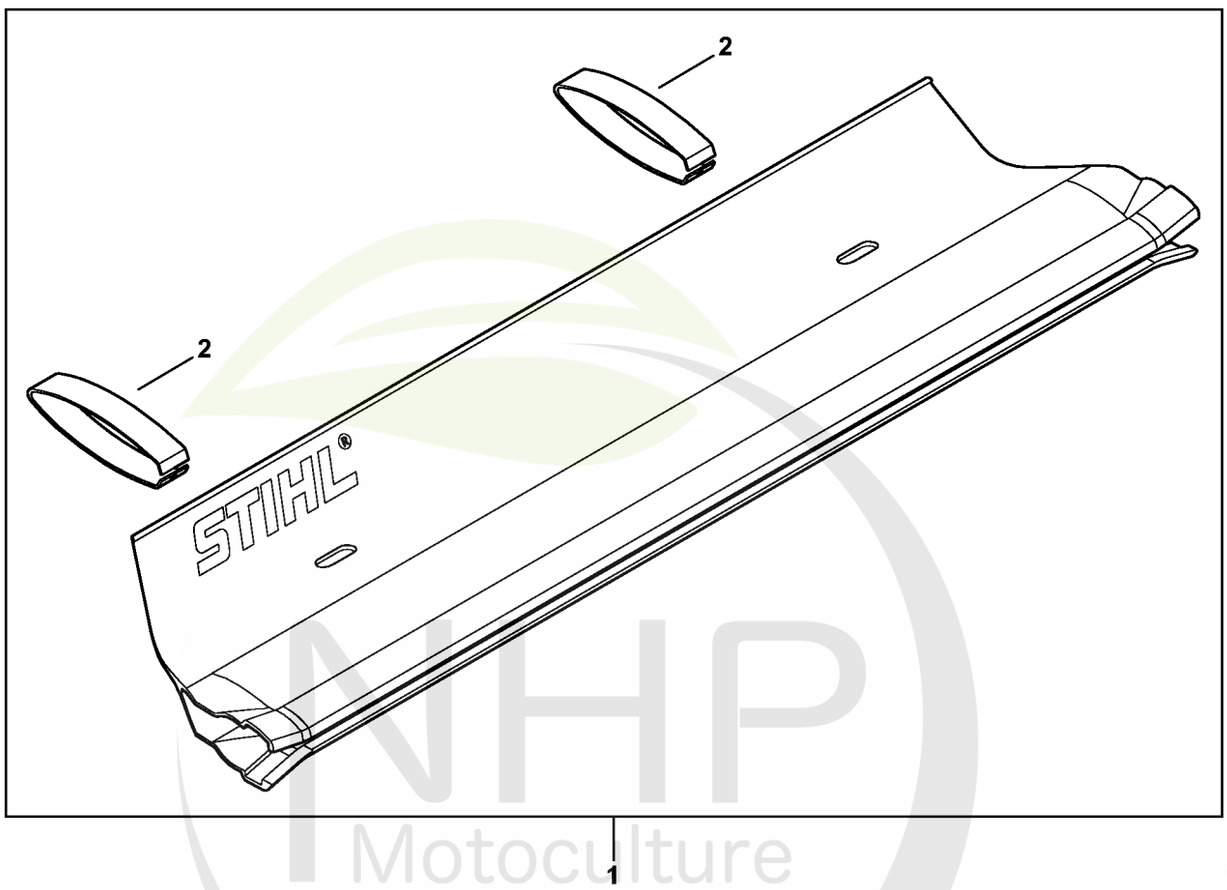

4228-GET-0024-A0

NHP Motoculture
Cultivez votre univers



CLIQUEZ SUR LES RÉFÉRENCES SOULIGNÉES

1 produit : accès direct à sa fiche NHP.
Plusieurs produits : recherche sur le site NHP.

2/2 références reliées au catalogue.

Z - Déflecteur

#	Numéro de pièce	Description	Quantité	Contient un ou plusieurs articles	Remarques
1	4859 740 3300	Déflecteur 500 mm / 20"	1	2	
2	4859 748 0400	Agrafe	2		

NHP Motoculture
Cultivez votre univers



IDENTIFIEZ LE REPÈRE

Puis retrouvez la référence correspondante dans la nomenclature associée.

Ouvrir la nomenclature - page 38

AA - Numéro de machine

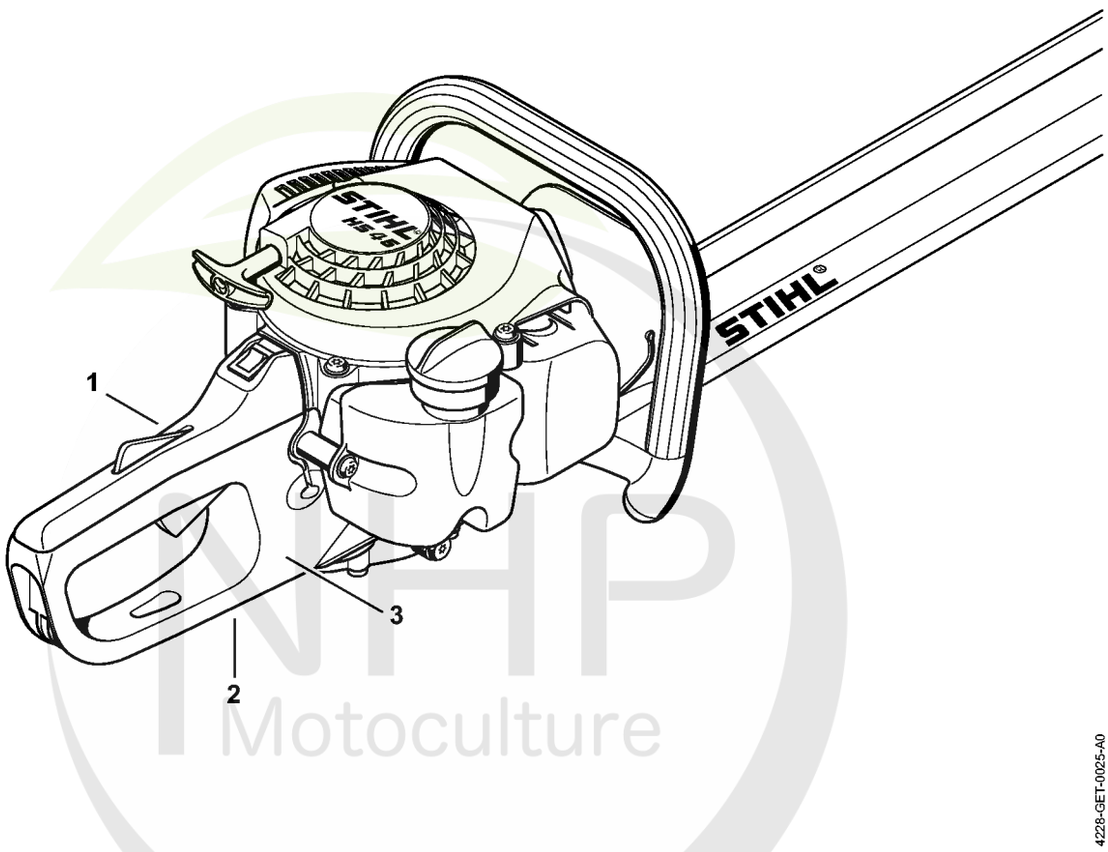

4228-GET-0025-A0

NHP Motoculture
Cultivez votre univers



CLIQUEZ SUR LES RÉFÉRENCES SOULIGNÉES

1 produit : accès direct à sa fiche NHP.
Plusieurs produits : recherche sur le site NHP.

0/0 références reliées au catalogue.

AA - Numéro de machine

#	Numéro de pièce	Description	Quantité	Contient un ou plusieurs articles	Remarques
1		Emplacement du numéro de machine	1		Production D
2		Emplacement du numéro de machine	1		Production USA/ CN
3		Emplacement du numéro de machine	1		Production D

NHP Motoculture
Cultivez votre univers



IDENTIFIEZ LE REPÈRE

Puis retrouvez la référence correspondante dans la nomenclature associée.

Ouvrir la nomenclature - page 40

Consommables et matières auxiliaires

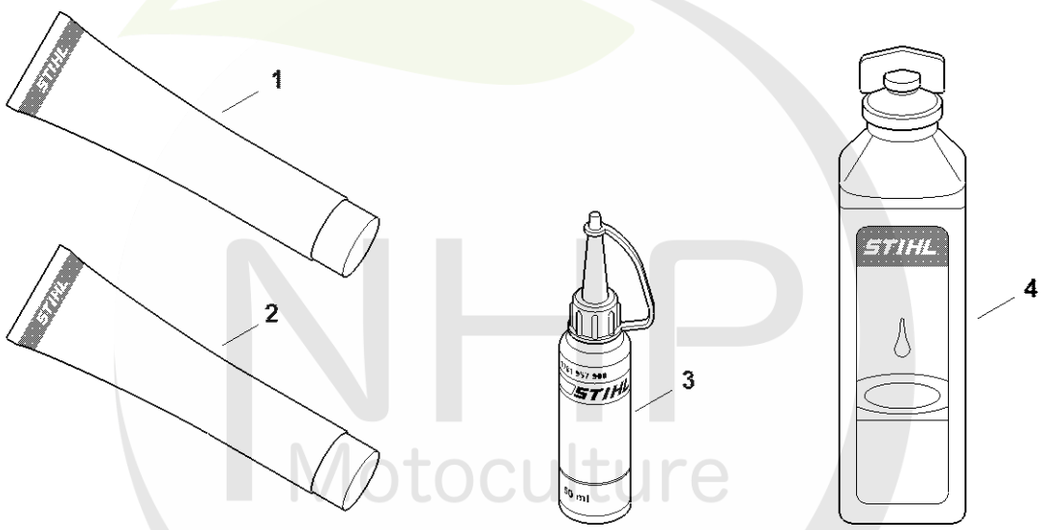

0000-GET-0169-A0

NHP Motoculture
Cultivez votre univers



CLIQUEZ SUR LES RÉFÉRENCES SOULIGNÉES

1 produit : accès direct à sa fiche NHP.
Plusieurs produits : recherche sur le site NHP.

13/13 références reliées au catalogue.

Consommables et matières auxiliaires

#	Numéro de pièce	Description	Quantité	Contient un ou plusieurs articles	Remarques
1	0781 120 1021	Graisse universelle (tube de 40 g)	1		
1	0781 120 1021	Graisse universelle (tube de 40 g)	1		
1	0781 120 1109	Graisse universelle (tube de 80 g)	1		
1	0781 120 1109	Graisse universelle (tube de 80 g)	1		
1	0781 120 1110	Graisse multifonctionnelle 225 g	1		
1	0781 120 1110	Graisse multifonctionnelle 225 g	1		
2	0783 830 2000	Pâte d'étanchéité Dirko HT rouge	1		
2	0783 830 2000	Pâte d'étanchéité Dirko HT rouge	1		
3	0781 957 9000	Produit antifriction OH 723	1		
3	0781 957 9000	Produit antifriction OH 723	1		
4	0781 319 8401	HP 100ml	1		
4	0781 319 8052	HP Super 100ml	1		
4	0781 319 8060	HP Ultra 100ml	1		

NHP Motoculture
Cultivez votre univers