ÉCLATÉ INTERACTIF NHP MOTOCULTURE
Identifiez le repère, puis cliquez sur la référence soulignée.
Les références non soulignées ne sont pas retrouvées dans l'export.

HS 61

Liste des pièces
18.03.2025
France, français

Table des matières

Carter, Cylindre 2
Dispositif de lancement 5
Dispositif d'allumage, Carter de ventilateur 7
Boîtier de filtre 10
Carburateur Walbro 12
Poignée 15
Carter de réducteur HS 61, Barre de coupe HS 61 18
Barre de coupe HS 61 21

Cultivez votre univers



IDENTIFIEZ LE REPÈRE

Puis retrouvez la référence correspondante dans la nomenclature associée.

Ouvrir la nomenclature - page 3

Carter, Cylindre

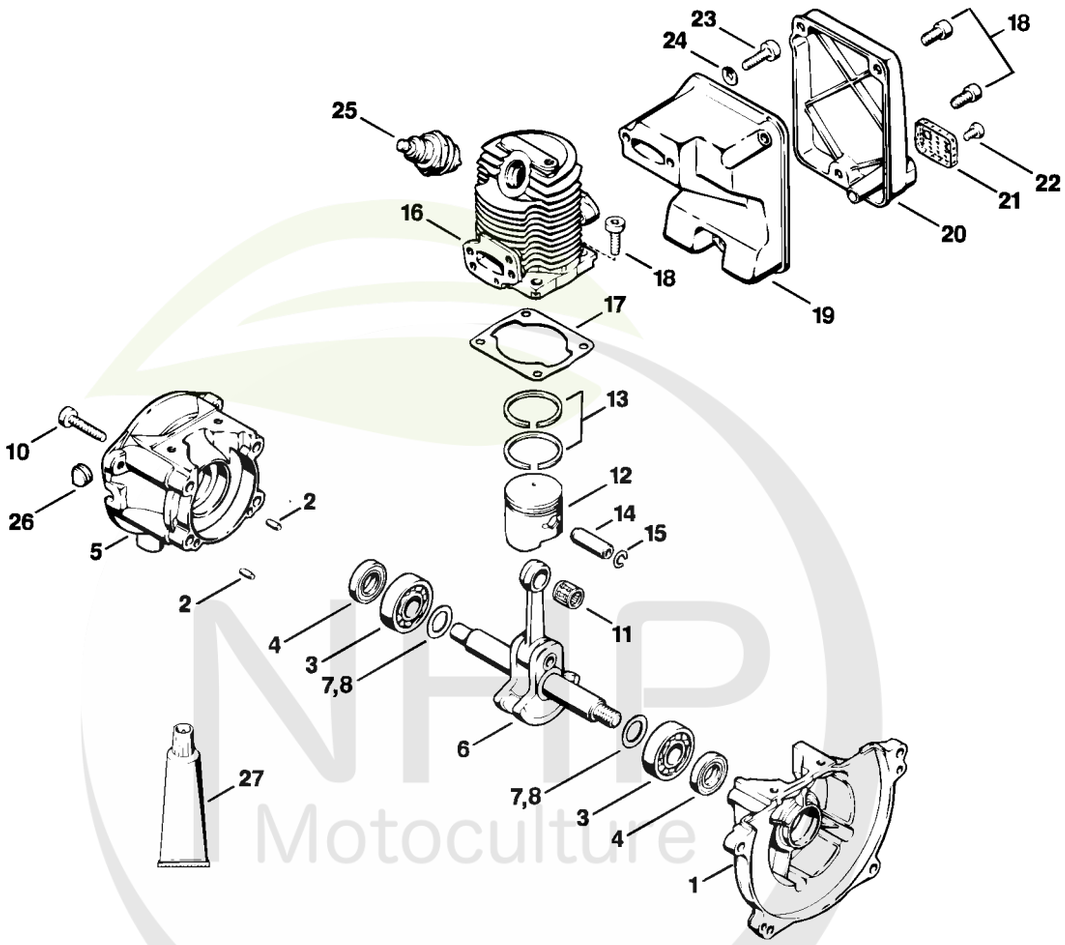

NHP Motoculture
Cultivez votre univers



CLIQUEZ SUR LES RÉFÉRENCES SOULIGNÉES

1 produit : accès direct à sa fiche NHP.
Plusieurs produits : recherche sur le site NHP.

16/24 références reliées au catalogue.

Carter, Cylindre

#	Numéro de pièce	Description	Quantité	Contient un ou plusieurs articles	Remarques
1	4114 020 2600	Demi-carter de vilebrequin, côté ventilateur	1	2 - 4	
2	0000 971 0402	Goupille cylindrique 4m6x12	2		
3	9503 003 0240	Roulement rainuré à billes 6201	2		
4	9640 003 1195	Bague d'étanchéité 12x22x5	2		
5	4114 020 2800	Demi-carter de vilebrequin, côté lanceur	1	3, 4	
6	4114 030 0405	Vilebrequin	1		
7	0000 958 1222	Rondelle 0,1 mm	1		(quantité suivant besoin)
8	0000 958 1223	Rondelle 0,2 mm	1		(quantité suivant besoin)
10	9022 371 1050	Vis cylindrique IS-M5x25	4		
11	9512 003 1840	Cage à aiguilles 8x11x12	1		
12	4114 034 0501	Piston Ø 30 mm	1		
13	4114 034 3000	Segment de piston Ø 30x1,3 mm	2		
14	4112 034 1500	Axe de piston	1		
15	9463 650 0800	Jonc d'arrêt 8x0,7	2		
16	4210 022 0500	Cylindre Ø 30 mm	1		
17	4112 029 2300	Joint de cylindre	1		
18	9022 341 0980	Vis cylindrique IS M5x16	7		
19	4211 145 2800	Pot de silencieux	1		
20	4211 145 2900	Couvercle de silencieux	1		
21	4211 141 9000	Grille	1		
22	9022 313 0610	Vis cylindrique IS-M4x6	2		
23	9022 341 1010	Vis cylindrique IS-M5x18	2		
24	9331 631 0121	Rondelle de serrage 5	2		
25	0000 400 7000	Bougie NGK BPMR7A	1		

NHP Motoculture
Cultivez votre univers



CLIQUEZ SUR LES RÉFÉRENCES SOULIGNÉES

1 produit : accès direct à sa fiche NHP.
Plusieurs produits : recherche sur le site NHP.

0/2 références reliées au catalogue.

Carter, Cylindre

#	Numéro de pièce	Description	Quantité	Contient un ou plusieurs articles	Remarques
26	4114 432 9202	Douille	2		
27	0783 830 2120	Tube de pâte d'étanchéité Dirko	1		

NHP Motoculture
Cultivez votre univers



IDENTIFIEZ LE REPÈRE

Puis retrouvez la référence correspondante dans la nomenclature associée.

Ouvrir la nomenclature - page 6

Dispositif de lancement

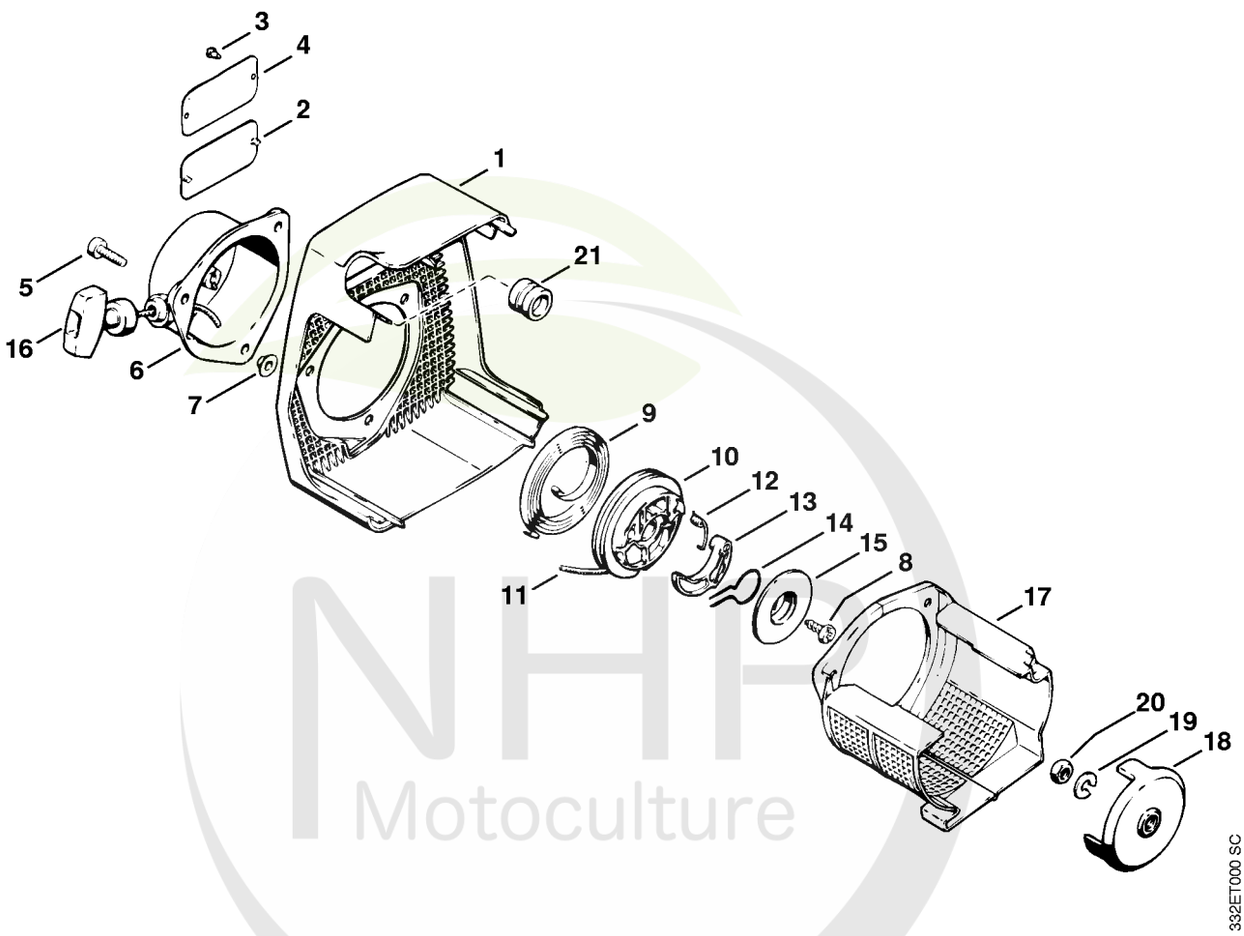

NHP Motoculture
Cultivez votre univers



CLIQUEZ SUR LES RÉFÉRENCES SOULIGNÉES

1 produit : accès direct à sa fiche NHP.
Plusieurs produits : recherche sur le site NHP.

16/21 références reliées au catalogue.

Dispositif de lancement

#	Numéro de pièce	Description	Quantité	Contient un ou plusieurs articles	Remarques
1	4211 700 2100	Capot	1	2	
2	0000 967 2035	Emblème STIHL	1		
5	9022 341 1010	Vis cylindrique IS-M5x18	3		
	4114 190 4002	Dispositif de lancement	1	6 - 16	
6	4114 190 0405	Couvercle de lanceur	1	7, 8	
7		Rivet tubulaire 6,5x0,5x5,8	3		
8	9104 003 0960	Vis Parker P5,5x12	1		
9	4112 195 1600	Ressort de rappel	1		
10	4112 195 0400	Poulie à câble	1		
11	4117 195 8200	Câble de lancement Ø 3,5x800 mm	1		
	0000 930 2203	Câble de lancement Ø 3,5 mm x 30,5 m	1		
	0000 930 2212	Câble de lancement Ø 3,5 mm x 60,8 m	1		
12	0000 998 0201	Ressort coudé	1		
13	4114 195 7200	Cliquet	1		
14	0000 998 1107	Ressort coudé	1		
15	4112 195 9001	Rondelle	1		
16	4117 195 3400	Poignée	1		
17	4211 087 8800	Grille de protection	1		
18	4114 195 0500	Rondelle de lanceur	1		
19	9321 630 0180	Rondelle grower 8	1		
20	9208 260 1110	Écrou à six pans M8	1		
21	4211 708 2100	Bouchon	1		

NHP Motoculture
Cultivez votre univers



IDENTIFIEZ LE REPÈRE

Puis retrouvez la référence correspondante dans la nomenclature associée.

Ouvrir la nomenclature - page 8

Dispositif d'allumage, Carter de ventilateur

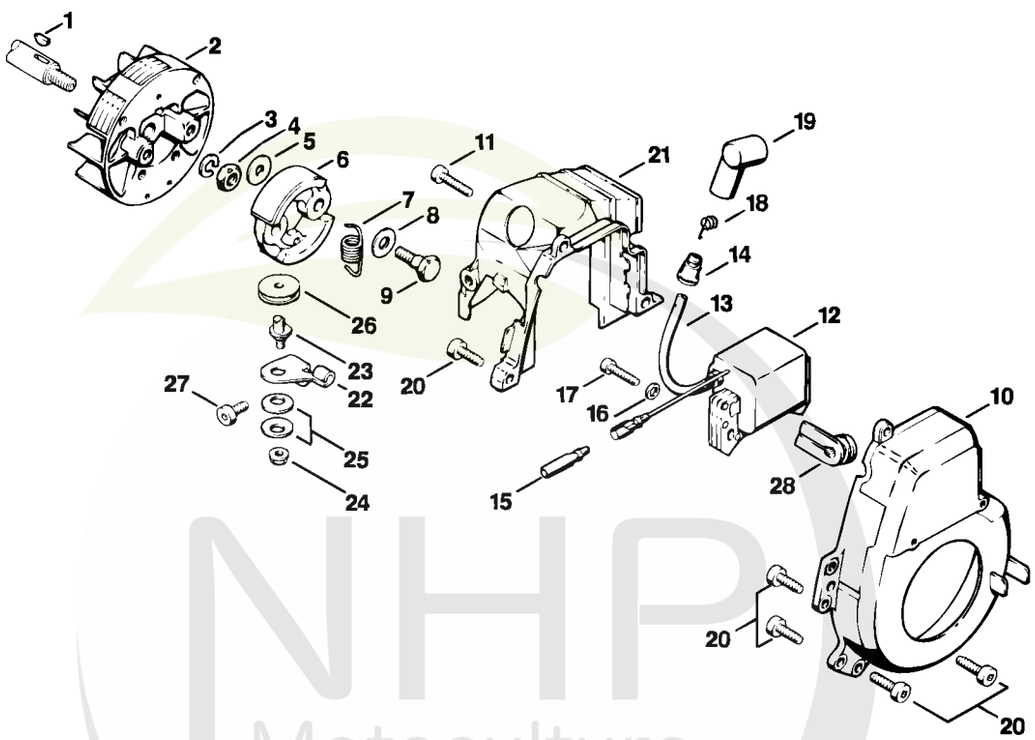

NHP Motoculture
Cultivez votre univers



CLIQUEZ SUR LES RÉFÉRENCES SOULIGNÉES

1 produit : accès direct à sa fiche NHP.
Plusieurs produits : recherche sur le site NHP.

16/25 références reliées au catalogue.

Dispositif d'allumage, Carter de ventilateur

#	Numéro de pièce	Description	Quantité	Contient un ou plusieurs articles	Remarques
1	4112 036 8600	Clavette demi-lune	1		
2	4114 400 1205	Rotor	1		
3	9321 630 0180	Rondelle grower 8	2		
4	9208 260 1110	Écrou à six pans M8	2		
5	4112 162 8902	Rondelle	2		
6	4112 160 2002	Embrayage	1	7	
7	0000 997 6200	Ressort de tension	1		
8	4112 162 8903	Rondelle	2		
9	4112 162 4200	Vis à embase	2		
10	4211 080 1800	Carter de ventilateur	1	11, 42, 43	
11	9022 371 1020	Vis cylindrique IS M5x20	1		
12	4114 400 1305	Module d'allumage	1	13 - 15	
13		Câble d'allumage 100 mm	1		
	0000 405 0600	Cable d'allumage 1 m	1		
	0000 930 2251	Câble d'allumage 10 m	1		
14	0000 989 1010	Douille de protection	1		
15	4114 400 2300	Clip rond	1		
16	9291 021 0100	Rondelle 4,3	2		
17	9022 313 0710	Vis cylindrique IS-M4x20	2		
18	0000 998 0606	Ressort coudé	1		
19	1106 405 1000	Contact de câble d'allumage	1		
20	9022 341 0980	Vis cylindrique IS M5x16	10		
21	4211 087 3001	Capot de canalisation d'air	1		
22	4211 182 5800	Support en tôle	1		
23	4211 007 1000	Jeu d'axe exentrique	1	24	
24	9216 261 0700	Ecrou à six pans M5	1		

NHP Motoculture
Cultivez votre univers



CLIQUEZ SUR LES RÉFÉRENCES SOULIGNÉES

1 produit : accès direct à sa fiche NHP.
Plusieurs produits : recherche sur le site NHP.

3/4 références reliées au catalogue.

Dispositif d'allumage, Carter de ventilateur

#	Numéro de pièce	Description	Quantité	Contient un ou plusieurs articles	Remarques
25	9486 648 1010	Rondelle Belleville15x8,2x0,6	2		
26	4211 182 7000	Galet de renvoi	1		
27	9022 341 0950	Vis cylindrique IS M5x10	1		
28	4211 432 9200	Douille	1		

NHP Motoculture
Cultivez votre univers



IDENTIFIEZ LE REPÈRE

Puis retrouvez la référence correspondante dans la nomenclature associée.

Ouvrir la nomenclature - page 11

Boîtier de filtre

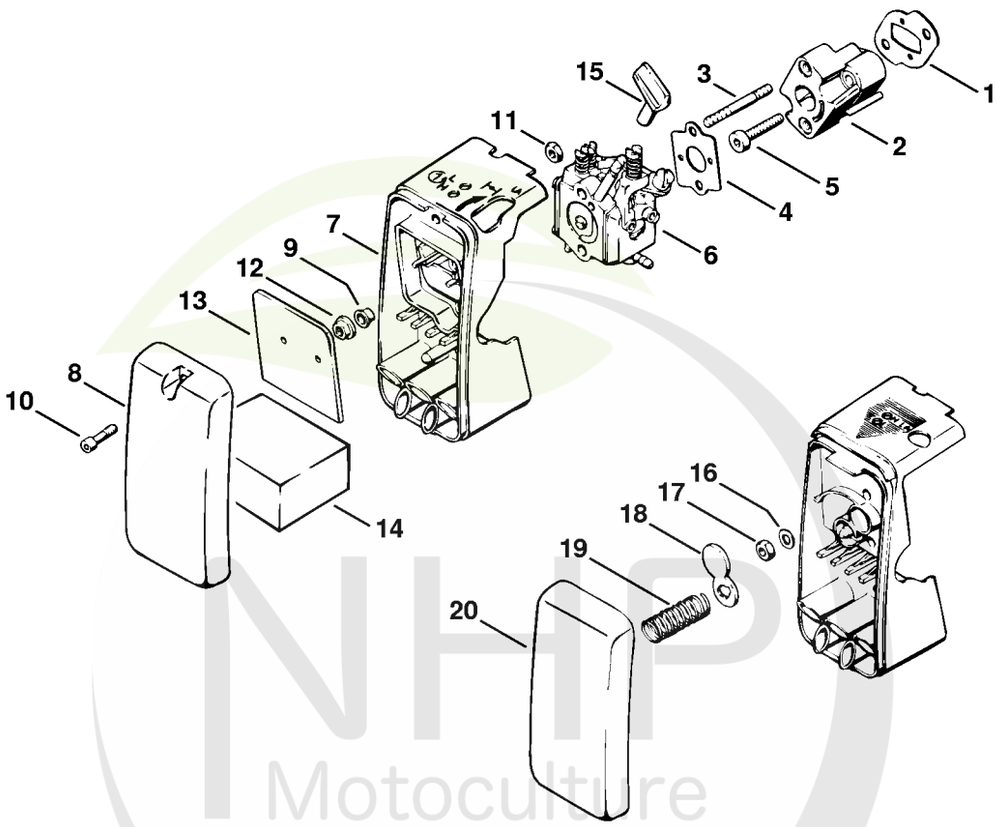

332ET017 SC

NHP Motoculture
Cultivez votre univers



CLIQUEZ SUR LES RÉFÉRENCES SOULIGNÉES

1 produit : accès direct à sa fiche NHP.
Plusieurs produits : recherche sur le site NHP.

8/15 références reliées au catalogue.

Boîtier de filtre

#	Numéro de pièce	Description	Quantité	Contient un ou plusieurs articles	Remarques
1	4210 129 0500	Joint	1		
2	4210 120 2200	Bride	1		
3	0000 953 0806	Goujon fileté M5x43	2		
4	4114 129 0501	Joint	1		
5	9022 371 1050	Vis cylindrique IS-M5x25	2		
6	4211 120 0602	Carburateur WT-189B	1		
7	4211 140 2815	Boîtier de filtre	1	8 - 11	
8	4211 140 1000	Couvercle de filtre	1		
9	9443 825 7130	Rivet tubulaire 7,5x1x6,8	2		
10	4116 404 7800	Vis M4x16	1		
11	9210 260 0600	Ecrou à six pans M4	1		
12	9220 260 0700	Ecrou à six pans M5	2		
13	4211 141 0300	Filtre à air additionnel	1		
14	4210 141 0302	Filtre à air	1		
15	4211 121 6600	Levier de volet de démarrage	1		

NHP Motoculture
Cultivez votre univers



IDENTIFIEZ LE REPÈRE

Puis retrouvez la référence correspondante dans la nomenclature associée.

Ouvrir la nomenclature - page 13

Carburateur Walbro

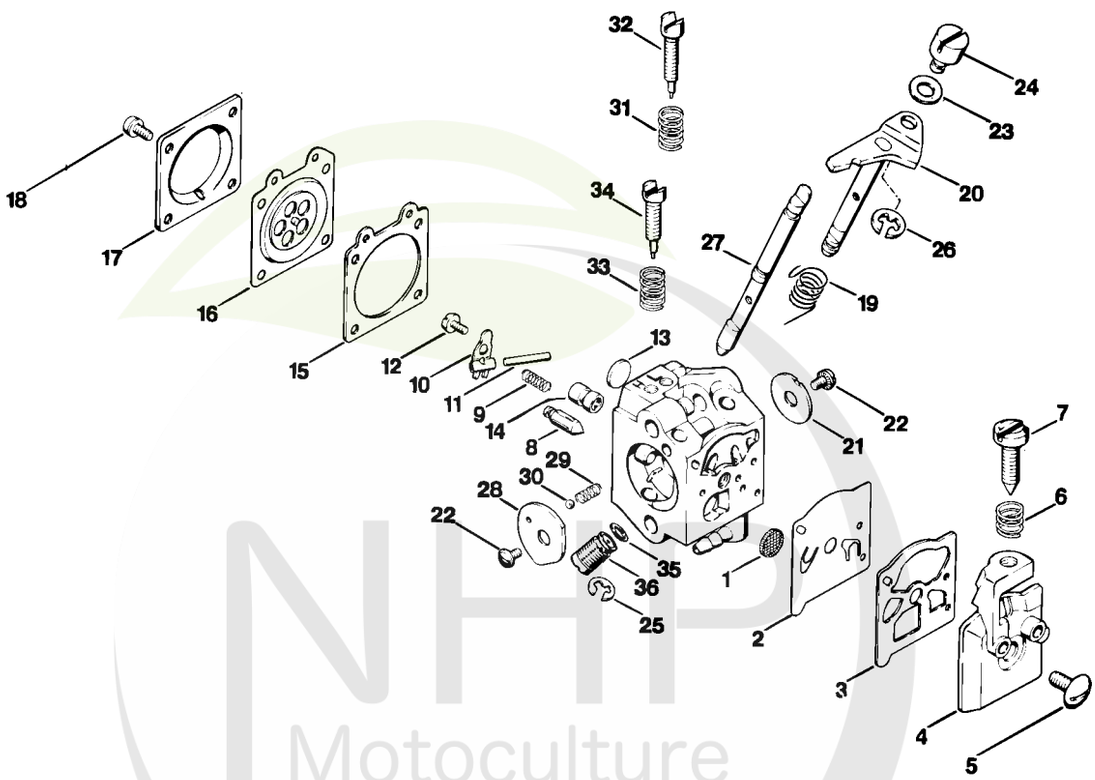

NHP Motoculture
Cultivez votre univers



CLIQUEZ SUR LES RÉFÉRENCES SOULIGNÉES

1 produit : accès direct à sa fiche NHP.
Plusieurs produits : recherche sur le site NHP.

23/26 références reliées au catalogue.

Carburateur Walbro

#	Numéro de pièce	Description	Quantité	Contient un ou plusieurs articles	Remarques
	4211 120 0602	Carburateur WT-189B	1	1 - 36	
1	1114 121 7800	Tamis	1		
2	1121 121 4801	Membrane de pompe	1		
3	1120 129 0905	Joint	1		
4	4117 121 0803	Couvercle	1		
5	1114 122 7100	Vis	1		
6	4117 122 3006	Ressort	1		
7	4117 122 6200	Vis de réglage de régime de ralenti	1		
8	4116 121 5100	Pointeau d'admission	1		
9	1120 122 3001	Ressort	1		
10	1113 121 5000	Levier de réglage d'admission	1		
11	1113 121 9200	Axe	1		
12	1114 122 7400	Vis à tête ronde	1		
13	4117 122 9402	Bouchon	1		
14	1120 121 5405	Gicleur à soupape	1		
15	1120 129 0900	Joint	1		
16	1113 121 4705	Membrane de réglage	1		
17	1113 121 0800	Couvercle	1		
18	1106 122 7400	Vis à tête ronde	4		
19	4117 122 3200	Ressort coudé	1		
20	4211 120 7100	Axe de papillon avec levier	1		
21	4117 121 3300	Papillon	1		
22	1110 122 7400	Vis à tête ronde	2		
23	4211 121 8600	Rondelle	1		
24	4215 121 8900	Boulon	1		
25	1117 122 9000	Circlip	1		

NHP Motoculture
Cultivez votre univers



CLIQUEZ SUR LES RÉFÉRENCES SOULIGNÉES

1 produit : accès direct à sa fiche NHP.
Plusieurs produits : recherche sur le site NHP.

11/12 références reliées au catalogue.

Carburateur Walbro

#	Numéro de pièce	Description	Quantité	Contient un ou plusieurs articles	Remarques
26	4211 122 9000	Circlip	1		
27	4211 121 3000	Axe de volet de démarrage	1		
28	4130 121 2900	Volet de démarrage	1		
29	1116 122 3000	Ressort	1		
30	1116 122 4200	Bille	1		
31	1115 122 3002	Ressort	1		
32	1120 122 6805	Vis L de richesse au ralenti	1		
33	4117 122 3007	Ressort	1		
34	4211 122 6700	Vis H de richesse à haut régime	1		
35	4130 121 8600	Rondelle	1		
36	4130 120 8700	Soupape de réglage	1		
	4211 007 1060	Jeu de pièces de carburateur	1	2, 3, 15, 16	

NHP Motoculture
Cultivez votre univers



IDENTIFIEZ LE REPÈRE

Puis retrouvez la référence correspondante dans la nomenclature associée.

Ouvrir la nomenclature - page 16

Poignée

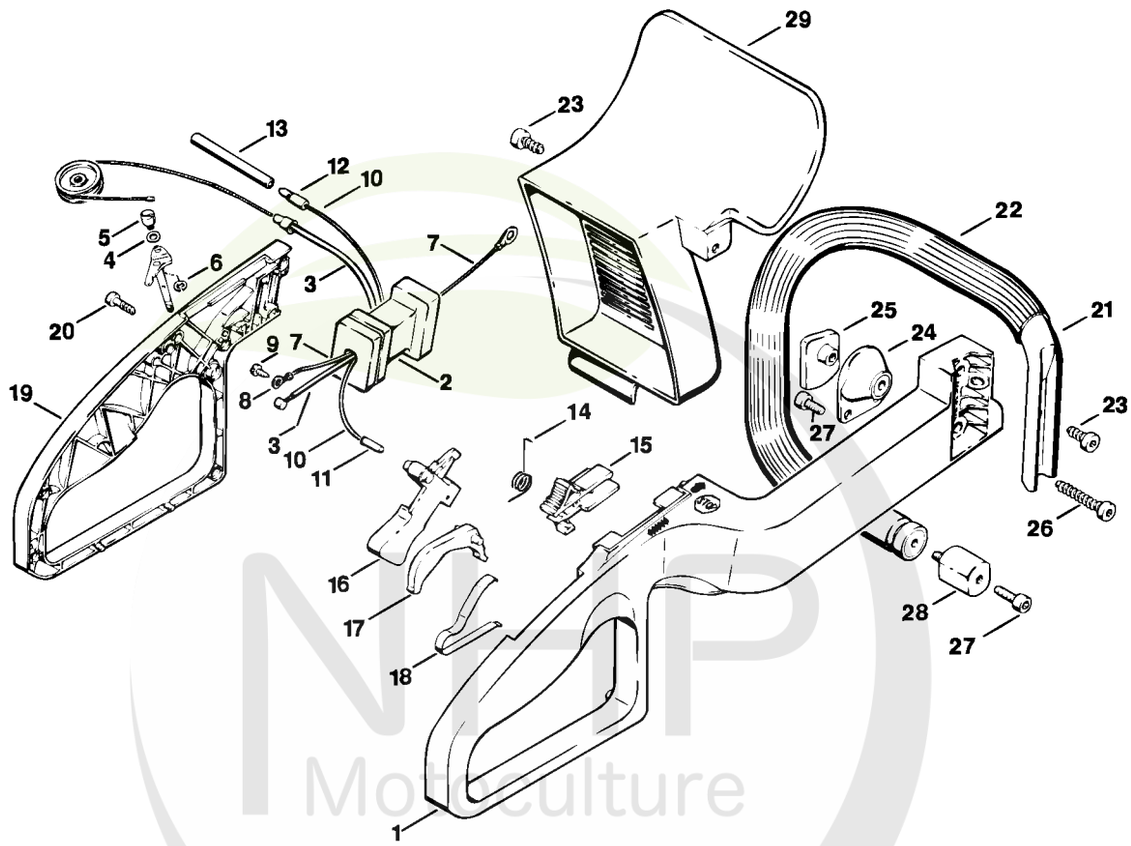

Cultivez votre univers



CLIQUEZ SUR LES RÉFÉRENCES SOULIGNÉES

1 produit : accès direct à sa fiche NHP.
Plusieurs produits : recherche sur le site NHP.

19/25 références reliées au catalogue.

Poignée

#	Numéro de pièce	Description	Quantité	Contient un ou plusieurs articles	Remarques
1	4211 791 0300	Poignée	1		
2	4211 792 9300	Amortisseur en caoutchouc	1		
3	4211 180 1105	Câble de commande des gaz	1	4 - 6	
4	4211 121 8600	Rondelle	1		
5	4215 121 8900	Boulon	1		
6	4211 122 9000	Circlip	1		
7	4211 440 2200	Câble de masse	1	8	
8	9753 801 1510	Cosse de câble A3x1	1		
9	9099 021 2360	Vis Parker 3,5x9,5	1		
10	4211 400 3000	Câble de court-circuit	1	11, 12	
11	1110 442 7000	Douille de contact	1		
12	4112 400 1700	Fiche cylindrique	1		
13	4211 442 0900	Gaine isolante 70 mm	1		
14	0000 998 0804	Ressort coudé	1		
15	4211 182 1700	Curseur combiné	1		
16	4211 182 1000	Manette des gaz	1		
17	4211 182 0800	Levier d'arrêt	1		
18	4211 182 4700	Ressort à lame	1		
19	4211 791 0600	Monture de poignée	1		
20	9074 478 3005	Vis cylindrique IS-P4x14	7		
21	4211 790 1700	Poignée tubulaire avec gaine	1	22	
22		Gaine de poignée 300 mm	1		
	0000 791 2009	Gaine de poignée Ø 19mm x 5 m	1		
23	9074 478 4405	Vis cylindrique IS P6x14	2		
24	1121 790 9901	Butoir annulaire	1		
25	4211 791 1200	Arrêtoir	1		

NHP Motoculture
Cultivez votre univers



CLIQUEZ SUR LES RÉFÉRENCES SOULIGNÉES

1 produit : accès direct à sa fiche NHP.
Plusieurs produits : recherche sur le site NHP.

4/4 références reliées au catalogue.

Poignée

#	Numéro de pièce	Description	Quantité	Contient un ou plusieurs articles	Remarques
26	9074 478 4675	Vis cylindrique IS-P6x32,5	1		
27	9022 341 0980	Vis cylindrique IS M5x16	3		
28	1116 790 9600	Support annulaire	1		
29	4211 792 9100	Protège-main	1		

NHP Motoculture
Cultivez votre univers



IDENTIFIEZ LE REPÈRE

Puis retrouvez la référence correspondante dans la nomenclature associée.

Ouvrir la nomenclature - page 19

Carter de réducteur HS 61, Barre de coupe HS 61

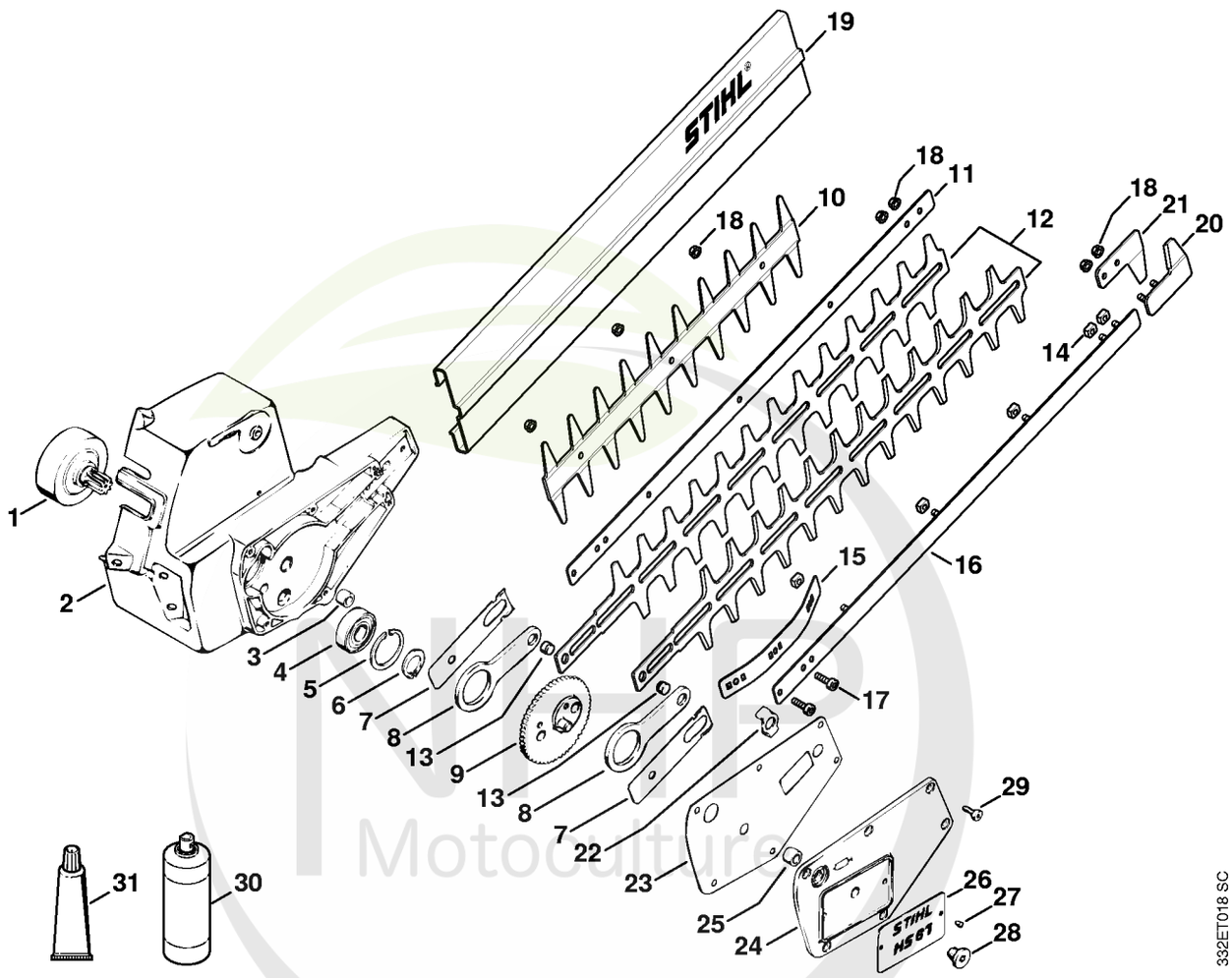

NHP Motoculture
Cultivez votre univers



CLIQUEZ SUR LES RÉFÉRENCES SOULIGNÉES

1 produit : accès direct à sa fiche NHP.
Plusieurs produits : recherche sur le site NHP.

22/26 références reliées au catalogue.

Carter de réducteur HS 61, Barre de coupe HS 61

#	Numéro de pièce	Description	Quantité	Contient un ou plusieurs articles	Remarques
1	4211 160 2905	Cloche d'embrayage	1		
2	4211 640 0505	Carter de réducteur	1	2 - 5	
3	4226 642 9700	Douille	1		
4	9503 003 5290	Roulement rainuré à billes 6002-2RS	1		
5	9456 621 3600	Circlips 32x1,2	1		
6	9455 621 1380	Circlip 14x1	1		
7	4211 642 4800	Tôle de butée	2		
8	4206 642 6500	Bielle	2		
9	4226 640 7500	Pignon	1		
	4226 710 5903	Barre de coupe 600 mm / 24"	1	10 - 19	
10	4226 792 9700	Protecteur contre les coupures	1		
11	4226 704 3501	Glissière de guidage 600 mm / 24"	1		
12	4226 710 6051	Couteau 600 mm / 24"	1	13	2 pièces
13	4226 713 6600	Boulon	2		
14	4226 648 6701	Coulisseau	8		
15	4230 713 1715	Bande élastique	1		
16	4226 740 6501	Glissière de guidage 600 mm / 24"	1		
17	9022 371 1020	Vis cylindrique IS M5x20	2		
18	9220 263 0702	Ecrou à six pans M5	6		
19	4226 790 9200	Protège-couteaux 600 mm / 24"	1		
	4226 007 1003	Jeu de Protège-guidage	1	18, 20, 21	
20	4226 790 9800	Protège-guidage	1		
21	4226 792 9001	Protège-guidage	1		
22	4226 649 0301	Joint	1		
23	4211 649 0301	Joint	1		
24	4211 640 5800	Couvercle de réducteur	1	25 - 28	

NHP Motoculture
Cultivez votre univers



CLIQUEZ SUR LES RÉFÉRENCES SOULIGNÉES

1 produit : accès direct à sa fiche NHP.
Plusieurs produits : recherche sur le site NHP.

4/6 références reliées au catalogue.

Carter de réducteur HS 61, Barre de coupe HS 61

#	Numéro de pièce	Description	Quantité	Contient un ou plusieurs articles	Remarques
25	4226 642 9700	Douille	1		
26	4211 967 1501	Plaque matricule HS 61	1		
27	0000 974 1000	Rivet à tête ronde 3x6	2		
28	4117 713 6501	Bouchon fileté	1		
29	9022 313 0650	Vis cylindrique IS-M4x10	6		
30	0782 420 1002	SuperClean 300 ml	1		

NHP Motoculture
Cultivez votre univers



IDENTIFIEZ LE REPÈRE

Puis retrouvez la référence correspondante dans la nomenclature associée.

Ouvrir la nomenclature - page 22

Barre de coupe HS 61

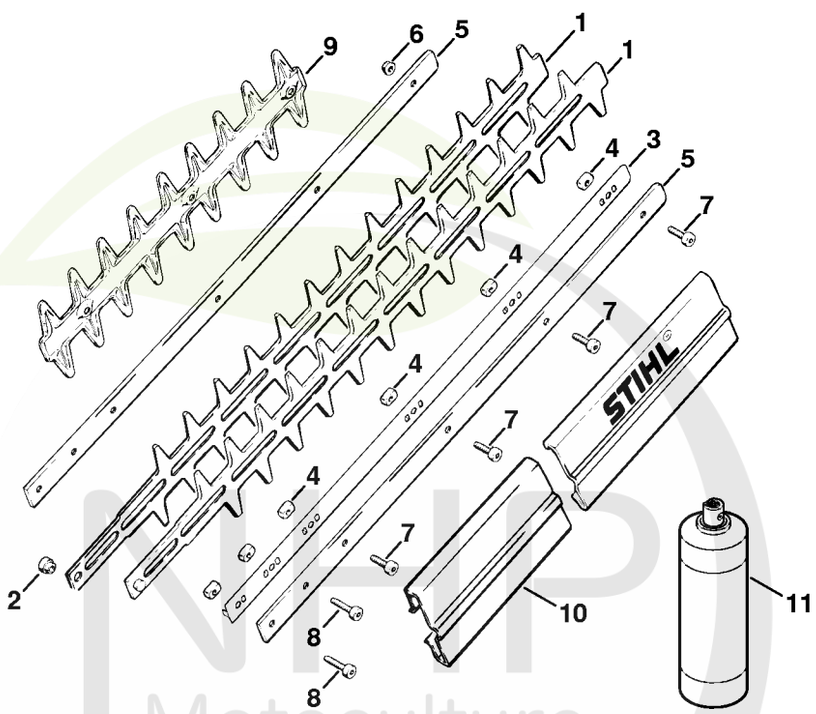

334ET004 GM

NHP Motoculture
Cultivez votre univers



CLIQUEZ SUR LES RÉFÉRENCES SOULIGNÉES

1 produit : accès direct à sa fiche NHP.
Plusieurs produits : recherche sur le site NHP.

11/12 références reliées au catalogue.

Barre de coupe HS 61

#	Numéro de pièce	Description	Quantité	Contient un ou plusieurs articles	Remarques
	4226 710 5901	Barre de coupe compl. 550 mm	1		
1	4226 710 6052	Couteau 550 mm	1	2	2 pièces
2	4226 713 6600	Boulon	2		
3	4226 713 1700	Bande élastique 550 / 22"	1		
4	4226 648 6700	Coulisseau	6		
5	4226 641 4600	Glissière de guidage 550 / 22"	2		
6	9216 261 0700	Ecrou à six pans M5	6		
7	9022 341 0980	Vis cylindrique IS M5x16	4		
8	9022 371 1020	Vis cylindrique IS M5x20	2		
9	4226 792 9100	Protecteur contre les coupures	1		
10	4226 790 9100	Protège-couteaux 550 mm / 22"	1		
11	0782 420 1002	SuperClean 300 ml	1		

NHP Motoculture
Cultivez votre univers