ÉCLATÉ INTERACTIF NHP MOTOCULTURE
Identifiez le repère, puis cliquez sur la référence soulignée.
Les références non soulignées ne sont pas retrouvées dans l'export.

HS 72

Liste des pièces
18.03.2025
France, français

Table des matières

Carter, Cylindre 2
Dispositif de lancement, Dispositif d'allumage 4
Filtre à air, Réservoir d'essence 7
Carburateur WT-264 10
Carburateur WT-329 13
Carter de réducteur, Barre de coupe 420 mm 16
Barre de coupe 550 mm, 700 mm, 1000 mm 19
Poignée de commande HS 72 22

Cultivez votre univers



IDENTIFIEZ LE REPÈRE

Puis retrouvez la référence correspondante dans la nomenclature associée.

Ouvrir la nomenclature - page 3

Carter, Cylindre

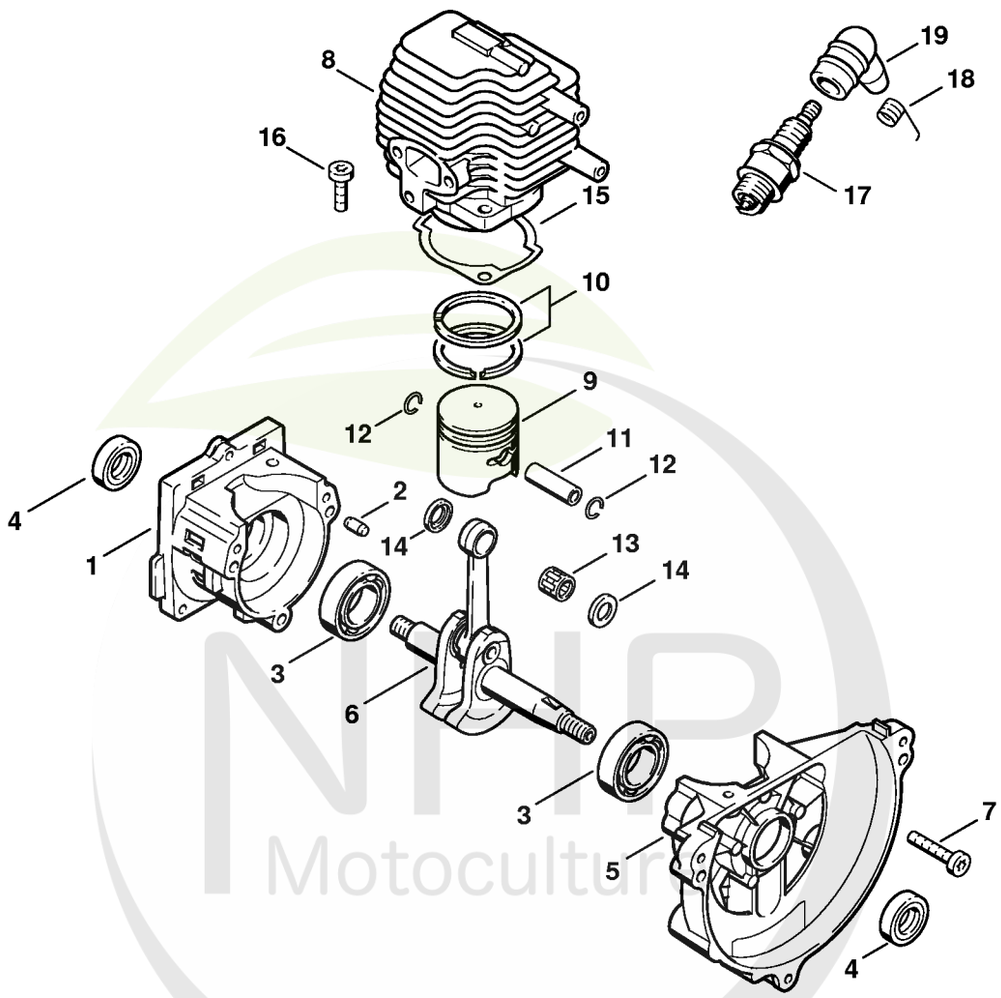

NHP Motoculture
Cultivez votre univers



CLIQUEZ SUR LES RÉFÉRENCES SOULIGNÉES

1 produit : accès direct à sa fiche NHP.
Plusieurs produits : recherche sur le site NHP.

14/23 références reliées au catalogue.

Carter, Cylindre

#	Numéro de pièce	Description	Quantité	Contient un ou plusieurs articles	Remarques
1	4133 020 2801	Demi-carter de vilebrequin, côté lanceur	1	2 - 4	
2	9380 620 2570	Goupille élastique 5x12	2		
3	9503 003 0242	Roulement rainuré à billes 6201	2		
4	9640 003 1195	Bague d'étanchéité 12x22x5	2		
5	4133 020 2601	Demi-carter de vilebrequin, côté ventilateur	1	3, 4	
6	4133 030 0400	Vilebrequin	1		
7	9022 371 1050	Vis cylindrique IS-M5x25	3		
	4133 020 1201	Cylindre avec piston Ø 33 mm	1	8 - 12, 16	
8	4133 022 0501	Cylindre Ø 33 mm	1		USA, AUS, CDN
	4133 030 2000	Piston Ø 33 mm	1	9 - 12	
9	4133 034 0500	Piston Ø 33 mm	1		USA, AUS, CDN
10	4133 034 3000	Segment de piston Ø 33x1,5 mm	2		
11	4112 034 1500	Axe de piston	1		
12	9463 650 0805	Jonc d'arrêt 8x0,7	2		
13	9512 004 1820	Cage à aiguilles 8x11x10	1		
14	4133 036 8901	Rondelle de butée	2		
15	4133 029 2300	Joint de cylindre	1		
16	9022 371 1020	Vis cylindrique IS M5x20	2		
17	0000 400 7000	Bougie NGK BPMR7A	1		
17	1110 400 7005	Bougie Bosch WSR 6 F	1		
18	0000 998 0606	Ressort coudé	1		
19	1106 405 1000	Contact de câble d'allumage	1		
	0783 830 2000	Pâte d'étanchéité Dirko HT rouge	1		

NHP Motoculture
Cultivez votre univers



IDENTIFIEZ LE REPÈRE

Puis retrouvez la référence correspondante dans la nomenclature associée.

Ouvrir la nomenclature - page 5

Dispositif de lancement, Dispositif d'allumage

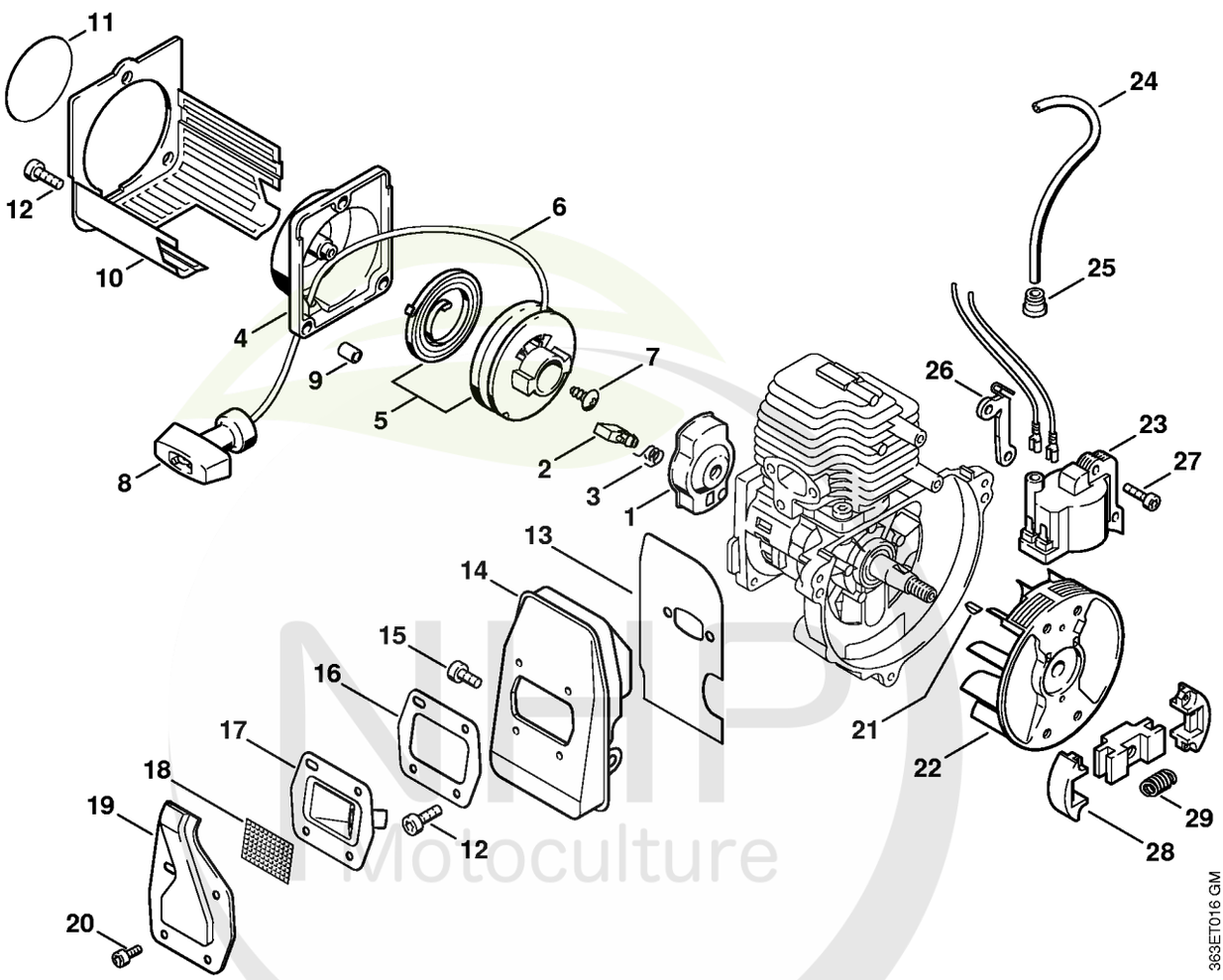

NHP Motoculture
Cultivez votre univers



CLIQUEZ SUR LES RÉFÉRENCES SOULIGNÉES

1 produit : accès direct à sa fiche NHP.
Plusieurs produits : recherche sur le site NHP.

20/26 références reliées au catalogue.

Dispositif de lancement, Dispositif d'allumage

#	Numéro de pièce	Description	Quantité	Contient un ou plusieurs articles	Remarques
1	4133 190 2002	Entraîneur	1	2, 3	
2	4133 195 7201	Cliquet	1		
3	0000 998 0612	Ressort coudé	1		
	4226 190 4005	Dispositif de lancement	1	4 - 8	
4	4226 190 0400	Couvercle de lanceur	1		
5	4137 190 1100	Poulie à câble avec ressort de rappel	1		
6	0000 195 8200	Câble de lancement Ø 3x800 mm	1		
	0000 930 2208	Câble de lancement Ø 3 mm x 30,5 m	1		
	0000 930 2211	Câble de lancement Ø 3 mm x 60,8 m	1		
7	9104 003 0960	Vis Parker P5,5x12	1		
8	4117 195 3400	Poignée	1		
9	4226 791 7200	Douille	3		
10	4226 141 0301	Préfiltre	1		
11	4226 967 1500	Plaque matricule HS 72	1		
11	4226 967 1501	Plaque matricule HS 74	1		
11	4226 967 1502	Plaque matricule HS 76	1		
12	9022 341 0980	Vis cylindrique IS M5x16	5		
13	4226 149 0600	Joint de silencieux	1		
14	4133 140 0606	Silencieux	1		
15	9022 341 0960	Vis cylindrique IS-M5x12	1		
16	4227 149 0606	Joint de silencieux	1		
17	4133 145 1001	Garniture	1		
18	1113 141 9000	Grille	1		
19	4226 145 0601	Tôle de protection	1		
20	9022 313 0660	Vis cylindrique IS-M4x12	4		
21	4112 036 8600	Clavette demi-lune	1		

NHP Motoculture
Cultivez votre univers



CLIQUEZ SUR LES RÉFÉRENCES SOULIGNÉES

1 produit : accès direct à sa fiche NHP.
Plusieurs produits : recherche sur le site NHP.

6/9 références reliées au catalogue.

Dispositif de lancement, Dispositif d'allumage

#	Numéro de pièce	Description	Quantité	Contient un ou plusieurs articles	Remarques
22	4133 400 1200	Rotor	1		
23	4133 400 1301	Module d'allumage	1	24, 25	
24		Câble d'allumage 180 mm	1		
	0000 405 0600	Cable d'allumage 1 m	1		
	0000 930 2251	Câble d'allumage 10 m	1		
25	0000 989 1012	Douille de protection	1		
26	4133 405 8001	Pièce isolante	1		
27	9022 371 0710	Vis cylindrique IS-M4x20	2		
28	4133 160 2020	Embrayage	1	29	
29	4133 162 7900	Ressort de tension	2		

NHP Motoculture
Cultivez votre univers



IDENTIFIEZ LE REPÈRE

Puis retrouvez la référence correspondante dans la nomenclature associée.

Ouvrir la nomenclature - page 8

Filtre à air, Réservoir d'essence

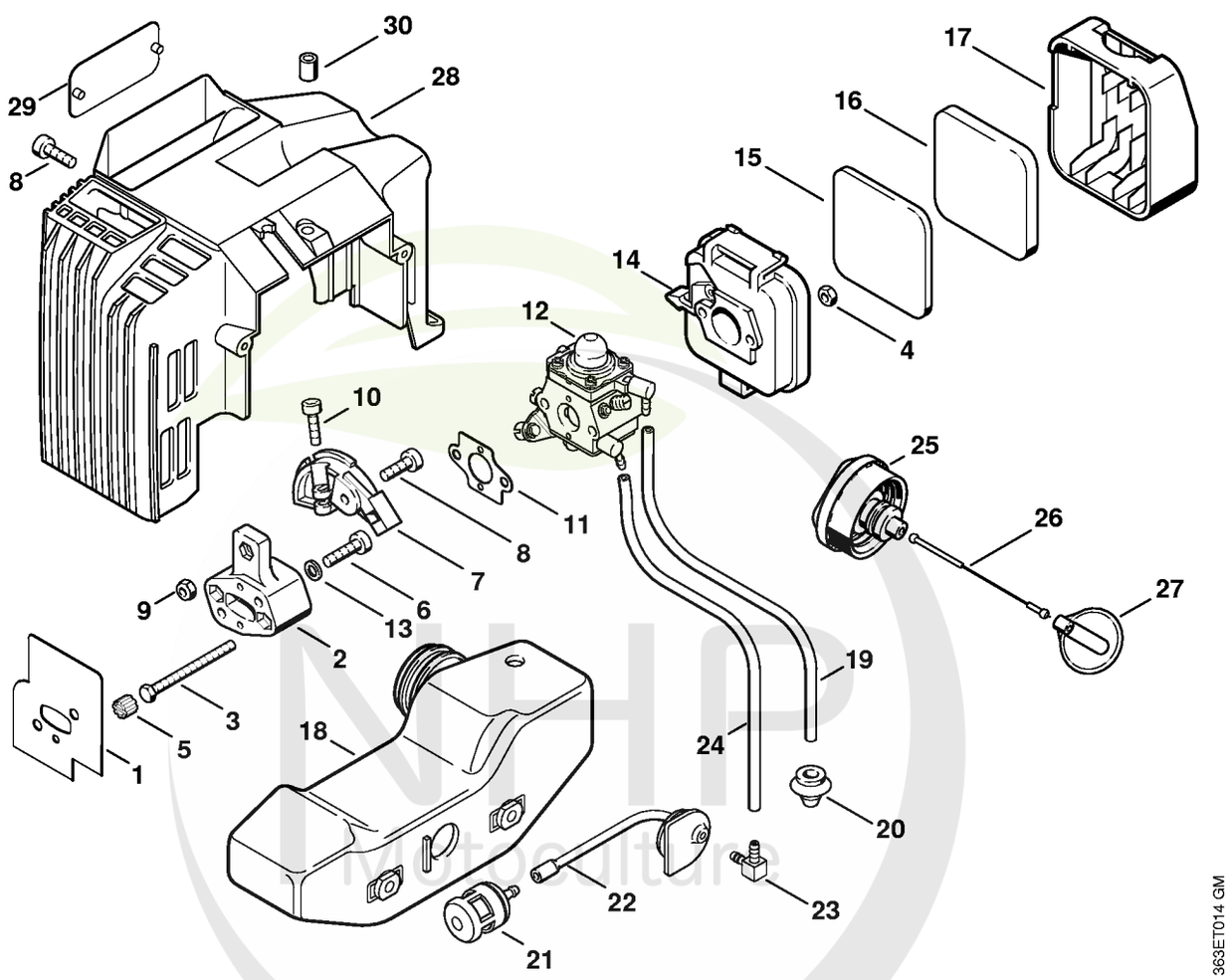

NHP Motoculture
Cultivez votre univers



CLIQUEZ SUR LES RÉFÉRENCES SOULIGNÉES

1 produit : accès direct à sa fiche NHP.
Plusieurs produits : recherche sur le site NHP.

19/25 références reliées au catalogue.

Filtre à air, Réservoir d'essence

#	Numéro de pièce	Description	Quantité	Contient un ou plusieurs articles	Remarques
1	4226 129 0902	Joint	1		
2	4133 121 1602	Bride intermédiaire	1		
3	9007 319 1121	Vis à six pans M5x56	2		
4	9210 261 0700	Écrou à six pans M5	2		
5	4133 122 6900	Bouchon	1		
6	9022 371 1050	Vis cylindrique IS-M5x25	2		
7	4226 182 7600	Pièce de serrage	1		
8	9022 341 0980	Vis cylindrique IS M5x16	2		
9	9214 320 0700	Ecrou de sécurité M5	1		
10	9022 313 0680	Vis cylindrique IS M4x16	1		
11	4114 129 0501	Joint	1		
12	4226 120 0600	Carburateur WT-264	1		
12	4226 120 0601	Carburateur WT-329	1		
13	9291 021 0120	Rondelle 5,3	2		
14	4133 140 2800	Boîtier de filtre	1		
15	4133 124 2800	Filtre	1		
16	4133 124 1500	Préfiltre	1		
17	4133 141 0500	Couvercle de filtre	1		
18	4226 350 0401	Réservoir d'essence	1	20 - 22	
19	4226 007 1001	Tuyau de carburant	1	20	
20	0000 989 0516	Douille	1		
21	0000 350 3503	Crépine d'aspiration	1		
22	4226 358 0705	Tuyau de carburant	1		
23	4226 122 3900	Raccord en équerre	1		
24		Tuyau 3,1x5,7x127 mm, R3	1		
	0000 930 2803	Tuyau 3,1x5,7 mm x 1 m, R3	1		

NHP Motoculture
Cultivez votre univers



CLIQUEZ SUR LES RÉFÉRENCES SOULIGNÉES

1 produit : accès direct à sa fiche NHP.
Plusieurs produits : recherche sur le site NHP.

4/6 références reliées au catalogue.

Filtre à air, Réservoir d'essence

#	Numéro de pièce	Description	Quantité	Contient un ou plusieurs articles	Remarques
25	4226 350 0503	Bouchon de réservoir	1	26, 27	
26	4226 350 0900	Corde	1		
27	0000 353 0800	Pièce de sùreté	1		
28	4226 080 0904	Capot de canalisation d'air	1	30	
29	0000 967 2036	Emblème STIHL	1		
30	4226 791 7200	Douille	1		

NHP Motoculture
Cultivez votre univers



IDENTIFIEZ LE REPÈRE

Puis retrouvez la référence correspondante dans la nomenclature associée.

Ouvrir la nomenclature - page 11

Carburateur WT-264

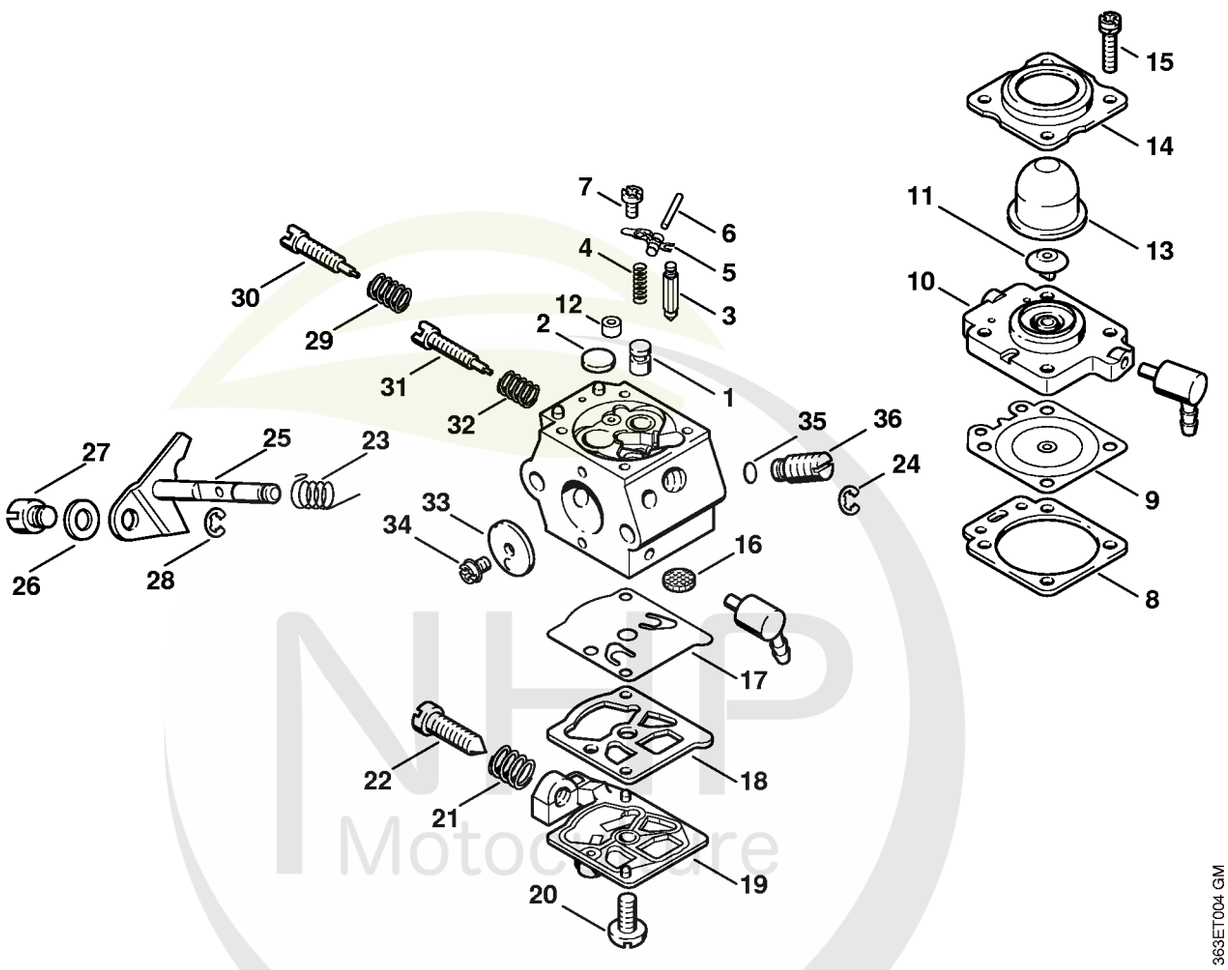

NHP Motoculture
Cultivez votre univers



CLIQUEZ SUR LES RÉFÉRENCES SOULIGNÉES

1 produit : accès direct à sa fiche NHP.
Plusieurs produits : recherche sur le site NHP.

24/26 références reliées au catalogue.

Carburateur WT-264

#	Numéro de pièce	Description	Quantité	Contient un ou plusieurs articles	Remarques
	4226 120 0600	Carburateur WT-264	1	1 - 36	
1	4133 121 5400	Gicleur à soupape	1		
2	4117 122 9402	Bouchon	1		
3	1110 121 5100	Pointeau d'admission	1		
4	1120 122 3001	Ressort	1		
5	1113 121 5000	Levier de réglage d'admission	1		
6	1113 121 9200	Axe	1		
7	1114 122 7400	Vis à tête ronde	1		
8	4133 129 0901	Joint	1		
9	1113 121 4705	Membrane de réglage	1		
10	4133 120 2201	Bride	1	11	
11	4133 121 5200	Soupape	1		
12	4133 120 8600	Soupape antiretour	1		
13	4133 121 2700	Capuchon	1		
14	4133 121 0801	Couvercle	1		
15	4133 122 7400	Vis à tête ronde	4		
16	1114 121 7800	Tamis	1		
17	1120 121 4805	Membrane de pompe	1		
18	1120 129 0905	Joint	1		
19	4117 121 0803	Couvercle	1		
20	1114 122 7100	Vis	1		
21	4117 122 3006	Ressort	1		
22	4117 122 6200	Vis de réglage de régime de ralenti	1		
23	4133 122 3200	Ressort coudé	1		
24	1117 122 9000	Circlip	1		
25	4211 120 7100	Axe de papillon avec levier	1		

NHP Motoculture
Cultivez votre univers



CLIQUEZ SUR LES RÉFÉRENCES SOULIGNÉES

1 produit : accès direct à sa fiche NHP.
Plusieurs produits : recherche sur le site NHP.

11/12 références reliées au catalogue.

Carburateur WT-264

#	Numéro de pièce	Description	Quantité	Contient un ou plusieurs articles	Remarques
26	4211 121 8600	Rondelle	1		
27	4215 121 8900	Boulon	1		
28	4211 122 9000	Circlip	1		
29	4117 122 3007	Ressort	1		
30	1120 122 6705	Vis H de richesse à haut régime	1		
31	4119 122 6801	Vis L de richesse au ralenti	1		
32	1115 122 3002	Ressort	1		
33	4117 121 3300	Papillon	1		
34	1110 122 7400	Vis à tête ronde	1		
35	4130 121 8600	Rondelle	1		
36	4133 120 8701	Soupape de réglage	1		
	4133 007 1060	Jeu de pièces de carburateur	1	8, 9, 17, 18	

NHP Motoculture
Cultivez votre univers



IDENTIFIEZ LE REPÈRE

Puis retrouvez la référence correspondante dans la nomenclature associée.

Ouvrir la nomenclature - page 14

Carburateur WT-329

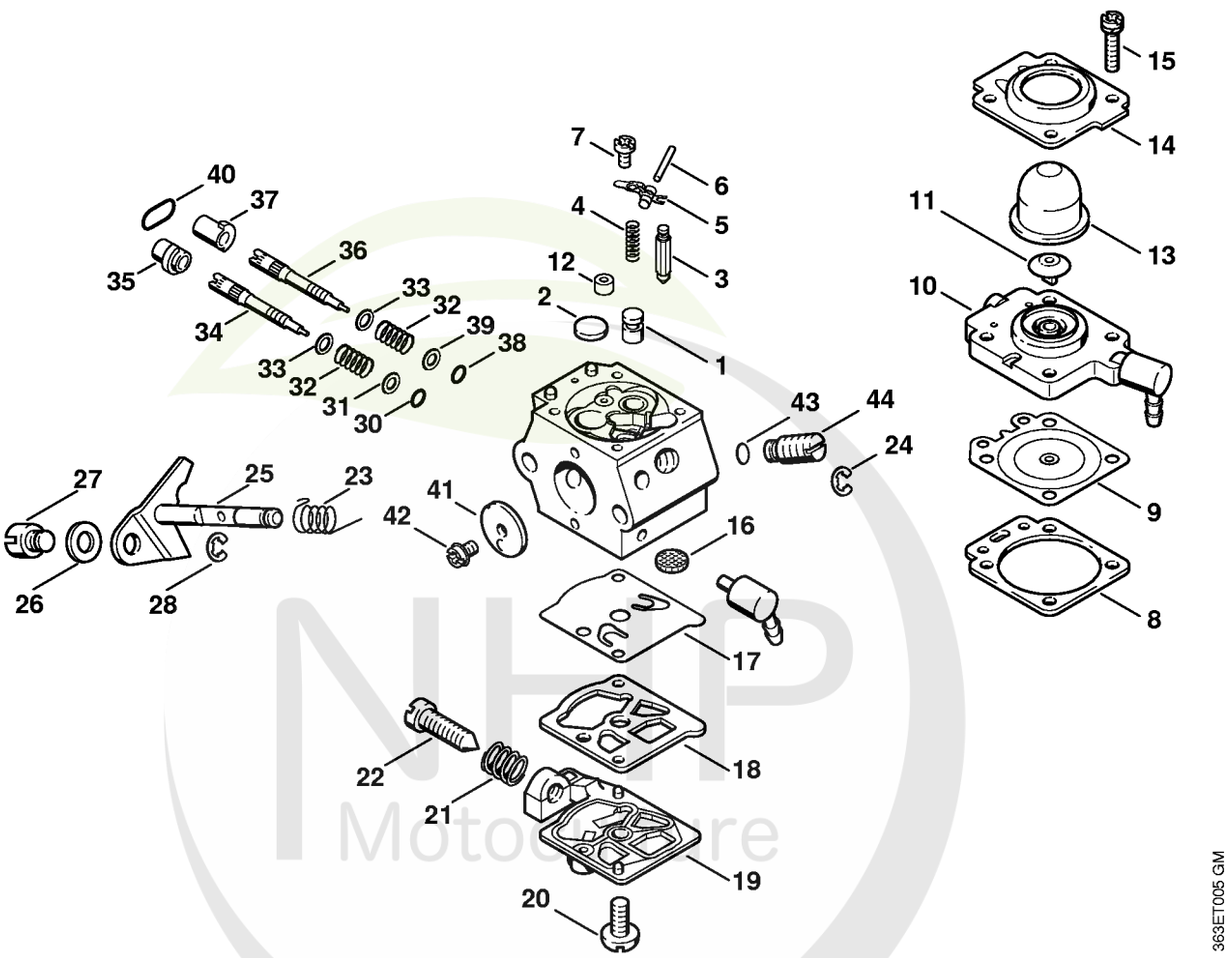

NHP Motoculture
Cultivez votre univers



CLIQUEZ SUR LES RÉFÉRENCES SOULIGNÉES

1 produit : accès direct à sa fiche NHP.
Plusieurs produits : recherche sur le site NHP.

23/26 références reliées au catalogue.

Carburateur WT-329

#	Numéro de pièce	Description	Quantité	Contient un ou plusieurs articles	Remarques
	4226 120 0601	Carburateur WT-329	1	1 - 44	USA
1	4133 121 5400	Gicleur à soupape	1		
2	4117 122 9402	Bouchon	1		
3	1110 121 5100	Pointeau d'admission	1		
4	1120 122 3001	Ressort	1		
5	1113 121 5000	Levier de réglage d'admission	1		
6	1113 121 9200	Axe	1		
7	1114 122 7400	Vis à tête ronde	1		
8	4133 129 0901	Joint	1		
9	1113 121 4705	Membrane de réglage	1		
10	4133 120 2201	Bride	1	11	
11	4133 121 5200	Soupape	1		
12	4133 120 8600	Soupape antiretour	1		
13	4133 121 2700	Capuchon	1		
14	4133 121 0801	Couvercle	1		
15	4133 122 7400	Vis à tête ronde	4		
16	1114 121 7800	Tamis	1		
17	1120 121 4805	Membrane de pompe	1		
18	1120 129 0905	Joint	1		
19	4117 121 0803	Couvercle	1		
20	1114 122 7100	Vis	1		
21	4117 122 3006	Ressort	1		
22	4117 122 6200	Vis de réglage de régime de ralenti	1		
23	4133 122 3200	Ressort coudé	1		
24	1117 122 9000	Circlip	1		
25	4211 120 7100	Axe de papillon avec levier	1		

NHP Motoculture
Cultivez votre univers



CLIQUEZ SUR LES RÉFÉRENCES SOULIGNÉES

1 produit : accès direct à sa fiche NHP.
Plusieurs produits : recherche sur le site NHP.

12/19 références reliées au catalogue.

Carburateur WT-329

#	Numéro de pièce	Description	Quantité	Contient un ou plusieurs articles	Remarques
26	4211 121 8600	Rondelle	1		
27	4215 121 8900	Boulon	1		
28	4211 122 9000	Circlip	1		
30	4124 122 3600	Anneau de joint	1		
31	1111 121 8605	Rondelle	1		
32	1115 122 3002	Ressort	2		
33	4130 121 8602	Rondelle	2		
34	4130 122 6801	Vis L de richesse au ralenti	1		
35	4130 121 2700	Capuchon	1		
36	4130 122 6701	Vis H de richesse à haut régime	1		
37	4130 121 2701	Capuchon	1		
38	4130 122 3600	Anneau de joint	1		
39	4130 121 8601	Rondelle	1		
40	4130 122 3601	Anneau de joint	1		
41	4117 121 3300	Papillon	1		
42	1110 122 7400	Vis à tête ronde	1		
43	4130 121 8600	Rondelle	1		
44	4133 120 8701	Soupape de réglage	1		
	4133 007 1060	Jeu de pièces de carburateur	1	8, 9, 17, 18	

NHP Motoculture
Cultivez votre univers



IDENTIFIEZ LE REPÈRE

Puis retrouvez la référence correspondante dans la nomenclature associée.

Ouvrir la nomenclature - page 17

Carter de réducteur, Barre de coupe 420 mm

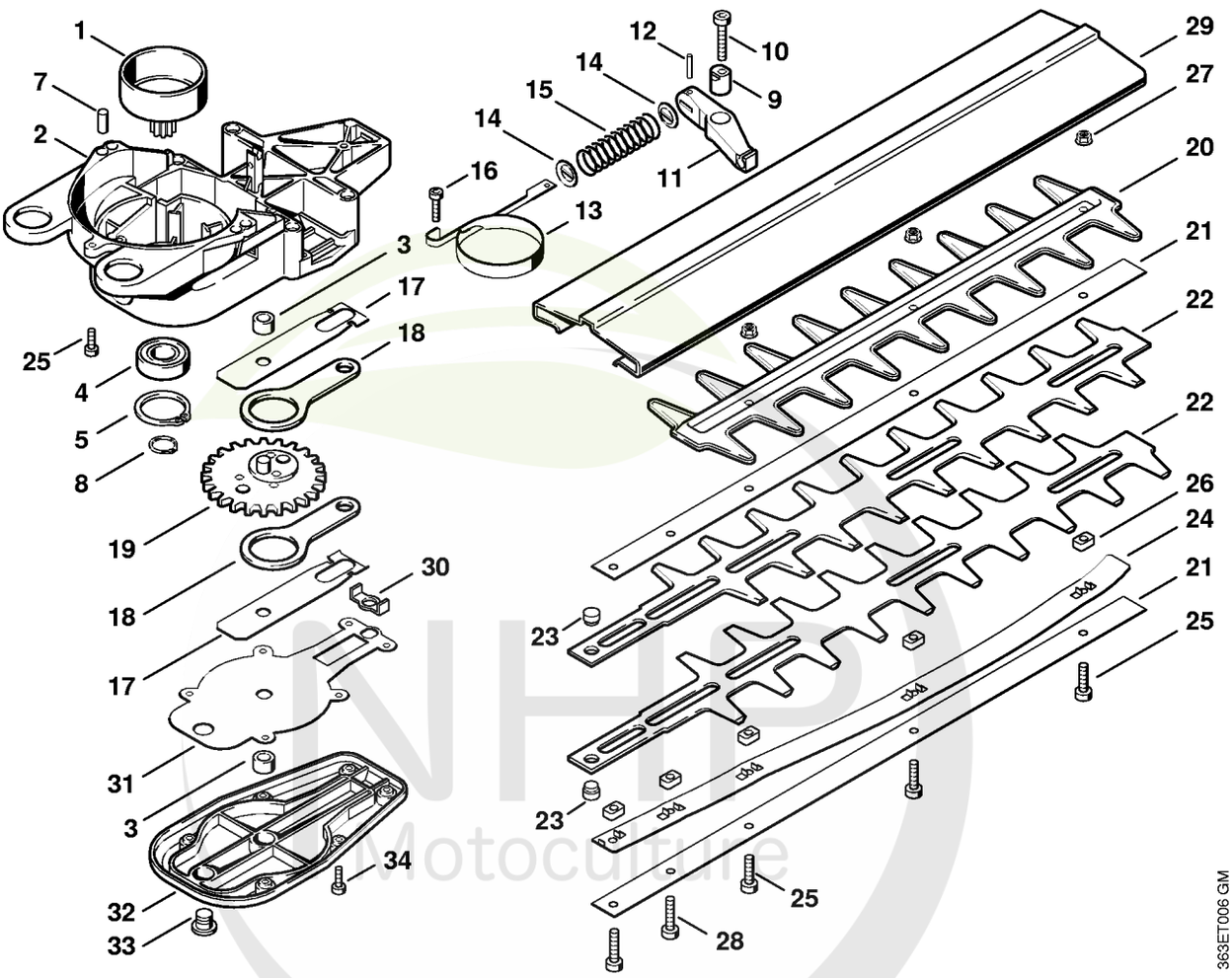

NHP Motoculture
Cultivez votre univers



CLIQUEZ SUR LES RÉFÉRENCES SOULIGNÉES

1 produit : accès direct à sa fiche NHP.
Plusieurs produits : recherche sur le site NHP.

23/26 références reliées au catalogue.

Carter de réducteur, Barre de coupe 420 mm

#	Numéro de pièce	Description	Quantité	Contient un ou plusieurs articles	Remarques
1	4226 160 2900	Cloche d'embrayage	1		
2	4226 640 0500	Carter de réducteur	1	3 - 5	
3	4226 642 9700	Douille	2		
4	9503 003 5290	Roulement rainuré à billes 6002-2RS	1		
5	9456 621 3600	Circlips 32x1,2	1		
7	9371 470 2580	Goupille cylindrique 5x14	2		
8	9455 621 1380	Circlip 14x1	1		
9	4226 642 9800	Douille à exzentrique	1		
10	9022 371 1050	Vis cylindrique IS-M5x25	1		
11	4226 162 5001	Levier	1		
12	9381 651 1701	Goupille cylindrique 3x16	1		
13	4226 162 5400	Collier de frein	1		
14	4226 162 8900	Rondelle	2		
15	0000 997 1600	Ressort de pression	1		
16	9022 313 0680	Vis cylindrique IS M4x16	1		
17	4230 642 4800	Tôle de butée	2		
18	4230 642 6501	Bielle	2		
19	4226 640 7500	Pignon	1		
	4226 710 5931	Barre de coupe compl. 420 mm	1	20 - 29	
20	4226 792 9101	Protecteur contre les coupures	1		
21	4226 641 4602	Glissière de guidage 420 mm	2		
22	4226 710 6059	Couteau 420 mm	1	23	2 pièces
23	4226 713 6600	Boulon	2		
24	4226 713 1702	Bande élastique 420 mm	1		
25	9022 341 0980	Vis cylindrique IS M5x16	6		
26	4226 648 6700	Coulisseau	6		

NHP Motoculture
Cultivez votre univers



CLIQUEZ SUR LES RÉFÉRENCES SOULIGNÉES

1 produit : accès direct à sa fiche NHP.
Plusieurs produits : recherche sur le site NHP.

8/9 références reliées au catalogue.

Carter de réducteur, Barre de coupe 420 mm

#	Numéro de pièce	Description	Quantité	Contient un ou plusieurs articles	Remarques
27	9220 260 0701	Ecrou à six pans M5	3		
28	9022 371 1020	Vis cylindrique IS M5x20	2		
29	4226 790 9103	Protège-couteaux 420 mm / 17"	1		
30	4226 649 0301	Joint	1		
31	4226 649 0300	Joint	1		
32	4226 640 5800	Couvercle de réducteur	1	3, 33	
33	4226 641 6500	Vis de fermeture	1		
34	9022 313 0680	Vis cylindrique IS M4x16	6		
	0781 120 1109	Graisse universelle (tube de 80 g)	1		

NHP Motoculture
Cultivez votre univers



IDENTIFIEZ LE REPÈRE

Puis retrouvez la référence correspondante dans la nomenclature associée.

Ouvrir la nomenclature - page 20

Barre de coupe 550 mm, 700 mm, 1000 mm

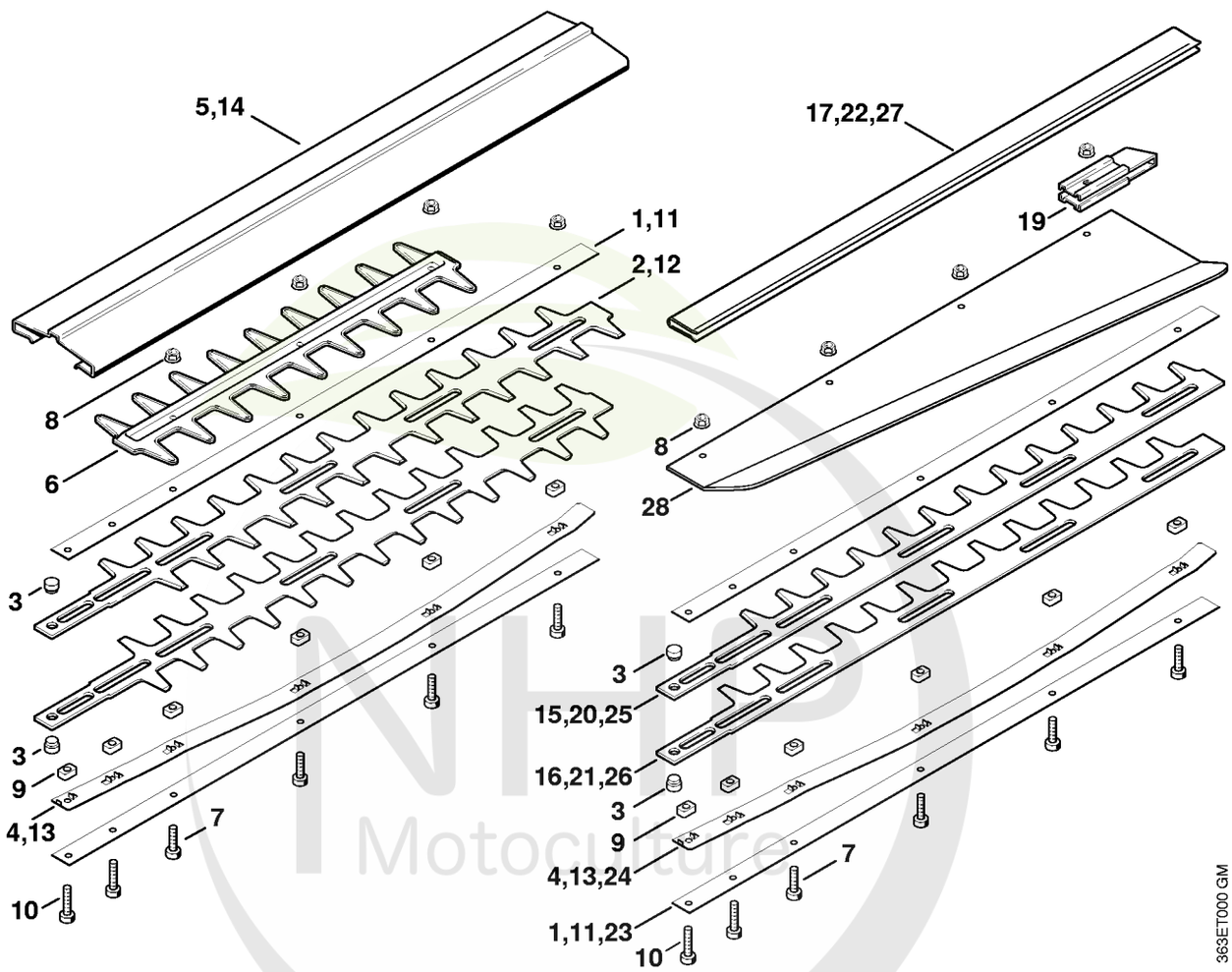

NHP Motoculture
Cultivez votre univers



CLIQUEZ SUR LES RÉFÉRENCES SOULIGNÉES

1 produit : accès direct à sa fiche NHP.
Plusieurs produits : recherche sur le site NHP.

20/22 références reliées au catalogue.

Barre de coupe 550 mm, 700 mm, 1000 mm

#	Numéro de pièce	Description	Quantité	Contient un ou plusieurs articles	Remarques
	4226 710 5901	Barre de coupe compl. 550 mm	1	1 - 10	
1	4226 641 4600	Glissière de guidage 550 / 22"	2		
2	4226 710 6052	Couteau 550 mm	1	3	2 pièces
3	4226 713 6600	Boulon	2		
4	4226 713 1700	Bande élastique 550 / 22"	1		
5	4226 790 9100	Protège-couteaux 550 mm / 22"	1		
6	4226 792 9101	Protecteur contre les coupures	1		
7	9022 341 0980	Vis cylindrique IS M5x16	1		(quantité suivant besoin)
8	9220 260 0701	Ecrou à six pans M5	1		(quantité suivant besoin)
9	4226 648 6700	Coulisseau	1		(quantité suivant besoin)
10	9022 371 1020	Vis cylindrique IS M5x20	2		
	4226 710 5941	Barre de coupe compl. 700 mm	1	3, 6 - 14	
11	4226 641 4601	Glissière de guidage 700 mm	2		
12	4226 710 6057	Couteau 700 mm	1	3	2 pièces
13	4226 713 1701	Bande élastique 700 mm	1		
14	4226 790 9104	Protège-couteaux 700 mm / 28"	1		
	4226 710 5911	Barre de coupe compl. 550 mm	1	1, 3, 4, 7 - 10, 15 - 19	
	4226 710 6056	Couteau 550 mm	1	3, 15, 16	
15		Couteau 550 mm	1	3	
16		Couteau 550 mm	1	3	
17	4226 790 9101	Protège-couteaux 550 mm / 22"	1		
19	4226 792 9000	Protège-guidage	1		
	4226 710 5921	Barre de coupe compl. 700 mm	1	3, 7 - 11, 13, 19 - 21	
	4226 710 6058	Couteau 700 mm	1	3, 20, 21	

NHP Motoculture
Cultivez votre univers



CLIQUEZ SUR LES RÉFÉRENCES SOULIGNÉES

1 produit : accès direct à sa fiche NHP.
Plusieurs produits : recherche sur le site NHP.

6/7 références reliées au catalogue.

Barre de coupe 550 mm, 700 mm, 1000 mm

#	Numéro de pièce	Description	Quantité	Contient un ou plusieurs articles	Remarques
20		Couteau 700 mm	1	3	
21		Couteau 700 mm	1	3	
22	4226 790 9102	Protège-couteaux 700 mm / 28"	1		
	4226 710 5951	Barre de coupe compl. 1000 mm	1	3, 7 - 9, 19, 23 - 27	
23	4226 641 4603	Glissière de guidage 1000 mm	1		
24	4226 713 1703	Bande élastique 1000 mm	1		
	4226 710 6060	Couteau 1000 mm / 40"	1	3, 25, 26	
25		Couteau 1000 mm / 40"	1	3	
26		Couteau 1000 mm / 40"	1	3	
27	4226 790 9105	Protège-couteaux 1000 mm / 40"	1		
28	4226 740 3350	Déflecteur 700 mm, 1000 mm	1	7, 8	

NHP Motoculture
Cultivez votre univers



IDENTIFIEZ LE REPÈRE

Puis retrouvez la référence correspondante dans la nomenclature associée.

Ouvrir la nomenclature - page 23

Poignée de commande HS 72

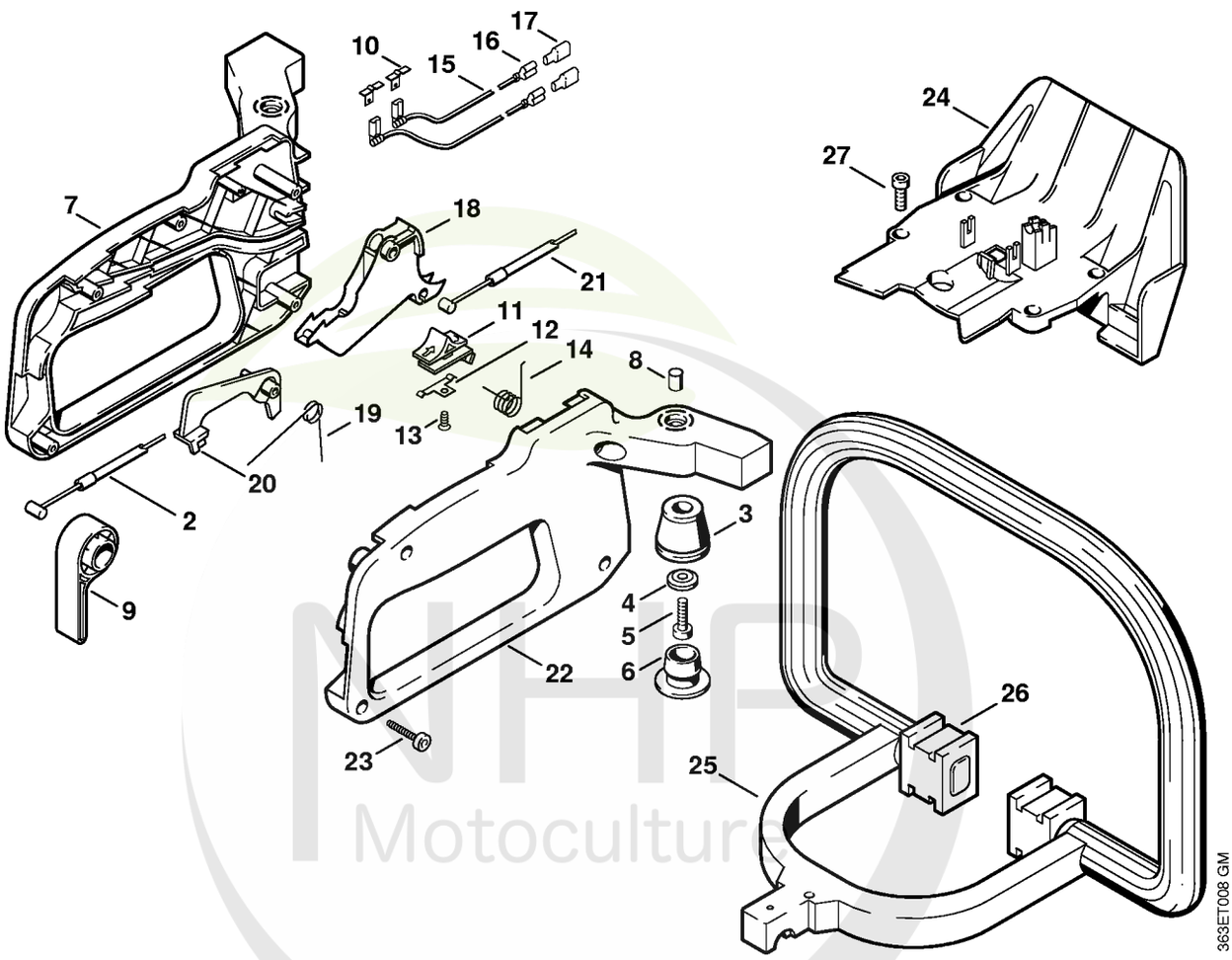

NHB Motoculture
Cultivez votre univers



CLIQUEZ SUR LES RÉFÉRENCES SOULIGNÉES

1 produit : accès direct à sa fiche NHP.
Plusieurs produits : recherche sur le site NHP.

22/26 références reliées au catalogue.

Poignée de commande HS 72

#	Numéro de pièce	Description	Quantité	Contient un ou plusieurs articles	Remarques
2	4226 160 2500	Câble de commande de frein	1		
3	4226 791 2805	Butoir annulaire	2		
4	4226 791 9700	Rondelle	2		
5	9022 341 1010	Vis cylindrique IS-M5x18	2		
6	4226 791 7300	Bouchon	2		
7	4226 790 0600	Monture de poignée gauche	1	8	
8	4226 791 7200	Douille	2		
9	4226 162 5000	Levier	1		
10	4226 182 3700	Languette enfichable	2		
11	4226 182 1700	Curseur combiné	1		
12	4226 182 3600	Ressort de connexion	1		
13	9093 021 1760	Vis Parker 2,9x9,5	1		
14	0000 998 0806	Ressort coudé	1		
15	4226 440 1100	Câble de court-circuit	2	16, 17	
	0751 010 1110	Câble 10 m	1		
16	0751 030 8953	Clip enfichable 4,8-1	4		
17	0751 030 8470	Douille	4		
18	4226 182 1000	Manette des gaz	1		
19	0000 998 1003	Ressort coudé	1		
20	4226 182 0800	Levier d'arrêt	1		
21	4226 180 1100	Câble de commande des gaz	1		
22	4226 790 0601	Monture de poignée droite	1	8	
23	9074 478 3075	Vis cylindrique IS P4x19	4		
24	4226 792 9102	Protège-main	1		
25	4226 791 1700	Poignée tubulaire	1		
26	4226 792 9300	Amortisseur en caoutchouc	2		

NHP Motoculture
Cultivez votre univers



CLIQUEZ SUR LES RÉFÉRENCES SOULIGNÉES

1 produit : accès direct à sa fiche NHP.
Plusieurs produits : recherche sur le site NHP.

1/1 références reliées au catalogue.

Poignée de commande HS 72

#	Numéro de pièce	Description	Quantité	Contient un ou plusieurs articles	Remarques
27	9022 313 0680	Vis cylindrique IS M4x16	4		

NHP Motoculture
Cultivez votre univers