ÉCLATÉ INTERACTIF NHP MOTOCULTURE
Identifiez le repère, puis cliquez sur la référence soulignée.
Les références non soulignées ne sont pas retrouvées dans l'export.

HS 75

Liste des pièces
18.03.2025
France, français

Table des matières

Carter de vilebrequin 2
Dispositif de lancement, Dispositif d'allumage 4
Filtre à air, Réservoir d'essence 7
Carburateur C1Q-S42 10
Carburateur C1Q-S29 13
Carburateur WT-412 16
Carter de réducteur 19
Barre de coupe 22
Barre de coupe # 1 45 512 843 (42.1999) 25
Poignée de commande HS 75 28
Poignée, Outils 30
Consommables et matières auxiliaires 32

Cultivez votre univers



IDENTIFIEZ LE REPÈRE

Puis retrouvez la référence correspondante dans la nomenclature associée.

Ouvrir la nomenclature - page 3

Carter de vilebrequin

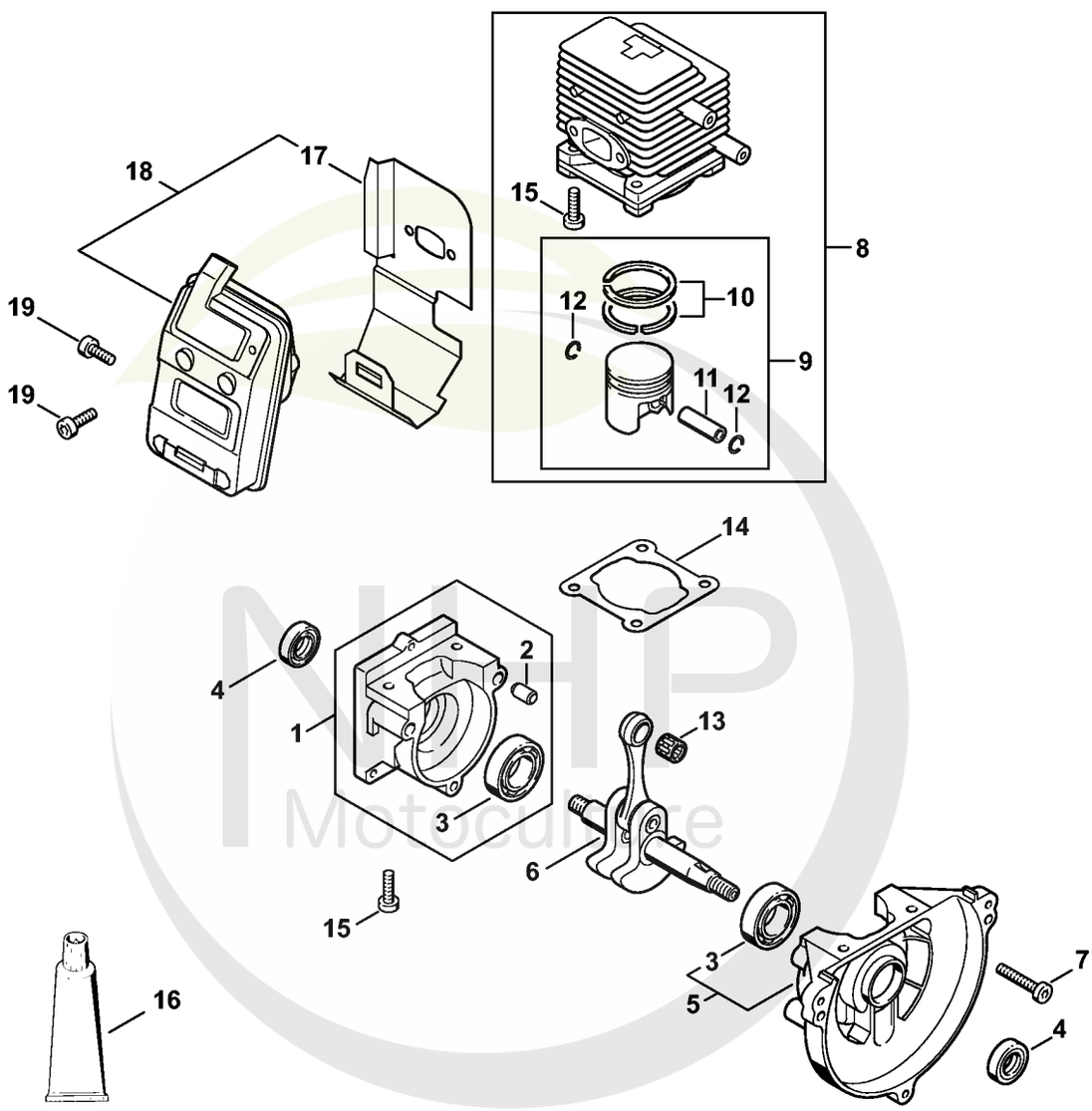

4226-GET-0010-A0

Cultivez votre univers



CLIQUEZ SUR LES RÉFÉRENCES SOULIGNÉES

1 produit : accès direct à sa fiche NHP.
Plusieurs produits : recherche sur le site NHP.

18/19 références reliées au catalogue.

Carter de vilebrequin

#	Numéro de pièce	Description	Quantité	Contient un ou plusieurs articles	Remarques
1	4137 020 2800	Demi-carter de vilebrequin, côté lanceur	1	2, 3	
2	0000 988 8600	Douille	2		
3	9503 003 0242	Roulement rainuré à billes 6201	1		
4	9640 003 1195	Bague d'étanchéité 12x22x5	2		
5	4137 020 2601	Demi-carter de vilebrequin côté ventilat	1	3	
6	4137 030 0401	Vilebrequin	1		
7	9022 371 1050	Vis cylindrique IS-M5x25	3		
8	4137 020 1201	Cylindre avec piston Ø 34 mm	1	9 - 12, 15	
9	4137 030 2010	Piston Ø 34 mm	1	10 - 12	
10	4137 034 3000	Segment de piston Ø 34x1,5 mm	2		
11	4137 034 1500	Axe de piston 8x5x22	1		
12	9463 650 0805	Jonc d'arrêt 8x0,7	2		
13	9512 003 1830	Cage à aiguilles 8x11x10	1		
14	4137 029 2300	Joint de cylindre	1		
15	9075 478 4159	Vis cylindrique IS-D5x24	4		
16	0783 830 2000	Pâte d'étanchéité Dirko HT rouge	1		
17	4226 149 0605	Joint de silencieux	1		
18	4226 140 0603	Silencieux	1	17	
19	9022 341 0980	Vis cylindrique IS M5x16	3		

NHP Motoculture
Cultivez votre univers



IDENTIFIEZ LE REPÈRE

Puis retrouvez la référence correspondante dans la nomenclature associée.

Ouvrir la nomenclature - page 5

Dispositif de lancement, Dispositif d'allumage

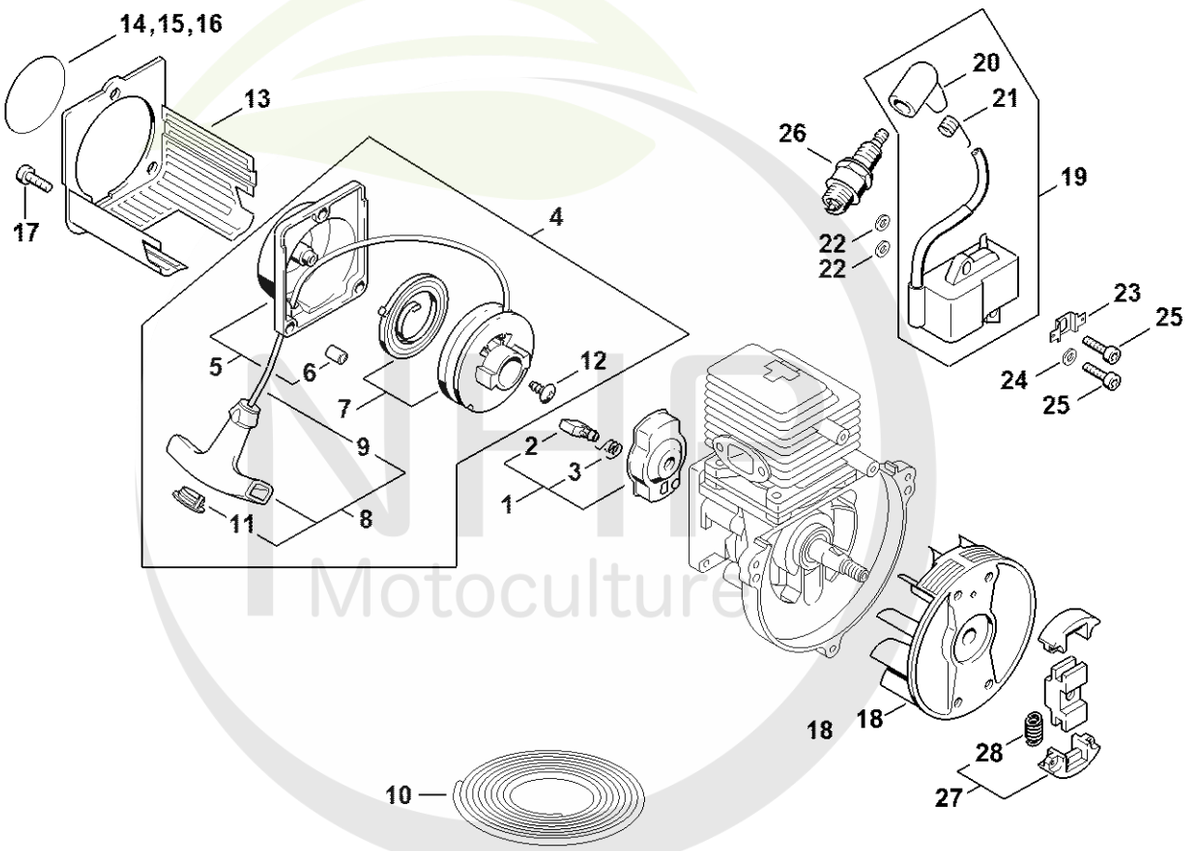

4226-GET-0012-A1

NFH Motoculture
Cultivez votre univers



CLIQUEZ SUR LES RÉFÉRENCES SOULIGNÉES

1 produit : accès direct à sa fiche NHP.
Plusieurs produits : recherche sur le site NHP.

25/26 références reliées au catalogue.

Dispositif de lancement, Dispositif d'allumage

#	Numéro de pièce	Description	Quantité	Contient un ou plusieurs articles	Remarques
1	4133 190 2002	Entraîneur	1	2, 3	
2	4133 195 7201	Cliquet	1		
3	0000 998 0612	Ressort coudé	1		
4	4226 190 4006	Dispositif de lancement	1	5 - 9, 11, 12	
5	4226 190 0400	Couvercle de lanceur	1	6	
6	4226 791 7200	Douille	3		
7	4137 190 1100	Poulie à câble avec ressort de rappel	1		
8	0000 190 3403	Poignée ElastoStart Ø 2,7 mm	1	9, 11	
9	4137 195 8200	Câble de lancement Ø 2,7x910 mm	1		
10	0000 930 2281	Câble de lancement Ø 2,7 mm x 30,8 m	1		
11	0000 195 7000	Capuchon	1		
12	9104 003 0960	Vis Parker P5,5x12	1		
13	4226 141 0301	Préfiltre	1		
14	4226 967 1510	Plaque matricule HS 75	1		
15	0000 967 2128	Emblème MADE IN GERMANY	1		
16	0000 967 2129	Emblème MADE IN USA	1		
17	9022 341 0980	Vis cylindrique IS M5x16	3		
18	4137 400 1200	Rotor	1		
19	4137 400 1350	Module d'allumage	1	20, 21	
20	1106 405 1000	Contact de câble d'allumage	1		
21	0000 998 0606	Ressort coudé	1		
22	4137 404 9300	Rondelle	2		
23	4137 405 1600	Connecteur enfichable	1		
24	9291 021 0121	Rondelle 5,3	1		
25	9022 371 0710	Vis cylindrique IS-M4x20	2		
26	1110 400 7005	Bougie Bosch WSR 6 F	1		

NHP Motoculture
Cultivez votre univers



CLIQUEZ SUR LES RÉFÉRENCES SOULIGNÉES

1 produit : accès direct à sa fiche NHP.
Plusieurs produits : recherche sur le site NHP.

1/3 références reliées au catalogue.

Dispositif de lancement, Dispositif d'allumage

#	Numéro de pièce	Description	Quantité	Contient un ou plusieurs articles	Remarques
26	0000 400 7000	Bougie NGK BPMR7A	1		
27	4226 160 2000	Embrayage	1	28	
28	4226 162 7900	Ressort de tension	2		

NHP
Motoculture
Cultivez votre univers



IDENTIFIEZ LE REPÈRE

Puis retrouvez la référence correspondante dans la nomenclature associée.

Ouvrir la nomenclature - page 8

Filtre à air, Réservoir d'essence

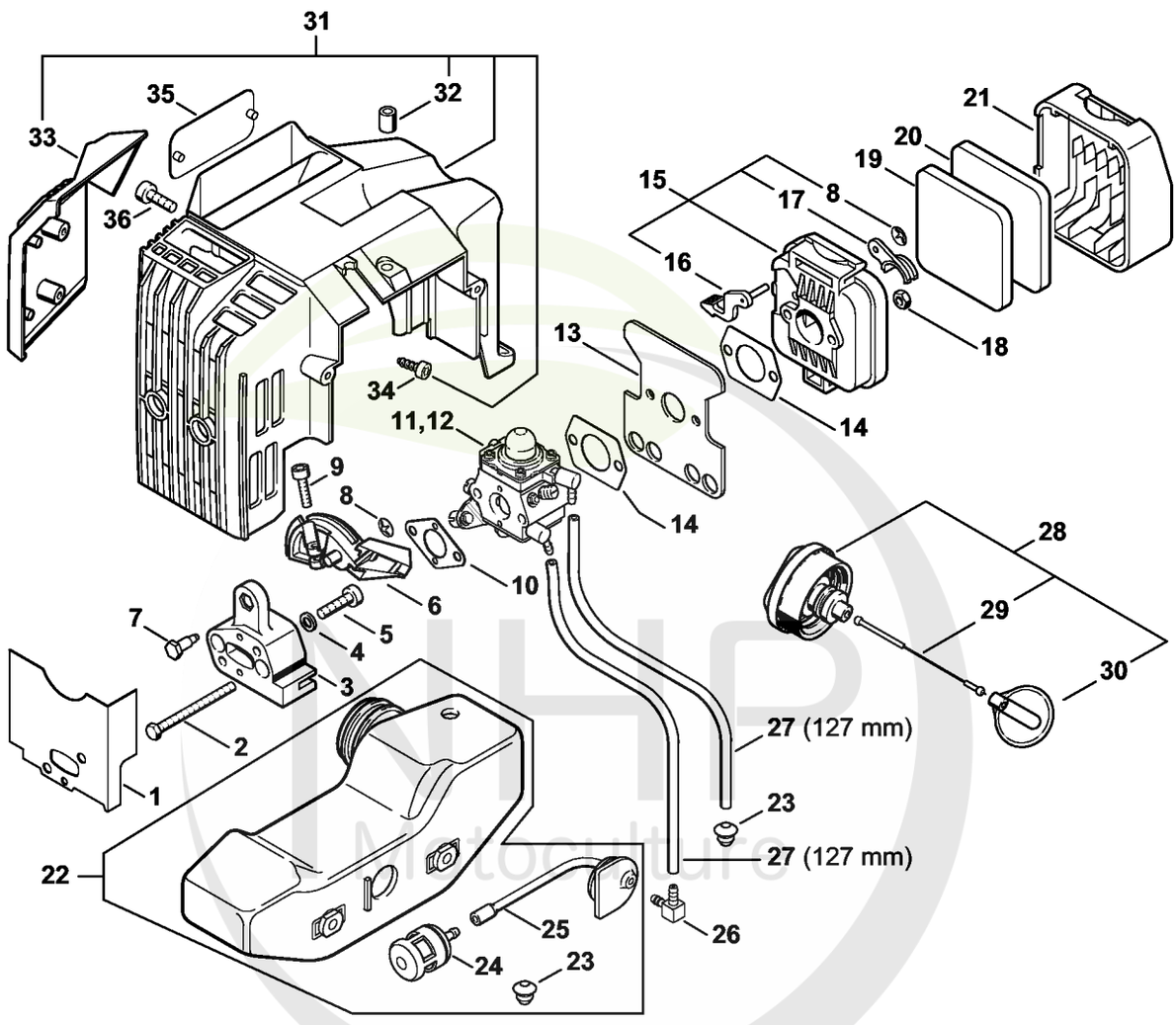

Cultivez votre univers



CLIQUEZ SUR LES RÉFÉRENCES SOULIGNÉES

1 produit : accès direct à sa fiche NHP.
Plusieurs produits : recherche sur le site NHP.

25/26 références reliées au catalogue.

Filtre à air, Réservoir d'essence

#	Numéro de pièce	Description	Quantité	Contient un ou plusieurs articles	Remarques
1	4226 129 0905	Joint	1		
2	9007 319 1130	Vis à six pans M5x62	2		
3	4137 121 1600	Bride intermédiaire	1		
4	9291 021 0121	Rondelle 5,3	2		
5	9022 371 1050	Vis cylindrique IS-M5x25	2		
6	4226 182 7601	Pièce de serrage	1		
7	4137 123 8900	Boulon	1		
8	9417 003 7512	Clip-écrou 4,0x9,6x1,8	2		
9	9022 313 0680	Vis cylindrique IS M4x16	1		
10	4137 129 0900	Joint	1		
11	4226 120 0604	Carburateur C1Q-S42D	1		
12	4226 120 0602	Carburateur C1Q-S29E	1		
13	4227 122 1805	Tôle calorifuge	1		
14	4114 149 1205	Joint	2		
15	4137 140 2800	Boîtier de filtre	1	8, 16, 17	
16	4137 141 3700	Levier	1		
17	4137 141 3800	Volet de démarrage	1		
18	9210 261 0700	Écrou à six pans M5	2		
19	4137 124 2800	Filtre	1		
20	4137 124 1500	Préfiltre	1		
21	4137 141 0500	Couvercle de filtre	1		
22	4226 350 0401	Réservoir d'essence	1	23 - 25	
23	0000 989 0516	Douille	1		
24	0000 350 3503	Crépine d'aspiration	1		
25	4226 358 0705	Tuyau de carburant	1		
26	4226 122 3900	Raccord en équerre	1		

NHP Motoculture
Cultivez votre univers



CLIQUEZ SUR LES RÉFÉRENCES SOULIGNÉES

1 produit : accès direct à sa fiche NHP.
Plusieurs produits : recherche sur le site NHP.

8/10 références reliées au catalogue.

Filtre à air, Réservoir d'essence

#	Numéro de pièce	Description	Quantité	Contient un ou plusieurs articles	Remarques
27	0000 930 2803	Tuyau 3,1x5,7 mm x 1 m, R3	1		
28	4226 350 0503	Bouchon de réservoir	1	29, 30	
29	4226 350 0900	Corde	1		
30	0000 353 0800	Pièce de sùreté	1		
31	4226 080 0904	Capot de canalisation d'air	1	32 - 34	
32	4226 791 7200	Douille	1		
33	4226 084 2201	Pièce de protection	1		
34	9075 478 2995	Vis cylindrique IS-D4x12	2		
35	4226 967 1504	Plaque matricule HS 75	1		
36	9022 341 1010	Vis cylindrique IS-M5x18	1		

NHP Motoculture
Cultivez votre univers



IDENTIFIEZ LE REPÈRE

Puis retrouvez la référence correspondante dans la nomenclature associée.

Ouvrir la nomenclature - page 11

Carburateur C1Q-S42

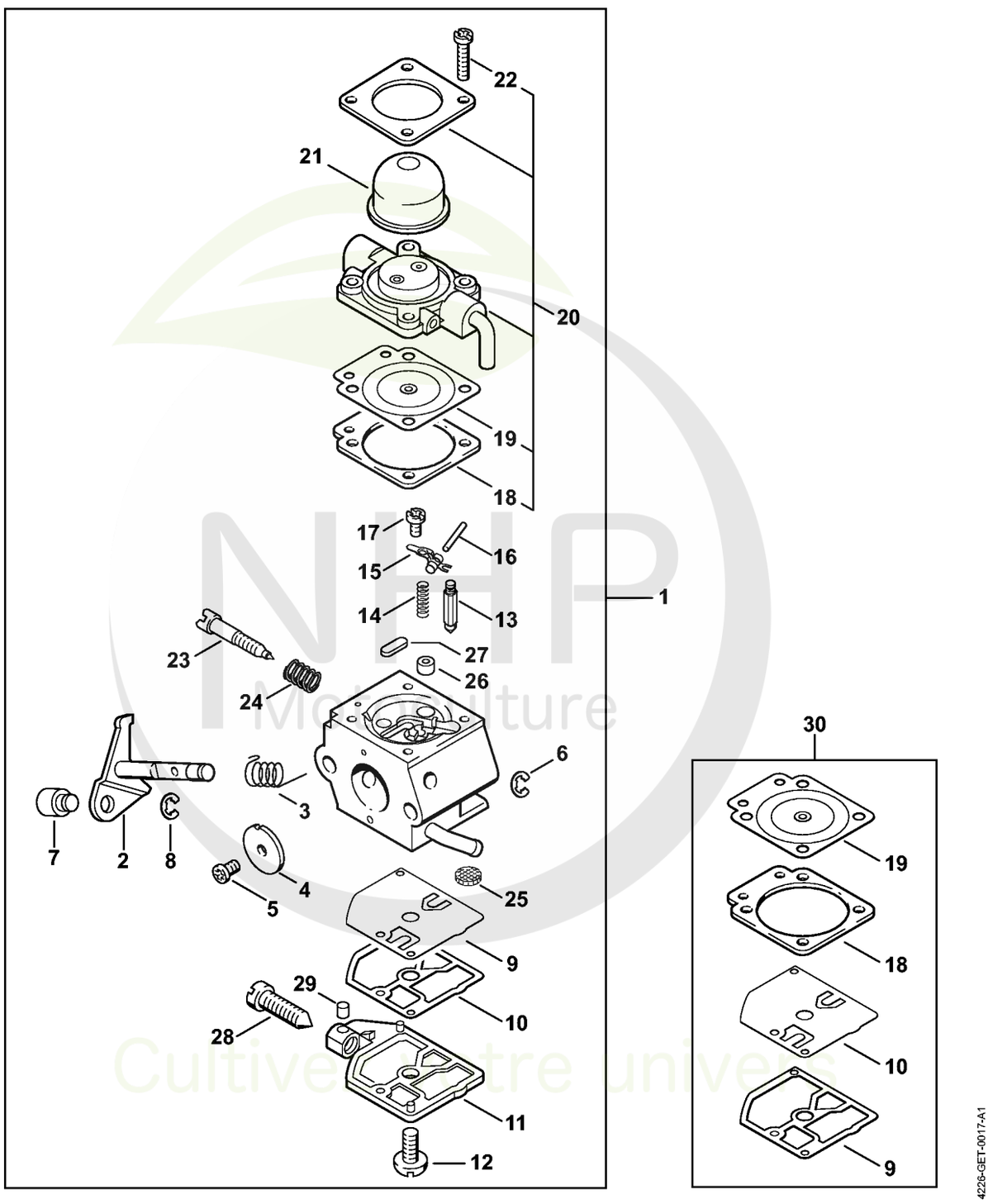

NHP Motoculture
Cultivez votre univers

CLIQUEZ SUR LES REFERENCES

CLIQUEZ SUR LES RÉFÉRENCES SOULIGNÉES

1 produit : accès direct à sa fiche NHP.
Plusieurs produits : recherche sur le site NHP.

26/26 références reliées au catalogue.

Carburateur C1Q-S42

#	Numéro de pièce	Description	Quantité	Contient un ou plusieurs articles	Remarques
1	4226 120 0604	Carburateur C1Q-S42D	1	2 - 29	
2	4226 120 7100	Axe de papillon avec levier	1		
3	1123 122 3000	Ressort	1		
4	4226 121 3300	Papillon	1		
5	1120 122 7400	Vis à tête ronde	1		
6	1125 122 9001	Circlip	1		
7	4119 121 8900	Boulon	1		
8	1120 122 9000	Circlip	1		
9	1129 121 4800	Membrane de pompe	1		
10	1123 129 0905	Joint de pompe	1		
11	1123 121 0800	Couvercle	1		
12	1120 122 7800	Vis à tête bombée fraisée	1		
13	Z000 018 Z000	Pointeau d'admission	1		
14	1123 122 3001	Ressort	1		
15	1125 121 5000	Levier de réglage d'admission	1		
16	1120 121 9200	Axe	1		
17	1120 122 6600	Vis à embase	1		
18	4129 129 0902	Joint de réglage	1		
19	4129 121 4700	Membrane de réglage	1		
20	4140 120 2250	Bride	1	18, 19	
21	4226 121 2700	Capuchon	1		
22	4226 122 7100	Vis	4		
23	4226 122 6800	Vis L de richesse au ralenti	1		
24	1120 122 3005	Ressort	1		
25	1123 121 7800	Tamis	1		
26	4137 121 5400	Gicleur à soupape	1		

NHP Motoculture
Cultivez votre univers



CLIQUEZ SUR LES RÉFÉRENCES SOULIGNÉES

1 produit : accès direct à sa fiche NHP.
Plusieurs produits : recherche sur le site NHP.

4/4 références reliées au catalogue.

Carburateur C1Q-S42

#	Numéro de pièce	Description	Quantité	Contient un ou plusieurs articles	Remarques
27	4226 121 0700	Plaque de fermeture	1		
28	1123 122 6200	Vis de réglage de régime de ralenti	1		
29	1125 122 4200	Pièce de serrage	1		
30	4227 007 1060	Jeu de pièces de carburateur	1	9, 10, 18, 19	

NHP Motoculture
Cultivez votre univers



IDENTIFIEZ LE REPÈRE

Puis retrouvez la référence correspondante dans la nomenclature associée.

Ouvrir la nomenclature - page 14

Carburateur C1Q-S29

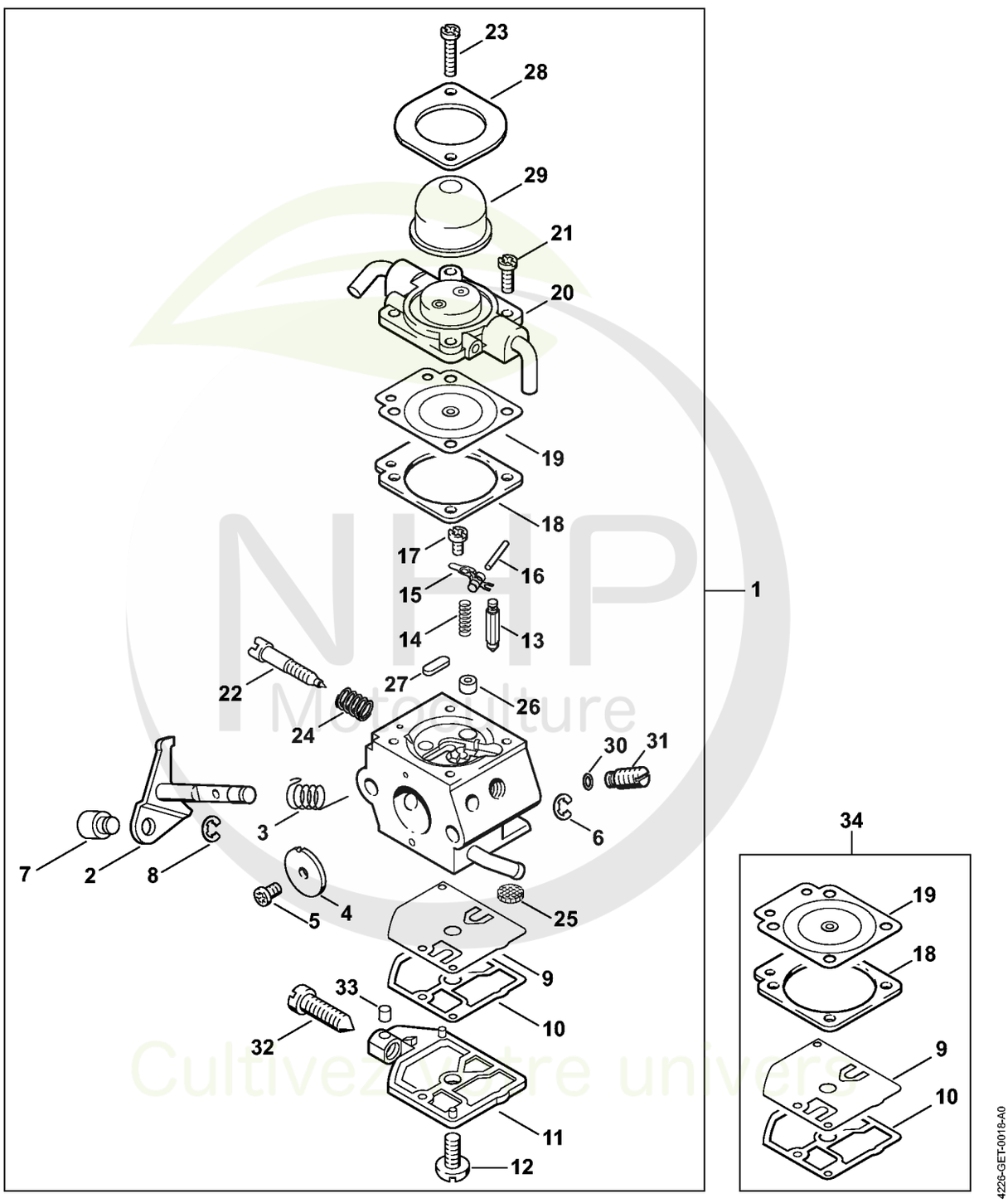

NHP Motoculture
Cultivez votre univers



CLIQUEZ SUR LES RÉFÉRENCES SOULIGNÉES

1 produit : accès direct à sa fiche NHP.
Plusieurs produits : recherche sur le site NHP.

26/26 références reliées au catalogue.

Carburateur C1Q-S29

#	Numéro de pièce	Description	Quantité	Contient un ou plusieurs articles	Remarques
1	4226 120 0602	Carburateur C1Q-S29E	1	2 - 33	
2	4226 120 7100	Axe de papillon avec levier	1		
3	1123 122 3000	Ressort	1		
4	4226 121 3300	Papillon	1		
5	1120 122 7400	Vis à tête ronde	1		
6	1125 122 9001	Circlip	1		
7	4119 121 8900	Boulon	1		
8	1120 122 9000	Circlip	1		
9	1129 121 4800	Membrane de pompe	1		
10	1123 129 0905	Joint de pompe	1		
11	1123 121 0800	Couvercle	1		
12	1120 122 7800	Vis à tête bombée fraisée	1		
13	Z000 018 Z000	Pointeau d'admission	1		
14	1123 122 3001	Ressort	1		
15	1125 121 5000	Levier de réglage d'admission	1		
16	1120 121 9200	Axe	1		
17	1120 122 6600	Vis à embase	1		
18	4129 129 0902	Joint de réglage	1		
19	4129 121 4700	Membrane de réglage	1		
20	4226 120 2200	Bride	1		
21	1128 122 7100	Vis	2		
22	4226 122 6800	Vis L de richesse au ralenti	1		
23	4226 122 7100	Vis	2		
24	1120 122 3005	Ressort	1		
25	1123 121 7800	Tamis	1		
26	4137 121 5400	Gicleur à soupape	1		

NHP Motoculture
Cultivez votre univers

CLIQUEZ SUR LES REFERENCES

CLIQUEZ SUR LES RÉFÉRENCES SOULIGNÉES

1 produit : accès direct à sa fiche NHP.
Plusieurs produits : recherche sur le site NHP.

7/8 références reliées au catalogue.

Carburateur C1Q-S29

#	Numéro de pièce	Description	Quantité	Contient un ou plusieurs articles	Remarques
27	4226 121 0700	Plaque de fermeture	1		
28	4226 121 0800	Couvercle	1		
29	4226 121 2700	Capuchon	1		
30	4226 121 8600	Rondelle	1		
31	4226 120 8700	Soupape de réglage	1		
32	1123 122 6200	Vis de réglage de régime de ralenti	1		
33	1125 122 4200	Pièce de serrage	1		
34	4227 007 1060	Jeu de pièces de carburateur	1	9, 10, 18, 19	

NHP Motoculture
Cultivez votre univers



IDENTIFIEZ LE REPÈRE

Puis retrouvez la référence correspondante dans la nomenclature associée.

Ouvrir la nomenclature - page 17

Carburateur WT-412

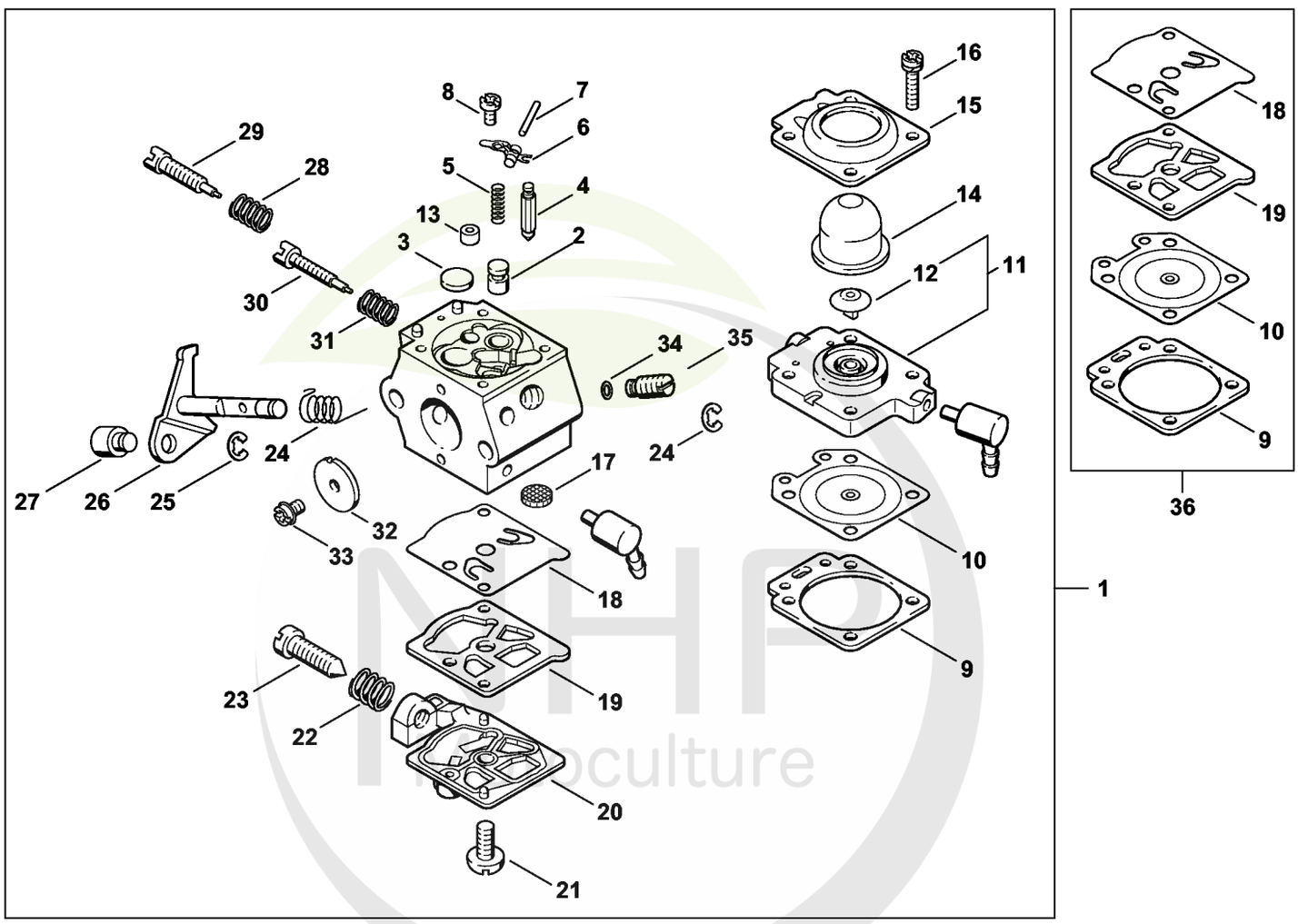

Cultivez votre univers

CLIQUEZ SUR LES REFERENCES

CLIQUEZ SUR LES RÉFÉRENCES SOULIGNÉES

1 produit : accès direct à sa fiche NHP.
Plusieurs produits : recherche sur le site NHP.

23/25 références reliées au catalogue.

Carburateur WT-412

#	Numéro de pièce	Description	Quantité	Contient un ou plusieurs articles	Remarques
1		Carburateur WT-412A	1	2 - 35	
2	4133 121 5400	Gicleur à soupape	1		
3	4117 122 9402	Bouchon	1		
4	1110 121 5100	Pointeau d'admission	1		
5	1120 122 3001	Ressort	1		
6	1113 121 5000	Levier de réglage d'admission	1		
7	1113 121 9200	Axe	1		
8	1114 122 7400	Vis à tête ronde	1		
9	4133 129 0901	Joint	1		
10	1113 121 4705	Membrane de réglage	1		
11	4133 120 2201	Bride	1	12	
12	4133 121 5200	Soupape	1		
13	4133 120 8600	Soupape antiretour	1		
14	4133 121 2700	Capuchon	1		
15	4133 121 0801	Couvercle	1		
16	4133 122 7400	Vis à tête ronde	4		
17	1114 121 7800	Tamis	1		
18	1120 121 4805	Membrane de pompe	1		
19	1120 129 0905	Joint	1		
20	4117 121 0803	Couvercle	1		
21	1114 122 7100	Vis	1		
22	4117 122 3006	Ressort	1		
23	4117 122 6200	Vis de réglage de régime de ralenti	1		
24	4133 122 3200	Ressort coudé	1		
25	1117 122 9000	Circlip	2		
26	4211 120 7100	Axe de papillon avec levier	1		

NHP Motoculture
Cultivez votre univers

CLIQUEZ SUR LES REFERENCES

CLIQUEZ SUR LES RÉFÉRENCES SOULIGNÉES

1 produit : accès direct à sa fiche NHP.
Plusieurs produits : recherche sur le site NHP.

9/10 références reliées au catalogue.

Carburateur WT-412

#	Numéro de pièce	Description	Quantité	Contient un ou plusieurs articles	Remarques
27	4215 121 8900	Boulon	1		
28	4117 122 3007	Ressort	1		
29	1120 122 6705	Vis H de richesse à haut régime	1		
30	4119 122 6801	Vis L de richesse au ralenti	1		
31	1115 122 3002	Ressort	1		
32	4117 121 3300	Papillon	1		
33	1110 122 7400	Vis à tête ronde	1		
34	4130 121 8600	Rondelle	1		
35	4226 120 8701	Soupape de réglage	1		
36	4133 007 1060	Jeu de pièces de carburateur	1	9, 10, 18, 19	

NHP Motoculture
Cultivez votre univers



IDENTIFIEZ LE REPÈRE

Puis retrouvez la référence correspondante dans la nomenclature associée.

Ouvrir la nomenclature - page 20

Carter de réducteur

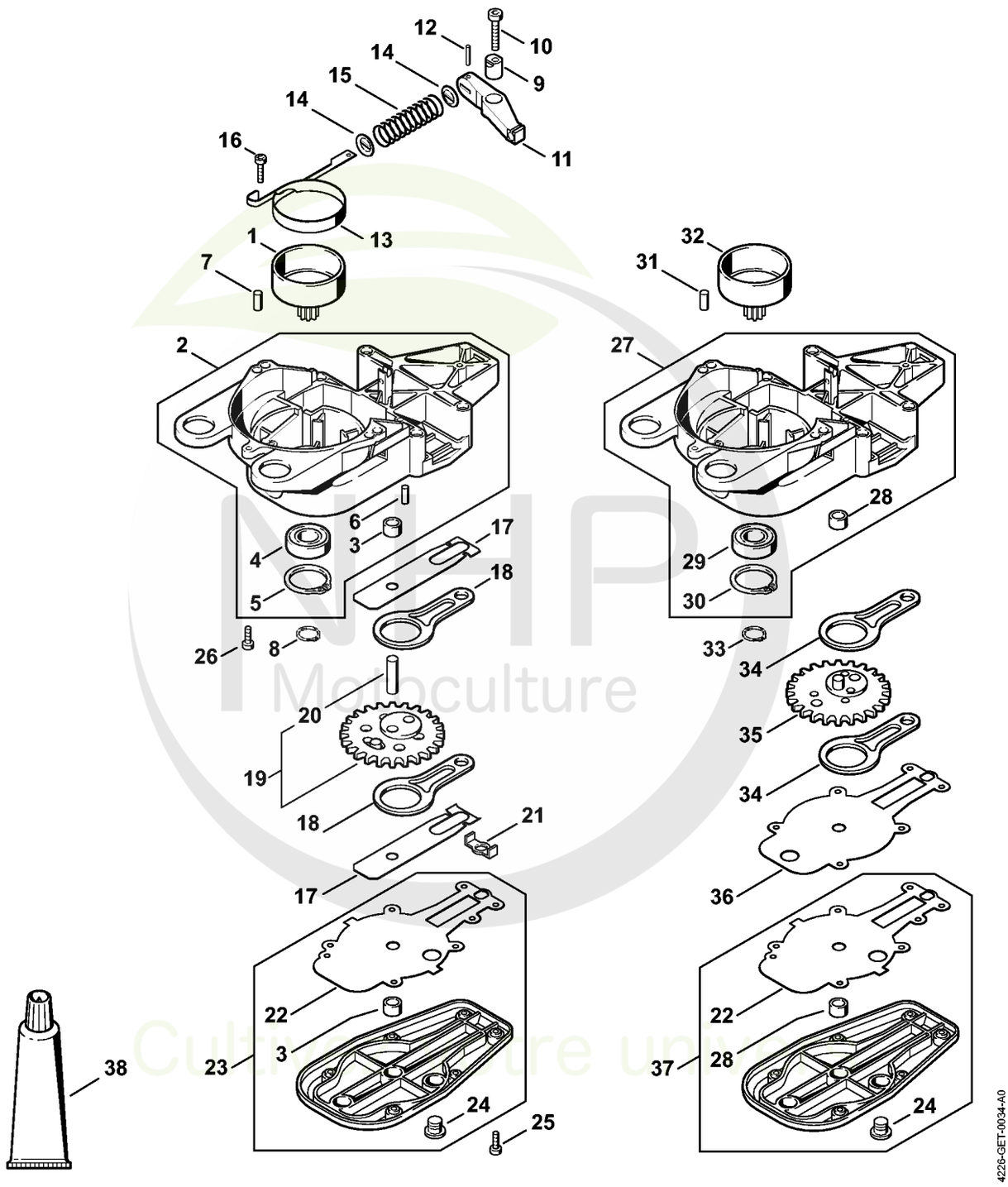

NHP Motoculture
Cultivez votre univ



CLIQUEZ SUR LES RÉFÉRENCES SOULIGNÉES

1 produit : accès direct à sa fiche NHP.
Plusieurs produits : recherche sur le site NHP.

25/26 références reliées au catalogue.

Carter de réducteur

#	Numéro de pièce	Description	Quantité	Contient un ou plusieurs articles	Remarques
1	4226 160 2901	Cloche d'embrayage	1		
2	4226 640 0502	Carter de réducteur	1	3 - 6	
3	9513 003 0912	Douille à aiguilles 8x12x8	1		
4	9503 003 5382	Roulement rainuré à billes 6003-2RS	1		
5	9456 621 3860	Circlip 35x1,5	1		
6	9381 003 2070	Goupille cylindrique 4m6x12	2		
7	9371 470 2580	Goupille cylindrique 5x14	2		
8	9455 621 1670	Circlip 16x1	1		
9	4226 642 9800	Douille à exzentrique	1		
10	9022 371 1050	Vis cylindrique IS-M5x25	1		
11	4226 162 5001	Levier	1		
12	9381 651 1701	Goupille cylindrique 3x16	1		
13	4226 162 5400	Collier de frein	1		
14	4226 162 8900	Rondelle	2		
15	0000 997 1600	Ressort de pression	1		
16	9022 313 0680	Vis cylindrique IS M4x16	2		
17	4230 642 4800	Tôle de butée	2		
18	4226 642 6501	Bielle	2		
19	4226 640 7503	Pignon	1	20	
20	9517 003 5350	Aiguille 8x28	1		
21	4226 649 0301	Joint	1		
22	4226 649 0302	Joint	1		
23	4226 640 5850	Couvercle de réducteur	1	3, 22, 24	
24	4226 641 6500	Vis de fermeture	1		
25	9022 313 0680	Vis cylindrique IS M4x16	6		
26	9022 341 0980	Vis cylindrique IS M5x16	3		

NHP Motoculture
Cultivez votre univers



CLIQUEZ SUR LES RÉFÉRENCES SOULIGNÉES

1 produit : accès direct à sa fiche NHP.
Plusieurs produits : recherche sur le site NHP.

10/12 références reliées au catalogue.

Carter de réducteur

#	Numéro de pièce	Description	Quantité	Contient un ou plusieurs articles	Remarques
27	4226 640 0500	Carter de réducteur	1	28 - 30	
28	4226 642 9700	Douille	1		
29	9503 003 5290	Roulement rainuré à billes 6002-2RS	1		
30	9456 621 3600	Circlips 32x1,2	1		
31	9371 470 2580	Goupille cylindrique 5x14	2		
32	4226 160 2900	Cloche d'embrayage	1		
33	9455 621 1380	Circlip 14x1	1		
34	4230 642 6501	Bielle	2		
35	4226 640 7500	Pignon	1		
36	4226 649 0300	Joint	1		
37	4226 640 5800	Couvercle de réducteur	1	22, 24, 28	
38	0781 120 1109	Graisse universelle (tube de 80 g)	1		

NHP Motoculture
Cultivez votre univers



IDENTIFIEZ LE REPÈRE

Puis retrouvez la référence correspondante dans la nomenclature associée.

Ouvrir la nomenclature - page 23

Barre de coupe

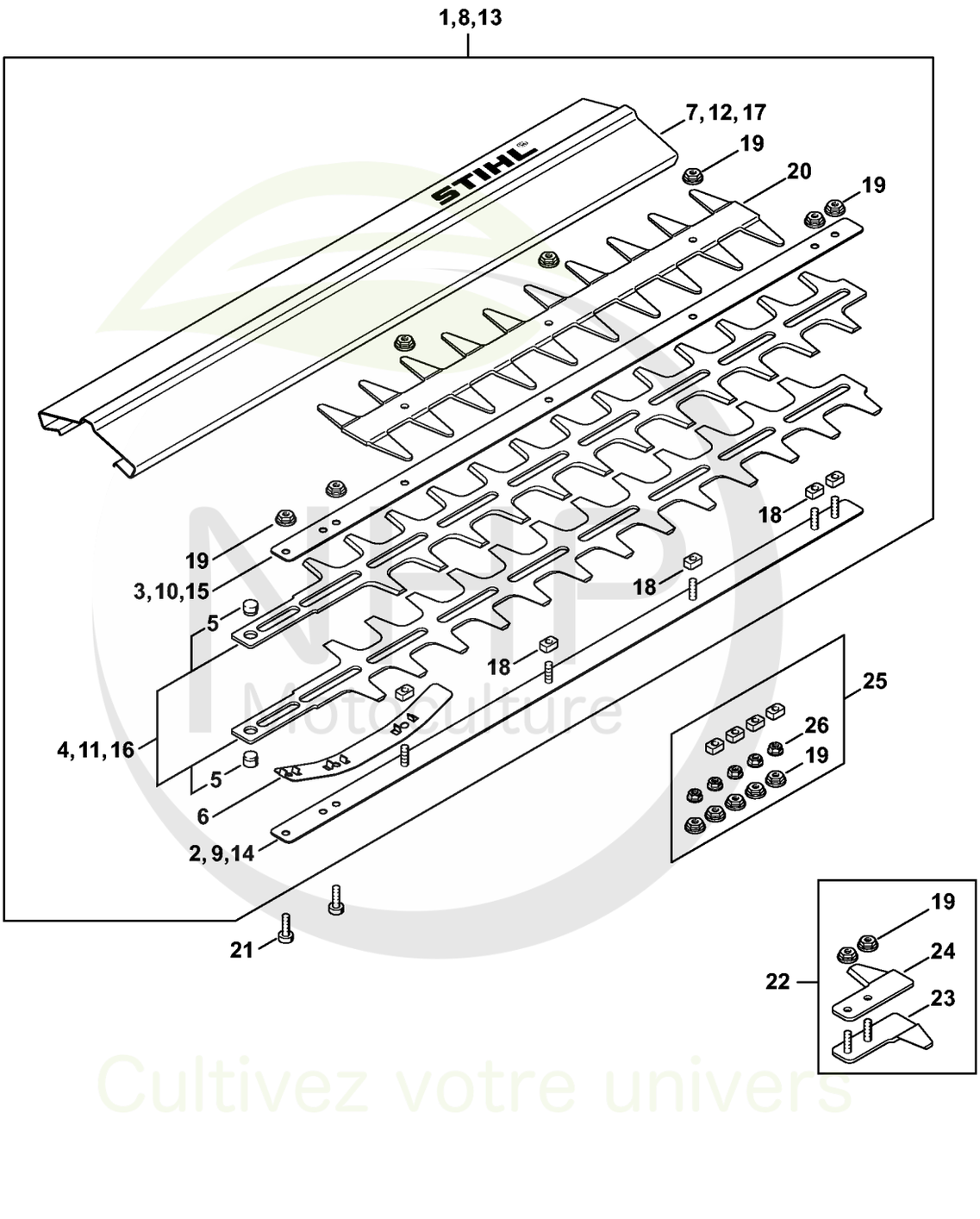

Cultivez votre univers



CLIQUEZ SUR LES RÉFÉRENCES SOULIGNÉES

1 produit : accès direct à sa fiche NHP.
Plusieurs produits : recherche sur le site NHP.

24/25 références reliées au catalogue.

Barre de coupe

#	Numéro de pièce	Description	Quantité	Contient un ou plusieurs articles	Remarques
1	4226 710 5932	Barre de coupe 500 mm / 20"	1	2 - 7, 18 - 20	
2	4226 740 6500	Glissière de guidage 500 mm / 20"	1		
3	4226 704 3500	Glissière de guidage 500 mm / 20"	1		
4	4226 710 6050	Couteau 500 mm / 20"	1	5	2 pièces
5	4226 713 6600	Boulon	2		
6	4230 713 1715	Bande élastique	1		
7	4226 790 9202	Protège-couteaux 500 mm / 20"	1		
8	4226 710 5903	Barre de coupe 600 mm / 24"	1	5, 6, 9 - 12, 18 - 20	
9	4226 740 6501	Glissière de guidage 600 mm / 24"	1		
10	4226 704 3501	Glissière de guidage 600 mm / 24"	1		
11	4226 710 6051	Couteau 600 mm / 24"	1	5	2 pièces
12	4226 790 9200	Protège-couteaux 600 mm / 24"	1		
13	4226 710 5942	Barre de coupe 750 mm / 30"	1	5, 6, 14 - 20	
14	4226 740 6502	Glissière de guidage 750 mm / 30"	1		
15	4226 704 3502	Glissière de guidage 750 mm / 30"	1		
16	4226 710 6061	Couteau 750 mm / 30"	1	5	2 pièces
17	4226 790 9203	Protège-couteaux 750 mm / 30"	1		
18	4226 648 6701	Coulisseau	1		(quantité suivant besoin)
19	9220 263 0702	Ecrou à six pans M5	1		(quantité suivant besoin)
20	4226 792 9700	Protecteur contre les coupures	1		
21	9022 371 1020	Vis cylindrique IS M5x20	2		
22	4226 007 1003	Jeu de Protège-guidage	1	19, 23, 24	
23	4226 790 9800	Protège-guidage	1		
24	4226 792 9001	Protège-guidage	1		
25	4226 007 1005	Jeu de coulisseau	1	19, 26	

NHP Motoculture
Cultivez votre univers



CLIQUEZ SUR LES RÉFÉRENCES SOULIGNÉES

1 produit : accès direct à sa fiche NHP.
Plusieurs produits : recherche sur le site NHP.

1/1 références reliées au catalogue.

Barre de coupe

#	Numéro de pièce	Description	Quantité	Contient un ou plusieurs articles	Remarques
26	9220 260 0700	Ecrou à six pans M5	5		(quantité suivant besoin)

NHP Motoculture
Cultivez votre univers



IDENTIFIEZ LE REPÈRE

Puis retrouvez la référence correspondante dans la nomenclature associée.

Ouvrir la nomenclature - page 26

Barre de coupe # 1 45 512 843 (42.1999)

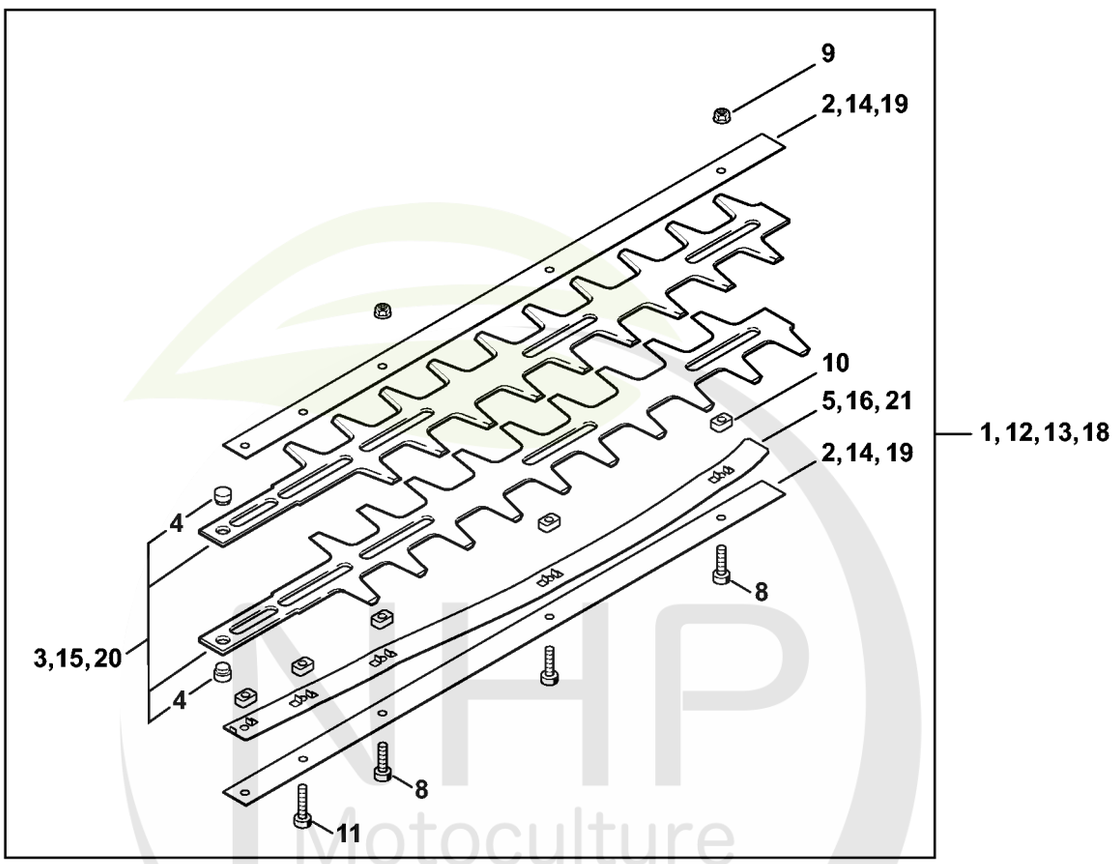

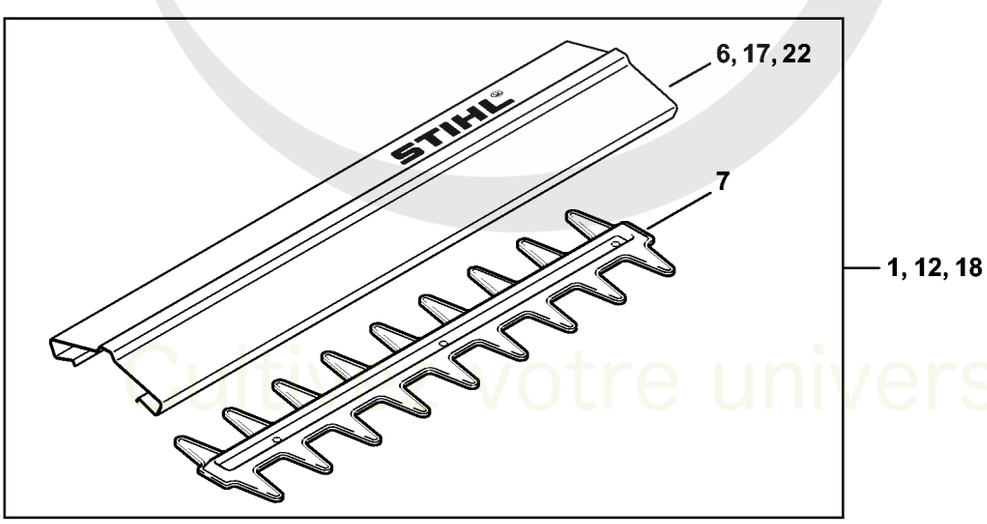

226-GET-0022-A0

NHP Motoculture
Cultivez votre univers

CLIQUEZ SUR LES REFERENCES

CLIQUEZ SUR LES RÉFÉRENCES SOULIGNÉES

1 produit : accès direct à sa fiche NHP.
Plusieurs produits : recherche sur le site NHP.

13/16 références reliées au catalogue.

Barre de coupe # 1 45 512 843 (42.1999)

#	Numéro de pièce	Description	Quantité	Contient un ou plusieurs articles	Remarques
1	4226 710 5931	Barre de coupe compl. 420 mm Jusqu'au numéro de série: 145521843	1	2 - 10	
2	4226 641 4602	Glissière de guidage 420 mm Jusqu'au numéro de série: 145521843	2		
3	4226 710 6059	Couteau 420 mm Jusqu'au numéro de série: 145521843	1	4	2 pièces
4	4226 713 6600	Boulon Jusqu'au numéro de série: 145521843	2		
5	4226 713 1702	Bande élastique 420 mm Jusqu'au numéro de série: 145521843	1		
6	4226 790 9103	Protège-couteaux 420 mm / 17" Jusqu'au numéro de série: 145521843	1		
7	4226 792 9101	Protecteur contre les coupures Jusqu'au numéro de série: 145521843	1		
8	9022 341 0980	Vis cylindrique IS M5x16 Jusqu'au numéro de série: 145521843	1		(quantité suivant besoin)
9	9220 260 0701	Ecrou à six pans M5 Jusqu'au numéro de série: 145521843	1		(quantité suivant besoin)
10	4226 648 6700	Coulisseau Jusqu'au numéro de série: 145521843	1		(quantité suivant besoin)
11	9022 371 1020	Vis cylindrique IS M5x20 Jusqu'au numéro de série: 145521843	2		
12	4226 710 5901	Barre de coupe compl. 550 mm Jusqu'au numéro de série: 145521843	1	4, 7 - 10, 14 - 17	
13	4226 710 5902	Barre de coupe compl. 550 mm Jusqu'au numéro de série: 145521843	1	4, 8 - 10, 14 - 16	PRC
14	4226 641 4600	Glissière de guidage 550 / 22" Jusqu'au numéro de série: 145521843	2		
15	4226 710 6052	Couteau 550 mm Jusqu'au numéro de série: 145521843	1	4	2 pièces
16	4226 713 1700	Bande élastique 550 / 22" Jusqu'au numéro de série: 145521843	1		

NHP Motoculture
Cultivez votre univers



CLIQUEZ SUR LES RÉFÉRENCES SOULIGNÉES

1 produit : accès direct à sa fiche NHP.
Plusieurs produits : recherche sur le site NHP.

4/6 références reliées au catalogue.

Barre de coupe # 1 45 512 843 (42.1999)

#	Numéro de pièce	Description	Quantité	Contient un ou plusieurs articles	Remarques
17	4226 790 9100	Protège-couteaux 550 mm / 22" Jusqu'au numéro de série: 145521843	1		
18	4226 710 5941	Barre de coupe compl. 700 mm Jusqu'au numéro de série: 145521843	1	4, 7 - 10, 19 - 22	
19	4226 641 4601	Glissière de guidage 700 mm Jusqu'au numéro de série: 145521843	2		
20	4226 710 6057	Couteau 700 mm Jusqu'au numéro de série: 145521843	1	4	2 pièces
21	4226 713 1701	Bande élastique 700 mm Jusqu'au numéro de série: 145521843	1		
22	4226 792 9101	Protecteur contre les coupures Jusqu'au numéro de série: 145521843	1		

NHP Motoculture
Cultivez votre univers



IDENTIFIEZ LE REPÈRE

Puis retrouvez la référence correspondante dans la nomenclature associée.

Ouvrir la nomenclature - page 29

Poignée de commande HS 75

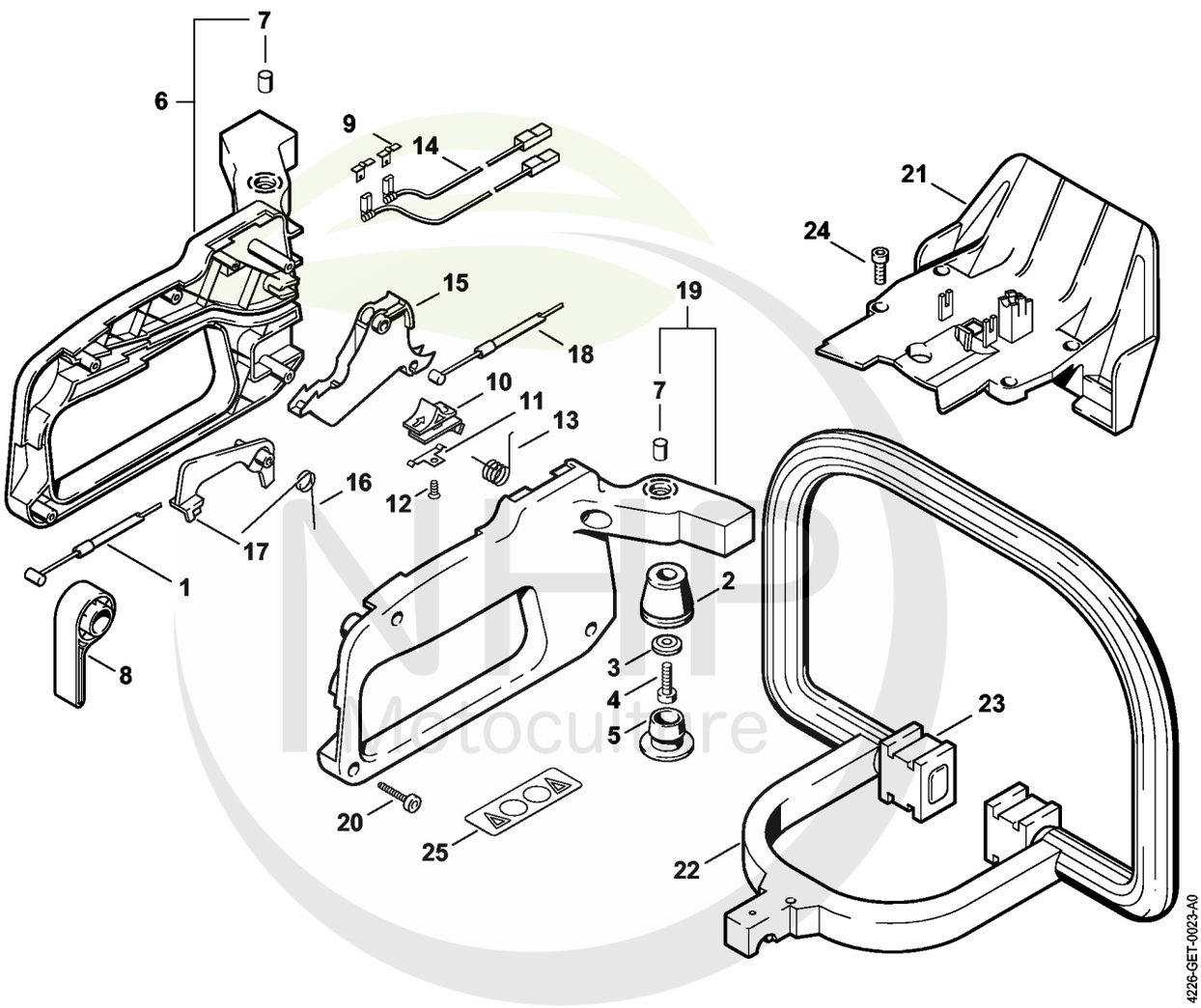

NHP Motoculture
Cultivez votre univers



CLIQUEZ SUR LES RÉFÉRENCES SOULIGNÉES

1 produit : accès direct à sa fiche NHP.
Plusieurs produits : recherche sur le site NHP.

22/25 références reliées au catalogue.

Poignée de commande HS 75

#	Numéro de pièce	Description	Quantité	Contient un ou plusieurs articles	Remarques
1	4226 160 2500	Câble de commande de frein	1		
2	4226 791 2805	Butoir annulaire	2		
3	4226 791 9700	Rondelle	2		
4	9022 341 1010	Vis cylindrique IS-M5x18	2		
5	4226 791 7300	Bouchon	2		
6	4226 790 0600	Monture de poignée gauche	1	7	
7	4226 791 7200	Douille	1		
8	4226 162 5000	Levier	1		
9	4226 182 3700	Languette enfichable	2		
10	4226 182 1700	Curseur combiné	1		
11	4226 182 3600	Ressort de connexion	1		
12	9093 021 1760	Vis Parker 2,9x9,5	1		
13	0000 998 0806	Ressort coudé	1		
14	4226 440 1104	Câble de court-circuit 315 mm	2		
15	4226 182 1000	Manette des gaz	1		
16	0000 998 1003	Ressort coudé	1		
17	4226 182 0800	Levier d'arrêt	1		
18	4226 180 1100	Câble de commande des gaz	1		
19	4226 790 0601	Monture de poignée droite	1	7	
20	9074 478 3075	Vis cylindrique IS P4x19	4		
21	4226 792 9102	Protège-main	1		
22	4226 791 1700	Poignée tubulaire	1		
23	4226 792 9300	Amortisseur en caoutchouc	2		
24	9022 313 0680	Vis cylindrique IS M4x16	4		
25	0000 967 3700	Pictogramme d'avertissement HS	1		

NHP Motoculture
Cultivez votre univers

Poignée, Outils

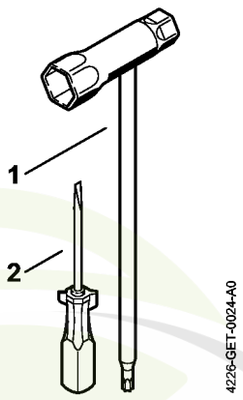

NHP Motoculture
Cultivez votre univers



CLIQUEZ SUR LES RÉFÉRENCES SOULIGNÉES

1 produit : accès direct à sa fiche NHP.
Plusieurs produits : recherche sur le site NHP.

2/2 références reliées au catalogue.

Poignée, Outils

#	Numéro de pièce	Description	Quantité	Contient un ou plusieurs articles	Remarques
1	4128 890 3400	Clé multiple	1		
2	0000 890 2300	Tournevis	1		

NHP Motoculture
Cultivez votre univers



IDENTIFIEZ LE REPÈRE

Puis retrouvez la référence correspondante dans la nomenclature associée.

Ouvrir la nomenclature - page 33

Consommables et matières auxiliaires

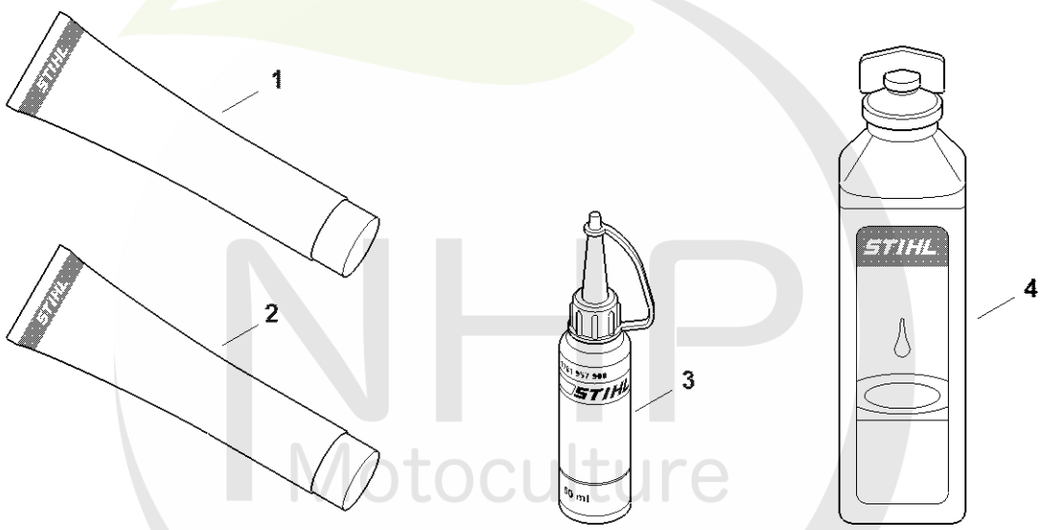

0000-GET-0169-A0

NHP Motoculture
Cultivez votre univers



CLIQUEZ SUR LES RÉFÉRENCES SOULIGNÉES

1 produit : accès direct à sa fiche NHP.
Plusieurs produits : recherche sur le site NHP.

13/13 références reliées au catalogue.

Consommables et matières auxiliaires

#	Numéro de pièce	Description	Quantité	Contient un ou plusieurs articles	Remarques
1	0781 120 1021	Graisse universelle (tube de 40 g)	1		
1	0781 120 1021	Graisse universelle (tube de 40 g)	1		
1	0781 120 1109	Graisse universelle (tube de 80 g)	1		
1	0781 120 1109	Graisse universelle (tube de 80 g)	1		
1	0781 120 1110	Graisse multifonctionnelle 225 g	1		
1	0781 120 1110	Graisse multifonctionnelle 225 g	1		
2	0783 830 2000	Pâte d'étanchéité Dirko HT rouge	1		
2	0783 830 2000	Pâte d'étanchéité Dirko HT rouge	1		
3	0781 957 9000	Produit antifriction OH 723	1		
3	0781 957 9000	Produit antifriction OH 723	1		
4	0781 319 8401	HP 100ml	1		
4	0781 319 8052	HP Super 100ml	1		
4	0781 319 8060	HP Ultra 100ml	1		

NHP Motoculture
Cultivez votre univers