ÉCLATÉ INTERACTIF NHP MOTOCULTURE
Identifiez le repère, puis cliquez sur la référence soulignée.
Les références non soulignées ne sont pas retrouvées dans l'export.

# HS 80

**Liste des pièces**
**18.03.2025**
**France, français**

## Table des matières

Carter de vilebrequin ..... 2
Dispositif de lancement, Dispositif d'allumage ..... 4
Filtre à air, Réservoir d'essence ..... 7
Carburateur C1Q-S42 ..... 10
Carburateur C1Q-S29 ..... 13
Carburateur WT-412 ..... 16
Carter de réducteur ..... 19
Barre de coupe ..... 22
Barre de coupe # 1 45 512 843 (42.1999) ..... 25
Poignée de commande HS 80 ..... 28
Poignée, Outils ..... 31
Consommables et matières auxiliaires ..... 33

Liste des pièces HS 80, 18.03.2025 © ANDREAS STIHL AG & Co. KG




## IDENTIFIEZ LE REPÈRE

Puis retrouvez la référence correspondante dans la nomenclature associée.

**Ouvrir la nomenclature - page 3**

# Carter de vilebrequin

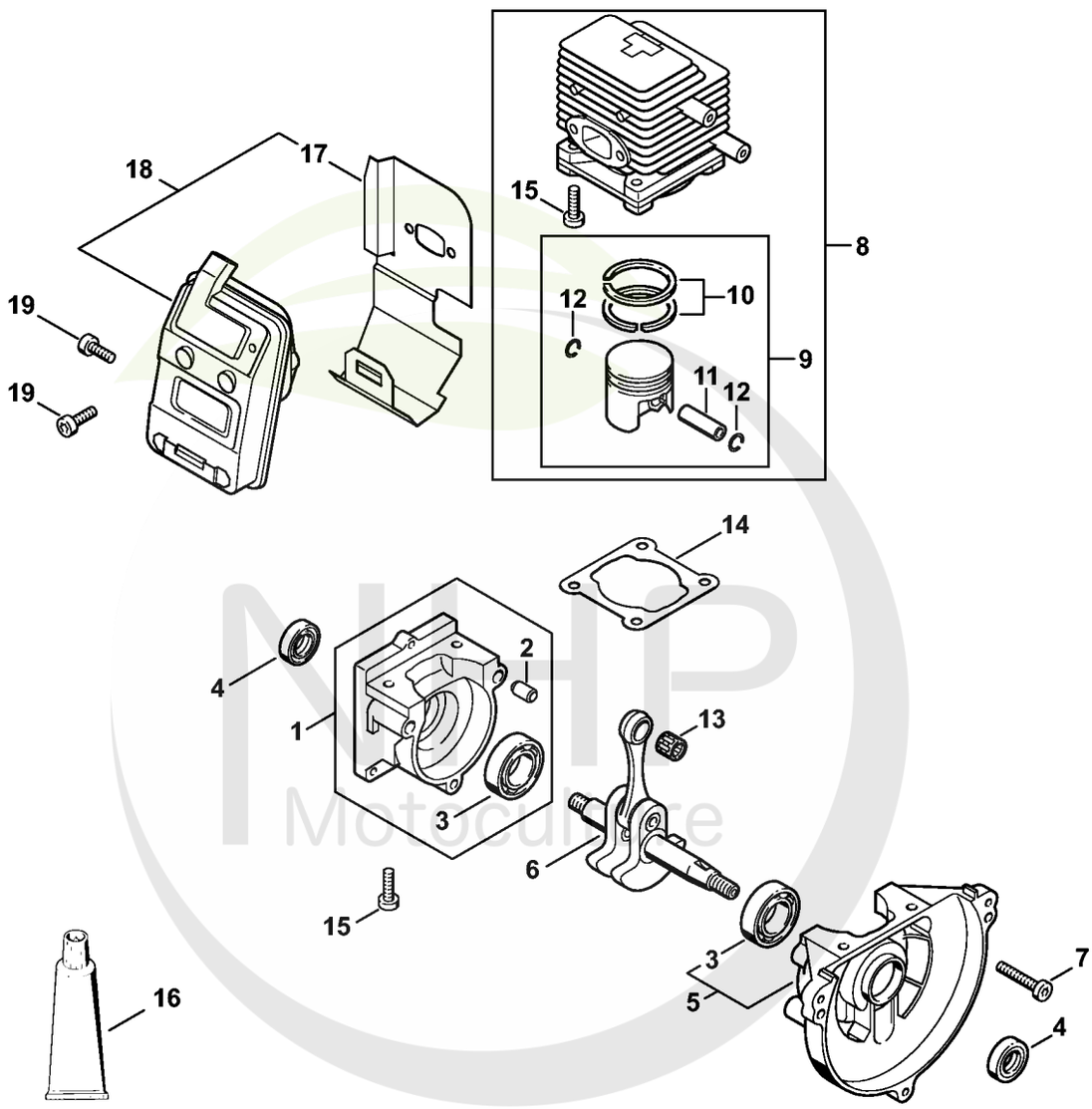


4226-GET-0010-A0

Cultivez votre univers




**CLIQUEZ SUR LES RÉFÉRENCES SOULIGNÉES**

1 produit : accès direct à sa fiche NHP.
Plusieurs produits : recherche sur le site NHP.

18/19 références reliées au catalogue.

# Carter de vilebrequin

| # | Numéro de pièce | Description | Quantité | Contient un ou plusieurs articles | Remarques |
|---|---|---|---|---|---|
| 1 | 4137 020 2800 | Demi-carter de vilebrequin, côté lanceur | 1 | 2, 3 | |
| 2 | 0000 988 8600 | Douille | 2 | | |
| 3 | 9503 003 0242 | Roulement rainuré à billes 6201 | 1 | | |
| 4 | 9640 003 1195 | Bague d'étanchéité 12x22x5 | 2 | | |
| 5 | 4137 020 2601 | Demi-carter de vilebrequin côté ventilat | 1 | 3 | |
| 6 | 4137 030 0401 | Vilebrequin | 1 | | |
| 7 | 9022 371 1050 | Vis cylindrique IS-M5x25 | 3 | | |
| 8 | 4137 020 1201 | Cylindre avec piston Ø 34 mm | 1 | 9 - 12, 15 | |
| 9 | 4137 030 2010 | Piston Ø 34 mm | 1 | 10 - 12 | |
| 10 | 4137 034 3000 | Segment de piston Ø 34x1,5 mm | 2 | | |
| 11 | 4137 034 1500 | Axe de piston 8x5x22 | 1 | | |
| 12 | 9463 650 0805 | Jonc d'arrêt 8x0,7 | 2 | | |
| 13 | 9512 003 1830 | Cage à aiguilles 8x11x10 | 1 | | |
| 14 | 4137 029 2300 | Joint de cylindre | 1 | | |
| 15 | 9075 478 4159 | Vis cylindrique IS-D5x24 | 4 | | |
| 16 | 0783 830 2000 | Pâte d'étanchéité Dirko HT rouge | 1 | | |
| 17 | 4226 149 0605 | Joint de silencieux | 1 | | |
| 18 | 4226 140 0603 | Silencieux | 1 | 17 | |
| 19 | 9022 341 0980 | Vis cylindrique IS M5x16 | 3 | | |

NHP Motoculture
Cultivez votre univers




## IDENTIFIEZ LE REPÈRE

Puis retrouvez la référence correspondante dans la nomenclature associée.

**Ouvrir la nomenclature - page 5**

# Dispositif de lancement, Dispositif d'allumage

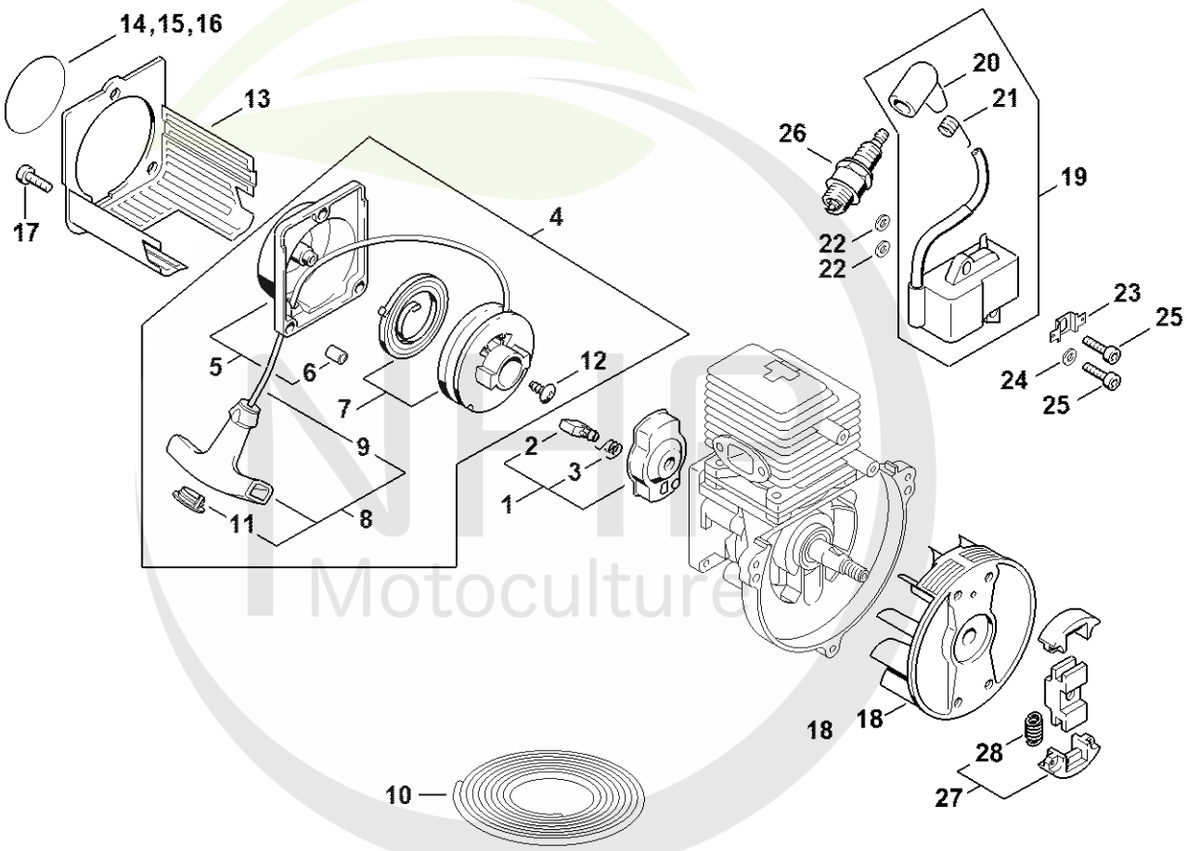


4226-GET-0012-A1

NFH Motoculture
Cultivez votre univers




**CLIQUEZ SUR LES RÉFÉRENCES SOULIGNÉES**

1 produit : accès direct à sa fiche NHP.
Plusieurs produits : recherche sur le site NHP.

25/26 références reliées au catalogue.

# Dispositif de lancement, Dispositif d'allumage

| # | Numéro de pièce | Description | Quantité | Contient un ou plusieurs articles | Remarques |
|---|---|---|---|---|---|
| 1 | 4133 190 2002 | Entraîneur | 1 | 2, 3 | |
| 2 | 4133 195 7201 | Cliquet | 1 | | |
| 3 | 0000 998 0612 | Ressort coudé | 1 | | |
| 4 | 4226 190 4006 | Dispositif de lancement | 1 | 5 - 9, 11, 12 | |
| 5 | 4226 190 0400 | Couvercle de lanceur | 1 | 6 | |
| 6 | 4226 791 7200 | Douille | 3 | | |
| 7 | 4137 190 1100 | Poulie à câble avec ressort de rappel | 1 | | |
| 8 | 0000 190 3403 | Poignée ElastoStart Ø 2,7 mm | 1 | 9, 11 | |
| 9 | 4137 195 8200 | Câble de lancement Ø 2,7x910 mm | 1 | | |
| 10 | 0000 930 2281 | Câble de lancement Ø 2,7 mm x 30,8 m | 1 | | |
| 11 | 0000 195 7000 | Capuchon | 1 | | |
| 12 | 9104 003 0960 | Vis Parker P5,5x12 | 1 | | |
| 13 | 4226 141 0301 | Préfiltre | 1 | | |
| 14 | 4226 967 1511 | Plaque matricule HS 80 | 1 | | |
| 15 | 0000 967 2128 | Emblème MADE IN GERMANY | 1 | | |
| 16 | 0000 967 2129 | Emblème MADE IN USA | 1 | | |
| 17 | 9022 341 0980 | Vis cylindrique IS M5x16 | 3 | | |
| 18 | 4137 400 1200 | Rotor | 1 | | |
| 19 | 4137 400 1350 | Module d'allumage | 1 | 20, 21 | |
| 20 | 1106 405 1000 | Contact de câble d'allumage | 1 | | |
| 21 | 0000 998 0606 | Ressort coudé | 1 | | |
| 22 | 4137 404 9300 | Rondelle | 2 | | |
| 23 | 4137 405 1600 | Connecteur enfichable | 1 | | |
| 24 | 9291 021 0121 | Rondelle 5,3 | 1 | | |
| 25 | 9022 371 0710 | Vis cylindrique IS-M4x20 | 2 | | |
| 26 | 1110 400 7005 | Bougie Bosch WSR 6 F | 1 | | |

NHP Motoculture
Cultivez votre univers




**CLIQUEZ SUR LES RÉFÉRENCES SOULIGNÉES**

1 produit : accès direct à sa fiche NHP.
Plusieurs produits : recherche sur le site NHP.

1/3 références reliées au catalogue.

# Dispositif de lancement, Dispositif d'allumage

| # | Numéro de pièce | Description | Quantité | Contient un ou plusieurs articles | Remarques |
|---|---|---|---|---|---|
| **26** | 0000 400 7000 | Bougie NGK BPMR7A | 1 | | |
| **27** | 4226 160 2000 | Embrayage | 1 | 28 | |
| **28** | 4226 162 7900 | Ressort de tension | 2 | | |

NHP
Motoculture
Cultivez votre univers




## IDENTIFIEZ LE REPÈRE

Puis retrouvez la référence correspondante dans la nomenclature associée.

**Ouvrir la nomenclature - page 8**

# Filtre à air, Réservoir d'essence

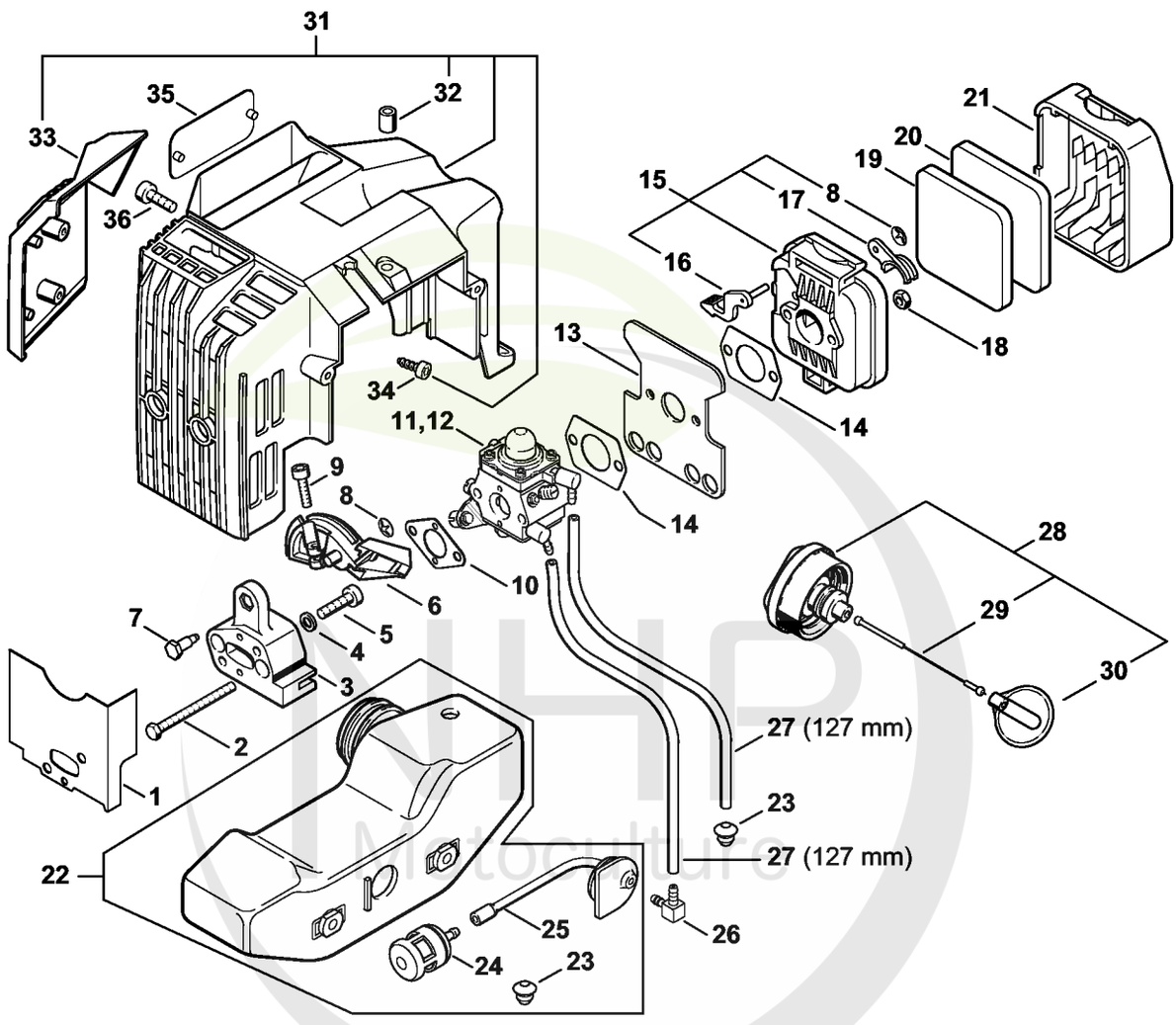


Cultivez votre univers




**CLIQUEZ SUR LES RÉFÉRENCES SOULIGNÉES**

1 produit : accès direct à sa fiche NHP.
Plusieurs produits : recherche sur le site NHP.

25/26 références reliées au catalogue.

# Filtre à air, Réservoir d'essence

| # | Numéro de pièce | Description | Quantité | Contient un ou plusieurs articles | Remarques |
|---|---|---|---|---|---|
| 1 | 4226 129 0905 | Joint | 1 | | |
| 2 | 9007 319 1130 | Vis à six pans M5x62 | 2 | | |
| 3 | 4137 121 1600 | Bride intermédiaire | 1 | | |
| 4 | 9291 021 0121 | Rondelle 5,3 | 2 | | |
| 5 | 9022 371 1050 | Vis cylindrique IS-M5x25 | 2 | | |
| 6 | 4226 182 7601 | Pièce de serrage | 1 | | |
| 7 | 4137 123 8900 | Boulon | 1 | | |
| 8 | 9417 003 7512 | Clip-écrou 4,0x9,6x1,8 | 2 | | |
| 9 | 9022 313 0680 | Vis cylindrique IS M4x16 | 1 | | |
| 10 | 4137 129 0900 | Joint | 1 | | |
| 11 | 4226 120 0604 | Carburateur C1Q-S42D | 1 | | |
| 12 | 4226 120 0602 | Carburateur C1Q-S29E | 1 | | |
| 13 | 4227 122 1805 | Tôle calorifuge | 1 | | |
| 14 | 4114 149 1205 | Joint | 2 | | |
| 15 | 4137 140 2800 | Boîtier de filtre | 1 | 8, 16, 17 | |
| 16 | 4137 141 3700 | Levier | 1 | | |
| 17 | 4137 141 3800 | Volet de démarrage | 1 | | |
| 18 | 9210 261 0700 | Écrou à six pans M5 | 2 | | |
| 19 | 4137 124 2800 | Filtre | 1 | | |
| 20 | 4137 124 1500 | Préfiltre | 1 | | |
| 21 | 4137 141 0500 | Couvercle de filtre | 1 | | |
| 22 | 4226 350 0401 | Réservoir d'essence | 1 | 23 - 25 | |
| 23 | 0000 989 0516 | Douille | 1 | | |
| 24 | 0000 350 3503 | Crépine d'aspiration | 1 | | |
| 25 | 4226 358 0705 | Tuyau de carburant | 1 | | |
| 26 | 4226 122 3900 | Raccord en équerre | 1 | | |

NHP Motoculture
Cultivez votre univers




**CLIQUEZ SUR LES RÉFÉRENCES SOULIGNÉES**

1 produit : accès direct à sa fiche NHP.
Plusieurs produits : recherche sur le site NHP.

8/10 références reliées au catalogue.

# Filtre à air, Réservoir d'essence

| # | Numéro de pièce | Description | Quantité | Contient un ou plusieurs articles | Remarques |
|---|---|---|---|---|---|
| **27** | 0000 930 2803 | Tuyau 3,1x5,7 mm x 1 m, R3 | 1 | | |
| **28** | 4226 350 0503 | Bouchon de réservoir | 1 | 29, 30 | |
| **29** | 4226 350 0900 | Corde | 1 | | |
| **30** | 0000 353 0800 | Pièce de sùreté | 1 | | |
| **31** | 4226 080 0904 | Capot de canalisation d'air | 1 | 32 - 34 | |
| **32** | 4226 791 7200 | Douille | 1 | | |
| **33** | 4226 084 2201 | Pièce de protection | 1 | | |
| **34** | 9075 478 2995 | Vis cylindrique IS-D4x12 | 2 | | |
| **35** | 4226 967 1505 | Plaque matricule HS 80 | 1 | | |
| **36** | 9022 341 1010 | Vis cylindrique IS-M5x18 | 1 | | |

NHP Motoculture
Cultivez votre univers




## IDENTIFIEZ LE REPÈRE

Puis retrouvez la référence correspondante dans la nomenclature associée.

**Ouvrir la nomenclature - page 11**

# Carburateur C1Q-S42

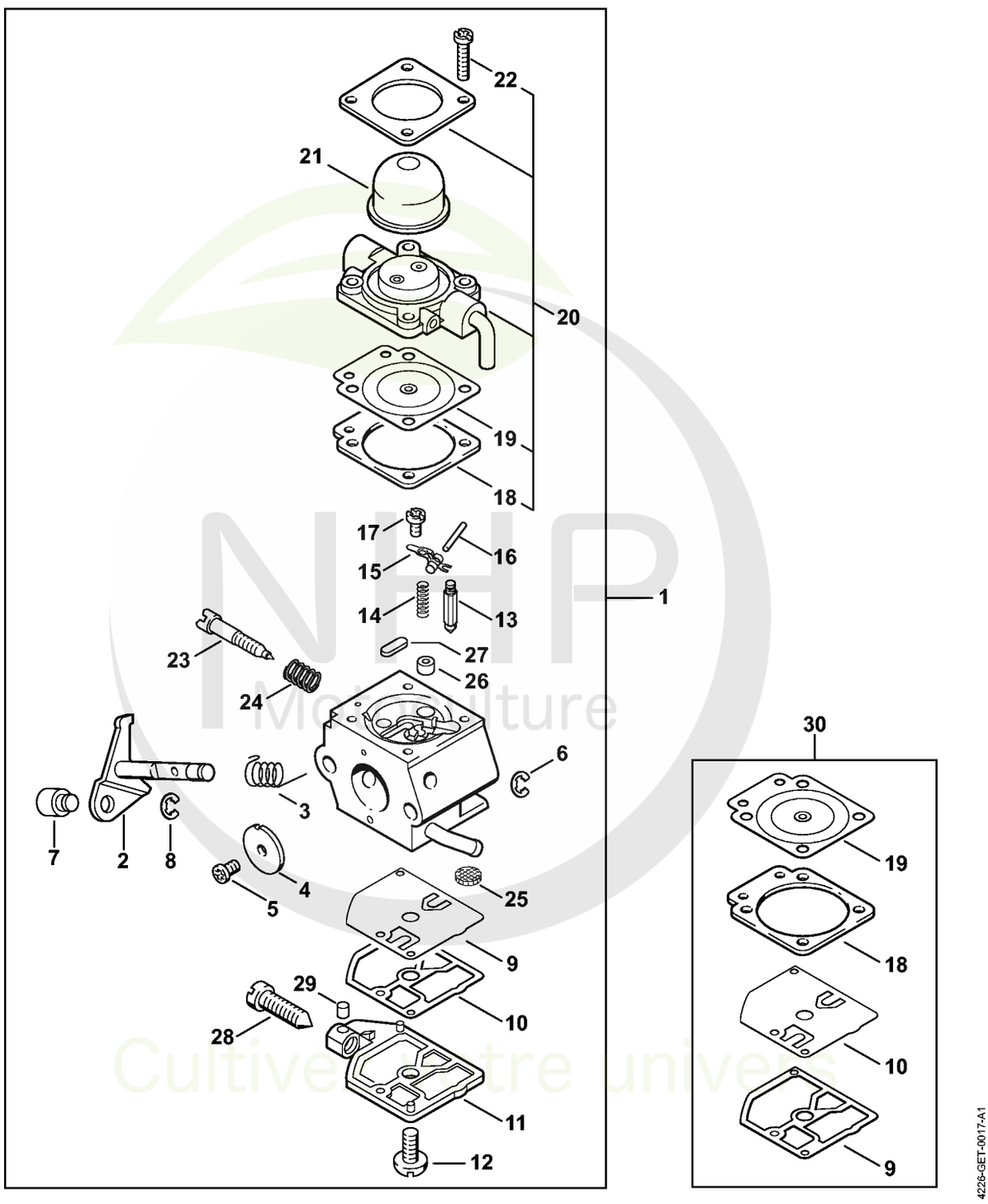


NHP Motoculture
Cultivez votre univers

CLIQUEZ SUR LES REFERENCES

**CLIQUEZ SUR LES RÉFÉRENCES SOULIGNÉES**

1 produit : accès direct à sa fiche NHP.
Plusieurs produits : recherche sur le site NHP.

26/26 références reliées au catalogue.

# Carburateur C1Q-S42

| # | Numéro de pièce | Description | Quantité | Contient un ou plusieurs articles | Remarques |
|---|---|---|---|---|---|
| 1 | 4226 120 0604 | Carburateur C1Q-S42D | 1 | 2 - 29 | |
| 2 | 4226 120 7100 | Axe de papillon avec levier | 1 | | |
| 3 | 1123 122 3000 | Ressort | 1 | | |
| 4 | 4226 121 3300 | Papillon | 1 | | |
| 5 | 1120 122 7400 | Vis à tête ronde | 1 | | |
| 6 | 1125 122 9001 | Circlip | 1 | | |
| 7 | 4119 121 8900 | Boulon | 1 | | |
| 8 | 1120 122 9000 | Circlip | 1 | | |
| 9 | 1129 121 4800 | Membrane de pompe | 1 | | |
| 10 | 1123 129 0905 | Joint de pompe | 1 | | |
| 11 | 1123 121 0800 | Couvercle | 1 | | |
| 12 | 1120 122 7800 | Vis à tête bombée fraisée | 1 | | |
| 13 | Z000 018 Z000 | Pointeau d'admission | 1 | | |
| 14 | 1123 122 3001 | Ressort | 1 | | |
| 15 | 1125 121 5000 | Levier de réglage d'admission | 1 | | |
| 16 | 1120 121 9200 | Axe | 1 | | |
| 17 | 1120 122 6600 | Vis à embase | 1 | | |
| 18 | 4129 129 0902 | Joint de réglage | 1 | | |
| 19 | 4129 121 4700 | Membrane de réglage | 1 | | |
| 20 | 4140 120 2250 | Bride | 1 | 18, 19 | |
| 21 | 4226 121 2700 | Capuchon | 1 | | |
| 22 | 4226 122 7100 | Vis | 4 | | |
| 23 | 4226 122 6800 | Vis L de richesse au ralenti | 1 | | |
| 24 | 1120 122 3005 | Ressort | 1 | | |
| 25 | 1123 121 7800 | Tamis | 1 | | |
| 26 | 4137 121 5400 | Gicleur à soupape | 1 | | |

NHP Motoculture
Cultivez votre univers




**CLIQUEZ SUR LES RÉFÉRENCES SOULIGNÉES**

1 produit : accès direct à sa fiche NHP.
Plusieurs produits : recherche sur le site NHP.

4/4 références reliées au catalogue.

# Carburateur C1Q-S42

| # | Numéro de pièce | Description | Quantité | Contient un ou plusieurs articles | Remarques |
|---|---|---|---|---|---|
| **27** | 4226 121 0700 | Plaque de fermeture | 1 | | |
| **28** | 1123 122 6200 | Vis de réglage de régime de ralenti | 1 | | |
| **29** | 1125 122 4200 | Pièce de serrage | 1 | | |
| **30** | 4227 007 1060 | Jeu de pièces de carburateur | 1 | 9, 10, 18, 19 | |

NHP Motoculture
Cultivez votre univers




## IDENTIFIEZ LE REPÈRE

Puis retrouvez la référence correspondante dans la nomenclature associée.

**Ouvrir la nomenclature - page 14**

# Carburateur C1Q-S29

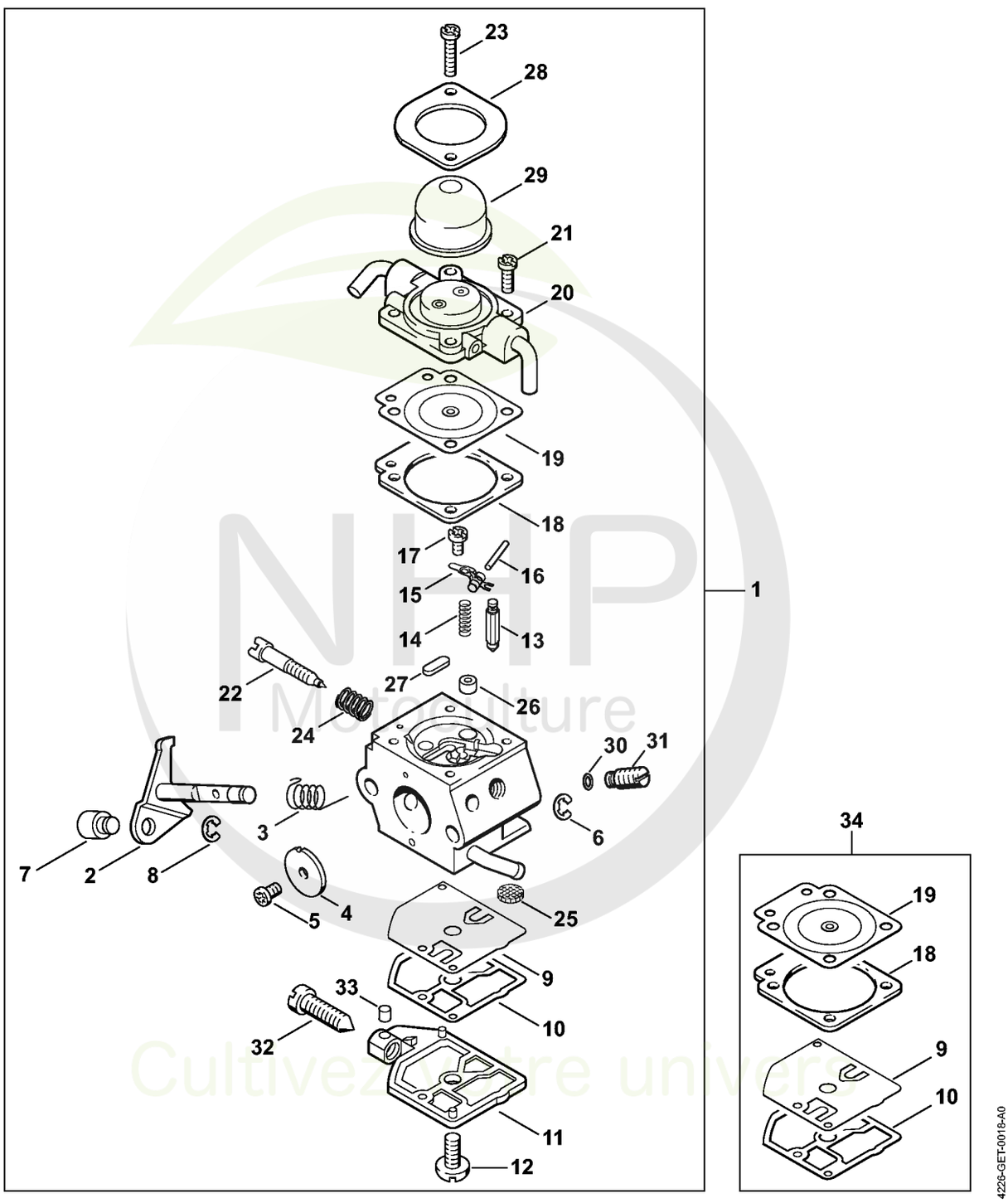


NHP Motoculture
Cultivez votre univers

CLIQUEZ SUR LES REFERENCES

**CLIQUEZ SUR LES RÉFÉRENCES SOULIGNÉES**

1 produit : accès direct à sa fiche NHP.
Plusieurs produits : recherche sur le site NHP.

26/26 références reliées au catalogue.

# Carburateur C1Q-S29

| # | Numéro de pièce | Description | Quantité | Contient un ou plusieurs articles | Remarques |
|---|---|---|---|---|---|
| 1 | 4226 120 0602 | Carburateur C1Q-S29E | 1 | 2 - 33 | |
| 2 | 4226 120 7100 | Axe de papillon avec levier | 1 | | |
| 3 | 1123 122 3000 | Ressort | 1 | | |
| 4 | 4226 121 3300 | Papillon | 1 | | |
| 5 | 1120 122 7400 | Vis à tête ronde | 1 | | |
| 6 | 1125 122 9001 | Circlip | 1 | | |
| 7 | 4119 121 8900 | Boulon | 1 | | |
| 8 | 1120 122 9000 | Circlip | 1 | | |
| 9 | 1129 121 4800 | Membrane de pompe | 1 | | |
| 10 | 1123 129 0905 | Joint de pompe | 1 | | |
| 11 | 1123 121 0800 | Couvercle | 1 | | |
| 12 | 1120 122 7800 | Vis à tête bombée fraisée | 1 | | |
| 13 | Z000 018 Z000 | Pointeau d'admission | 1 | | |
| 14 | 1123 122 3001 | Ressort | 1 | | |
| 15 | 1125 121 5000 | Levier de réglage d'admission | 1 | | |
| 16 | 1120 121 9200 | Axe | 1 | | |
| 17 | 1120 122 6600 | Vis à embase | 1 | | |
| 18 | 4129 129 0902 | Joint de réglage | 1 | | |
| 19 | 4129 121 4700 | Membrane de réglage | 1 | | |
| 20 | 4226 120 2200 | Bride | 1 | | |
| 21 | 1128 122 7100 | Vis | 2 | | |
| 22 | 4226 122 6800 | Vis L de richesse au ralenti | 1 | | |
| 23 | 4226 122 7100 | Vis | 2 | | |
| 24 | 1120 122 3005 | Ressort | 1 | | |
| 25 | 1123 121 7800 | Tamis | 1 | | |
| 26 | 4137 121 5400 | Gicleur à soupape | 1 | | |

NHP Motoculture
Cultivez votre univers




**CLIQUEZ SUR LES RÉFÉRENCES SOULIGNÉES**

1 produit : accès direct à sa fiche NHP.
Plusieurs produits : recherche sur le site NHP.

7/8 références reliées au catalogue.

# Carburateur C1Q-S29

| # | Numéro de pièce | Description | Quantité | Contient un ou plusieurs articles | Remarques |
|---|---|---|---|---|---|
| **27** | 4226 121 0700 | Plaque de fermeture | 1 | | |
| **28** | 4226 121 0800 | Couvercle | 1 | | |
| **29** | 4226 121 2700 | Capuchon | 1 | | |
| **30** | 4226 121 8600 | Rondelle | 1 | | |
| **31** | 4226 120 8700 | Soupape de réglage | 1 | | |
| **32** | 1123 122 6200 | Vis de réglage de régime de ralenti | 1 | | |
| **33** | 1125 122 4200 | Pièce de serrage | 1 | | |
| **34** | 4227 007 1060 | Jeu de pièces de carburateur | 1 | 9, 10, 18, 19 | |

NHP Motoculture
Cultivez votre univers




## IDENTIFIEZ LE REPÈRE

Puis retrouvez la référence correspondante dans la nomenclature associée.

**Ouvrir la nomenclature - page 17**

# Carburateur WT-412

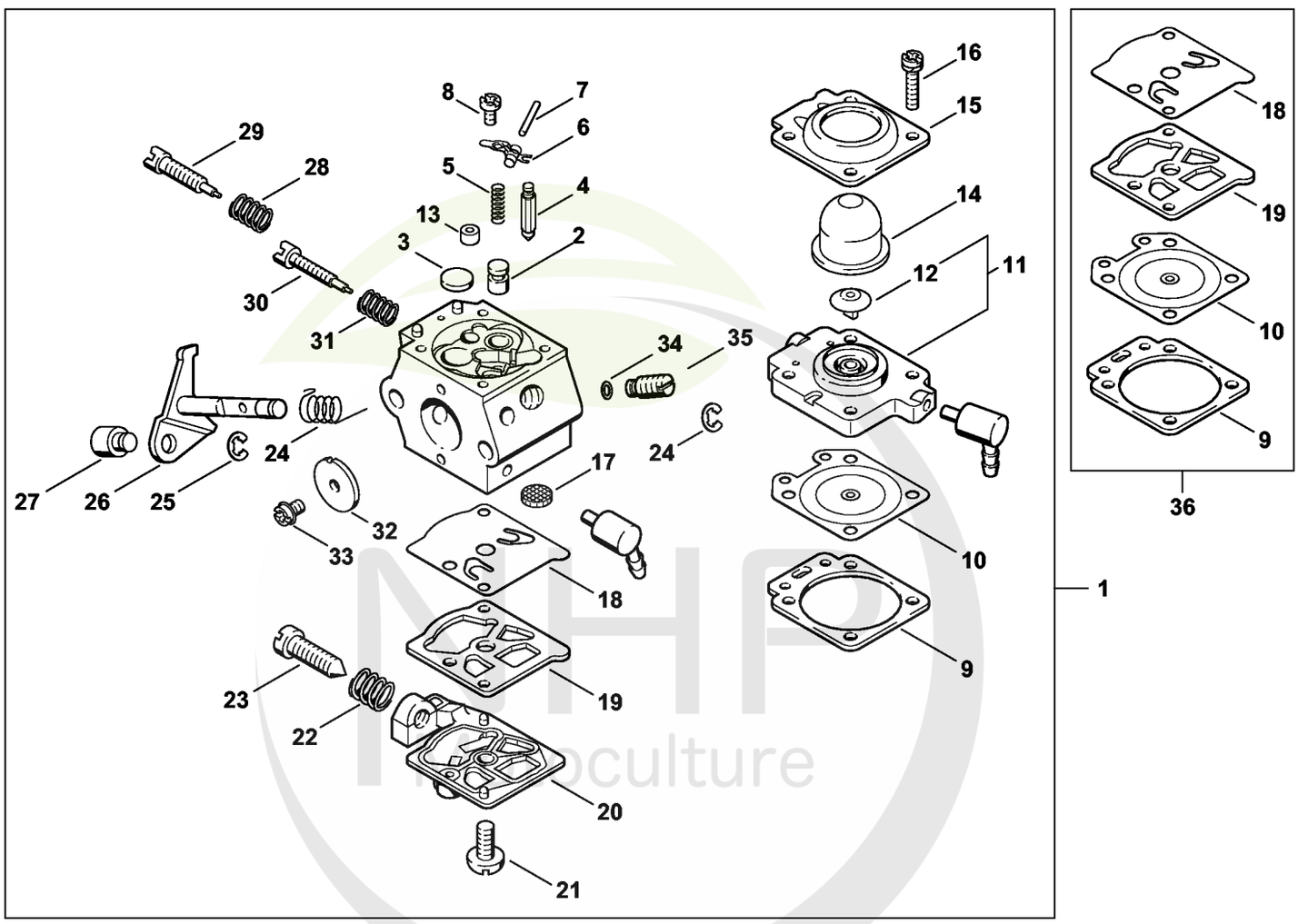


NHP Agriculture
Cultivez votre univers

CLIQUEZ SUR LES REFERENCES

**CLIQUEZ SUR LES RÉFÉRENCES SOULIGNÉES**

1 produit : accès direct à sa fiche NHP.
Plusieurs produits : recherche sur le site NHP.

23/25 références reliées au catalogue.

# Carburateur WT-412

| # | Numéro de pièce | Description | Quantité | Contient un ou plusieurs articles | Remarques |
|---|---|---|---|---|---|
| 1 | | Carburateur WT-412A | 1 | 2 - 35 | |
| 2 | 4133 121 5400 | Gicleur à soupape | 1 | | |
| 3 | 4117 122 9402 | Bouchon | 1 | | |
| 4 | 1110 121 5100 | Pointeau d'admission | 1 | | |
| 5 | 1120 122 3001 | Ressort | 1 | | |
| 6 | 1113 121 5000 | Levier de réglage d'admission | 1 | | |
| 7 | 1113 121 9200 | Axe | 1 | | |
| 8 | 1114 122 7400 | Vis à tête ronde | 1 | | |
| 9 | 4133 129 0901 | Joint | 1 | | |
| 10 | 1113 121 4705 | Membrane de réglage | 1 | | |
| 11 | 4133 120 2201 | Bride | 1 | 12 | |
| 12 | 4133 121 5200 | Soupape | 1 | | |
| 13 | 4133 120 8600 | Soupape antiretour | 1 | | |
| 14 | 4133 121 2700 | Capuchon | 1 | | |
| 15 | 4133 121 0801 | Couvercle | 1 | | |
| 16 | 4133 122 7400 | Vis à tête ronde | 4 | | |
| 17 | 1114 121 7800 | Tamis | 1 | | |
| 18 | 1120 121 4805 | Membrane de pompe | 1 | | |
| 19 | 1120 129 0905 | Joint | 1 | | |
| 20 | 4117 121 0803 | Couvercle | 1 | | |
| 21 | 1114 122 7100 | Vis | 1 | | |
| 22 | 4117 122 3006 | Ressort | 1 | | |
| 23 | 4117 122 6200 | Vis de réglage de régime de ralenti | 1 | | |
| 24 | 4133 122 3200 | Ressort coudé | 1 | | |
| 25 | 1117 122 9000 | Circlip | 2 | | |
| 26 | 4211 120 7100 | Axe de papillon avec levier | 1 | | |

NHP Motoculture
Cultivez votre univers




**CLIQUEZ SUR LES RÉFÉRENCES SOULIGNÉES**

1 produit : accès direct à sa fiche NHP.
Plusieurs produits : recherche sur le site NHP.

9/10 références reliées au catalogue.

# Carburateur WT-412

| # | Numéro de pièce | Description | Quantité | Contient un ou plusieurs articles | Remarques |
|---|---|---|---|---|---|
| **27** | 4215 121 8900 | Boulon | 1 | | |
| **28** | 4117 122 3007 | Ressort | 1 | | |
| **29** | 1120 122 6705 | Vis H de richesse à haut régime | 1 | | |
| **30** | 4119 122 6801 | Vis L de richesse au ralenti | 1 | | |
| **31** | 1115 122 3002 | Ressort | 1 | | |
| **32** | 4117 121 3300 | Papillon | 1 | | |
| **33** | 1110 122 7400 | Vis à tête ronde | 1 | | |
| **34** | 4130 121 8600 | Rondelle | 1 | | |
| **35** | 4226 120 8701 | Soupape de réglage | 1 | | |
| **36** | 4133 007 1060 | Jeu de pièces de carburateur | 1 | 9, 10, 18, 19 | |

NHP Motoculture
Cultivez votre univers




## IDENTIFIEZ LE REPÈRE

Puis retrouvez la référence correspondante dans la nomenclature associée.

**Ouvrir la nomenclature - page 20**

# Carter de réducteur

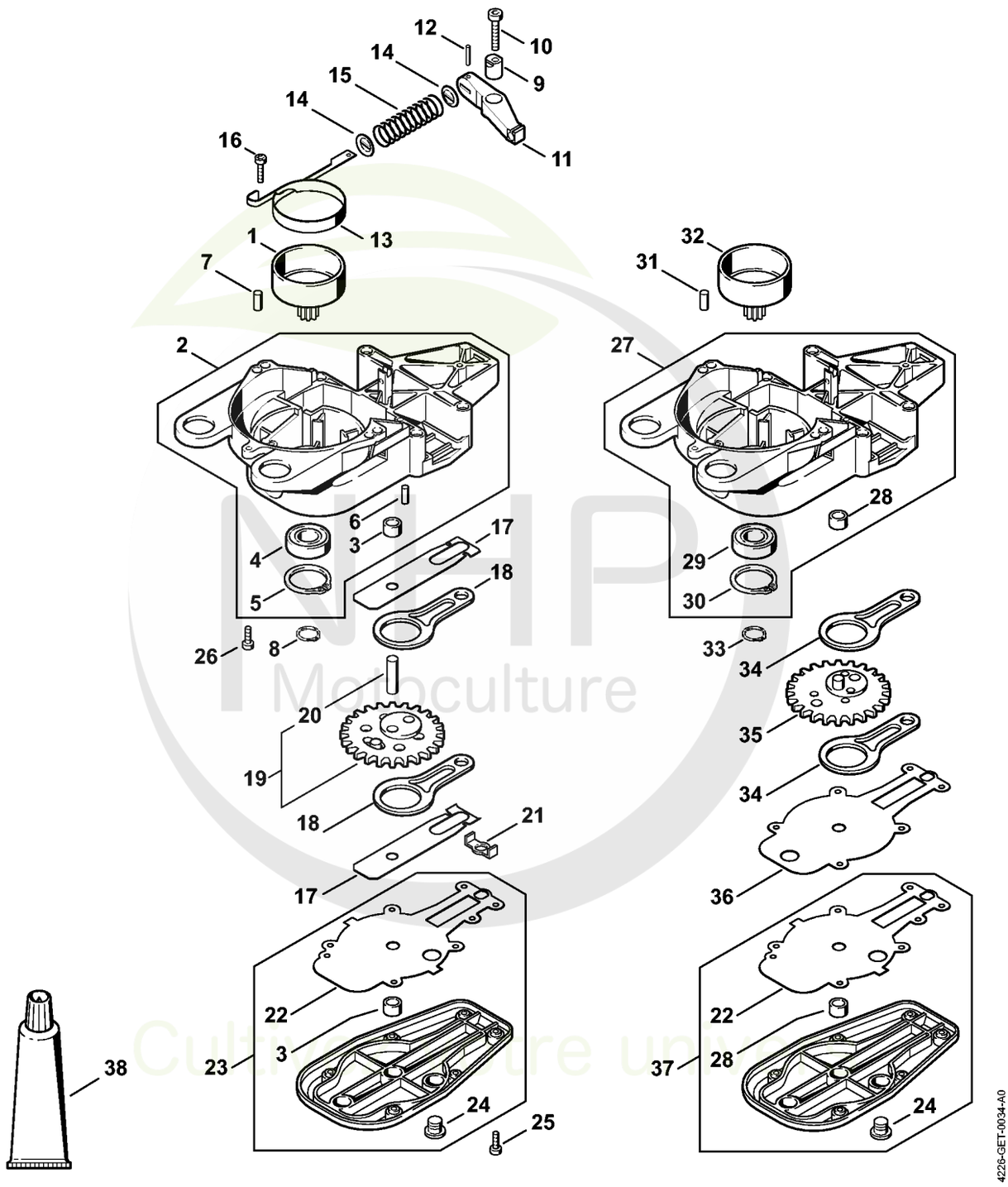


NHP Motoculture
Cultivez votre univers




**CLIQUEZ SUR LES RÉFÉRENCES SOULIGNÉES**

1 produit : accès direct à sa fiche NHP.
Plusieurs produits : recherche sur le site NHP.

25/26 références reliées au catalogue.

# Carter de réducteur

| # | Numéro de pièce | Description | Quantité | Contient un ou plusieurs articles | Remarques |
|---|---|---|---|---|---|
| 1 | 4226 160 2901 | Cloche d'embrayage | 1 | | |
| 2 | 4226 640 0502 | Carter de réducteur | 1 | 3 - 6 | |
| 3 | 9513 003 0912 | Douille à aiguilles 8x12x8 | 1 | | |
| 4 | 9503 003 5382 | Roulement rainuré à billes 6003-2RS | 1 | | |
| 5 | 9456 621 3860 | Circlip 35x1,5 | 1 | | |
| 6 | 9381 003 2070 | Goupille cylindrique 4m6x12 | 2 | | |
| 7 | 9371 470 2580 | Goupille cylindrique 5x14 | 2 | | |
| 8 | 9455 621 1670 | Circlip 16x1 | 1 | | |
| 9 | 4226 642 9800 | Douille à exzentrique | 1 | | |
| 10 | 9022 371 1050 | Vis cylindrique IS-M5x25 | 1 | | |
| 11 | 4226 162 5001 | Levier | 1 | | |
| 12 | 9381 651 1701 | Goupille cylindrique 3x16 | 1 | | |
| 13 | 4226 162 5400 | Collier de frein | 1 | | |
| 14 | 4226 162 8900 | Rondelle | 2 | | |
| 15 | 0000 997 1600 | Ressort de pression | 1 | | |
| 16 | 9022 313 0680 | Vis cylindrique IS M4x16 | 2 | | |
| 17 | 4230 642 4800 | Tôle de butée | 2 | | |
| 18 | 4226 642 6501 | Bielle | 2 | | |
| 19 | 4226 640 7503 | Pignon | 1 | 20 | |
| 20 | 9517 003 5350 | Aiguille 8x28 | 1 | | |
| 21 | 4226 649 0301 | Joint | 1 | | |
| 22 | 4226 649 0302 | Joint | 1 | | |
| 23 | 4226 640 5850 | Couvercle de réducteur | 1 | 3, 22, 24 | |
| 24 | 4226 641 6500 | Vis de fermeture | 1 | | |
| 25 | 9022 313 0680 | Vis cylindrique IS M4x16 | 6 | | |
| 26 | 9022 341 0980 | Vis cylindrique IS M5x16 | 3 | | |

NHP Motoculture
Cultivez votre univers




**CLIQUEZ SUR LES RÉFÉRENCES SOULIGNÉES**

1 produit : accès direct à sa fiche NHP.
Plusieurs produits : recherche sur le site NHP.

10/12 références reliées au catalogue.

# Carter de réducteur

| # | Numéro de pièce | Description | Quantité | Contient un ou plusieurs articles | Remarques |
|---|---|---|---|---|---|
| **27** | 4226 640 0500 | Carter de réducteur | 1 | 28 - 30 | |
| **28** | 4226 642 9700 | Douille | 1 | | |
| **29** | 9503 003 5290 | Roulement rainuré à billes 6002-2RS | 1 | | |
| **30** | 9456 621 3600 | Circlips 32x1,2 | 1 | | |
| **31** | 9371 470 2580 | Goupille cylindrique 5x14 | 2 | | |
| **32** | 4226 160 2900 | Cloche d'embrayage | 1 | | |
| **33** | 9455 621 1380 | Circlip 14x1 | 1 | | |
| **34** | 4230 642 6501 | Bielle | 2 | | |
| **35** | 4226 640 7500 | Pignon | 1 | | |
| **36** | 4226 649 0300 | Joint | 1 | | |
| **37** | 4226 640 5800 | Couvercle de réducteur | 1 | 22, 24, 28 | |
| **38** | 0781 120 1109 | Graisse universelle (tube de 80 g) | 1 | | |

NHP Motoculture
Cultivez votre univers




## IDENTIFIEZ LE REPÈRE

Puis retrouvez la référence correspondante dans la nomenclature associée.

**Ouvrir la nomenclature - page 23**

# Barre de coupe

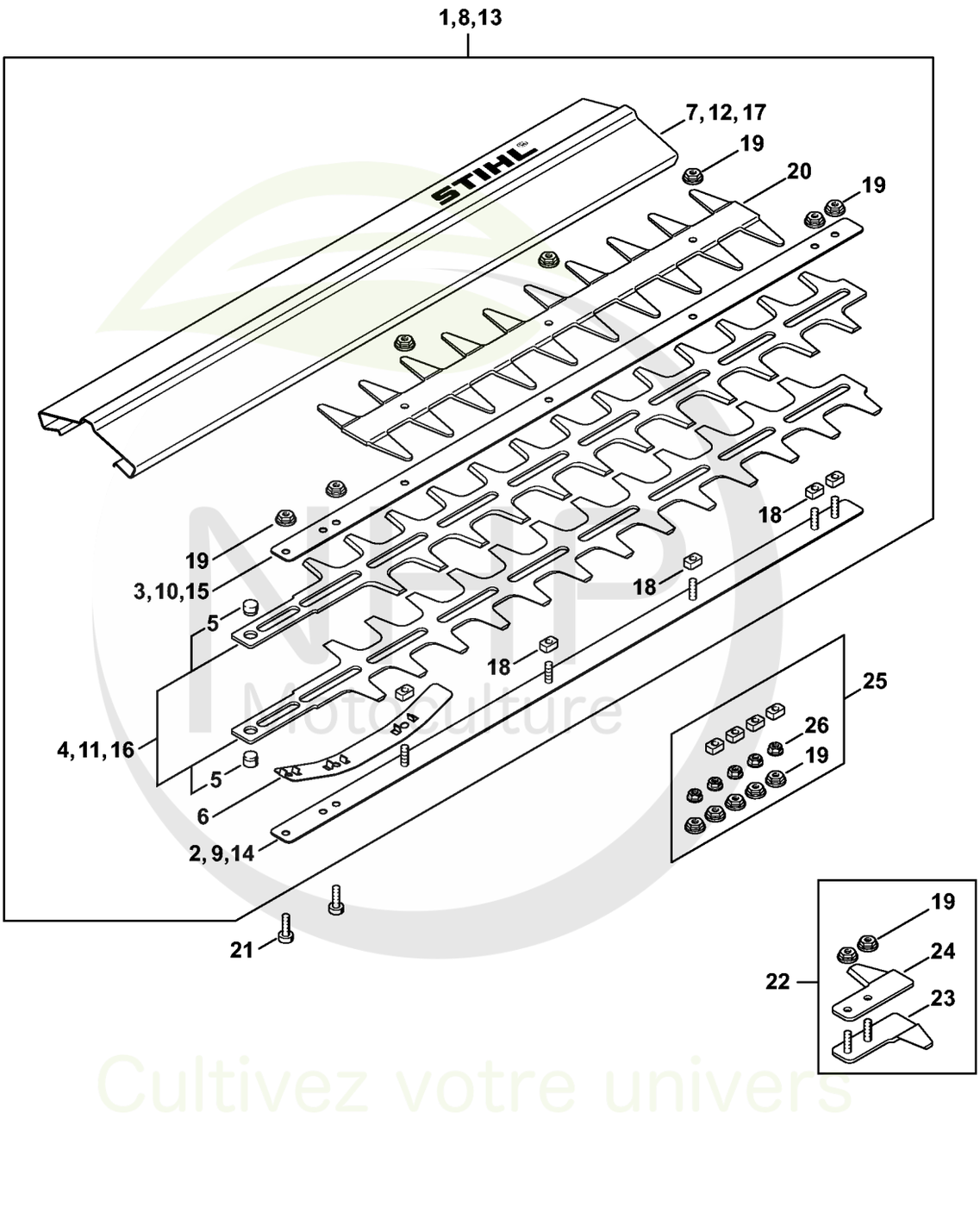


Cultivez votre univers




**CLIQUEZ SUR LES RÉFÉRENCES SOULIGNÉES**

1 produit : accès direct à sa fiche NHP.
Plusieurs produits : recherche sur le site NHP.

24/25 références reliées au catalogue.

# Barre de coupe

| # | Numéro de pièce | Description | Quantité | Contient un ou plusieurs articles | Remarques |
|---|---|---|---|---|---|
| 1 | 4226 710 5932 | Barre de coupe 500 mm / 20" | 1 | 2 - 7, 18 - 20 | |
| 2 | 4226 740 6500 | Glissière de guidage 500 mm / 20" | 1 | | |
| 3 | 4226 704 3500 | Glissière de guidage 500 mm / 20" | 1 | | |
| 4 | 4226 710 6050 | Couteau 500 mm / 20" | 1 | 5 | 2 pièces |
| 5 | 4226 713 6600 | Boulon | 2 | | |
| 6 | 4230 713 1715 | Bande élastique | 1 | | |
| 7 | 4226 790 9202 | Protège-couteaux 500 mm / 20" | 1 | | |
| 8 | 4226 710 5903 | Barre de coupe 600 mm / 24" | 1 | 5, 6, 9 - 12, 18 - 20 | |
| 9 | 4226 740 6501 | Glissière de guidage 600 mm / 24" | 1 | | |
| 10 | 4226 704 3501 | Glissière de guidage 600 mm / 24" | 1 | | |
| 11 | 4226 710 6051 | Couteau 600 mm / 24" | 1 | 5 | 2 pièces |
| 12 | 4226 790 9200 | Protège-couteaux 600 mm / 24" | 1 | | |
| 13 | 4226 710 5942 | Barre de coupe 750 mm / 30" | 1 | 5, 6, 14 - 20 | |
| 14 | 4226 740 6502 | Glissière de guidage 750 mm / 30" | 1 | | |
| 15 | 4226 704 3502 | Glissière de guidage 750 mm / 30" | 1 | | |
| 16 | 4226 710 6061 | Couteau 750 mm / 30" | 1 | 5 | 2 pièces |
| 17 | 4226 790 9203 | Protège-couteaux 750 mm / 30" | 1 | | |
| 18 | 4226 648 6701 | Coulisseau | 1 | | (quantité suivant besoin) |
| 19 | 9220 263 0702 | Ecrou à six pans M5 | 1 | | (quantité suivant besoin) |
| 20 | 4226 792 9700 | Protecteur contre les coupures | 1 | | |
| 21 | 9022 371 1020 | Vis cylindrique IS M5x20 | 2 | | |
| 22 | 4226 007 1003 | Jeu de Protège-guidage | 1 | 19, 23, 24 | |
| 23 | 4226 790 9800 | Protège-guidage | 1 | | |
| 24 | 4226 792 9001 | Protège-guidage | 1 | | |
| 25 | 4226 007 1005 | Jeu de coulisseau | 1 | 19, 26 | |

NHP Motoculture
Cultivez votre univers




**CLIQUEZ SUR LES RÉFÉRENCES SOULIGNÉES**

1 produit : accès direct à sa fiche NHP.
Plusieurs produits : recherche sur le site NHP.

1/1 références reliées au catalogue.

# Barre de coupe

| # | Numéro de pièce | Description | Quantité | Contient un ou plusieurs articles | Remarques |
|---|---|---|---|---|---|
| **26** | 9220 260 0700 | Ecrou à six pans M5 | 5 | | (quantité suivant besoin) |

NHP Motoculture
Cultivez votre univers




## IDENTIFIEZ LE REPÈRE

Puis retrouvez la référence correspondante dans la nomenclature associée.

**Ouvrir la nomenclature - page 26**

# Barre de coupe # 1 45 512 843 (42.1999)

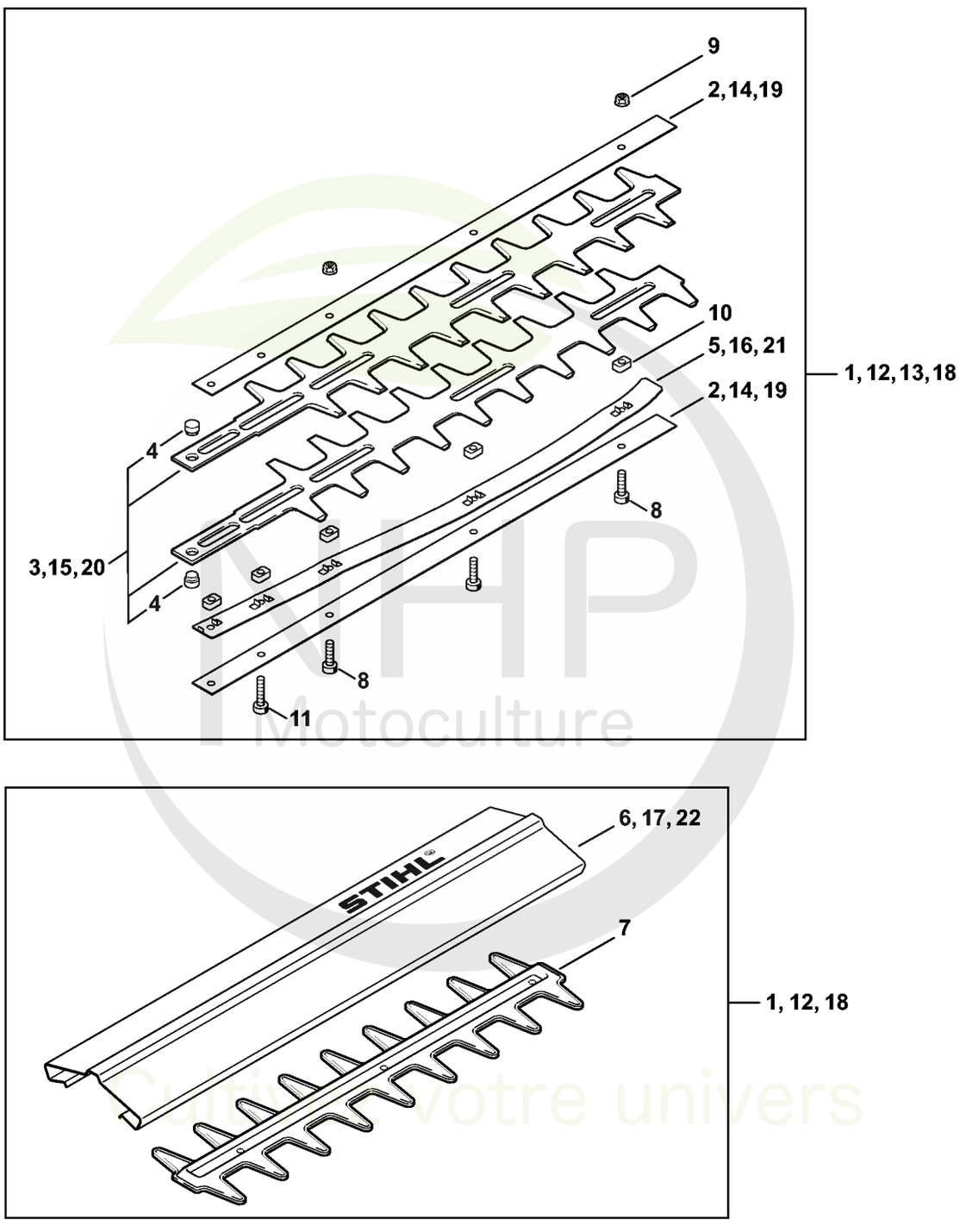


NHP Motoculture
Cultivez votre univers

CLIQUEZ SUR LES REFERENCES

**CLIQUEZ SUR LES RÉFÉRENCES SOULIGNÉES**

1 produit : accès direct à sa fiche NHP.
Plusieurs produits : recherche sur le site NHP.

13/16 références reliées au catalogue.

# Barre de coupe # 1 45 512 843 (42.1999)

| # | Numéro de pièce | Description | Quantité | Contient un ou plusieurs articles | Remarques |
|---|---|---|---|---|---|
| 1 | 4226 710 5931 | Barre de coupe compl. 420 mm<br>Jusqu'au numéro de série: 145521843 | 1 | 2 - 10 | |
| 2 | 4226 641 4602 | Glissière de guidage 420 mm<br>Jusqu'au numéro de série: 145521843 | 2 | | |
| 3 | 4226 710 6059 | Couteau 420 mm<br>Jusqu'au numéro de série: 145521843 | 1 | 4 | 2 pièces |
| 4 | 4226 713 6600 | Boulon<br>Jusqu'au numéro de série: 145521843 | 2 | | |
| 5 | 4226 713 1702 | Bande élastique 420 mm<br>Jusqu'au numéro de série: 145521843 | 1 | | |
| 6 | 4226 790 9103 | Protège-couteaux 420 mm / 17"<br>Jusqu'au numéro de série: 145521843 | 1 | | |
| 7 | 4226 792 9101 | Protecteur contre les coupures<br>Jusqu'au numéro de série: 145521843 | 1 | | |
| 8 | 9022 341 0980 | Vis cylindrique IS M5x16<br>Jusqu'au numéro de série: 145521843 | 1 | | (quantité suivant besoin) |
| 9 | 9220 260 0701 | Ecrou à six pans M5<br>Jusqu'au numéro de série: 145521843 | 1 | | (quantité suivant besoin) |
| 10 | 4226 648 6700 | Coulisseau<br>Jusqu'au numéro de série: 145521843 | 1 | | (quantité suivant besoin) |
| 11 | 9022 371 1020 | Vis cylindrique IS M5x20<br>Jusqu'au numéro de série: 145521843 | 2 | | |
| 12 | 4226 710 5901 | Barre de coupe compl. 550 mm<br>Jusqu'au numéro de série: 145521843 | 1 | 4, 7 - 10, 14 - 17 | |
| 13 | 4226 710 5902 | Barre de coupe compl. 550 mm<br>Jusqu'au numéro de série: 145521843 | 1 | 4, 8 - 10, 14 - 16 | PRC |
| 14 | 4226 641 4600 | Glissière de guidage 550 / 22"<br>Jusqu'au numéro de série: 145521843 | 2 | | |
| 15 | 4226 710 6052 | Couteau 550 mm<br>Jusqu'au numéro de série: 145521843 | 1 | 4 | 2 pièces |
| 16 | 4226 713 1700 | Bande élastique 550 / 22"<br>Jusqu'au numéro de série: 145521843 | 1 | | |

NHP Motoculture
Cultivez votre univers




**CLIQUEZ SUR LES RÉFÉRENCES SOULIGNÉES**

1 produit : accès direct à sa fiche NHP.
Plusieurs produits : recherche sur le site NHP.

4/6 références reliées au catalogue.

# Barre de coupe # 1 45 512 843 (42.1999)

| # | Numéro de pièce | Description | Quantité | Contient un ou plusieurs articles | Remarques |
|---|---|---|---|---|---|
| **17** | 4226 790 9100 | Protège-couteaux 550 mm / 22"<br>Jusqu'au numéro de série: 145521843 | 1 | | |
| **18** | 4226 710 5941 | Barre de coupe compl. 700 mm<br>Jusqu'au numéro de série: 145521843 | 1 | 4, 7 - 10, 19 - 22 | |
| **19** | 4226 641 4601 | Glissière de guidage 700 mm<br>Jusqu'au numéro de série: 145521843 | 2 | | |
| **20** | 4226 710 6057 | Couteau 700 mm<br>Jusqu'au numéro de série: 145521843 | 1 | 4 | 2 pièces |
| **21** | 4226 713 1701 | Bande élastique 700 mm<br>Jusqu'au numéro de série: 145521843 | 1 | | |
| **22** | 4226 792 9101 | Protecteur contre les coupures<br>Jusqu'au numéro de série: 145521843 | 1 | | |

NHP Motoculture
Cultivez votre univers




## IDENTIFIEZ LE REPÈRE

Puis retrouvez la référence correspondante dans la nomenclature associée.

**Ouvrir la nomenclature - page 29**

# Poignée de commande HS 80

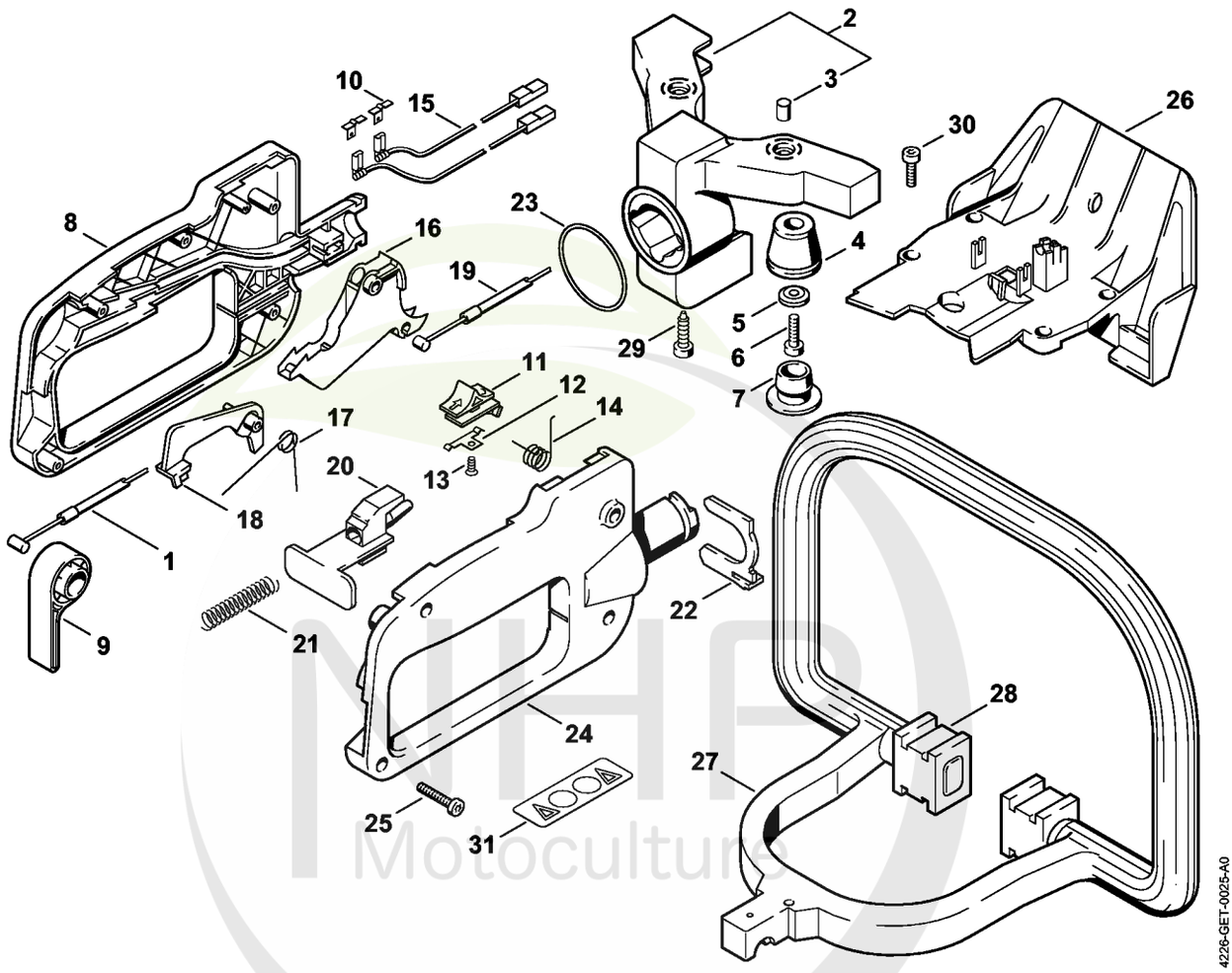


NHP Motoculture
Cultivez votre univers




**CLIQUEZ SUR LES RÉFÉRENCES SOULIGNÉES**

1 produit : accès direct à sa fiche NHP.
Plusieurs produits : recherche sur le site NHP.

23/26 références reliées au catalogue.

# Poignée de commande HS 80

| # | Numéro de pièce | Description | Quantité | Contient un ou plusieurs articles | Remarques |
|---|---|---|---|---|---|
| 1 | 4226 160 2501 | Câble de commande de frein | 1 | | |
| 2 | 4226 790 3300 | Support AV | 1 | 3 | |
| 3 | 4226 791 7200 | Douille | 2 | | |
| 4 | 4226 791 2805 | Butoir annulaire | 2 | | |
| 5 | 4226 791 9700 | Rondelle | 2 | | |
| 6 | 9022 341 1010 | Vis cylindrique IS-M5x18 | 2 | | |
| 7 | 4226 791 7300 | Bouchon | 2 | | |
| 8 | 4226 791 0606 | Monture de poignée gauche | 1 | | |
| 9 | 4226 162 5000 | Levier | 1 | | |
| 10 | 4226 182 3700 | Languette enfichable | 2 | | |
| 11 | 4226 182 1700 | Curseur combiné | 1 | | |
| 12 | 4226 182 3600 | Ressort de connexion | 1 | | |
| 13 | 9093 021 1760 | Vis Parker 2,9x9,5 | 1 | | |
| 14 | 0000 998 0806 | Ressort coudé | 1 | | |
| 15 | 4226 440 1105 | Câble de court-circuit 370 mm | 2 | | |
| 16 | 4226 182 1000 | Manette des gaz | 1 | | |
| 17 | 0000 998 1003 | Ressort coudé | 1 | | |
| 18 | 4226 182 0800 | Levier d'arrêt | 1 | | |
| 19 | 4226 180 1101 | Câble de commande des gaz | 1 | | |
| 20 | 4226 792 7100 | Curseur de blocage | 1 | | |
| 21 | 0000 997 0724 | Ressort de pression | 1 | | |
| 22 | 4226 792 7300 | Curseur de sûreté | 1 | | |
| 23 | 9645 945 3902 | Joint torique 44x3 | 1 | | |
| 24 | 4226 791 0602 | Monture de poignée droite | 1 | | |
| 25 | 9074 478 3075 | Vis cylindrique IS P4x19 | 4 | | |
| 26 | 4226 792 9102 | Protège-main | 1 | | |

NHP Motoculture
Cultivez votre univers




**CLIQUEZ SUR LES RÉFÉRENCES SOULIGNÉES**

1 produit : accès direct à sa fiche NHP.
Plusieurs produits : recherche sur le site NHP.

4/5 références reliées au catalogue.

# Poignée de commande HS 80

| # | Numéro de pièce | Description | Quantité | Contient un ou plusieurs articles | Remarques |
|---|---|---|---|---|---|
| **27** | 4226 791 1700 | Poignée tubulaire | 1 | | |
| **28** | 4226 792 9300 | Amortisseur en caoutchouc | 2 | | |
| **29** | 9074 478 4135 | Vis IS P5x20 | 1 | | |
| **30** | 9022 313 0680 | Vis cylindrique IS M4x16 | 4 | | |
| **31** | 0000 967 3700 | Pictogramme d'avertissement HS | 1 | | |

NHP Motoculture
Cultivez votre univers

# Poignée, Outils

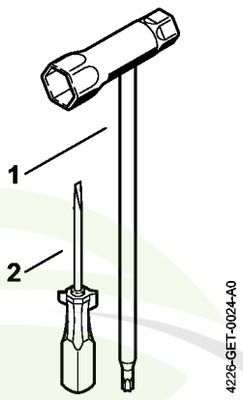




**CLIQUEZ SUR LES RÉFÉRENCES SOULIGNÉES**

1 produit : accès direct à sa fiche NHP.
Plusieurs produits : recherche sur le site NHP.

2/2 références reliées au catalogue.

# Poignée, Outils

| # | Numéro de pièce | Description | Quantité | Contient un ou plusieurs articles | Remarques |
|---|---|---|---|---|---|
| 1 | 4128 890 3400 | Clé multiple | 1 | | |
| 2 | 0000 890 2300 | Tournevis | 1 | | |

NHP
Motoculture
Cultivez votre univers




## IDENTIFIEZ LE REPÈRE

Puis retrouvez la référence correspondante dans la nomenclature associée.

**Ouvrir la nomenclature - page 34**

# Consommables et matières auxiliaires

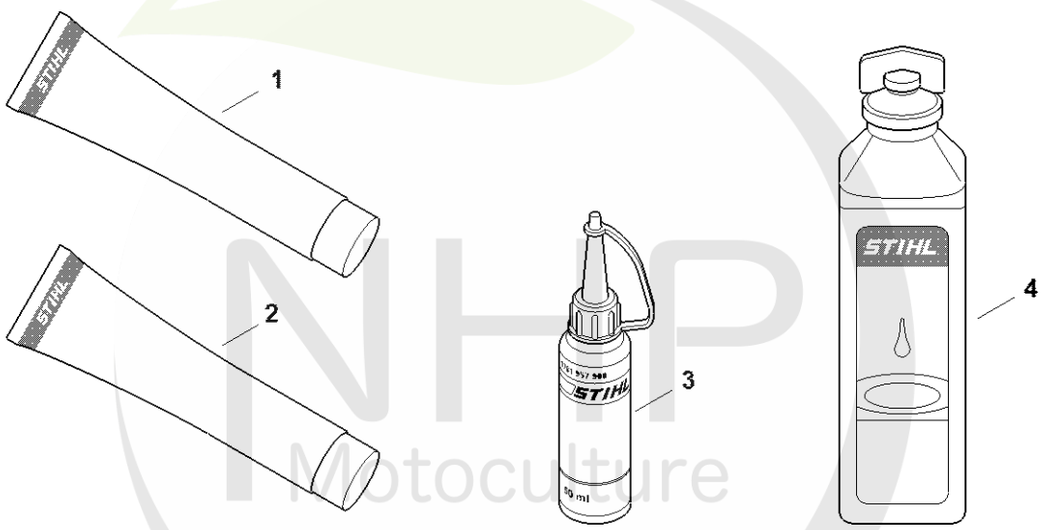


0000-GET-0169-A0

NHP Motoculture
Cultivez votre univers




**CLIQUEZ SUR LES RÉFÉRENCES SOULIGNÉES**

1 produit : accès direct à sa fiche NHP.
Plusieurs produits : recherche sur le site NHP.

13/13 références reliées au catalogue.

# Consommables et matières auxiliaires

| # | Numéro de pièce | Description | Quantité | Contient un ou plusieurs articles | Remarques |
|---|---|---|---|---|---|
| 1 | 0781 120 1021 | Graisse universelle (tube de 40 g) | 1 | | |
| 1 | 0781 120 1021 | Graisse universelle (tube de 40 g) | 1 | | |
| 1 | 0781 120 1109 | Graisse universelle (tube de 80 g) | 1 | | |
| 1 | 0781 120 1109 | Graisse universelle (tube de 80 g) | 1 | | |
| 1 | 0781 120 1110 | Graisse multifonctionnelle 225 g | 1 | | |
| 1 | 0781 120 1110 | Graisse multifonctionnelle 225 g | 1 | | |
| 2 | 0783 830 2000 | Pâte d'étanchéité Dirko HT rouge | 1 | | |
| 2 | 0783 830 2000 | Pâte d'étanchéité Dirko HT rouge | 1 | | |
| 3 | 0781 957 9000 | Produit antifriction OH 723 | 1 | | |
| 3 | 0781 957 9000 | Produit antifriction OH 723 | 1 | | |
| 4 | 0781 319 8401 | HP 100ml | 1 | | |
| 4 | 0781 319 8052 | HP Super 100ml | 1 | | |
| 4 | 0781 319 8060 | HP Ultra 100ml | 1 | | |

NHP Motoculture
Cultivez votre univers