ÉCLATÉ INTERACTIF NHP MOTOCULTURE
Identifiez le repère, puis cliquez sur la référence soulignée.
Les références non soulignées ne sont pas retrouvées dans l'export.

HS 82 T

Liste des pièces
18.03.2025
France, français

Table des matières

Carter, Cylindre 2
Dispositif d'allumage, Embrayage 4
Dispositif de lancement 6
Bride intermédiaire, Filtre à air 8
Carburateur C1Q-S292 (40.2018) 10
Cadre de poignée, Réservoir d'essence 13
Poignée de commande HS 82 (40.2018) 15
Réducteur HS 82 T, 87 T 17
Barre de coupe 600 mm T 19
Outils, Accessoires spéciaux 21
Numéro de machine 23
Smart Connector 25
Couples de serrage 27
Couples de serrage 29
Couples de serrage 31
Consommables et matières auxiliaires 33

NHP Motoculture
Cultivez votre univers



IDENTIFIEZ LE REPÈRE

Puis retrouvez la référence correspondante dans la nomenclature associée.

Ouvrir la nomenclature - page 3

Carter, Cylindre

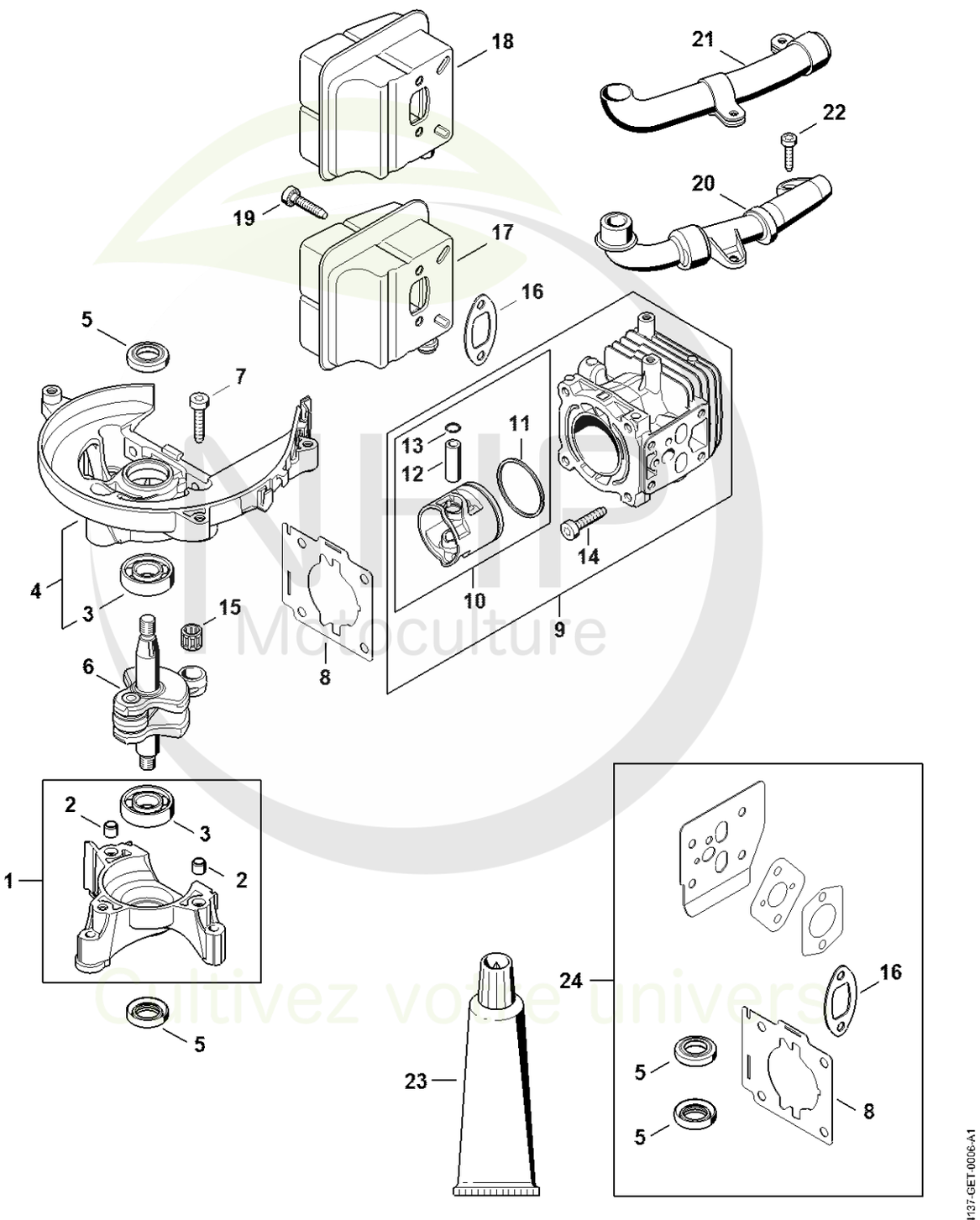

Cultivez votre univers



CLIQUEZ SUR LES RÉFÉRENCES SOULIGNÉES

1 produit : accès direct à sa fiche NHP.
Plusieurs produits : recherche sur le site NHP.

22/22 références reliées au catalogue.

Carter, Cylindre

#	Numéro de pièce	Description	Quantité	Contient un ou plusieurs articles	Remarques
1	4237 020 2902	Demi-carter de vilebrequin	1	2, 3	
2	0000 988 8600	Douille	2		
3	9503 003 0214	Roulement rainuré à billes 6001	2		
4	4237 020 2604	Demi-carter de vilebrequin côté ventilat	1	3	
5	9640 003 1195	Bague d'étanchéité 12x22x5	2		
6	4237 030 0404	Vilebrequin	1		
7	9075 478 4159	Vis cylindrique IS-D5x24	3		
8	4237 029 2301	Joint de cylindre	1		
9	4237 020 1202	Cylindre avec piston Ø 34 mm	1	10 - 14	
10	4237 030 2005	Piston Ø 34 mm	1	11 - 13	
11	4237 034 3001	Segment de piston Ø 34x1,2 mm	1		
12	4137 034 1500	Axe de piston 8x5x22	1		
13	9463 650 0805	Jonc d'arrêt 8x0,7	1		
14	9075 478 4159	Vis cylindrique IS-D5x24	4		
15	9512 003 1830	Cage à aiguilles 8x11x10	1		
16	4140 149 0602	Joint de silencieux	1		
18	4237 140 0607	Silencieux	1		
19	9075 478 4159	Vis cylindrique IS-D5x24	2		
21	4237 140 3400	Tube de gaz brûlés	1		
22	9075 478 3018	Vis cylindrique IS-D4x18	2		
23	0783 830 2000	Pâte d'étanchéité Dirko HT rouge	1		
24	4237 007 1600	Jeu de joints	1	5, 8, 16	

NHP Motoculture
Cultivez votre univers



IDENTIFIEZ LE REPÈRE

Puis retrouvez la référence correspondante dans la nomenclature associée.

Ouvrir la nomenclature - page 5

Dispositif d'allumage, Embrayage

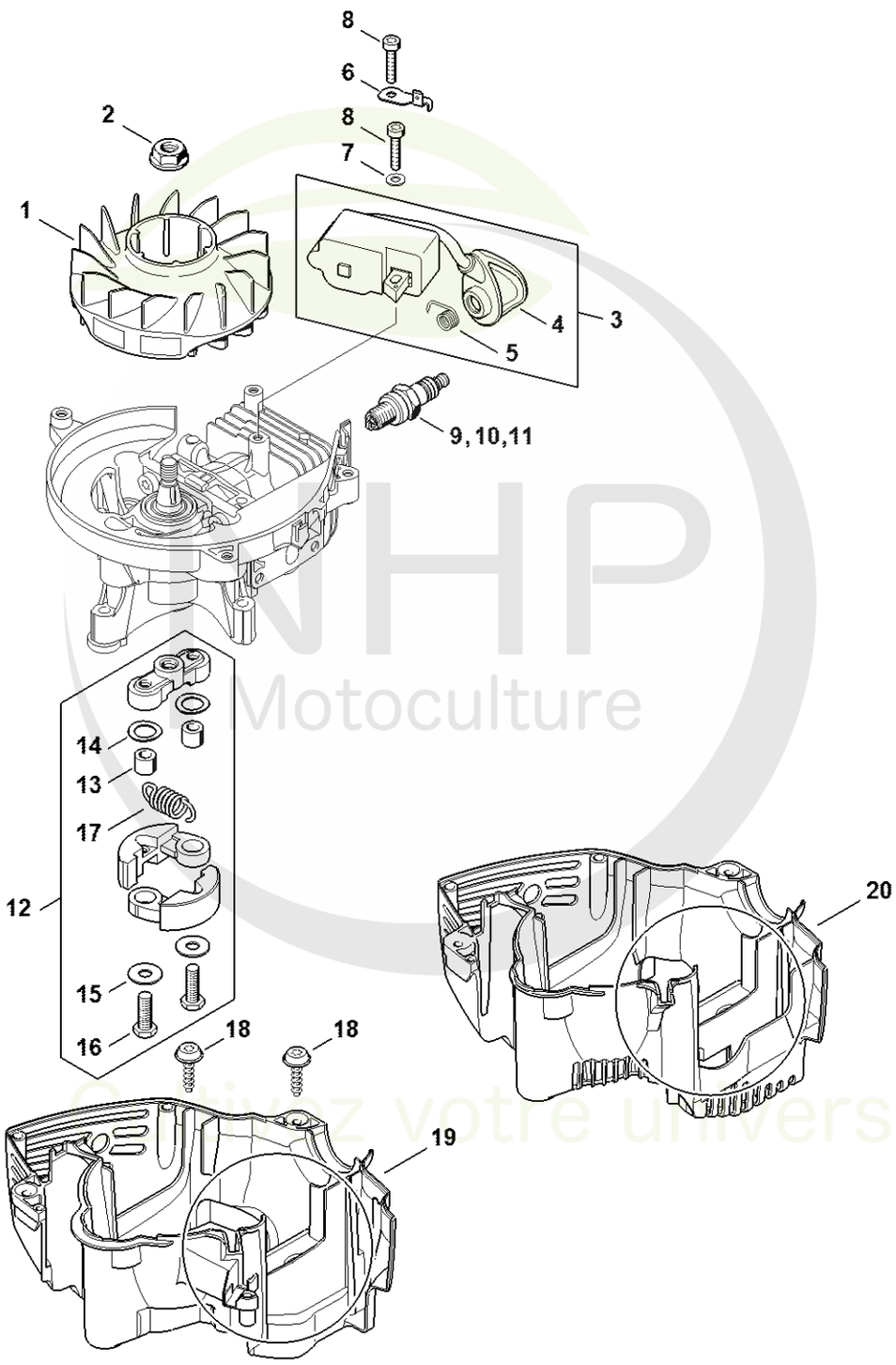

NHP Motoculture
Cultivez votre univers



CLIQUEZ SUR LES RÉFÉRENCES SOULIGNÉES

1 produit : accès direct à sa fiche NHP.
Plusieurs produits : recherche sur le site NHP.

15/17 références reliées au catalogue.

Dispositif d'allumage, Embrayage

#	Numéro de pièce	Description	Quantité	Contient un ou plusieurs articles	Remarques
1	4237 400 1202	Rotor	1		
2	0000 955 0802	Écrou à embase M8x1	1		
3	4237 400 1307	Module d'allumage	1	4, 5	
4	4237 405 1001	Contact de câble d'allumage	1		
5	0000 998 0618	Ressort coudé	1		
6	4237 431 2100	Languette enfichable	1		
7	9291 021 0100	Rondelle 4,3	1		
8	9075 478 3018	Vis cylindrique IS-D4x18	2		
9	0000 400 7011	Bougie NGK CMR6H	1		
12	4237 160 2001	Embrayage	1	13 - 17	
13	0000 961 0608	Anneau	2		
14	0000 958 1000	Rondelle 16x10x0,5	2		
15	0000 958 0609	Rondelle	2		
16	0000 951 0606	Vis à six pans	2		
17	0000 997 5523	Ressort de tension	1		
18	0000 951 1100	Vis	2		
20	4237 021 3005	Carter moteur	1		

NHP Motoculture
Cultivez votre univers



IDENTIFIEZ LE REPÈRE

Puis retrouvez la référence correspondante dans la nomenclature associée.

Ouvrir la nomenclature - page 7

Dispositif de lancement

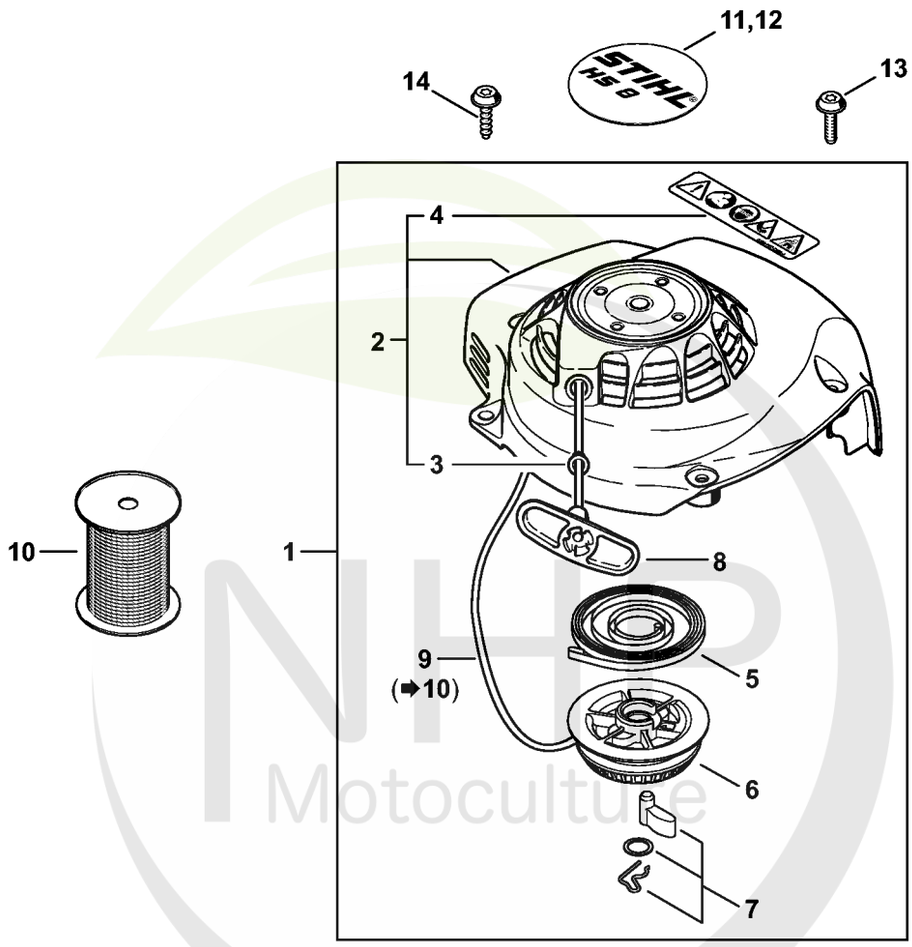

NHP Motoculture
Cultivez votre univers

237-GET-0079-A0



CLIQUEZ SUR LES RÉFÉRENCES SOULIGNÉES

1 produit : accès direct à sa fiche NHP.
Plusieurs produits : recherche sur le site NHP.

13/13 références reliées au catalogue.

Dispositif de lancement

#	Numéro de pièce	Description	Quantité	Contient un ou plusieurs articles	Remarques
1	4237 080 2113	Carter de ventilateur avec lanceur	1	2 - 9	
2	4237 080 1811	Carter de ventilateur	1	3, 4	
3	9416 868 6650	Rivet 6,5x0,5x8,8	1		
4	0000 967 7268	Pictogramme d'avertissement HS	1		
5	4237 190 0600	Ressort de rappel	1		
6	1123 195 0400	Poulie à câble	1		
7	4237 190 5150	Cliquet	1		
8	4140 195 3400	Poignée	1		
9	4237 195 8200	Câble de lancement Ø 2,7x1010 mm	1		
10	0000 930 2281	Câble de lancement Ø 2,7 mm x 30,8 m	1		
12	4237 967 1508	Plaque matricule HS 82 T	1		
13	0000 951 1100	Vis	3		
14	9074 478 4420	Vis cylindrique IS-P6x18	2		

NHP Motoculture
Cultivez votre univers



IDENTIFIEZ LE REPÈRE

Puis retrouvez la référence correspondante dans la nomenclature associée.

Ouvrir la nomenclature - page 9

Bride intermédiaire, Filtre à air

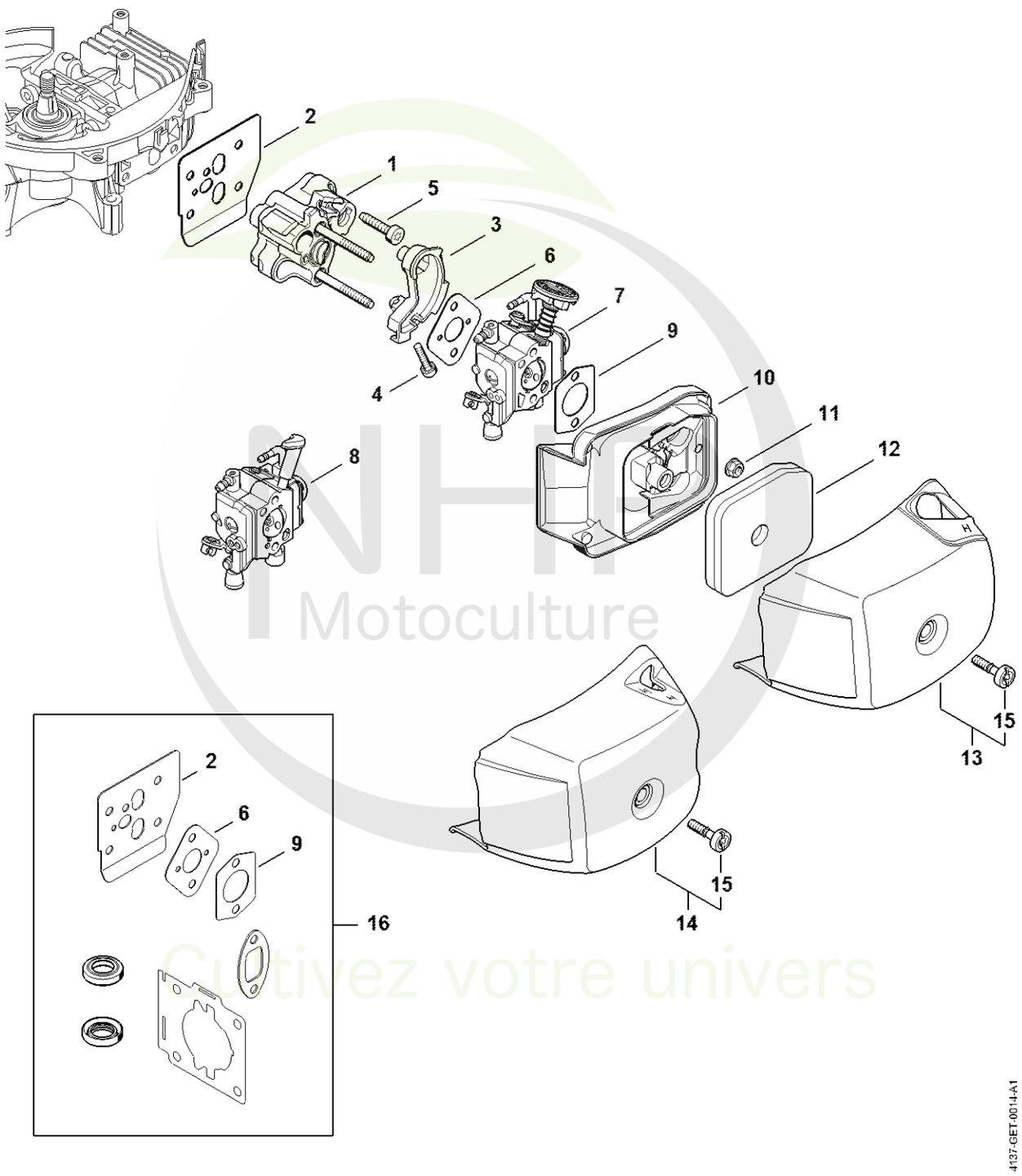

NHP Motoculture
Cultivez votre univers



CLIQUEZ SUR LES RÉFÉRENCES SOULIGNÉES

1 produit : accès direct à sa fiche NHP.
Plusieurs produits : recherche sur le site NHP.

14/14 références reliées au catalogue.

Bride intermédiaire, Filtre à air

#	Numéro de pièce	Description	Quantité	Contient un ou plusieurs articles	Remarques
1	4237 120 2300	Bride intermédiaire	1		
2	4237 129 0906	Joint	1		
3	4237 182 7601	Pièce de serrage	1		
4	9022 371 0710	Vis cylindrique IS-M4x20	1		
5	9075 478 4159	Vis cylindrique IS-D5x24	4		
6	4237 129 0907	Joint	1		
8	4237 120 0615	Carburateur C1Q-S292B	1		
9	4114 149 1205	Joint	1		
10	4237 140 2807	Boîtier de filtre	1		
11	9216 261 0700	Ecrou à six pans M5	2		
12	4237 120 1800	Filtre	1		
14	4237 140 1003	Couvercle de filtre	1	15	
15	9022 319 1027	Vis cylindrique IS-M5x21	1		
16	4237 007 1600	Jeu de joints	1	2, 6, 9	

NHP Motoculture
Cultivez votre univers



IDENTIFIEZ LE REPÈRE

Puis retrouvez la référence correspondante dans la nomenclature associée.

Ouvrir la nomenclature - page 11

Carburateur C1Q-S292 (40.2018)

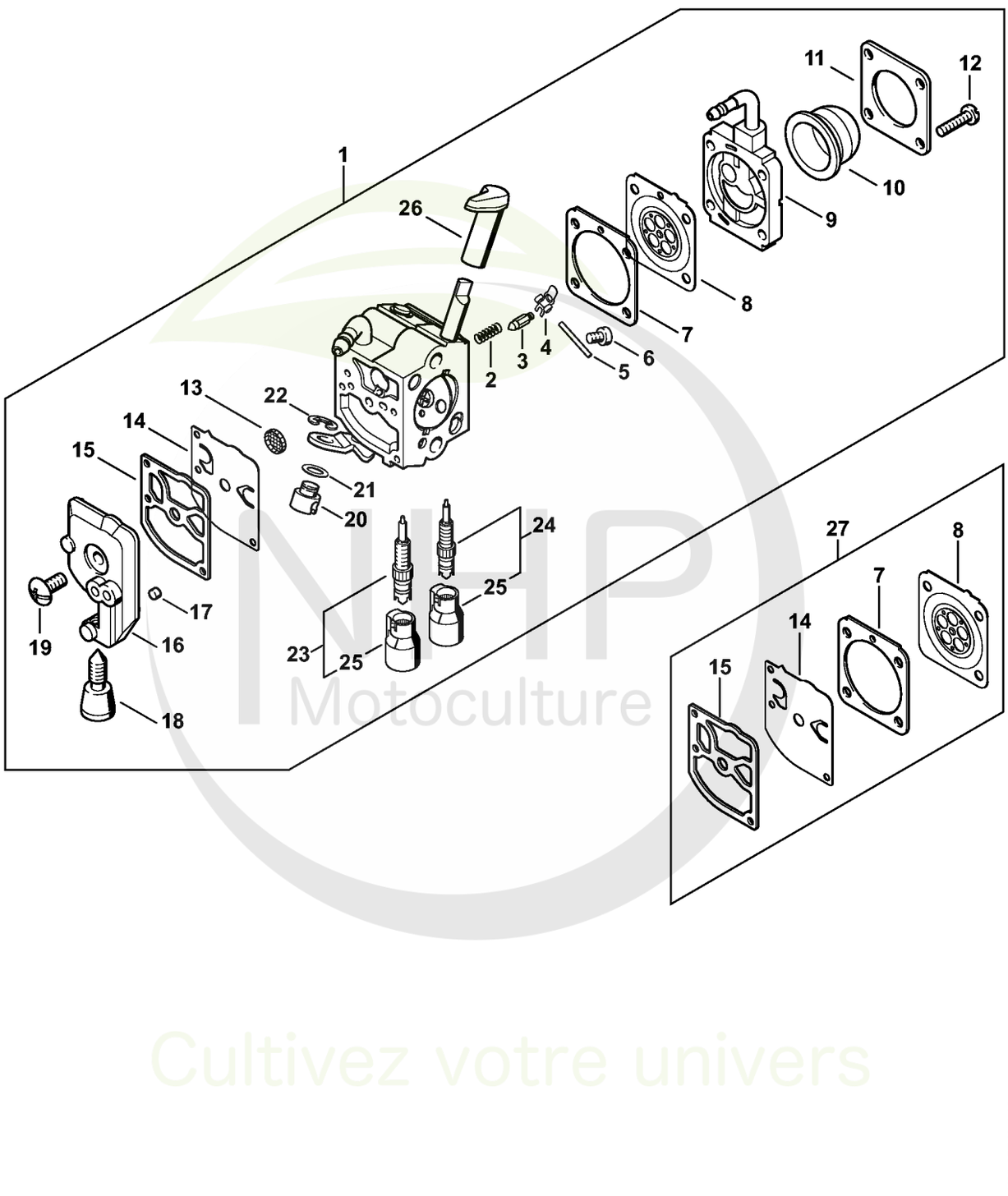

NHP Motoculture
Cultivez votre univers



CLIQUEZ SUR LES RÉFÉRENCES SOULIGNÉES

1 produit : accès direct à sa fiche NHP.
Plusieurs produits : recherche sur le site NHP.

26/26 références reliées au catalogue.

Carburateur C1Q-S292 (40.2018)

#	Numéro de pièce	Description	Quantité	Contient un ou plusieurs articles	Remarques
1	4237 120 0615	Carburateur C1Q-S292B	1	2 - 26	
2	1128 122 3000	Ressort	1		
3	Z000 018 Z000	Pointeau d'admission	1		
4	1125 121 5000	Levier de réglage d'admission	1		
5	1120 121 9200	Axe	1		
6	0000 122 7101	Vis	1		
7	4229 129 0901	Joint de réglage	1		
8	4229 121 4700	Membrane de réglage	1		
9	4237 120 2202	Bride	1		
10	4226 121 2700	Capuchon	1		
11	4140 121 0800	Couvercle	1		
12	4226 122 7100	Vis	4		
13	1123 121 7800	Tamis	1		
14	1129 121 4800	Membrane de pompe	1		
15	1123 129 0905	Joint de pompe	1		
16	4134 121 0802	Couvercle	1		
17	1125 122 4200	Pièce de serrage	1		
18	4140 122 6200	Vis de réglage de régime de ralenti	1		
19	1120 122 7800	Vis à tête bombée fraisée	1		
20	4128 121 8901	Boulon	1		
21	4137 121 8600	Rondelle	1		
22	1120 122 9000	Circlip	1		
23	4237 120 6802	Vis L de richesse au ralenti	1	25	
24	4237 120 6700	Vis H de richesse à haut régime	1	25	
25	4229 121 2701	Capuchon	2		
26	4237 182 9501	Bouton de réglage	1		

NHP Motoculture
Cultivez votre univers



CLIQUEZ SUR LES RÉFÉRENCES SOULIGNÉES

1 produit : accès direct à sa fiche NHP.
Plusieurs produits : recherche sur le site NHP.

1/1 références reliées au catalogue.

Carburateur C1Q-S292 (40.2018)

#	Numéro de pièce	Description	Quantité	Contient un ou plusieurs articles	Remarques
27	4229 007 1060	Jeu de pièces de carburateur	1	7, 8, 14, 15	

NHP
Motoculture
Cultivez votre univers



IDENTIFIEZ LE REPÈRE

Puis retrouvez la référence correspondante dans la nomenclature associée.

Ouvrir la nomenclature - page 14

Cadre de poignée, Réservoir d'essence

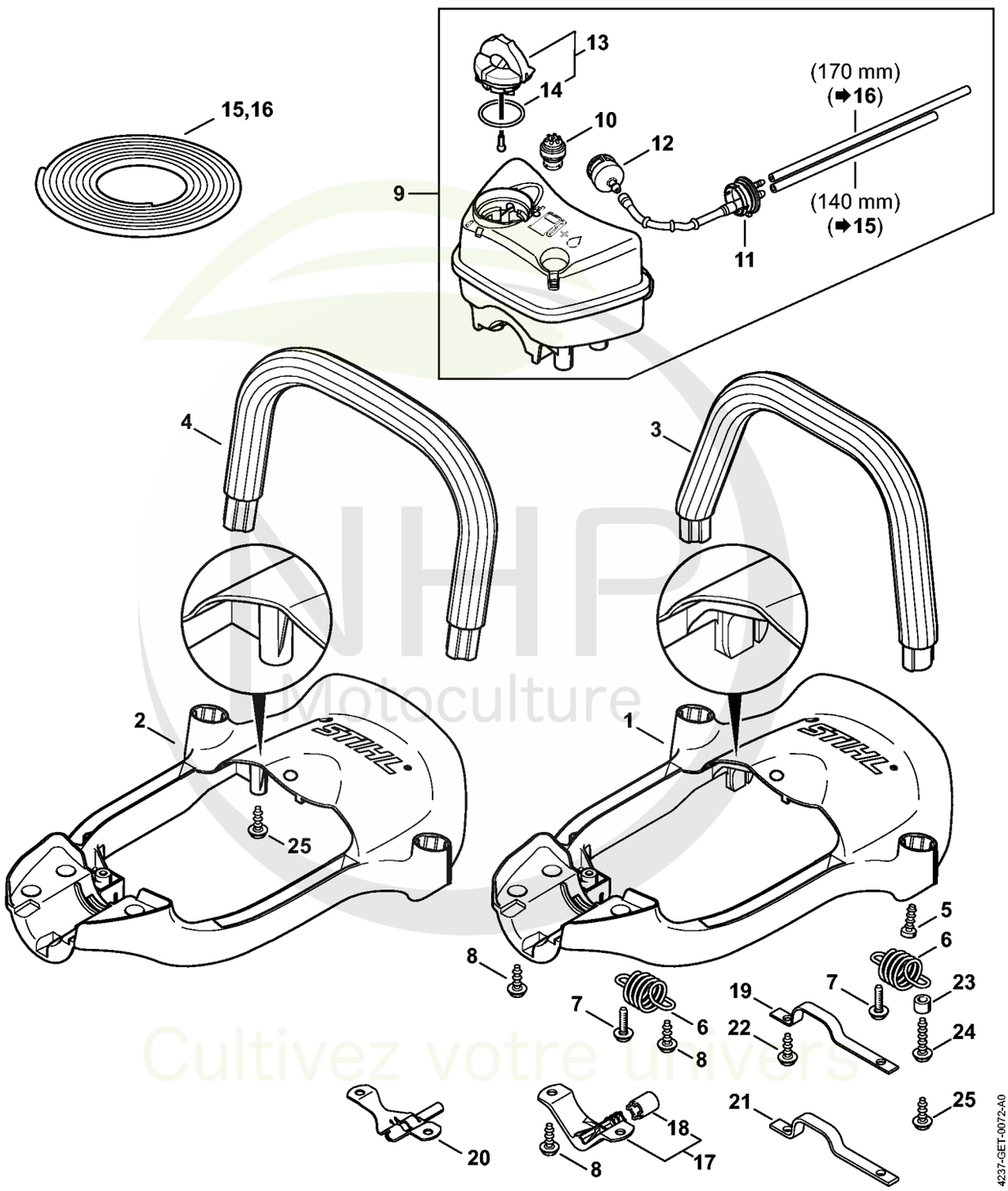

NHP Motoculture
Cultivez votre univers



CLIQUEZ SUR LES RÉFÉRENCES SOULIGNÉES

1 produit : accès direct à sa fiche NHP.
Plusieurs produits : recherche sur le site NHP.

15/15 références reliées au catalogue.

Cadre de poignée, Réservoir d'essence

#	Numéro de pièce	Description	Quantité	Contient un ou plusieurs articles	Remarques
2	4237 791 4900	Cadre de poignée	1		
4	4237 791 1700	Poignée tubulaire	1		
5	9074 478 4425	Vis cylindrique IS P6x19	2		
6	4237 791 3101	Ressort	4		
7	0000 951 1100	Vis	4		
8	9074 478 4420	Vis cylindrique IS-P6x18	6		
9	4237 350 0416	Réservoir d'essence	1	10 - 16	
10	0000 350 5800	Aération de réservoir	1		
11	4237 350 1400	Pièce de raccordement	1		
12	0000 350 3503	Crépine d'aspiration	1		
13	0000 350 0532	Bouchon de réservoir	1	14	
14	9645 948 7734	Joint torique 25x3,5	1		
15	0000 937 5004	Tuyau 3,1x5,7 mm x 1 m, R5	1		
16	0000 930 2802	Tuyau 2,2x5,4 mm x 1 m, R1	1		
25	9074 478 4420	Vis cylindrique IS-P6x18	4		

NHP Motoculture
Cultivez votre univers



IDENTIFIEZ LE REPÈRE

Puis retrouvez la référence correspondante dans la nomenclature associée.

Ouvrir la nomenclature - page 16

Poignée de commande HS 82 (40.2018)

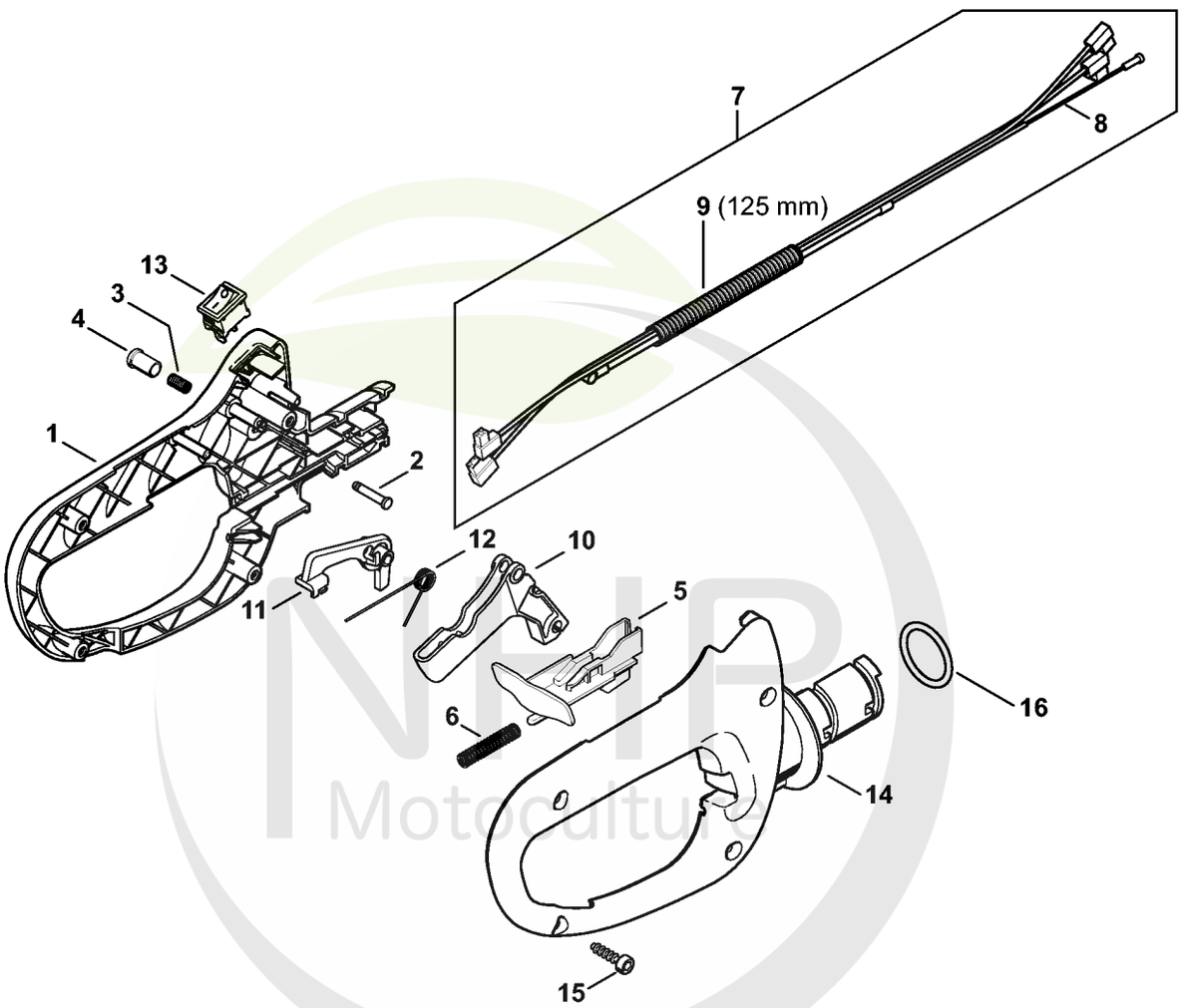

4237-GET-0069-A0

MTP Motoculture
Cultivez votre univers



CLIQUEZ SUR LES RÉFÉRENCES SOULIGNÉES

1 produit : accès direct à sa fiche NHP.
Plusieurs produits : recherche sur le site NHP.

16/16 références reliées au catalogue.

Poignée de commande HS 82 (40.2018)

#	Numéro de pièce	Description	Quantité	Contient un ou plusieurs articles	Remarques
1	4237 791 0607	Monture de poignée gauche	1		
2	1113 182 8901	Boulon	1		
3	0000 997 0603	Ressort de pression	1		
4	4228 182 9300	Bouton de gaz de démarrage	1		
5	4237 792 7100	Curseur de blocage	1		
6	0000 997 0724	Ressort de pression	1		
7	4237 180 1103	Câble de commande des gaz	1	8, 9	
8	4237 182 3203	Câble de commande des gaz	1		
9	4203 711 7201	Tuyau 960 mm	1		
10	4237 182 1001	Manette des gaz	1		
11	4237 182 0800	Levier d'arrêt	1		
12	0000 998 1006	Ressort coudé	1		
13	4241 430 8900	Touche d'arrêt	1		
14	4237 791 0608	Monture de poignée droite	1		
15	9074 477 4132	Vis cylindrique IS-P5x18	4		
16	9645 945 7790	Joint torique 28,17x3,53	1		

NHP Motoculture
Cultivez votre univers



IDENTIFIEZ LE REPÈRE

Puis retrouvez la référence correspondante dans la nomenclature associée.

Ouvrir la nomenclature - page 18

Réducteur HS 82 T, 87 T

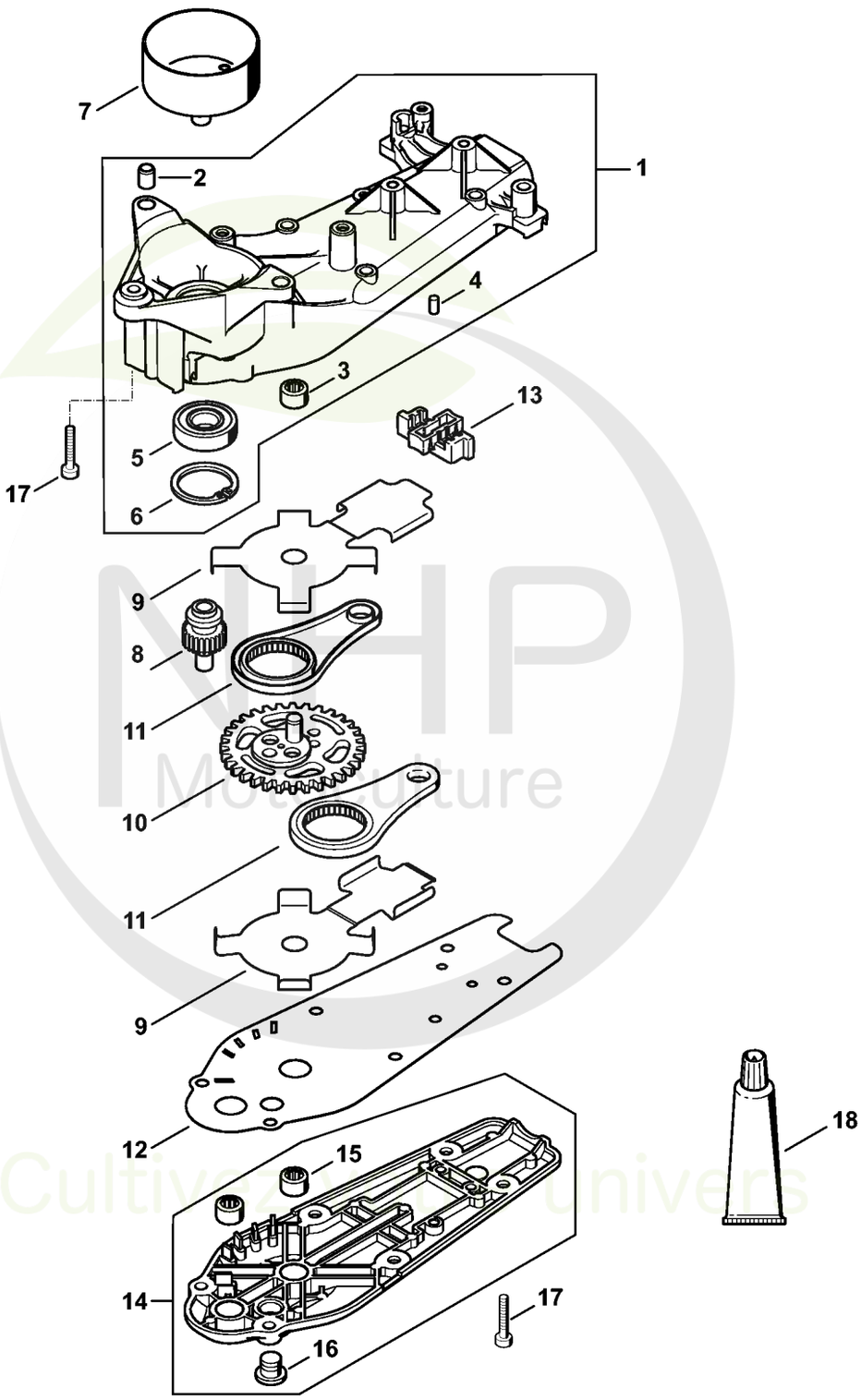

MHP Motoculture
Cultivez votre univers



CLIQUEZ SUR LES RÉFÉRENCES SOULIGNÉES

1 produit : accès direct à sa fiche NHP.
Plusieurs produits : recherche sur le site NHP.

18/18 références reliées au catalogue.

Réducteur HS 82 T, 87 T

#	Numéro de pièce	Description	Quantité	Contient un ou plusieurs articles	Remarques
1	4237 640 0500	Carter de réducteur	1	2 - 6	
2	0000 988 8600	Douille	2		
3	9513 003 0912	Douille à aiguilles 8x12x8	1		
4	9381 003 2070	Goupille cylindrique 4m6x12	1		
5	9503 003 5190	Roulement rainuré à billes 6001-2RS	1		
6	9456 621 3100	Circlip 28x1,2	1		
7	4237 160 2900	Cloche d'embrayage	1		
8	4237 642 0400	Pignon d'entraînement	1		
9	4237 642 4800	Tôle de butée	2		
10	4237 640 7500	Pignon	1		
11	4237 640 6801	Bielle	2		
12	4237 649 0300	Joint	1		
13	4237 649 0301	Joint	1		
14	4237 640 5800	Couvercle de réducteur	1	15, 16	
15	9513 003 0912	Douille à aiguilles 8x12x8	2		
16	4226 641 6500	Vis de fermeture	1		
17	9075 478 4159	Vis cylindrique IS-D5x24	9		
18	0781 120 1109	Graisse universelle (tube de 80 g)	1		

NHP Motoculture
Cultivez votre univers



IDENTIFIEZ LE REPÈRE

Puis retrouvez la référence correspondante dans la nomenclature associée.

Ouvrir la nomenclature - page 20

Barre de coupe 600 mm T

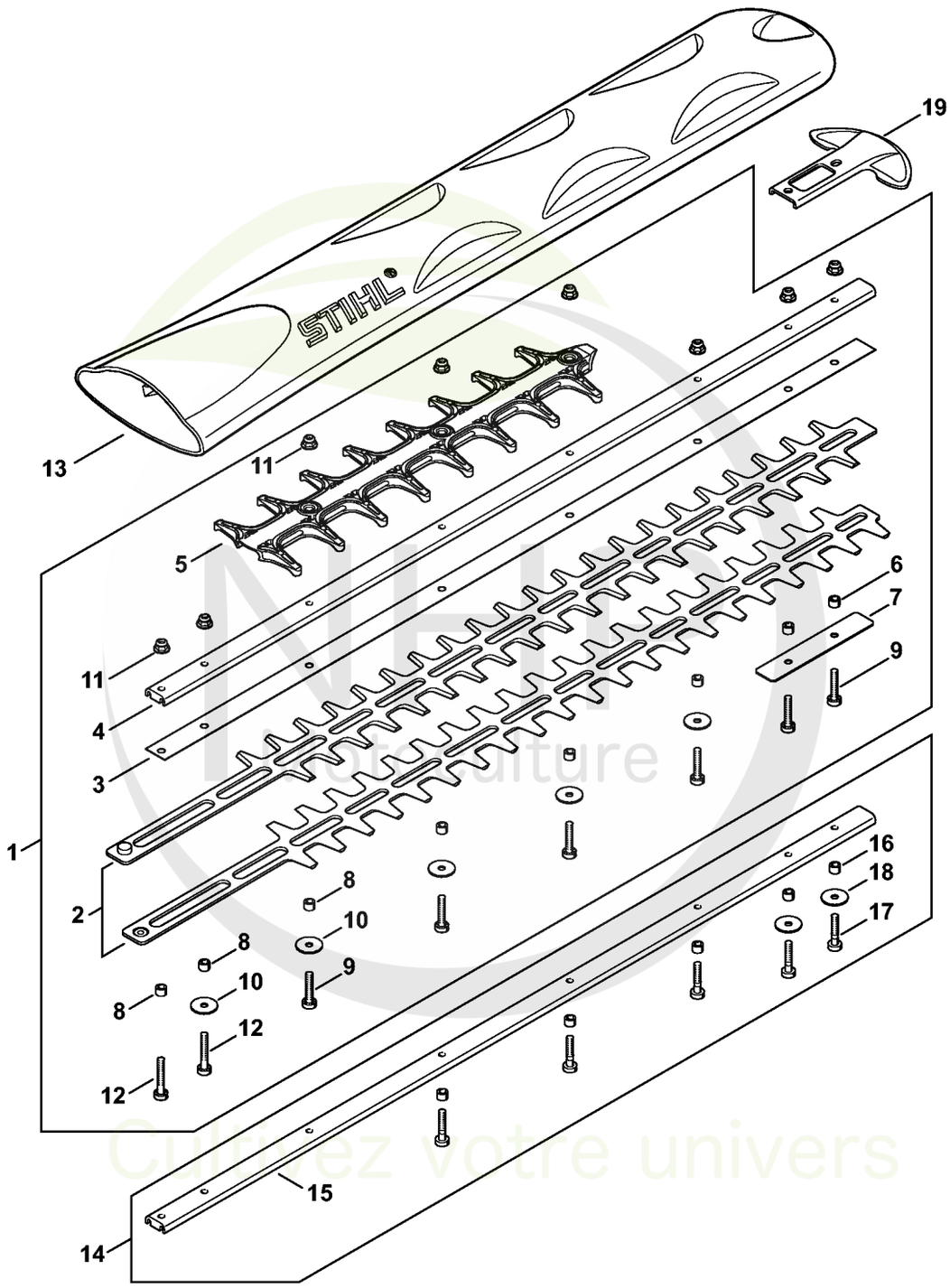

Cultivez votre univers



CLIQUEZ SUR LES RÉFÉRENCES SOULIGNÉES

1 produit : accès direct à sa fiche NHP.
Plusieurs produits : recherche sur le site NHP.

19/19 références reliées au catalogue.

Barre de coupe 600 mm T

#	Numéro de pièce	Description	Quantité	Contient un ou plusieurs articles	Remarques
1	4237 710 5914	Barre de coupe compl. 600 mm / 24" T	1	2 - 12	
2	4237 710 6051	Couteau 600 mm / 24" T	1		2 pièces
3	4237 713 2200	Glissière de couteau 600 mm / 24" T	1		
4	4237 641 4601	Glissière de guidage 600 mm / 24" T	1		
5	4237 740 9502	Protection anticoupure T	1		
6	4237 641 4903	Douille 4,92 mm	5		
7	4237 717 3100	Tôle de protection	1		
8	4237 711 2500	Douille 4,87 mm	3		
9	9022 371 1050	Vis cylindrique IS-M5x25	6		
10	4237 958 0500	Rondelle	5		
11	9216 263 0710	Écrou à six pans M5	8		
12	9022 341 1070	Vis cylindrique IS-M5x30	2		
13	4237 790 9208	Protège-couteaux 600 mm / 24"	1		
14	4237 007 1001	Jeu de pièces, réduction du jeu des cout	1	15 - 18	
15	4237 740 6501	Glissière de guidage 600 mm / 24" T	1		
16	4237 641 4900	Douille 8 x 3,8 mm	5		
17	4237 716 0400	Vis cylindrique IS-M5x25	5		
18	4237 958 0500	Rondelle	2		
19	4237 792 9006	Protègeguidage	1		

NHP Motoculture
Cultivez votre univers



IDENTIFIEZ LE REPÈRE

Puis retrouvez la référence correspondante dans la nomenclature associée.

Ouvrir la nomenclature - page 22

Outils, Accessoires spéciaux

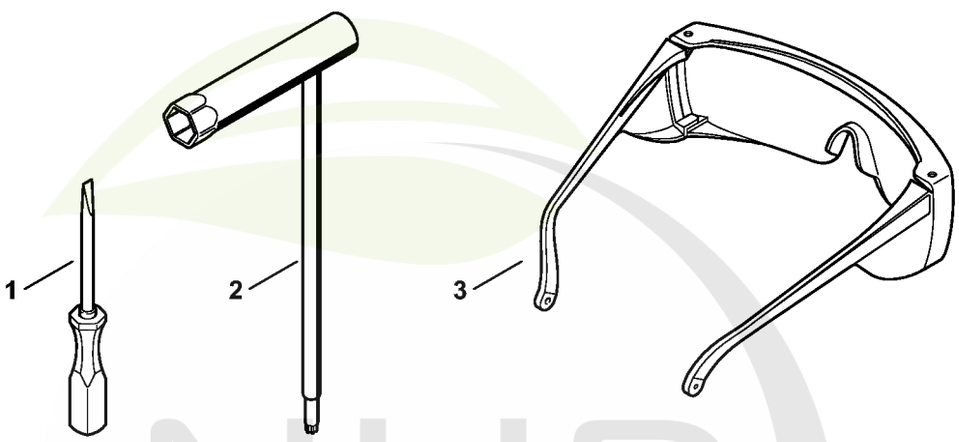

4237-GET-0068-A0

NHP Motoculture
Cultivez votre univers



CLIQUEZ SUR LES RÉFÉRENCES SOULIGNÉES

1 produit : accès direct à sa fiche NHP.
Plusieurs produits : recherche sur le site NHP.

2/3 références reliées au catalogue.

Outils, Accessoires spéciaux

#	Numéro de pièce	Description	Quantité	Contient un ou plusieurs articles	Remarques
1	0000 890 2300	Tournevis	1		
2	4237 890 3400	Clé multiple	1		
3	0000 884 0307	Lunettes de protection	1		

NHP
Motoculture
Cultivez votre univers



IDENTIFIEZ LE REPÈRE

Puis retrouvez la référence correspondante dans la nomenclature associée.

Ouvrir la nomenclature - page 24

Numéro de machine

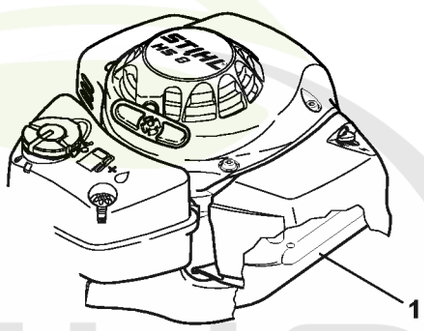

4237-GET-0017-A0

NHP Motoculture
Cultivez votre univers



CLIQUEZ SUR LES RÉFÉRENCES SOULIGNÉES

1 produit : accès direct à sa fiche NHP.
Plusieurs produits : recherche sur le site NHP.

0/0 références reliées au catalogue.

Numéro de machine

#	Numéro de pièce	Description	Quantité	Contient un ou plusieurs articles	Remarques
1		Emplacement du numéro de machine	1		

NHP Motoculture
Cultivez votre univers



IDENTIFIEZ LE REPÈRE

Puis retrouvez la référence correspondante dans la nomenclature associée.

Ouvrir la nomenclature - page 26

Smart Connector

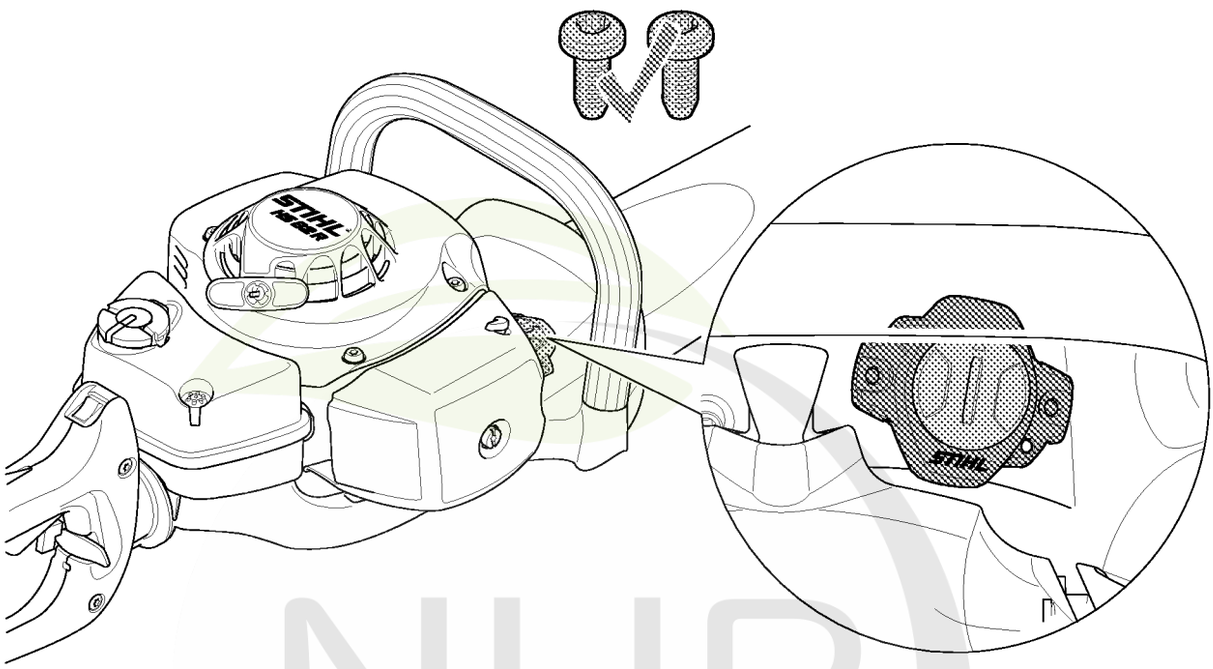

NHP
Motoculture
Cultivez votre univers



CLIQUEZ SUR LES RÉFÉRENCES SOULIGNÉES

1 produit : accès direct à sa fiche NHP.
Plusieurs produits : recherche sur le site NHP.

0/0 références reliées au catalogue.

Smart Connector

#	Numéro de pièce	Description	Quantité	Contient un ou plusieurs articles	Remarques
		Emplacement du Smart Connector	1		

NHP Motoculture
Cultivez votre univers



IDENTIFIEZ LE REPÈRE

Puis retrouvez la référence correspondante dans la nomenclature associée.

Ouvrir la nomenclature - page 28

Couples de serrage

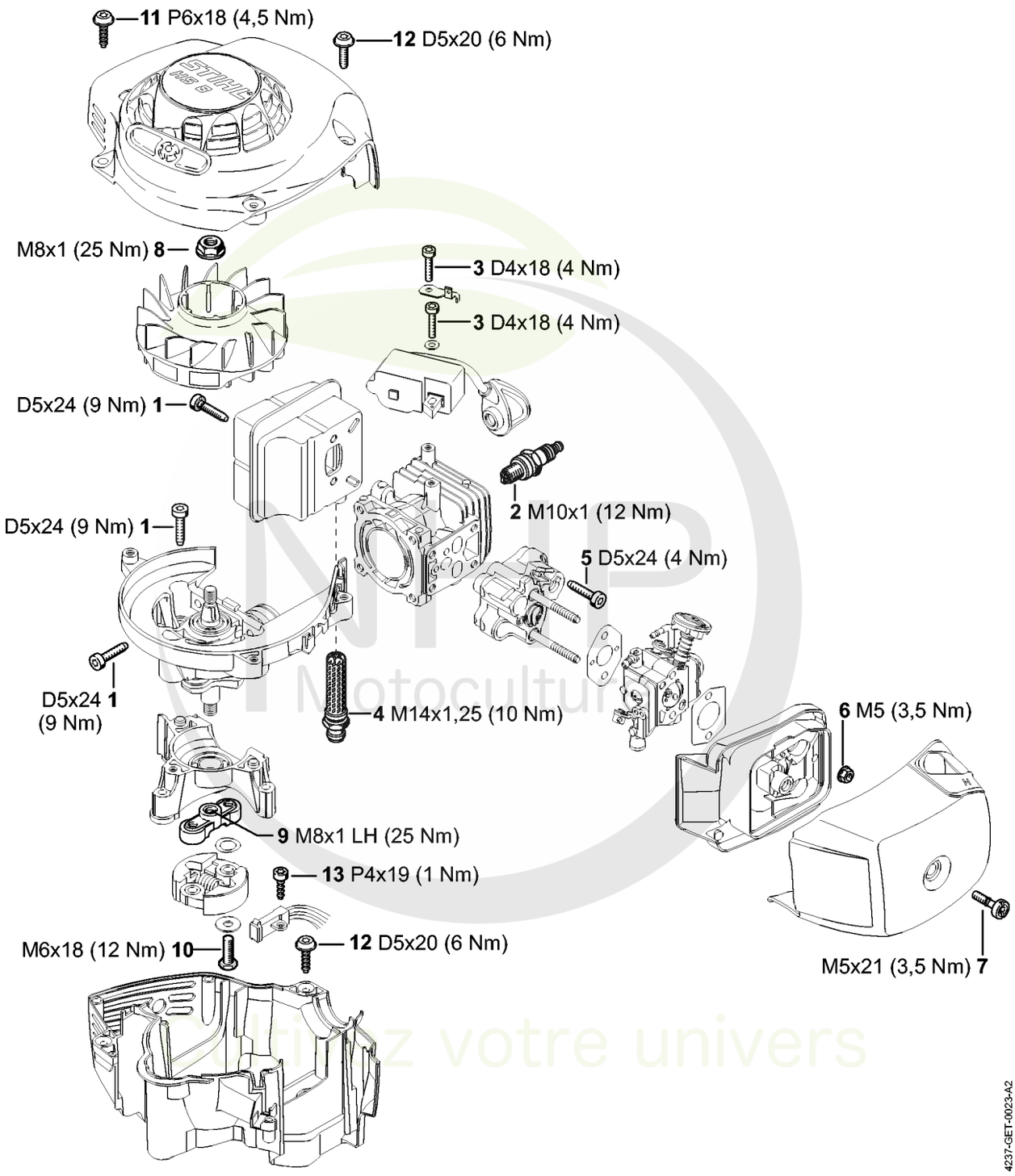



CLIQUEZ SUR LES RÉFÉRENCES SOULIGNÉES

1 produit : accès direct à sa fiche NHP.
Plusieurs produits : recherche sur le site NHP.

10/12 références reliées au catalogue.

Couples de serrage

#	Numéro de pièce	Description	Quantité	Contient un ou plusieurs articles	Remarques
1	9075 478 4159	Vis cylindrique IS-D5x24	9		À denture indesserrable
2	0000 400 7011	Bougie NGK CMR6H	1		
3	9075 478 3018	Vis cylindrique IS-D4x18	2		À denture indesserrable
4	4229 140 6903	Embout avec grille	1		
5	9075 478 4159	Vis cylindrique IS-D5x24	4		À denture indesserrable
6	9216 261 0700	Ecrou à six pans M5	2		
7	9022 319 1027	Vis cylindrique IS-M5x21	1		
8	0000 955 0802	Écrou à embase M8x1	1		
9	4237 160 2001	Embrayage	1		
10	0000 951 0606	Vis à six pans	2		
11	9074 478 4420	Vis cylindrique IS-P6x18	2		
12	0000 951 1100	Vis	7		

NHP Motoculture
Cultivez votre univers



IDENTIFIEZ LE REPÈRE

Puis retrouvez la référence correspondante dans la nomenclature associée.

Ouvrir la nomenclature - page 30

Couples de serrage

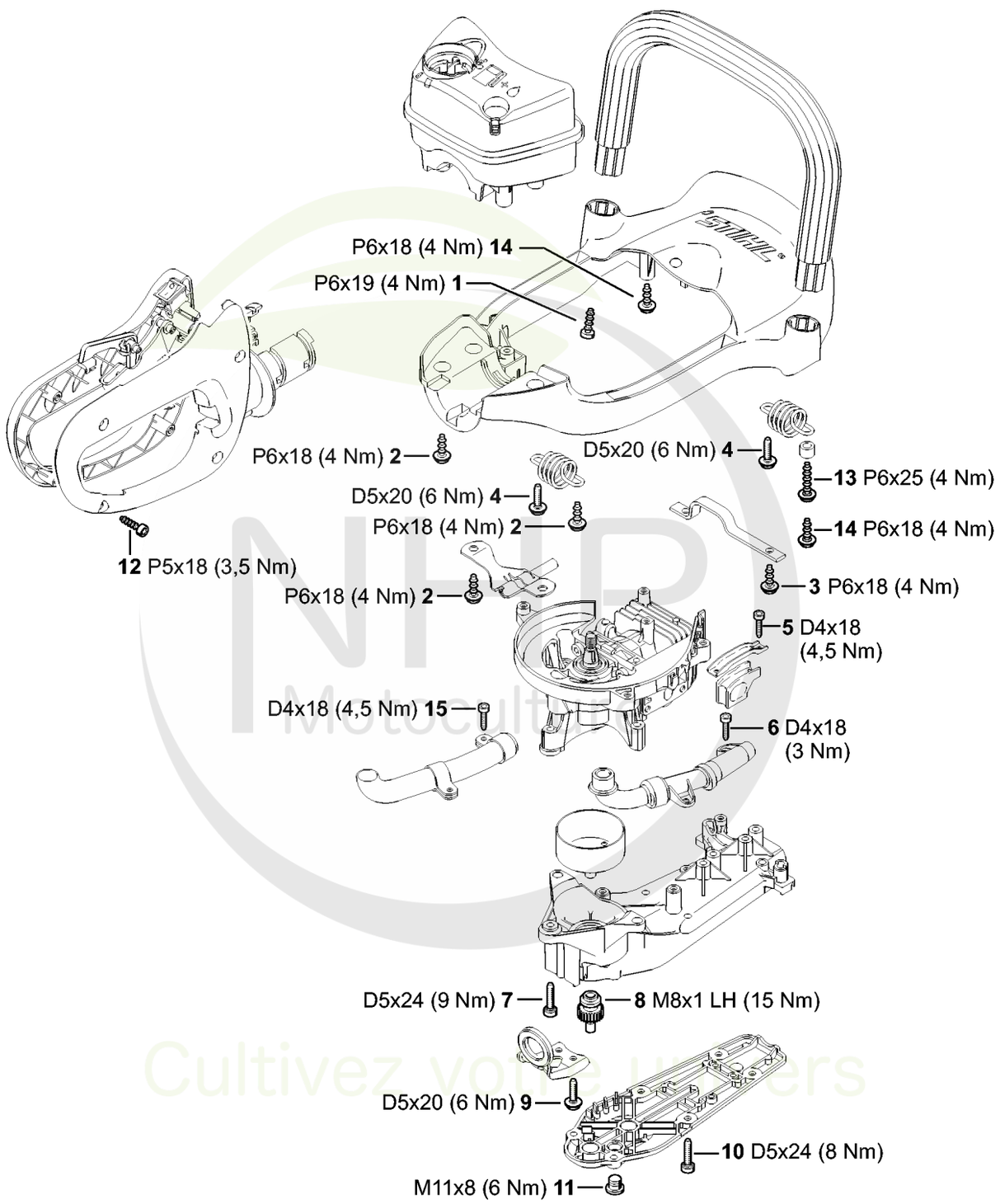

NHP Motoculture
Cultivez votre univers

CLIQUEZ SUR LES REFERENCES

CLIQUEZ SUR LES RÉFÉRENCES SOULIGNÉES

1 produit : accès direct à sa fiche NHP.
Plusieurs produits : recherche sur le site NHP.

10/10 références reliées au catalogue.

Couples de serrage

#	Numéro de pièce	Description	Quantité	Contient un ou plusieurs articles	Remarques
1	9074 478 4425	Vis cylindrique IS P6x19	2		
2	9074 478 4420	Vis cylindrique IS-P6x18	6		
4	0000 951 1100	Vis	4		
7	9075 478 4159	Vis cylindrique IS-D5x24	3		À denture indesserrable
8	4237 642 0400	Pignon d'entraînement	1		
10	9075 478 4159	Vis cylindrique IS-D5x24	6		
11	4226 641 6500	Vis de fermeture	1		
12	9074 477 4132	Vis cylindrique IS-P5x18	1		
14	9074 478 4420	Vis cylindrique IS-P6x18	4		
15	9075 478 3018	Vis cylindrique IS-D4x18	1		À denture indesserrable

NHP Motoculture
Cultivez votre univers



IDENTIFIEZ LE REPÈRE

Puis retrouvez la référence correspondante dans la nomenclature associée.

Ouvrir la nomenclature - page 32

Couples de serrage

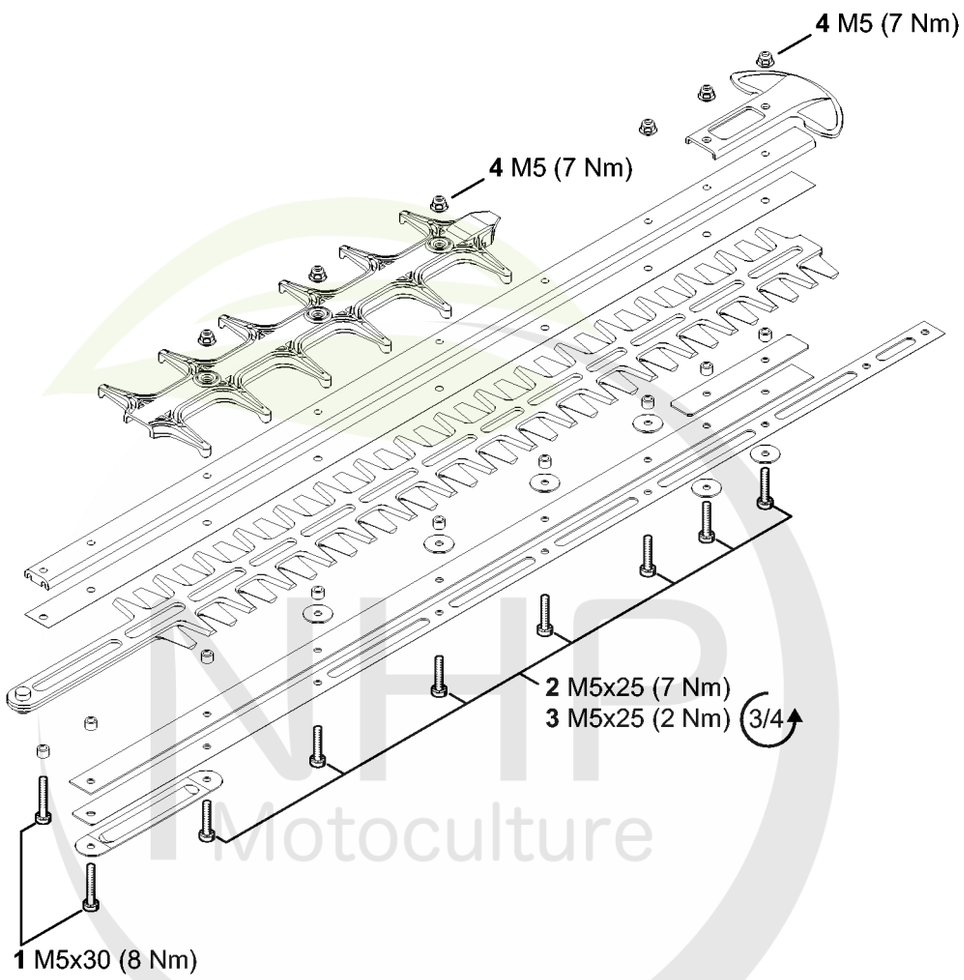

4237-GET-0022-A0

NHP Motoculture
Cultivez votre univers



CLIQUEZ SUR LES RÉFÉRENCES SOULIGNÉES

1 produit : accès direct à sa fiche NHP.
Plusieurs produits : recherche sur le site NHP.

4/4 références reliées au catalogue.

Couples de serrage

#	Numéro de pièce	Description	Quantité	Contient un ou plusieurs articles	Remarques
1	9022 341 1070	Vis cylindrique IS-M5x30	2		À denture indesserrable
2	9022 371 1050	Vis cylindrique IS-M5x25	1		(quantité suivant besoin)
3	4237 716 0400	Vis cylindrique IS-M5x25	1		Jeu de pièces, réduction du jeu des couteaux, réglable
4	9216 263 0710	Écrou à six pans M5	1		(quantité suivant besoin)

NHP Motoculture
Cultivez votre univers



IDENTIFIEZ LE REPÈRE

Puis retrouvez la référence correspondante dans la nomenclature associée.

Ouvrir la nomenclature - page 34

Consommables et matières auxiliaires



0000-GET-0170-A0

NHP Motoculture
Cultivez votre univers



CLIQUEZ SUR LES RÉFÉRENCES SOULIGNÉES

1 produit : accès direct à sa fiche NHP.
Plusieurs produits : recherche sur le site NHP.

11/11 références reliées au catalogue.

Consommables et matières auxiliaires

#	Numéro de pièce	Description	Quantité	Contient un ou plusieurs articles	Remarques
1	0781 120 1021	Graisse universelle (tube de 40 g)	1		
1	0781 120 1021	Graisse universelle (tube de 40 g)	1		
1	0781 120 1109	Graisse universelle (tube de 80 g)	1		
1	0781 120 1109	Graisse universelle (tube de 80 g)	1		
1	0781 120 1110	Graisse multifonctionnelle 225 g	1		
1	0781 120 1110	Graisse multifonctionnelle 225 g	1		
2	0781 957 9000	Produit antifriction OH 723	1		
2	0781 957 9000	Produit antifriction OH 723	1		
3	0781 319 8401	HP 100ml	1		
3	0781 319 8052	HP Super 100ml	1		
3	0781 319 8060	HP Ultra 100ml	1		

NHP Motoculture
Cultivez votre univers