ÉCLATÉ INTERACTIF NHP MOTOCULTURE
Identifiez le repère, puis cliquez sur la référence soulignée.
Les références non soulignées ne sont pas retrouvées dans l'export.

HS 85

Liste des pièces
18.03.2025
France, français

Table des matières

Carter de vilebrequin 2
Dispositif de lancement, Dispositif d'allumage 4
Filtre à air, Réservoir d'essence 7
Carburateur C1Q-S42 10
Carburateur C1Q-S29 13
Carburateur WT-412 16
Carter de réducteur 19
Barre de coupe HS 85 22
Barre de coupe HS 85 # 1 45 528 443 (46.1999) 24
Support AV HS 85 27
Poignée de commande HS 85 29
Poignée de commande HS 85 (19.2002) 31
Poignée HS 85, Outils 33
Consommables et matières auxiliaires 35

Cultivez votre univers



IDENTIFIEZ LE REPÈRE

Puis retrouvez la référence correspondante dans la nomenclature associée.

Ouvrir la nomenclature - page 3

Carter de vilebrequin

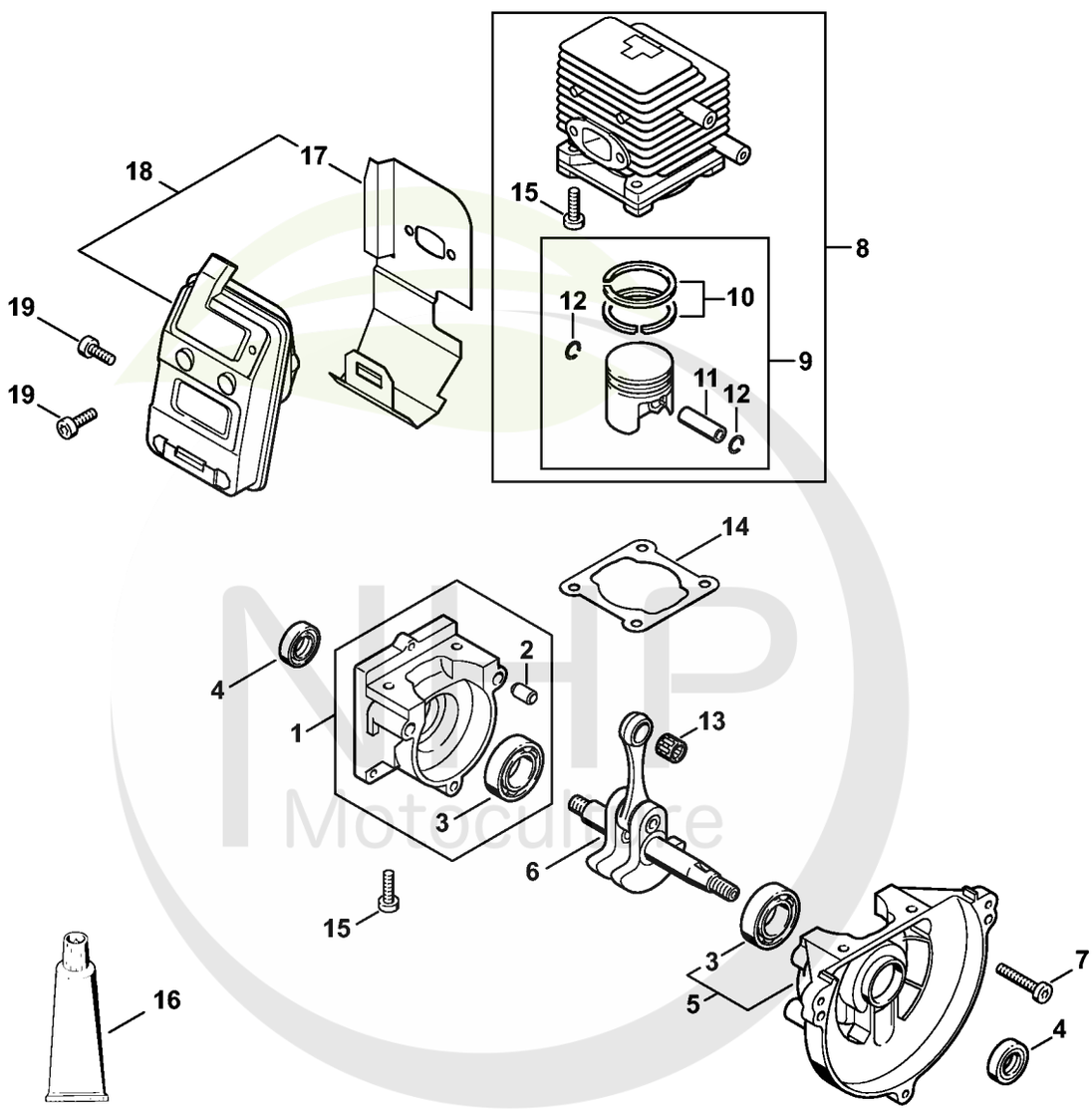

4226-GET-0010-A0

Cultivez votre univers



CLIQUEZ SUR LES RÉFÉRENCES SOULIGNÉES

1 produit : accès direct à sa fiche NHP.
Plusieurs produits : recherche sur le site NHP.

18/19 références reliées au catalogue.

Carter de vilebrequin

#	Numéro de pièce	Description	Quantité	Contient un ou plusieurs articles	Remarques
1	4137 020 2800	Demi-carter de vilebrequin, côté lanceur	1	2, 3	
2	0000 988 8600	Douille	2		
3	9503 003 0242	Roulement rainuré à billes 6201	1		
4	9640 003 1195	Bague d'étanchéité 12x22x5	2		
5	4137 020 2601	Demi-carter de vilebrequin côté ventilat	1	3	
6	4137 030 0401	Vilebrequin	1		
7	9022 371 1050	Vis cylindrique IS-M5x25	3		
8	4137 020 1201	Cylindre avec piston Ø 34 mm	1	9 - 12, 15	
9	4137 030 2010	Piston Ø 34 mm	1	10 - 12	
10	4137 034 3000	Segment de piston Ø 34x1,5 mm	2		
11	4137 034 1500	Axe de piston 8x5x22	1		
12	9463 650 0805	Jonc d'arrêt 8x0,7	2		
13	9512 003 1830	Cage à aiguilles 8x11x10	1		
14	4137 029 2300	Joint de cylindre	1		
15	9075 478 4159	Vis cylindrique IS-D5x24	4		
16	0783 830 2000	Pâte d'étanchéité Dirko HT rouge	1		
17	4226 149 0605	Joint de silencieux	1		
18	4226 140 0603	Silencieux	1	17	
19	9022 341 0980	Vis cylindrique IS M5x16	3		

NHP Motoculture
Cultivez votre univers



IDENTIFIEZ LE REPÈRE

Puis retrouvez la référence correspondante dans la nomenclature associée.

Ouvrir la nomenclature - page 5

Dispositif de lancement, Dispositif d'allumage

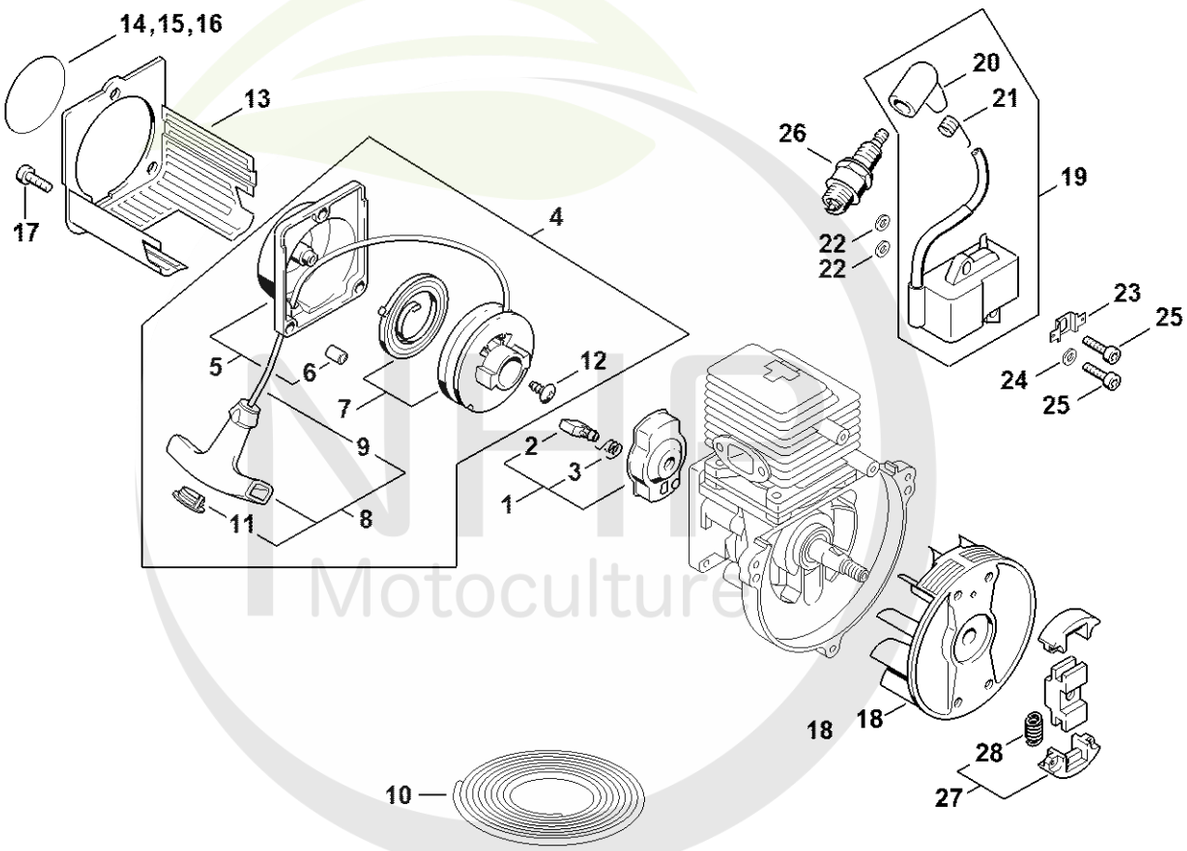

4226-GET-0012-A1

Cultivez votre univers



CLIQUEZ SUR LES RÉFÉRENCES SOULIGNÉES

1 produit : accès direct à sa fiche NHP.
Plusieurs produits : recherche sur le site NHP.

25/26 références reliées au catalogue.

Dispositif de lancement, Dispositif d'allumage

#	Numéro de pièce	Description	Quantité	Contient un ou plusieurs articles	Remarques
1	4133 190 2002	Entraîneur	1	2, 3	
2	4133 195 7201	Cliquet	1		
3	0000 998 0612	Ressort coudé	1		
4	4226 190 4006	Dispositif de lancement	1	5 - 9, 11, 12	
5	4226 190 0400	Couvercle de lanceur	1	6	
6	4226 791 7200	Douille	3		
7	4137 190 1100	Poulie à câble avec ressort de rappel	1		
8	0000 190 3403	Poignée ElastoStart Ø 2,7 mm	1	9, 11	
9	4137 195 8200	Câble de lancement Ø 2,7x910 mm	1		
10	0000 930 2281	Câble de lancement Ø 2,7 mm x 30,8 m	1		
11	0000 195 7000	Capuchon	1		
12	9104 003 0960	Vis Parker P5,5x12	1		
13	4226 141 0301	Préfiltre	1		
14	4226 967 1512	Plaque matricule HS 85	1		
15	0000 967 2128	Emblème MADE IN GERMANY	1		
16	0000 967 2129	Emblème MADE IN USA	1		
17	9022 341 0980	Vis cylindrique IS M5x16	3		
18	4137 400 1200	Rotor	1		
19	4137 400 1350	Module d'allumage	1	20, 21	
20	1106 405 1000	Contact de câble d'allumage	1		
21	0000 998 0606	Ressort coudé	1		
22	4137 404 9300	Rondelle	2		
23	4137 405 1600	Connecteur enfichable	1		
24	9291 021 0121	Rondelle 5,3	1		
25	9022 371 0710	Vis cylindrique IS-M4x20	2		
26	1110 400 7005	Bougie Bosch WSR 6 F	1		

NHP Motoculture
Cultivez votre univers



CLIQUEZ SUR LES RÉFÉRENCES SOULIGNÉES

1 produit : accès direct à sa fiche NHP.
Plusieurs produits : recherche sur le site NHP.

1/3 références reliées au catalogue.

Dispositif de lancement, Dispositif d'allumage

#	Numéro de pièce	Description	Quantité	Contient un ou plusieurs articles	Remarques
26	0000 400 7000	Bougie NGK BPMR7A	1		
27	4226 160 2000	Embrayage	1	28	
28	4226 162 7900	Ressort de tension	2		

NHP
Motoculture
Cultivez votre univers



IDENTIFIEZ LE REPÈRE

Puis retrouvez la référence correspondante dans la nomenclature associée.

Ouvrir la nomenclature - page 8

Filtre à air, Réservoir d'essence

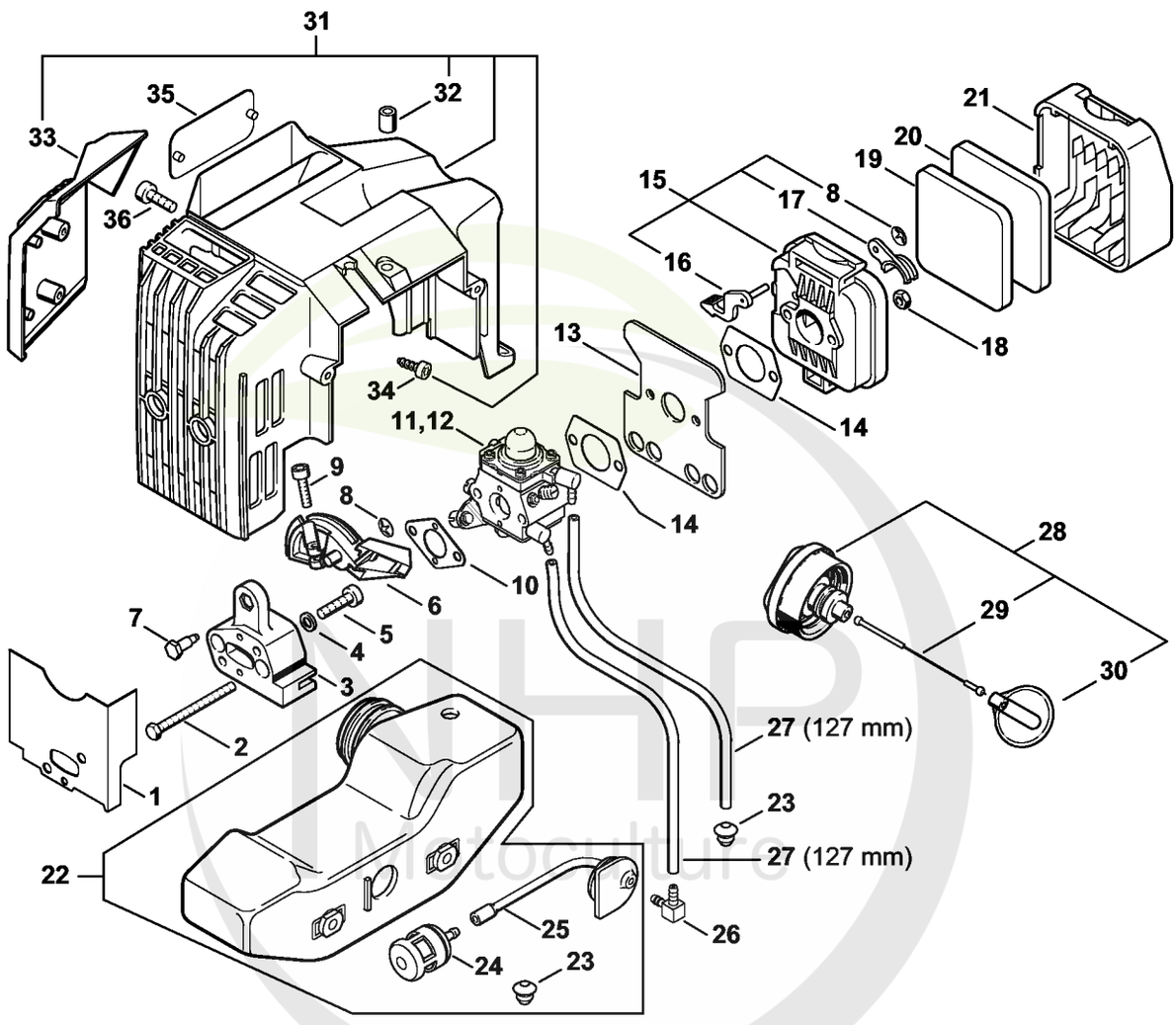

Cultivez votre univers



CLIQUEZ SUR LES RÉFÉRENCES SOULIGNÉES

1 produit : accès direct à sa fiche NHP.
Plusieurs produits : recherche sur le site NHP.

25/26 références reliées au catalogue.

Filtre à air, Réservoir d'essence

#	Numéro de pièce	Description	Quantité	Contient un ou plusieurs articles	Remarques
1	4226 129 0905	Joint	1		
2	9007 319 1130	Vis à six pans M5x62	2		
3	4137 121 1600	Bride intermédiaire	1		
4	9291 021 0121	Rondelle 5,3	2		
5	9022 371 1050	Vis cylindrique IS-M5x25	2		
6	4226 182 7601	Pièce de serrage	1		
7	4137 123 8900	Boulon	1		
8	9417 003 7512	Clip-écrou 4,0x9,6x1,8	2		
9	9022 313 0680	Vis cylindrique IS M4x16	1		
10	4137 129 0900	Joint	1		
11	4226 120 0604	Carburateur C1Q-S42D	1		
12	4226 120 0602	Carburateur C1Q-S29E	1		
13	4227 122 1805	Tôle calorifuge	1		
14	4114 149 1205	Joint	2		
15	4137 140 2800	Boîtier de filtre	1	8, 16, 17	
16	4137 141 3700	Levier	1		
17	4137 141 3800	Volet de démarrage	1		
18	9210 261 0700	Écrou à six pans M5	2		
19	4137 124 2800	Filtre	1		
20	4137 124 1500	Préfiltre	1		
21	4137 141 0500	Couvercle de filtre	1		
22	4226 350 0401	Réservoir d'essence	1	23 - 25	
23	0000 989 0516	Douille	1		
24	0000 350 3503	Crépine d'aspiration	1		
25	4226 358 0705	Tuyau de carburant	1		
26	4226 122 3900	Raccord en équerre	1		

NHP Motoculture
Cultivez votre univers



CLIQUEZ SUR LES RÉFÉRENCES SOULIGNÉES

1 produit : accès direct à sa fiche NHP.
Plusieurs produits : recherche sur le site NHP.

8/10 références reliées au catalogue.

Filtre à air, Réservoir d'essence

#	Numéro de pièce	Description	Quantité	Contient un ou plusieurs articles	Remarques
27	0000 930 2803	Tuyau 3,1x5,7 mm x 1 m, R3	1		
28	4226 350 0503	Bouchon de réservoir	1	29, 30	
29	4226 350 0900	Corde	1		
30	0000 353 0800	Pièce de sùreté	1		
31	4226 080 0904	Capot de canalisation d'air	1	32 - 34	
32	4226 791 7200	Douille	1		
33	4226 084 2201	Pièce de protection	1		
34	9075 478 2995	Vis cylindrique IS-D4x12	2		
35	4226 967 1506	Plaque matricule HS 85	1		
36	9022 341 1010	Vis cylindrique IS-M5x18	1		

NHP Motoculture
Cultivez votre univers



IDENTIFIEZ LE REPÈRE

Puis retrouvez la référence correspondante dans la nomenclature associée.

Ouvrir la nomenclature - page 11

Carburateur C1Q-S42

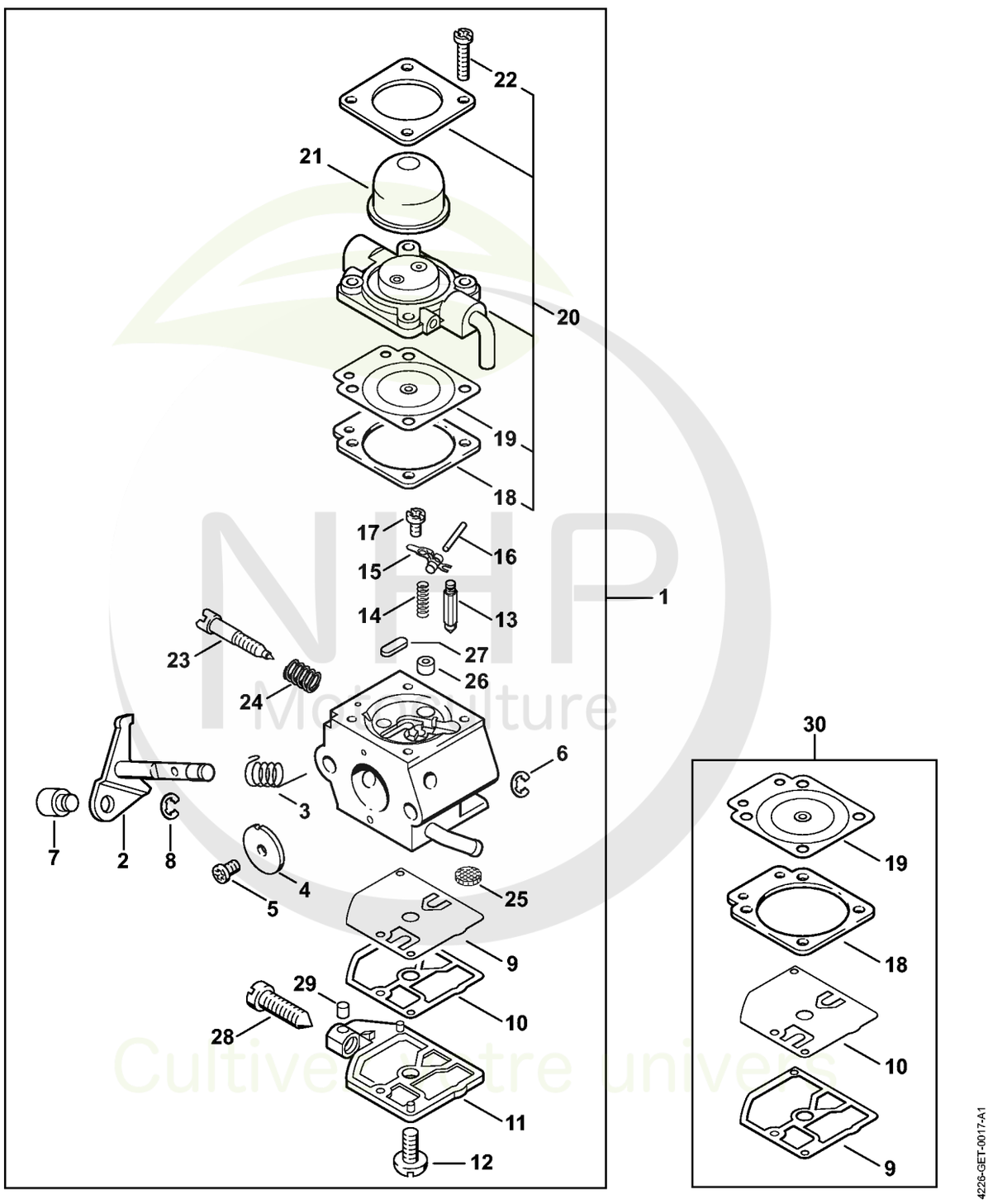

NHP Motoculture
Cultivez votre univers

CLIQUEZ SUR LES REFERENCES

CLIQUEZ SUR LES RÉFÉRENCES SOULIGNÉES

1 produit : accès direct à sa fiche NHP.
Plusieurs produits : recherche sur le site NHP.

26/26 références reliées au catalogue.

Carburateur C1Q-S42

#	Numéro de pièce	Description	Quantité	Contient un ou plusieurs articles	Remarques
1	4226 120 0604	Carburateur C1Q-S42D	1	2 - 29	
2	4226 120 7100	Axe de papillon avec levier	1		
3	1123 122 3000	Ressort	1		
4	4226 121 3300	Papillon	1		
5	1120 122 7400	Vis à tête ronde	1		
6	1125 122 9001	Circlip	1		
7	4119 121 8900	Boulon	1		
8	1120 122 9000	Circlip	1		
9	1129 121 4800	Membrane de pompe	1		
10	1123 129 0905	Joint de pompe	1		
11	1123 121 0800	Couvercle	1		
12	1120 122 7800	Vis à tête bombée fraisée	1		
13	Z000 018 Z000	Pointeau d'admission	1		
14	1123 122 3001	Ressort	1		
15	1125 121 5000	Levier de réglage d'admission	1		
16	1120 121 9200	Axe	1		
17	1120 122 6600	Vis à embase	1		
18	4129 129 0902	Joint de réglage	1		
19	4129 121 4700	Membrane de réglage	1		
20	4140 120 2250	Bride	1	18, 19	
21	4226 121 2700	Capuchon	1		
22	4226 122 7100	Vis	4		
23	4226 122 6800	Vis L de richesse au ralenti	1		
24	1120 122 3005	Ressort	1		
25	1123 121 7800	Tamis	1		
26	4137 121 5400	Gicleur à soupape	1		

NHP Motoculture
Cultivez votre univers



CLIQUEZ SUR LES RÉFÉRENCES SOULIGNÉES

1 produit : accès direct à sa fiche NHP.
Plusieurs produits : recherche sur le site NHP.

4/4 références reliées au catalogue.

Carburateur C1Q-S42

#	Numéro de pièce	Description	Quantité	Contient un ou plusieurs articles	Remarques
27	4226 121 0700	Plaque de fermeture	1		
28	1123 122 6200	Vis de réglage de régime de ralenti	1		
29	1125 122 4200	Pièce de serrage	1		
30	4227 007 1060	Jeu de pièces de carburateur	1	9, 10, 18, 19	

NHP Motoculture
Cultivez votre univers



IDENTIFIEZ LE REPÈRE

Puis retrouvez la référence correspondante dans la nomenclature associée.

Ouvrir la nomenclature - page 14

Carburateur C1Q-S29

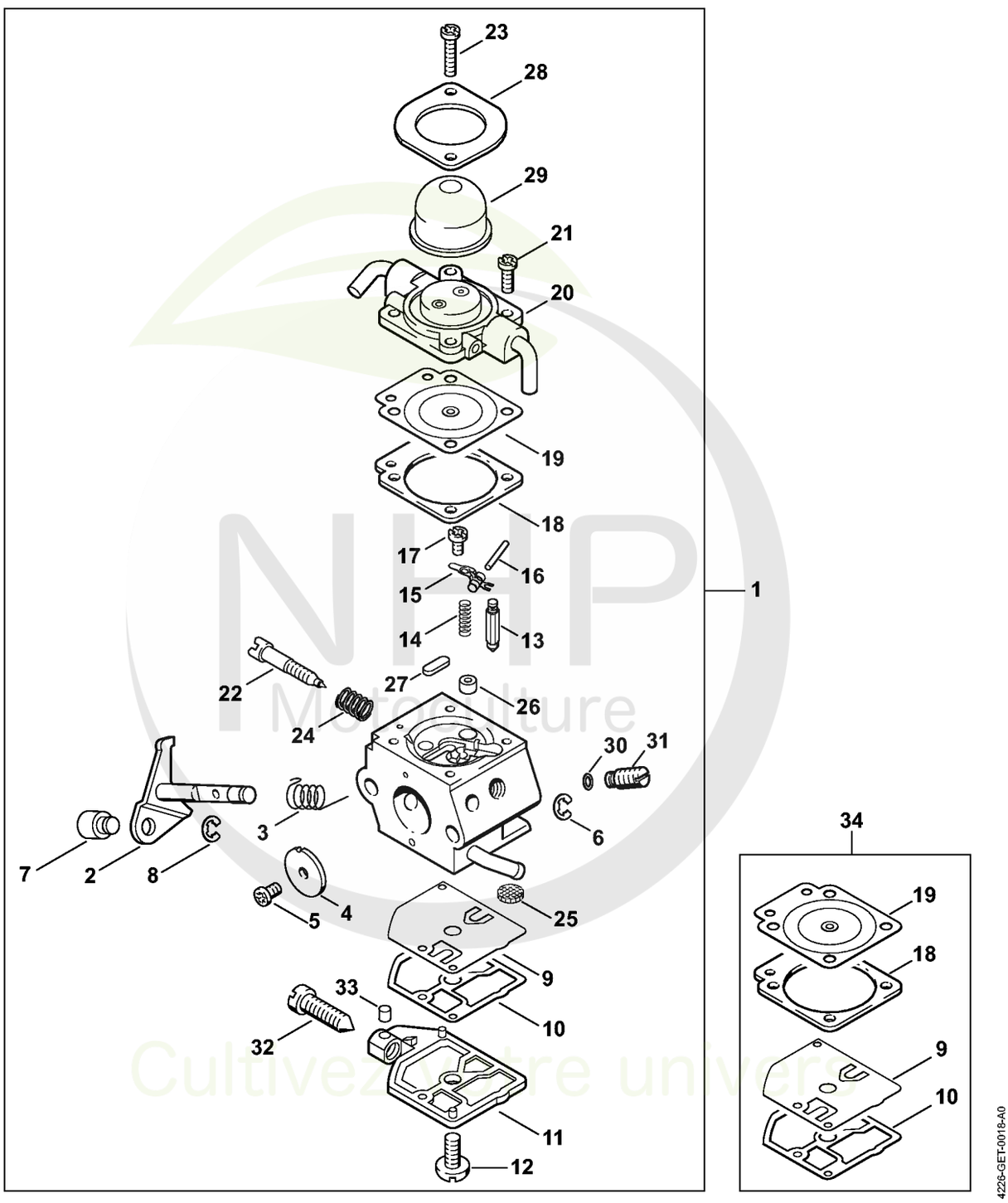

NHP Motoculture
Cultivez votre univers

CLIQUEZ SUR LES REFERENCES

CLIQUEZ SUR LES RÉFÉRENCES SOULIGNÉES

1 produit : accès direct à sa fiche NHP.
Plusieurs produits : recherche sur le site NHP.

26/26 références reliées au catalogue.

Carburateur C1Q-S29

#	Numéro de pièce	Description	Quantité	Contient un ou plusieurs articles	Remarques
1	4226 120 0602	Carburateur C1Q-S29E	1	2 - 33	
2	4226 120 7100	Axe de papillon avec levier	1		
3	1123 122 3000	Ressort	1		
4	4226 121 3300	Papillon	1		
5	1120 122 7400	Vis à tête ronde	1		
6	1125 122 9001	Circlip	1		
7	4119 121 8900	Boulon	1		
8	1120 122 9000	Circlip	1		
9	1129 121 4800	Membrane de pompe	1		
10	1123 129 0905	Joint de pompe	1		
11	1123 121 0800	Couvercle	1		
12	1120 122 7800	Vis à tête bombée fraisée	1		
13	Z000 018 Z000	Pointeau d'admission	1		
14	1123 122 3001	Ressort	1		
15	1125 121 5000	Levier de réglage d'admission	1		
16	1120 121 9200	Axe	1		
17	1120 122 6600	Vis à embase	1		
18	4129 129 0902	Joint de réglage	1		
19	4129 121 4700	Membrane de réglage	1		
20	4226 120 2200	Bride	1		
21	1128 122 7100	Vis	2		
22	4226 122 6800	Vis L de richesse au ralenti	1		
23	4226 122 7100	Vis	2		
24	1120 122 3005	Ressort	1		
25	1123 121 7800	Tamis	1		
26	4137 121 5400	Gicleur à soupape	1		

NHP Motoculture
Cultivez votre univers

CLIQUEZ SUR LES REFERENCES

CLIQUEZ SUR LES RÉFÉRENCES SOULIGNÉES

1 produit : accès direct à sa fiche NHP.
Plusieurs produits : recherche sur le site NHP.

7/8 références reliées au catalogue.

Carburateur C1Q-S29

#	Numéro de pièce	Description	Quantité	Contient un ou plusieurs articles	Remarques
27	4226 121 0700	Plaque de fermeture	1		
28	4226 121 0800	Couvercle	1		
29	4226 121 2700	Capuchon	1		
30	4226 121 8600	Rondelle	1		
31	4226 120 8700	Soupape de réglage	1		
32	1123 122 6200	Vis de réglage de régime de ralenti	1		
33	1125 122 4200	Pièce de serrage	1		
34	4227 007 1060	Jeu de pièces de carburateur	1	9, 10, 18, 19	

NHP Motoculture
Cultivez votre univers



IDENTIFIEZ LE REPÈRE

Puis retrouvez la référence correspondante dans la nomenclature associée.

Ouvrir la nomenclature - page 17

Carburateur WT-412

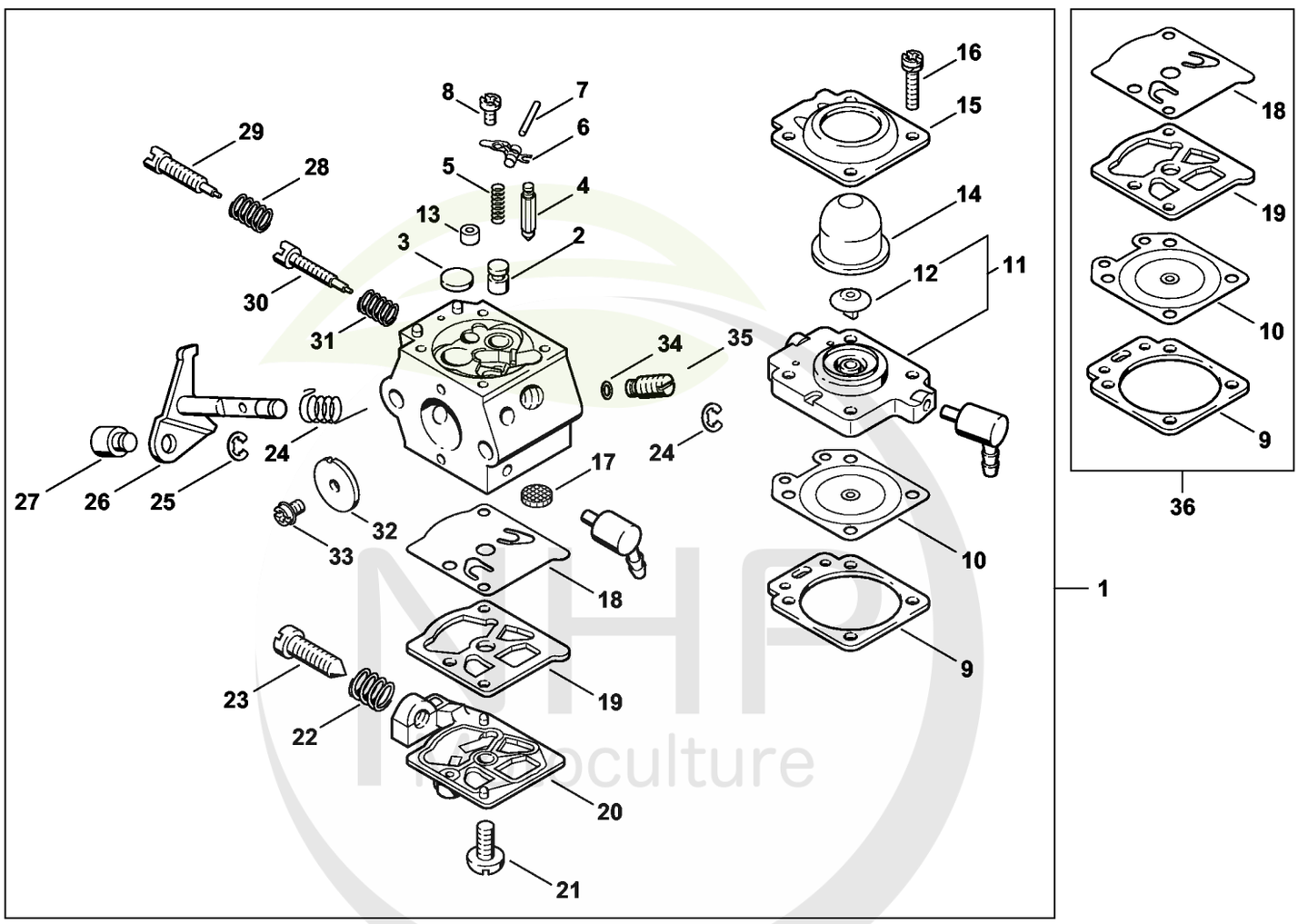

Cultivez votre univers



CLIQUEZ SUR LES RÉFÉRENCES SOULIGNÉES

1 produit : accès direct à sa fiche NHP.
Plusieurs produits : recherche sur le site NHP.

23/25 références reliées au catalogue.

Carburateur WT-412

#	Numéro de pièce	Description	Quantité	Contient un ou plusieurs articles	Remarques
1		Carburateur WT-412A	1	2 - 35	
2	4133 121 5400	Gicleur à soupape	1		
3	4117 122 9402	Bouchon	1		
4	1110 121 5100	Pointeau d'admission	1		
5	1120 122 3001	Ressort	1		
6	1113 121 5000	Levier de réglage d'admission	1		
7	1113 121 9200	Axe	1		
8	1114 122 7400	Vis à tête ronde	1		
9	4133 129 0901	Joint	1		
10	1113 121 4705	Membrane de réglage	1		
11	4133 120 2201	Bride	1	12	
12	4133 121 5200	Soupape	1		
13	4133 120 8600	Soupape antiretour	1		
14	4133 121 2700	Capuchon	1		
15	4133 121 0801	Couvercle	1		
16	4133 122 7400	Vis à tête ronde	4		
17	1114 121 7800	Tamis	1		
18	1120 121 4805	Membrane de pompe	1		
19	1120 129 0905	Joint	1		
20	4117 121 0803	Couvercle	1		
21	1114 122 7100	Vis	1		
22	4117 122 3006	Ressort	1		
23	4117 122 6200	Vis de réglage de régime de ralenti	1		
24	4133 122 3200	Ressort coudé	1		
25	1117 122 9000	Circlip	2		
26	4211 120 7100	Axe de papillon avec levier	1		

NHP Motoculture
Cultivez votre univers



CLIQUEZ SUR LES RÉFÉRENCES SOULIGNÉES

1 produit : accès direct à sa fiche NHP.
Plusieurs produits : recherche sur le site NHP.

9/10 références reliées au catalogue.

Carburateur WT-412

#	Numéro de pièce	Description	Quantité	Contient un ou plusieurs articles	Remarques
27	4215 121 8900	Boulon	1		
28	4117 122 3007	Ressort	1		
29	1120 122 6705	Vis H de richesse à haut régime	1		
30	4119 122 6801	Vis L de richesse au ralenti	1		
31	1115 122 3002	Ressort	1		
32	4117 121 3300	Papillon	1		
33	1110 122 7400	Vis à tête ronde	1		
34	4130 121 8600	Rondelle	1		
35	4226 120 8701	Soupape de réglage	1		
36	4133 007 1060	Jeu de pièces de carburateur	1	9, 10, 18, 19	

NHP Motoculture
Cultivez votre univers



IDENTIFIEZ LE REPÈRE

Puis retrouvez la référence correspondante dans la nomenclature associée.

Ouvrir la nomenclature - page 20

Carter de réducteur

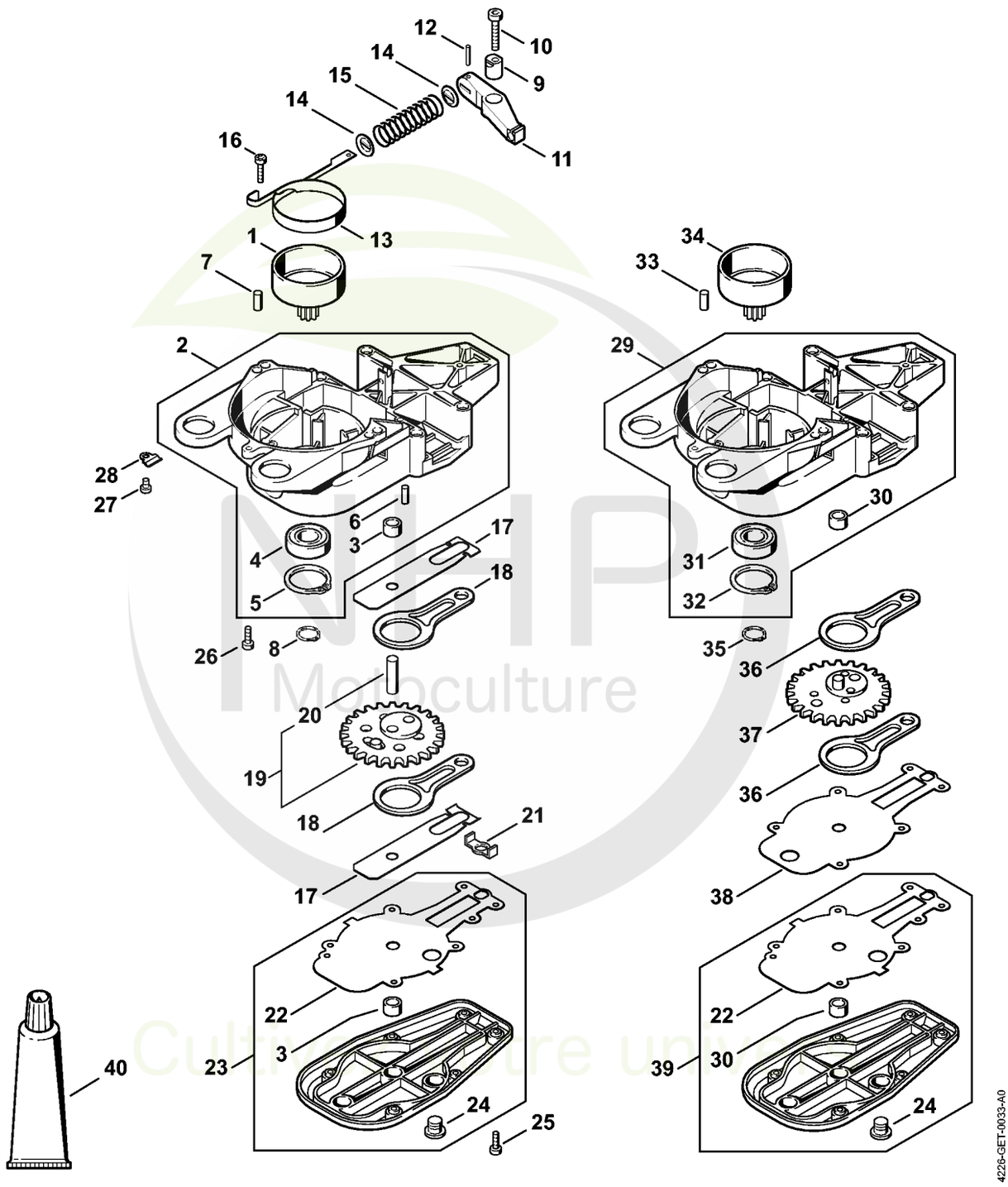



CLIQUEZ SUR LES RÉFÉRENCES SOULIGNÉES

1 produit : accès direct à sa fiche NHP.
Plusieurs produits : recherche sur le site NHP.

25/26 références reliées au catalogue.

Carter de réducteur

#	Numéro de pièce	Description	Quantité	Contient un ou plusieurs articles	Remarques
1	4226 160 2901	Cloche d'embrayage	1		
2	4226 640 0502	Carter de réducteur	1	3 - 6	
3	9513 003 0912	Douille à aiguilles 8x12x8	1		
4	9503 003 5382	Roulement rainuré à billes 6003-2RS	1		
5	9456 621 3860	Circlip 35x1,5	1		
6	9381 003 2070	Goupille cylindrique 4m6x12	2		
7	9371 470 2580	Goupille cylindrique 5x14	2		
8	9455 621 1670	Circlip 16x1	1		
9	4226 642 9800	Douille à exzentrique	1		
10	9022 371 1050	Vis cylindrique IS-M5x25	1		
11	4226 162 5001	Levier	1		
12	9381 651 1701	Goupille cylindrique 3x16	1		
13	4226 162 5400	Collier de frein	1		
14	4226 162 8900	Rondelle	2		
15	0000 997 1600	Ressort de pression	1		
16	9022 313 0680	Vis cylindrique IS M4x16	2		
17	4230 642 4800	Tôle de butée	2		
18	4226 642 6501	Bielle	2		
19	4226 640 7503	Pignon	1	20	
20	9517 003 5350	Aiguille 8x28	1		
21	4226 649 0301	Joint	1		
22	4226 649 0302	Joint	1		
23	4226 640 5850	Couvercle de réducteur	1	3, 22, 24	
24	4226 641 6500	Vis de fermeture	1		
25	9022 313 0680	Vis cylindrique IS M4x16	6		
26	9022 341 0980	Vis cylindrique IS M5x16	3		

NHP Motoculture
Cultivez votre univers



CLIQUEZ SUR LES RÉFÉRENCES SOULIGNÉES

1 produit : accès direct à sa fiche NHP.
Plusieurs produits : recherche sur le site NHP.

12/14 références reliées au catalogue.

Carter de réducteur

#	Numéro de pièce	Description	Quantité	Contient un ou plusieurs articles	Remarques
27	9022 313 0680	Vis cylindrique IS M4x16	6		
28	9022 341 0980	Vis cylindrique IS M5x16	3		
29	4226 640 0500	Carter de réducteur	1	30 - 32	
30	4226 642 9700	Douille	1		
31	9503 003 5290	Roulement rainuré à billes 6002-2RS	1		
32	9456 621 3600	Circlips 32x1,2	1		
33	9371 470 2580	Goupille cylindrique 5x14	2		
34	4226 160 2900	Cloche d'embrayage	1		
35	4226 640 7500	Pignon	1		
36	4230 642 6501	Bielle	2		
37	9455 621 1380	Circlip 14x1	1		
38	4226 649 0300	Joint	1		
39	4226 640 5800	Couvercle de réducteur	1	22, 24, 28	
40	0781 120 1109	Graisse universelle (tube de 80 g)	1		

NHP Motoculture
Cultivez votre univers



IDENTIFIEZ LE REPÈRE

Puis retrouvez la référence correspondante dans la nomenclature associée.

Ouvrir la nomenclature - page 23

Barre de coupe HS 85

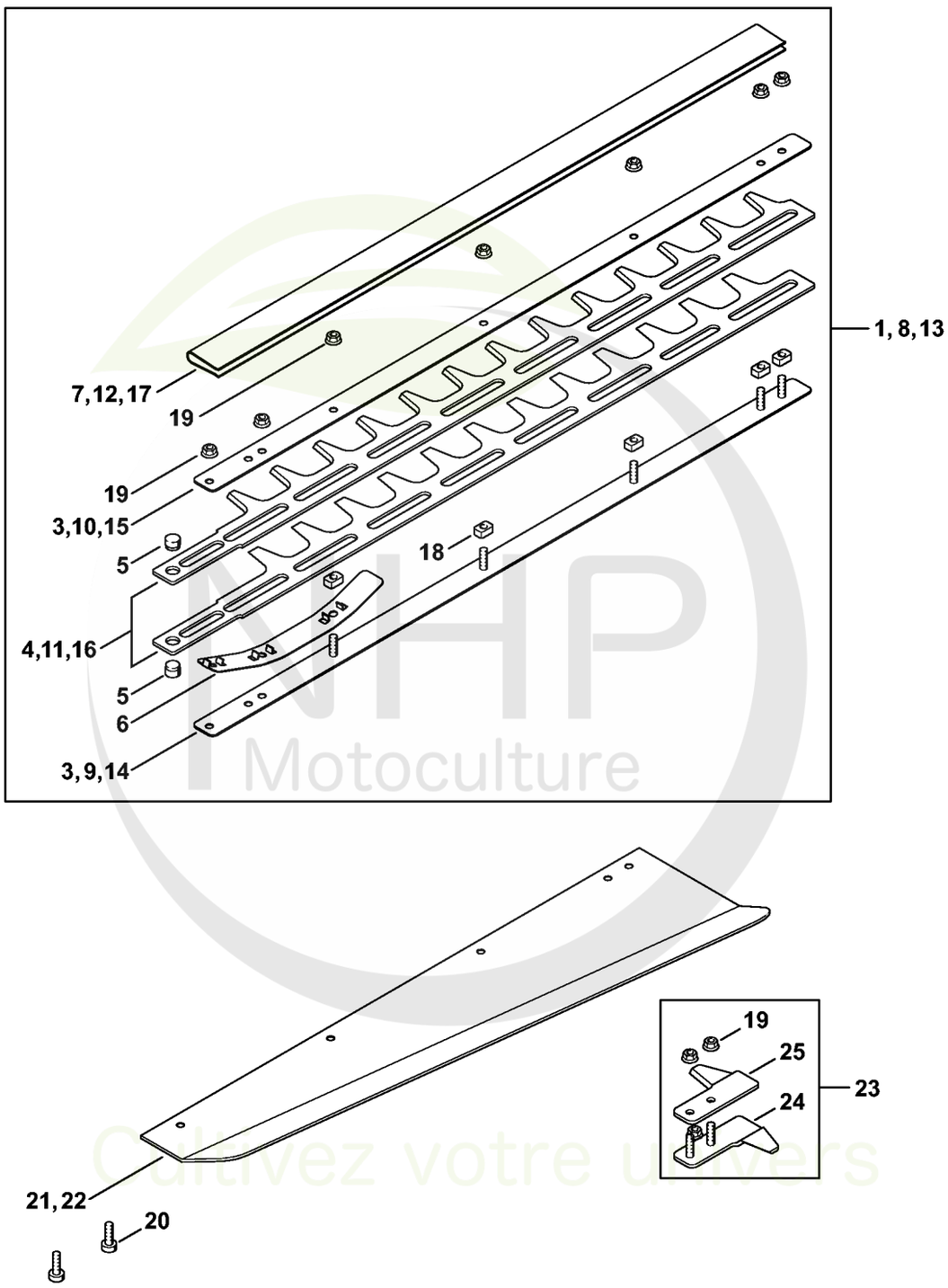

NHP Motoculture
Cultivez votre univers



CLIQUEZ SUR LES RÉFÉRENCES SOULIGNÉES

1 produit : accès direct à sa fiche NHP.
Plusieurs produits : recherche sur le site NHP.

22/25 références reliées au catalogue.

Barre de coupe HS 85

#	Numéro de pièce	Description	Quantité	Contient un ou plusieurs articles	Remarques
1	4226 710 5905	Barre de coupe 600 mm / 24"	1	2 - 7, 18, 19	
2	4226 740 6505	Glissière de guidage 600 mm / 24"	1		
3	4226 704 3505	Glissière de guidage 600 mm / 24"	1		
4	4226 710 6055	Couteau 600 mm / 24"	1	5	
5	4226 713 6600	Boulon	1		
6	4230 713 1715	Bande élastique	1		
7	4226 790 9205	Protège-couteaux 600 mm / 24"	1		
8	4226 710 5923	Barre de coupe 750 mm / 30"	1	5, 6, 9 - 12, 18, 19	
9	4226 740 6503	Glissière de guidage 750 mm / 30"	1		
10	4226 704 3503	Glissière de guidage 750 mm / 30"	1		
11	4226 710 6053	Couteau 750 mm / 30"	1	5	
12	4226 790 9201	Protège-couteaux 750 mm / 30"	1		
13	4226 710 5953	Barre de coupe 1000 mm / 40"	1	5, 6, 14 - 19	
14	4226 740 6504	Glissière de guidage 1000 mm / 40"	1		
15	4226 704 3504	Glissière de guidage 1000 mm / 40"	1		
16	4226 710 6054	Couteau 1000 mm / 40"	1	5	
17	4226 790 9204	Protège-couteaux 1000 mm / 40"	1		
18	4226 648 6701	Coulisseau	1		(quantité suivant besoin)
19	9220 263 0702	Ecrou à six pans M5	1		(quantité suivant besoin)
20	9022 371 1020	Vis cylindrique IS M5x20	2		
21	4226 717 3302	Déflecteur 600 mm	1		
22	4226 717 3301	Déflecteur 750 mm, 1000 mm	1		
23	4226 007 1003	Jeu de Protège-guidage	1	19, 24, 25	
24	4226 790 9800	Protège-guidage	1		
25	4226 792 9001	Protège-guidage	1		

NHP Motoculture
Cultivez votre univers



IDENTIFIEZ LE REPÈRE

Puis retrouvez la référence correspondante dans la nomenclature associée.

Ouvrir la nomenclature - page 25

Barre de coupe HS 85 # 1 45 528 443 (46.1999)

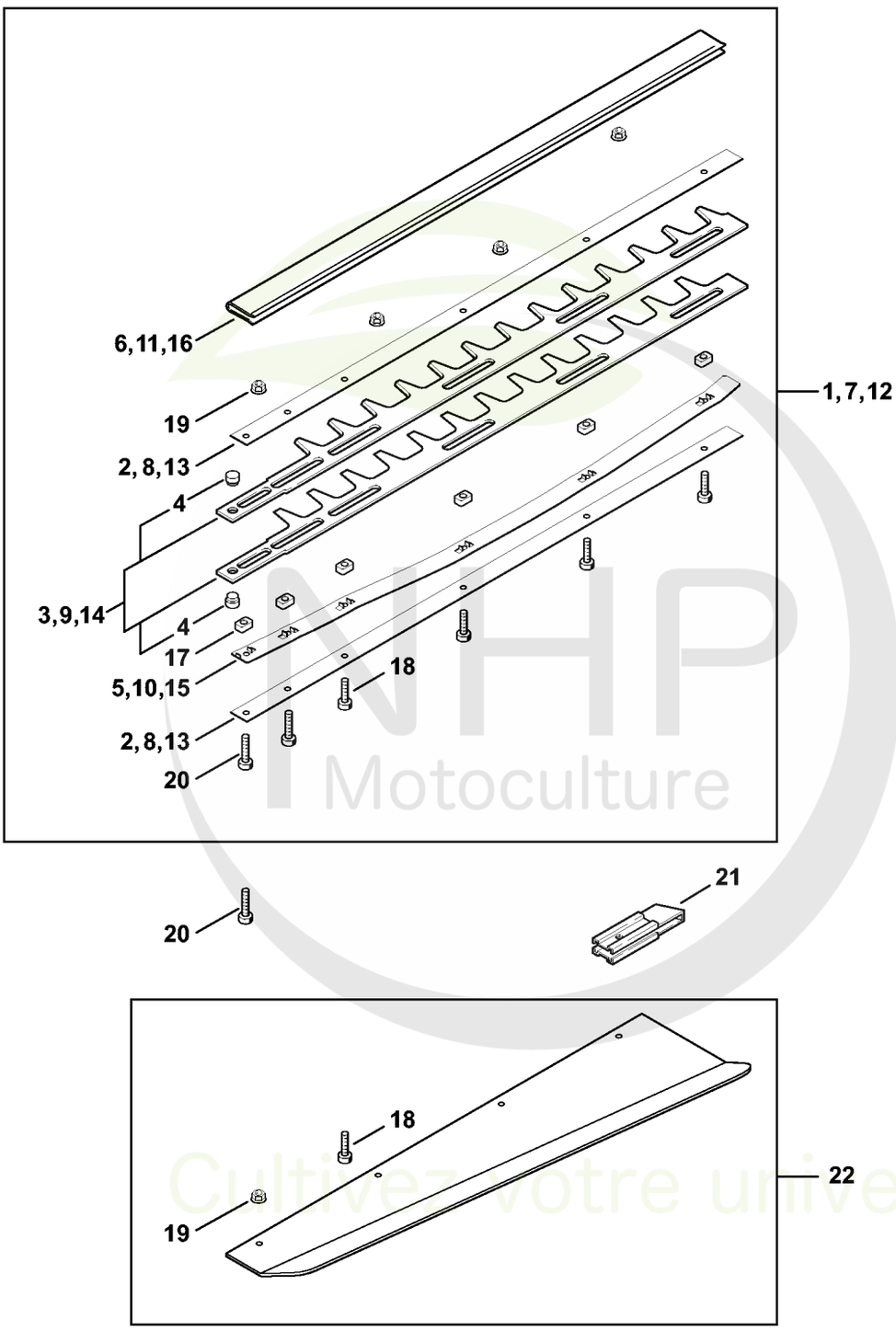

NHP Motoculture
Cultivez votre univers



CLIQUEZ SUR LES RÉFÉRENCES SOULIGNÉES

1 produit : accès direct à sa fiche NHP.
Plusieurs produits : recherche sur le site NHP.

14/16 références reliées au catalogue.

Barre de coupe HS 85 # 1 45 528 443 (46.1999)

#	Numéro de pièce	Description	Quantité	Contient un ou plusieurs articles	Remarques
1	4226 710 5911	Barre de coupe compl. 550 mm Jusqu'au numéro de série: 145528443	1	2 - 6, 17 - 19	
2	4226 641 4600	Glissière de guidage 550 / 22" Jusqu'au numéro de série: 145528443	2		
3	4226 710 6056	Couteau 550 mm Jusqu'au numéro de série: 145528443	1	4	
4	4226 713 6600	Boulon Jusqu'au numéro de série: 145528443	1		
5	4226 713 1700	Bande élastique 550 / 22" Jusqu'au numéro de série: 145528443	1		
6	4226 790 9101	Protège-couteaux 550 mm / 22" Jusqu'au numéro de série: 145528443	1		
7	4226 710 5921	Barre de coupe compl. 700 mm Jusqu'au numéro de série: 145528443	1	4, 8 - 11, 17 - 19	
8	4226 641 4601	Glissière de guidage 700 mm Jusqu'au numéro de série: 145528443	2		
9	4226 710 6058	Couteau 700 mm Jusqu'au numéro de série: 145528443	1	4	
10	4226 713 1701	Bande élastique 700 mm Jusqu'au numéro de série: 145528443	1		
11	4226 790 9102	Protège-couteaux 700 mm / 28" Jusqu'au numéro de série: 145528443	1		
12	4226 710 5951	Barre de coupe compl. 1000 mm Jusqu'au numéro de série: 145528443	1	4, 13 - 19	
13	4226 641 4603	Glissière de guidage 1000 mm Jusqu'au numéro de série: 145528443	2		
14	4226 710 6060	Couteau 1000 mm / 40" Jusqu'au numéro de série: 145528443	1	4	
15	4226 713 1703	Bande élastique 1000 mm Jusqu'au numéro de série: 145528443	1		
16	4226 790 9105	Protège-couteaux 1000 mm / 40" Jusqu'au numéro de série: 145528443	1		

NHP Motoculture
Cultivez votre univers



CLIQUEZ SUR LES RÉFÉRENCES SOULIGNÉES

1 produit : accès direct à sa fiche NHP.
Plusieurs produits : recherche sur le site NHP.

6/6 références reliées au catalogue.

Barre de coupe HS 85 # 1 45 528 443 (46.1999)

#	Numéro de pièce	Description	Quantité	Contient un ou plusieurs articles	Remarques
17	4226 648 6700	Coulisseau Jusqu'au numéro de série: 145528443	1		(quantité suivant besoin)
18	9022 341 0980	Vis cylindrique IS M5x16 Jusqu'au numéro de série: 145528443	1		(quantité suivant besoin)
19	9220 263 0702	Ecrou à six pans M5 Jusqu'au numéro de série: 145528443	1		(quantité suivant besoin)
20	9022 371 1020	Vis cylindrique IS M5x20 Jusqu'au numéro de série: 145528443	1		
21	4226 792 9000	Protège-guidage Jusqu'au numéro de série: 145528443	1		
22	4226 740 3350	Déflecteur 700 mm, 1000 mm Jusqu'au numéro de série: 145528443	1	18, 19	

NHP Motoculture
Cultivez votre univers



IDENTIFIEZ LE REPÈRE

Puis retrouvez la référence correspondante dans la nomenclature associée.

Ouvrir la nomenclature - page 28

Support AV HS 85

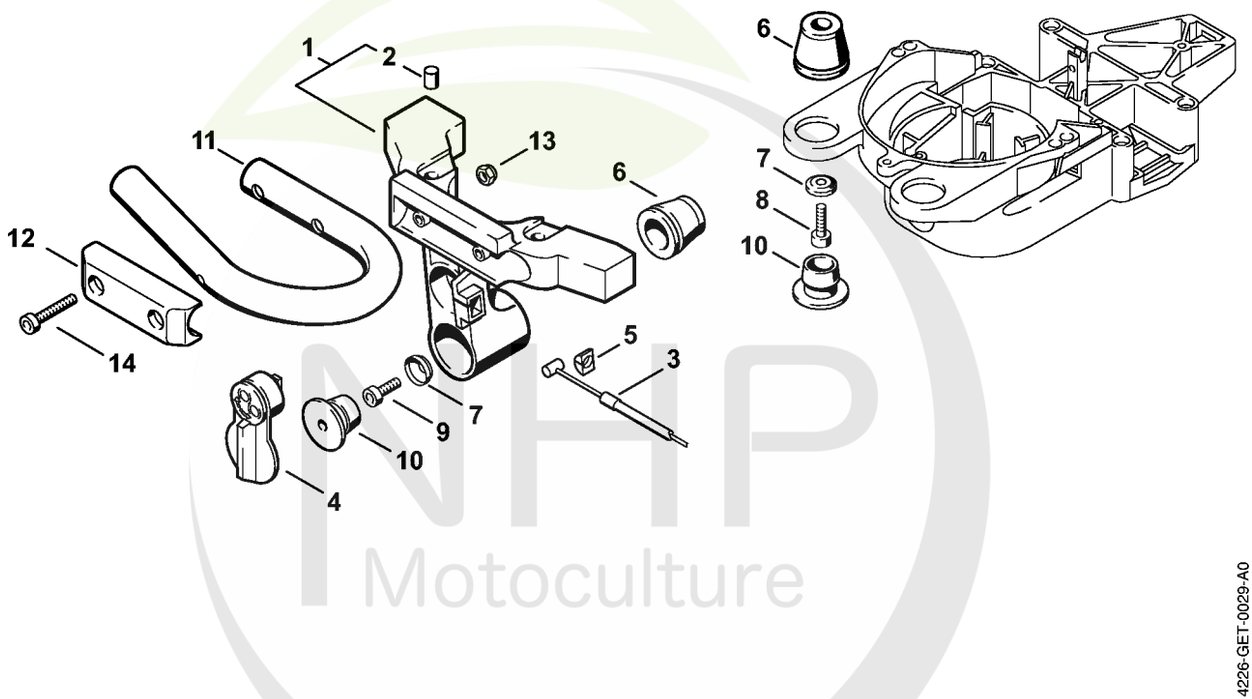

NHP Motoculture
Cultivez votre univers



CLIQUEZ SUR LES RÉFÉRENCES SOULIGNÉES

1 produit : accès direct à sa fiche NHP.
Plusieurs produits : recherche sur le site NHP.

14/14 références reliées au catalogue.

Support AV HS 85

#	Numéro de pièce	Description	Quantité	Contient un ou plusieurs articles	Remarques
1	4226 790 3301	Support AV	1	2	
2	4226 791 7200	Douille	2		
3	4226 160 2502	Câble de commande de frein	1		
4	4226 162 5002	Levier	1		
5	4226 162 5900	Garniture	1		
6	4226 791 2805	Butoir annulaire	3		
7	4226 791 9700	Rondelle	3		
8	9022 341 1010	Vis cylindrique IS-M5x18	2		
9	9022 341 0980	Vis cylindrique IS M5x16	1		
10	4226 791 7300	Bouchon	3		
11	4226 791 1701	Poignée tubulaire	1		
12	4226 791 0610	Elément de serrage	1		
13	9216 261 0700	Ecrou à six pans M5	2		
14	9022 341 1070	Vis cylindrique IS-M5x30	2		

NHP Motoculture
Cultivez votre univers



IDENTIFIEZ LE REPÈRE

Puis retrouvez la référence correspondante dans la nomenclature associée.

Ouvrir la nomenclature - page 30

Poignée de commande HS 85

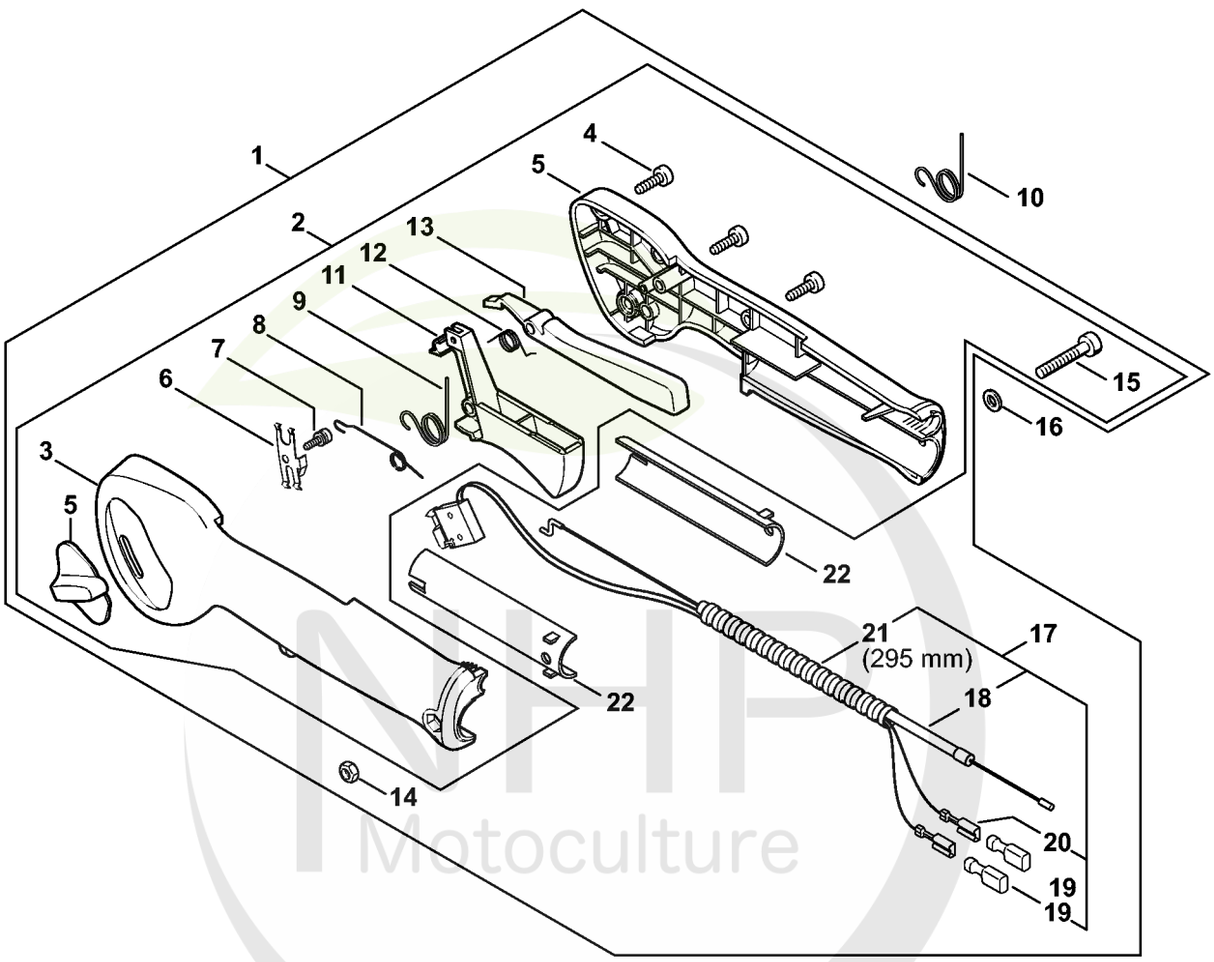

NHP Motoculture
Cultivez votre univers



CLIQUEZ SUR LES RÉFÉRENCES SOULIGNÉES

1 produit : accès direct à sa fiche NHP.
Plusieurs produits : recherche sur le site NHP.

18/22 références reliées au catalogue.

Poignée de commande HS 85

#	Numéro de pièce	Description	Quantité	Contient un ou plusieurs articles	Remarques
1	4226 790 1303	Poignée de commande	1	3 - 9, 11 - 13, 17 - 22	
2	4140 790 1304	Poignée de commande	1	3 - 9, 11 - 15	
3	4140 790 0301	Poignée	1		
4	9074 478 3025	Vis cylindrique IS P4x16	3		
5	4128 182 1700	Curseur combiné	1		
6	4128 182 4201	Ressort d'encliquetage	1		
7	4128 182 6200	Vis à embase	1		
8	4128 182 4502	Ressort coudé	1		
9	4128 182 4504	Ressort coudé	1		
10	4128 182 4500	Ressort coudé	1		
11	4128 182 1000	Manette des gaz	1		
12	4128 182 4501	Ressort coudé	1		
13	4128 182 0800	Levier d'arrêt	1		
14	9214 320 0700	Ecrou de sécurité M5	1		
15	9022 346 1070	Vis cylindrique IS-M5x30	1		
16	9291 021 0120	Rondelle 5,3	1		
17	4226 180 1107	Câble de commande des gaz	1	18 - 21	
18	4226 182 3200	Câble de commande des gaz	1		
19	0751 030 8470	Douille	2		
20	0751 030 8958	Clip enfichable 4,8-1	2		
21	4203 711 7201	Tuyau 960 mm	1		
22	4140 798 1400	Demi-tube	2		

NHP Motoculture
Cultivez votre univers



IDENTIFIEZ LE REPÈRE

Puis retrouvez la référence correspondante dans la nomenclature associée.

Ouvrir la nomenclature - page 32

Poignée de commande HS 85 (19.2002)

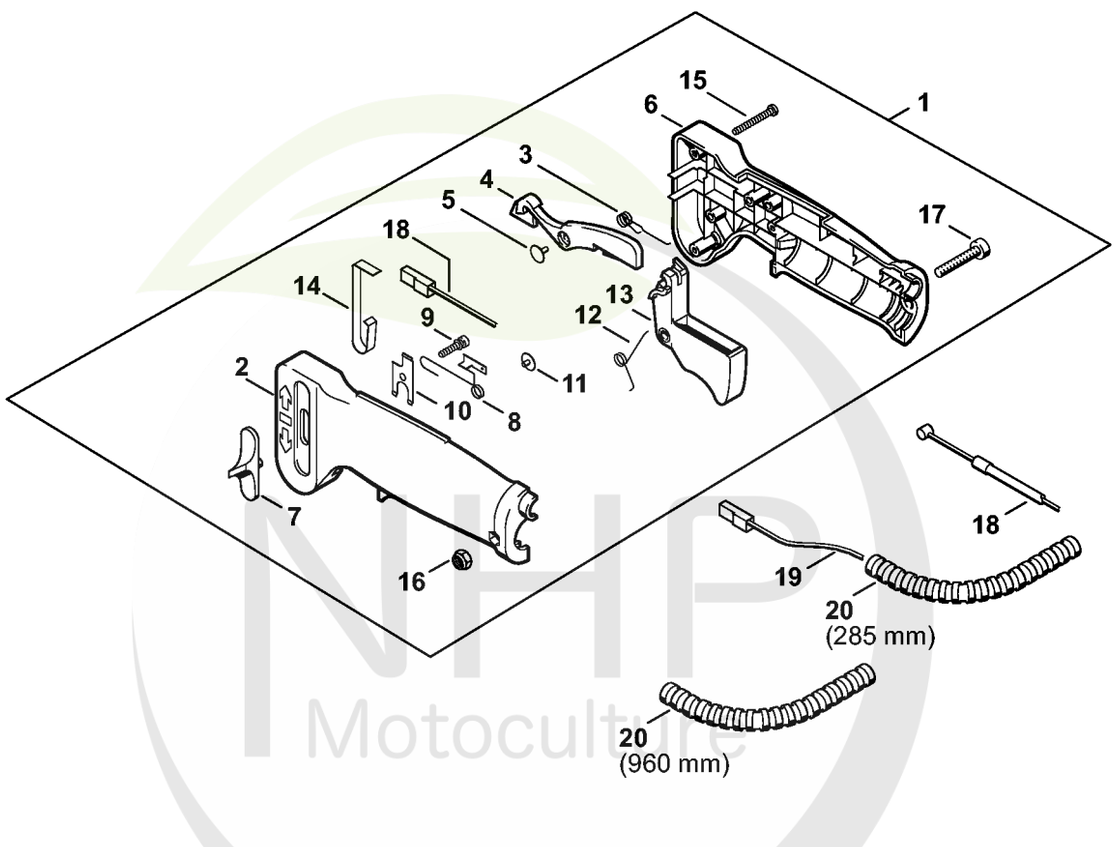

NHP Motoculture
Cultivez votre univers



CLIQUEZ SUR LES RÉFÉRENCES SOULIGNÉES

1 produit : accès direct à sa fiche NHP.
Plusieurs produits : recherche sur le site NHP.

18/21 références reliées au catalogue.

Poignée de commande HS 85 (19.2002)

#	Numéro de pièce	Description	Quantité	Contient un ou plusieurs articles	Remarques
1	4126 790 1303	Poignée de commande	1	2 - 17	
2	4126 791 0811	Monture de poignée intérieure	1		
3	4126 182 4506	Ressort coudé	1		
4	4126 182 0800	Levier d'arrêt	1		
5	4126 182 6210	Vis à embase	1		
6	4126 791 0801	Monture de poignée extérieure	1		
7	4126 182 1700	Curseur combiné	1		
8	4126 182 4700	Ressort d'encliquetage	1		
9	4126 182 6200	Vis à embase	1		
10	4126 442 1600	Ressort de connexion	1		
11	4126 182 6210	Vis à embase	1		
12	4126 182 4500	Ressort coudé	1		
13	4126 182 1001	Manette des gaz	1		
14	4126 442 1610	Ressort de connexion	1		
15	9099 021 1890	Vis Parker 2,9x25	3		
16	9214 320 0700	Ecrou de sécurité M5	1		
17	9022 341 1070	Vis cylindrique IS-M5x30	1		
18	4226 180 1102	Câble de commande des gaz	1		
19	4226 440 1106	Câble de court-circuit 735 mm	2		
20	4226 711 7200	Tuyau 285 mm	1		
20	4203 711 7201	Tuyau 960 mm	1		

NHP Motoculture
Cultivez votre univers



IDENTIFIEZ LE REPÈRE

Puis retrouvez la référence correspondante dans la nomenclature associée.

Ouvrir la nomenclature - page 34

Poignée HS 85, Outils

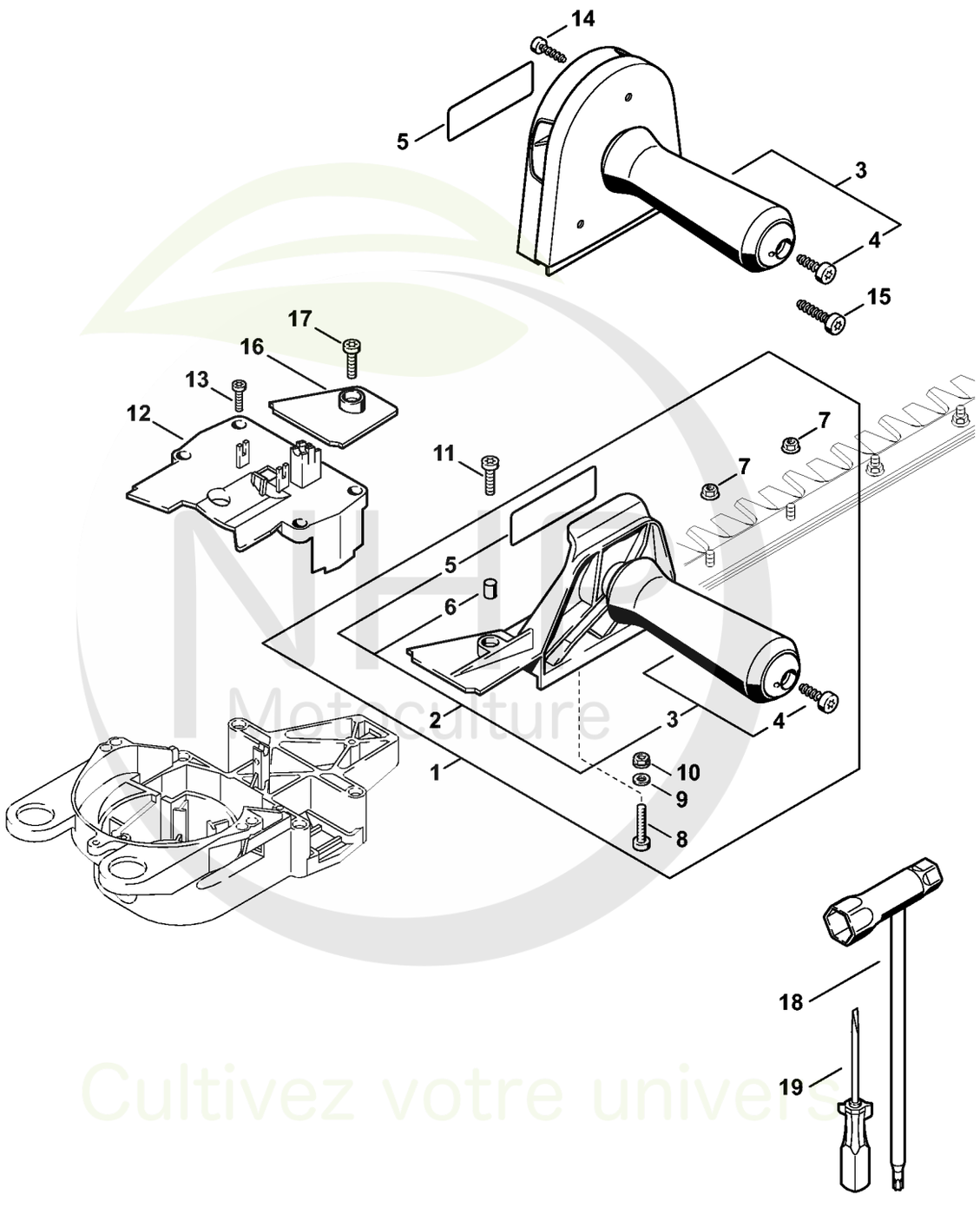

Cultivez votre univers



CLIQUEZ SUR LES RÉFÉRENCES SOULIGNÉES

1 produit : accès direct à sa fiche NHP.
Plusieurs produits : recherche sur le site NHP.

15/19 références reliées au catalogue.

Poignée HS 85, Outils

#	Numéro de pièce	Description	Quantité	Contient un ou plusieurs articles	Remarques
1	4226 790 0550	Poignée	1	2 - 10	
2	4226 790 0500	Poignée	1	3 - 6	
3	4226 791 0350	Poignée	1	4	
4	9074 478 4135	Vis IS P5x20	1		
5	0000 967 7268	Pictogramme d'avertissement HS	1		
6	4226 791 7200	Douille	1		
7	9220 263 0702	Ecrou à six pans M5	2		
8	9022 371 1050	Vis cylindrique IS-M5x25	1		
9	9307 021 0120	Rondelle 5,3	2		
10	9216 261 0700	Ecrou à six pans M5	1		
11	9022 371 1020	Vis cylindrique IS M5x20	1		
12	4226 792 2701	Couvercle	1		
13	9022 313 0680	Vis cylindrique IS M4x16	4		
14	9074 478 4135	Vis IS P5x20 Jusqu'au numéro de série: 146079393	2		
15	9075 478 4712	Vis cylindrique IS-D6x28 Jusqu'au numéro de série: 146079393	1		
16	4226 648 7700	Couvercle Jusqu'au numéro de série: 146079393	1		
17	9022 371 1020	Vis cylindrique IS M5x20 Jusqu'au numéro de série: 146079393	1		
18	4128 890 3400	Clé multiple	1		
19	0000 890 2300	Tournevis	1		

NHP Motoculture
Cultivez votre univers



IDENTIFIEZ LE REPÈRE

Puis retrouvez la référence correspondante dans la nomenclature associée.

Ouvrir la nomenclature - page 36

Consommables et matières auxiliaires

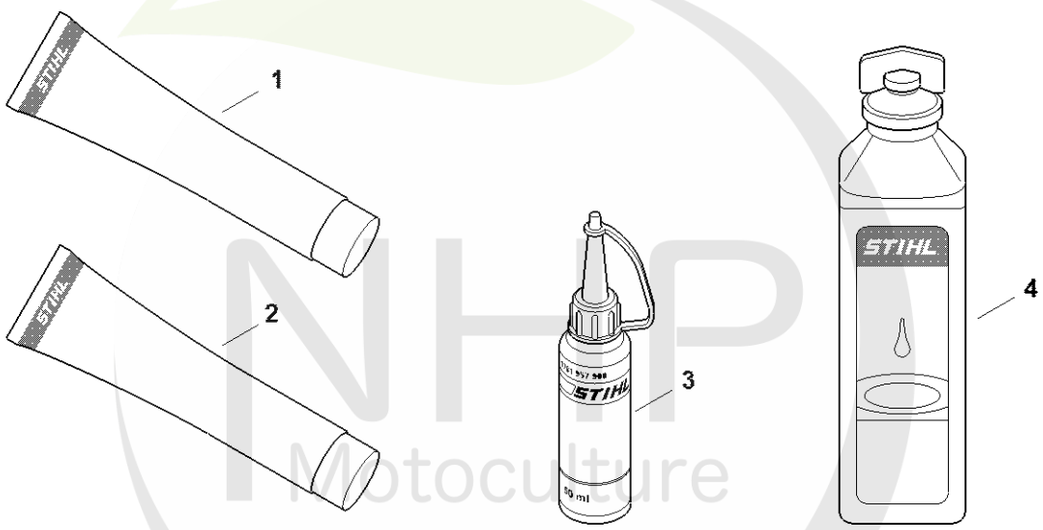

0000-GET-0169-A0

NHP Motoculture
Cultivez votre univers



CLIQUEZ SUR LES RÉFÉRENCES SOULIGNÉES

1 produit : accès direct à sa fiche NHP.
Plusieurs produits : recherche sur le site NHP.

13/13 références reliées au catalogue.

Consommables et matières auxiliaires

#	Numéro de pièce	Description	Quantité	Contient un ou plusieurs articles	Remarques
1	0781 120 1021	Graisse universelle (tube de 40 g)	1		
1	0781 120 1021	Graisse universelle (tube de 40 g)	1		
1	0781 120 1109	Graisse universelle (tube de 80 g)	1		
1	0781 120 1109	Graisse universelle (tube de 80 g)	1		
1	0781 120 1110	Graisse multifonctionnelle 225 g	1		
1	0781 120 1110	Graisse multifonctionnelle 225 g	1		
2	0783 830 2000	Pâte d'étanchéité Dirko HT rouge	1		
2	0783 830 2000	Pâte d'étanchéité Dirko HT rouge	1		
3	0781 957 9000	Produit antifriction OH 723	1		
3	0781 957 9000	Produit antifriction OH 723	1		
4	0781 319 8401	HP 100ml	1		
4	0781 319 8052	HP Super 100ml	1		
4	0781 319 8060	HP Ultra 100ml	1		

NHP Motoculture
Cultivez votre univers