ÉCLATÉ INTERACTIF NHP MOTOCULTURE
Identifiez le repère, puis cliquez sur la référence soulignée.
Les références non soulignées ne sont pas retrouvées dans l'export.

HSA 140.0 T

Liste des pièces
18.03.2025
France, français

Table des matières

Carter de poignée, Carter moteur, Module électronique 2
Réducteur, Moteur électrique 5
Barre de coupe 600 mm T 7
Barre de coupe 750 mm T 9
Déflecteur 11
Déflecteur 13
Numéro de machine 15

Cultivez votre univers



IDENTIFIEZ LE REPÈRE

Puis retrouvez la référence correspondante dans la nomenclature associée.

Ouvrir la nomenclature - page 3

Carter de poignée, Carter moteur, Module électronique

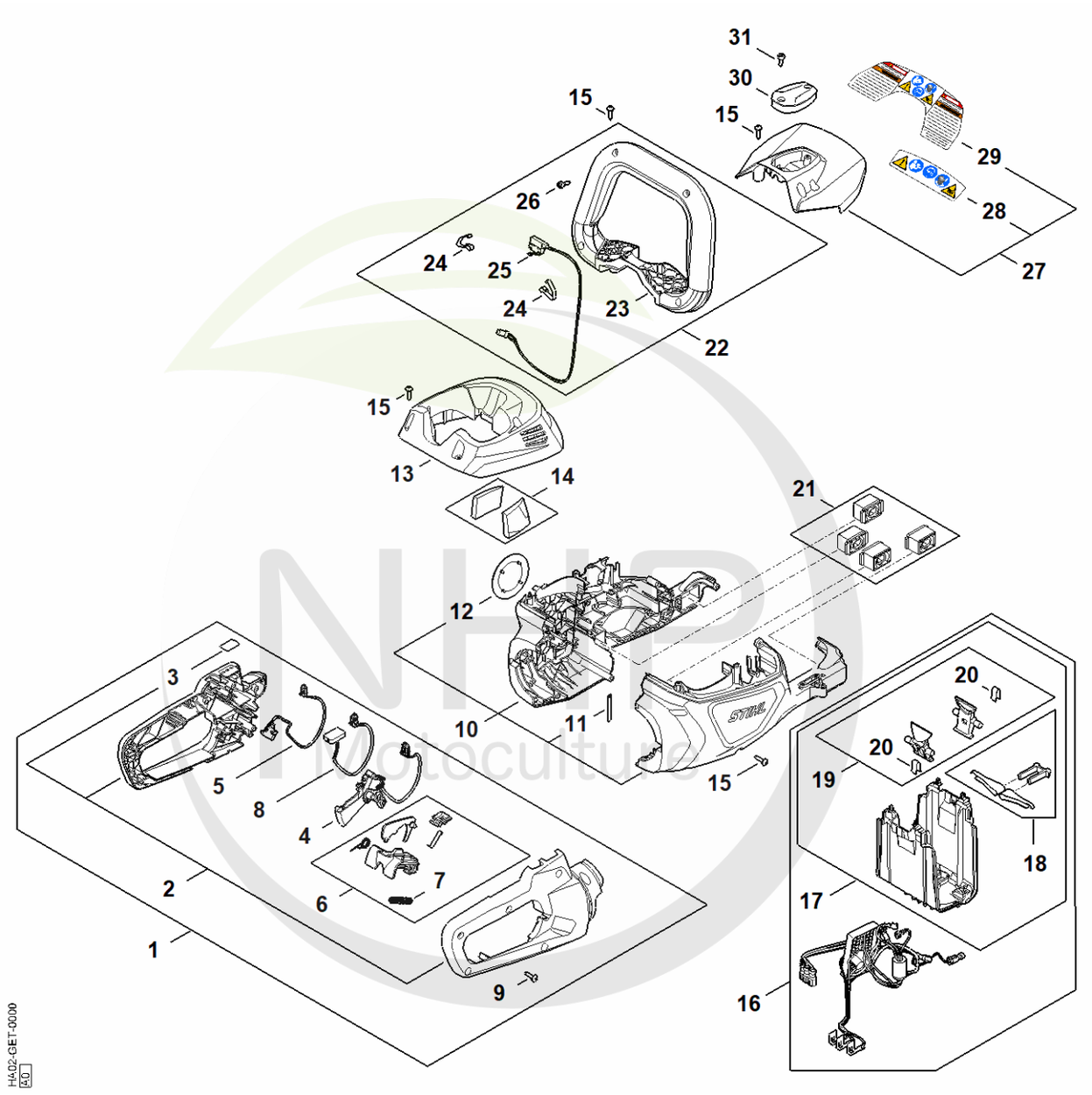

Cultivez votre univers



CLIQUEZ SUR LES RÉFÉRENCES SOULIGNÉES

1 produit : accès direct à sa fiche NHP.
Plusieurs produits : recherche sur le site NHP.

7/26 références reliées au catalogue.

Carter de poignée, Carter moteur, Module électronique

#	Numéro de pièce	Description	Quantité	Contient un ou plusieurs articles	Remarques
1	HA02 790 1300	Poignée de commande	1	2 - 9	
2	HA02 790 0601	Monture de poignée	1	3	
3	BA06 432 8300	Étiquette de tableau de bord	1		
4	HA02 430 2100	Levier de commande	1		
5	HA02 440 3001	Faisceau de câbles	1		
6	HA02 007 3800	Jeu d'éléments de commande	1	7	
7	0000 997 0724	Ressort de pression	1		
8	HA02 430 1401	Module électronique	1		
9	9074 477 3025	Vis cylindrique IS-P4x16	7		
10	HA02 600 0801	Carter moteur HSA 140	1	11, 12	
11	HA02 791 3101	Ressort	1		
12	HA02 967 1501	Plaque matricule HSA 140 T	1		
13	HA02 602 0400	Recouvrement	1		
14	HA02 084 2600	Filtre	2		
15	9074 477 3025	Vis cylindrique IS-P4x16	9		
16	HA02 430 1402	Module électronique	1	17 - 20	
17	HA02 400 9400	Logement pour batterie	1	18 - 20	
18	HA02 007 1001	Jeu de pièces ressort	1		
19	HA02 430 9800	Levier d'arrêt	1	20	
20	0000 997 2201	Ressort	2		
21	HA02 007 4900	Jeu de butoirs	1		
22	HA02 790 1200	Poignée en forme d'étrier	1	23 - 26	
23	4869 798 1600	Levier de commande	1		
24	4242 442 1600	Ressort de connexion	2		
25	HA02 430 0501	Commutateur	1		
26	9074 478 3005	Vis cylindrique IS-P4x14	4		

NHP Motoculture
Cultivez votre univers



CLIQUEZ SUR LES RÉFÉRENCES SOULIGNÉES

1 produit : accès direct à sa fiche NHP.
Plusieurs produits : recherche sur le site NHP.

2/4 références reliées au catalogue.

Carter de poignée, Carter moteur, Module électronique

#	Numéro de pièce	Description	Quantité	Contient un ou plusieurs articles	Remarques
27	HA02 790 9100	Protège-main EU	1	28	
28	HA02 967 7200	Pictogramme d'avertissement HSA 140	1		
30	FA01 820 8000	Couvercle	1	31	
31	9074 477 2980	Vis cylindrique IS-P4x12	2		

NHP Motoculture
Cultivez votre univers



IDENTIFIEZ LE REPÈRE

Puis retrouvez la référence correspondante dans la nomenclature associée.

Ouvrir la nomenclature - page 6

Réducteur, Moteur électrique

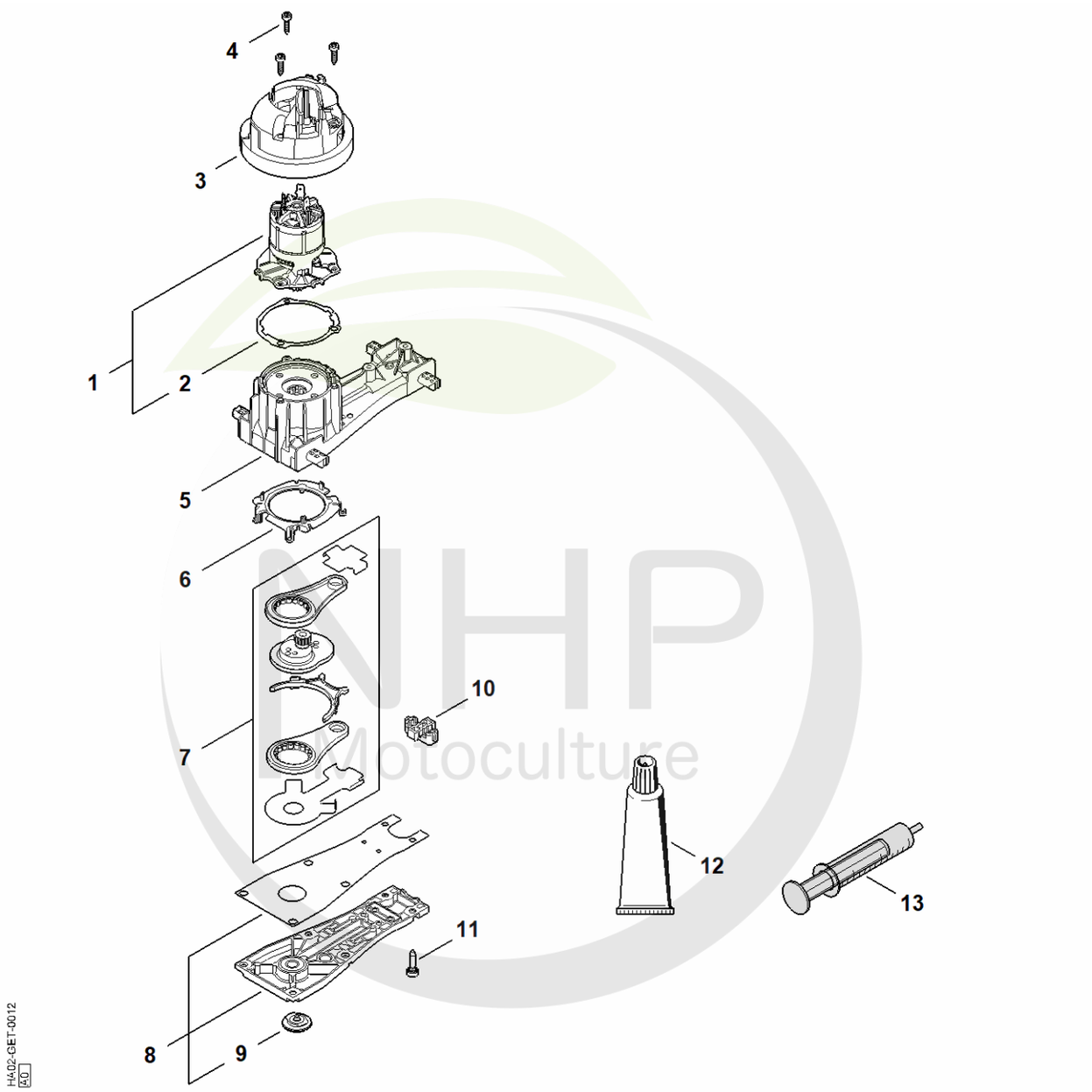

NHP Motoculture
Cultivez votre univers



CLIQUEZ SUR LES RÉFÉRENCES SOULIGNÉES

1 produit : accès direct à sa fiche NHP.
Plusieurs produits : recherche sur le site NHP.

4/13 références reliées au catalogue.

Réducteur, Moteur électrique

#	Numéro de pièce	Description	Quantité	Contient un ou plusieurs articles	Remarques
1	HA02 600 0205	Moteur électrique	1	2	
2	HA02 649 0302	Joint	1		
3	HA02 080 0901	Capot de canalisation d'air	1		
4	9075 478 3016	Vis cylindrique IS-D4x16	3		
5	HA02 640 0710	Réducteur à train planétaire	1		
6	HA02 641 0901	Couvercle	1		
7	HA02 760 7101	Jeu de bielle	1		
8	HA02 640 5803	Couvercle de réducteur T	1	9, 10	
9	HA02 630 0800	Bouchon	1	10	
10	4237 649 0301	Joint	1		
11	9075 478 4136	Vis cylindrique IS-D5x20	6		
12	0781 120 1109	Graisse universelle (tube de 80 g)	1		
13	0000 890 2500	Pompe à graisse	1		

NHP Motoculture
Cultivez votre univers



IDENTIFIEZ LE REPÈRE

Puis retrouvez la référence correspondante dans la nomenclature associée.

Ouvrir la nomenclature - page 8

Barre de coupe 600 mm T

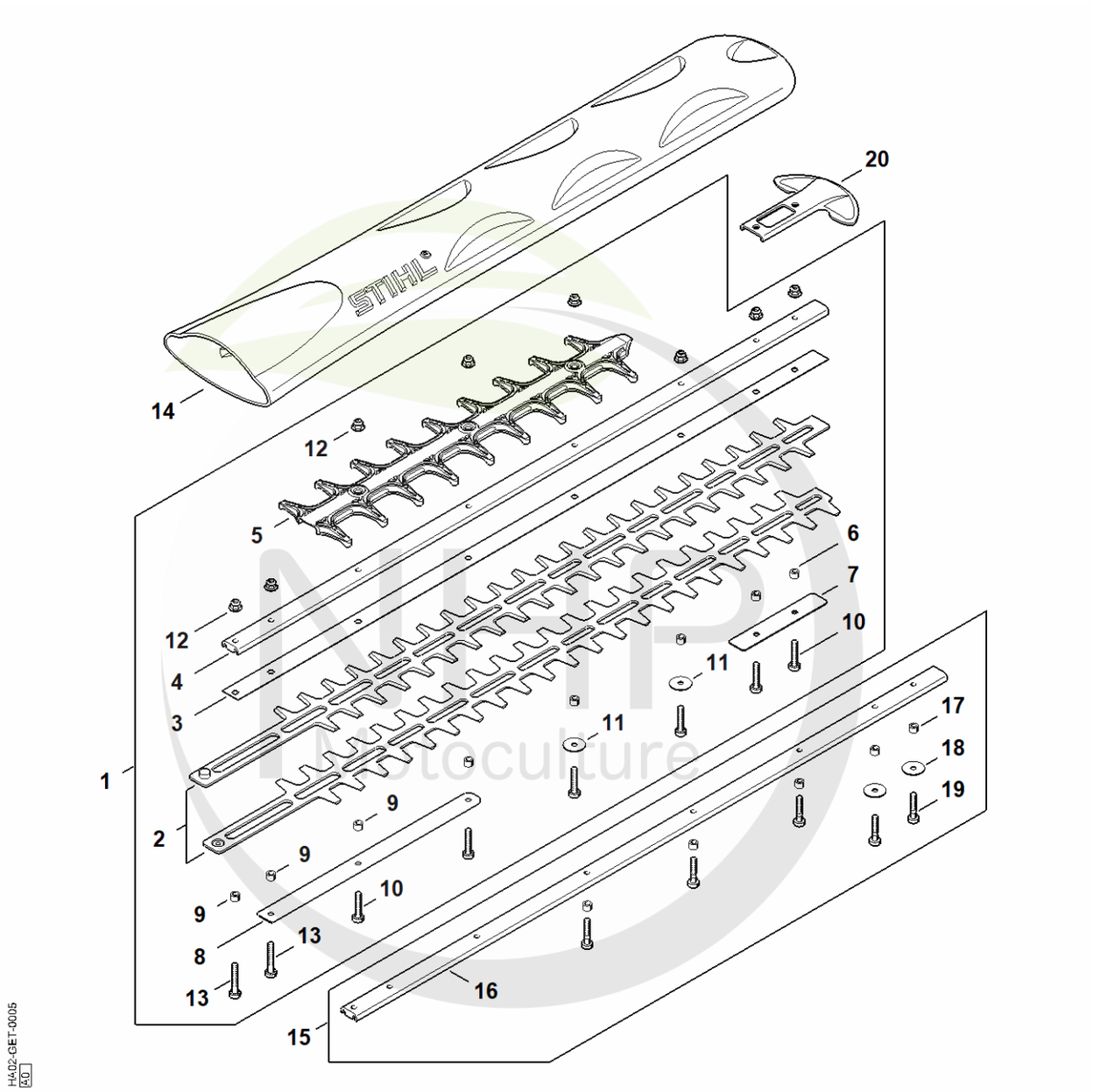

Cultivez votre univers



CLIQUEZ SUR LES RÉFÉRENCES SOULIGNÉES

1 produit : accès direct à sa fiche NHP.
Plusieurs produits : recherche sur le site NHP.

18/20 références reliées au catalogue.

Barre de coupe 600 mm T

#	Numéro de pièce	Description	Quantité	Contient un ou plusieurs articles	Remarques
1	HA02 710 5901	Barre de coupe compl. 600mm/24" TD	1	2 - 13	
2	4237 710 6051	Couteau 600 mm / 24" T	1		2 pièces
3	4237 713 2200	Glissière de couteau 600 mm / 24" T	1		
4	4237 641 4601	Glissière de guidage 600 mm / 24" T	1		
5	4869 740 9500	Protection anticoupure T	1		
6	4237 641 4903	Douille 4,92 mm	5		
7	4237 717 3100	Tôle de protection	1		
8	HA02 711 4800	Renfort	1		
9	4237 711 2500	Douille 4,87 mm	3		
10	9022 371 1050	Vis cylindrique IS-M5x25	6		
11	4237 958 0500	Rondelle	2		
12	9216 263 0710	Écrou à six pans M5	8		
13	9022 341 1070	Vis cylindrique IS-M5x30	2		
14	4237 790 9208	Protège-couteaux 600 mm / 24"	1		
15	4237 007 1001	Jeu de pièces, réduction du jeu des cout	1	16 - 19	
16	4237 740 6501	Glissière de guidage 600 mm / 24" T	1		
17	4237 641 4900	Douille 8 x 3,8 mm	5		
18	4237 958 0500	Rondelle	2		
19	4237 716 0400	Vis cylindrique IS-M5x25	5		
20	4237 792 9006	Protègeguidage	1		

NHP Motoculture
Cultivez votre univers



IDENTIFIEZ LE REPÈRE

Puis retrouvez la référence correspondante dans la nomenclature associée.

Ouvrir la nomenclature - page 10

Barre de coupe 750 mm T

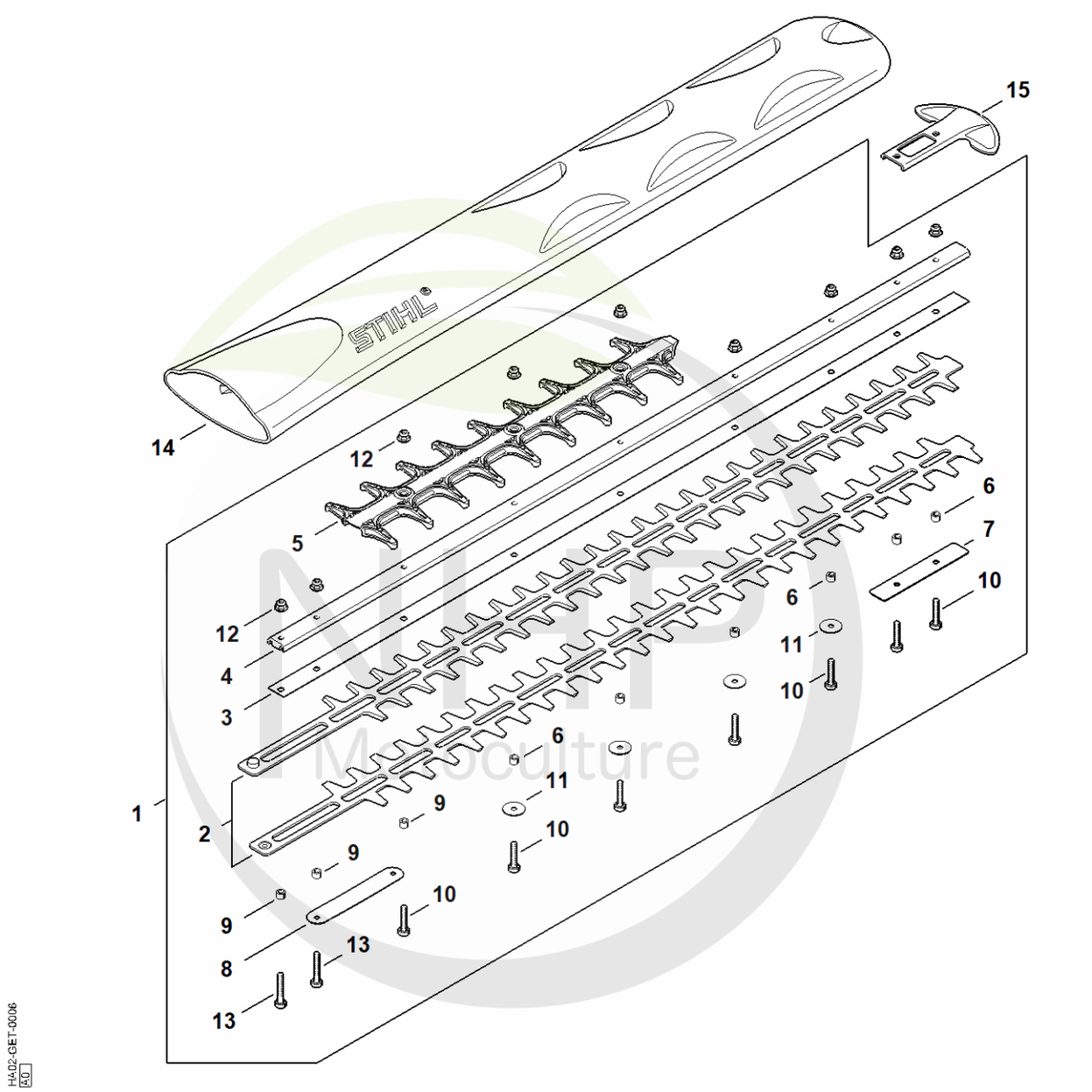

Cultivez votre univers



CLIQUEZ SUR LES RÉFÉRENCES SOULIGNÉES

1 produit : accès direct à sa fiche NHP.
Plusieurs produits : recherche sur le site NHP.

13/15 références reliées au catalogue.

Barre de coupe 750 mm T

#	Numéro de pièce	Description	Quantité	Contient un ou plusieurs articles	Remarques
1	HA02 710 5903	Barre de coupe compl. 750mm/30" TD	1	2 - 13	
2	4237 710 6052	Couteau 750 mm / 30" T	1		2 pièces
3	4237 713 2201	Glissière de couteau 750 mm / 30" T	1		
4	4237 641 4602	Glissière de guidage 750 mm / 30" T	1		
5	4869 740 9500	Protection anticoupure T	1		
6	4237 641 4903	Douille 4,92 mm	6		
7	4237 717 3100	Tôle de protection	1		
8	HA02 711 4801	Renfort	1		
9	4237 711 2500	Douille 4,87 mm	3		
10	9022 371 1050	Vis cylindrique IS-M5x25	7		
11	4237 958 0500	Rondelle	4		
12	9216 263 0710	Écrou à six pans M5	9		
13	9022 341 1070	Vis cylindrique IS-M5x30	2		
14	4237 790 9207	Protège-couteaux 750 mm / 30"	1		
15	4237 792 9006	Protègeguidage	1		

NHP Motoculture
Cultivez votre univers



IDENTIFIEZ LE REPÈRE

Puis retrouvez la référence correspondante dans la nomenclature associée.

Ouvrir la nomenclature - page 12

Déflecteur

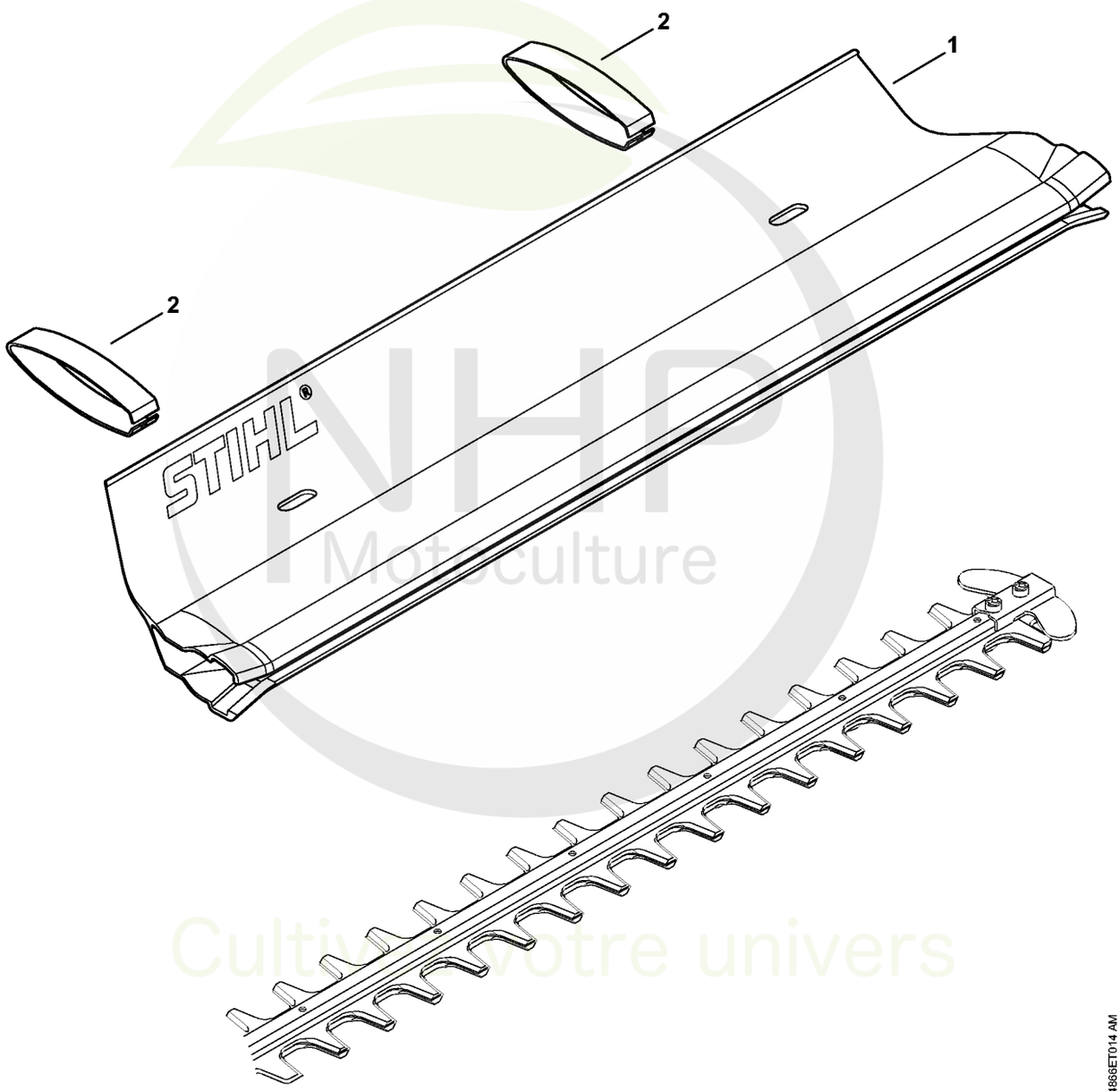

NHP Motoculture
Cultivez votre univers



CLIQUEZ SUR LES RÉFÉRENCES SOULIGNÉES

1 produit : accès direct à sa fiche NHP.
Plusieurs produits : recherche sur le site NHP.

0/2 références reliées au catalogue.

Déflecteur

#	Numéro de pièce	Description	Quantité	Contient un ou plusieurs articles	Remarques
1	HA02 740 3300	Déflecteur 600mm/24"	1	2	
2	HA02 748 0400	Agrafe	2		

NHP Motoculture
Cultivez votre univers



IDENTIFIEZ LE REPÈRE

Puis retrouvez la référence correspondante dans la nomenclature associée.

Ouvrir la nomenclature - page 14

Déflecteur

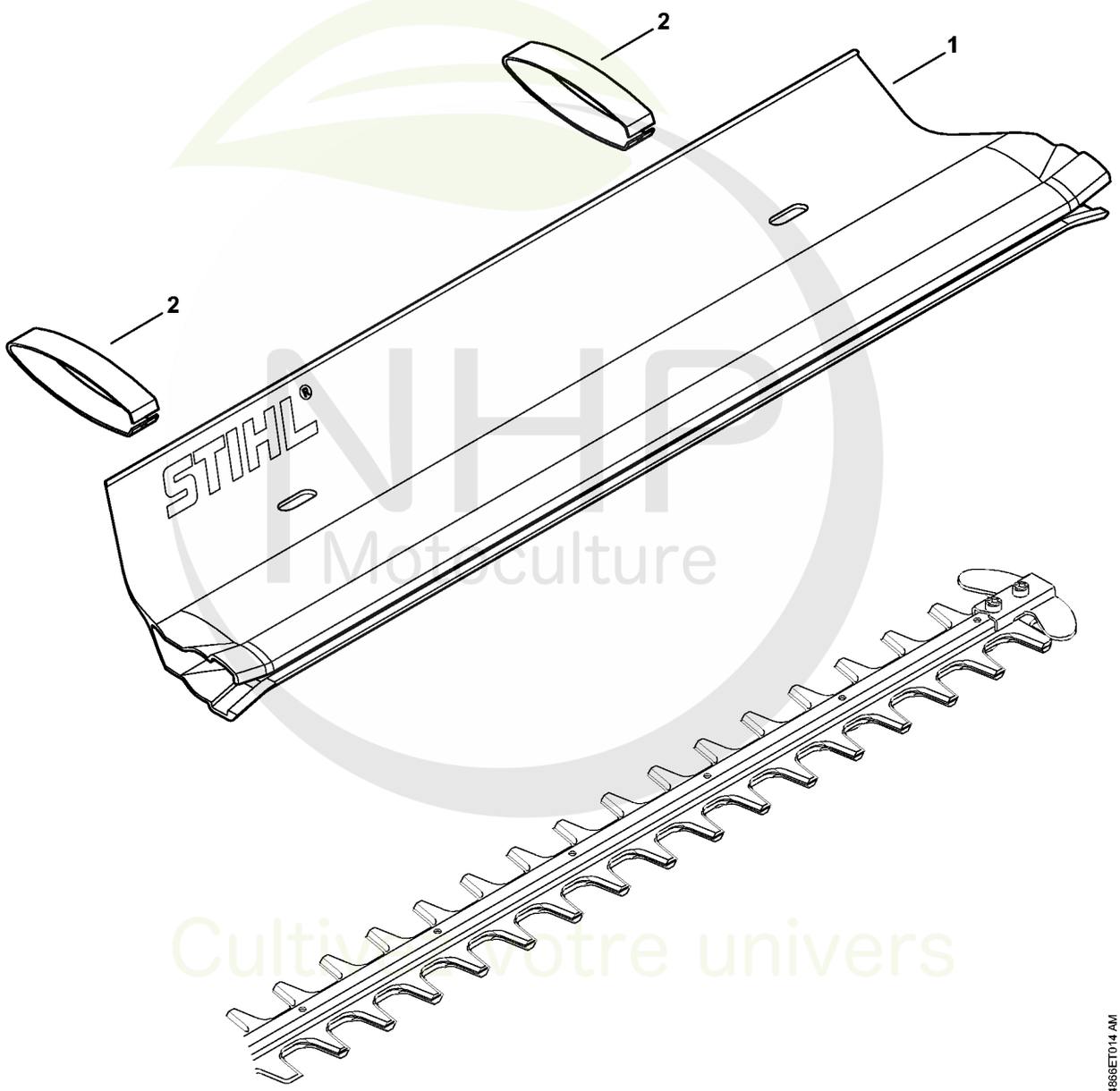

NHP Motoculture
Cultivez votre univers



CLIQUEZ SUR LES RÉFÉRENCES SOULIGNÉES

1 produit : accès direct à sa fiche NHP.
Plusieurs produits : recherche sur le site NHP.

0/2 références reliées au catalogue.

Déflecteur

#	Numéro de pièce	Description	Quantité	Contient un ou plusieurs articles	Remarques
1	HA02 740 3302	Déflecteur 750mm/30"	1	2	
2	HA02 748 0400	Agrafe	3		

NHP Motoculture
Cultivez votre univers



IDENTIFIEZ LE REPÈRE

Puis retrouvez la référence correspondante dans la nomenclature associée.

Ouvrir la nomenclature - page 16

Numéro de machine

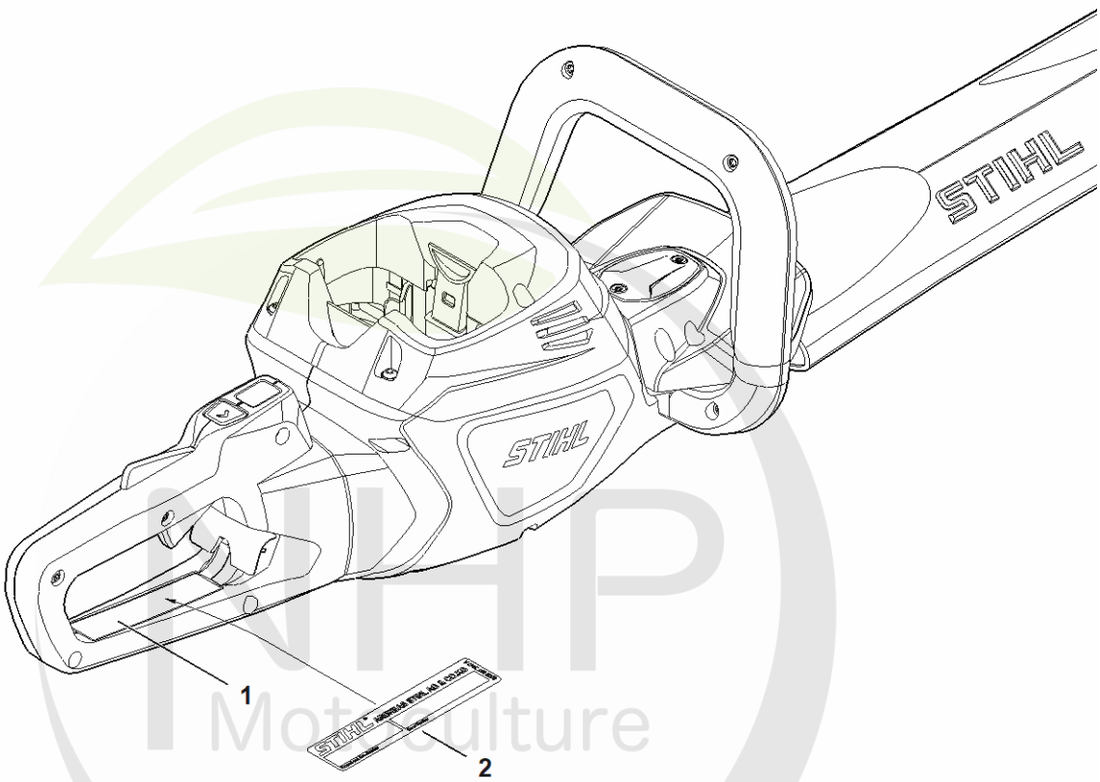

HA02-GET-0003
(40)

NHP Motoculture
Cultivez votre univers



CLIQUEZ SUR LES RÉFÉRENCES SOULIGNÉES

1 produit : accès direct à sa fiche NHP.
Plusieurs produits : recherche sur le site NHP.

1/1 références reliées au catalogue.

Numéro de machine

#	Numéro de pièce	Description	Quantité	Contient un ou plusieurs articles	Remarques
1		Emplacement du numéro de machine	1		
2	0000 967 3447	Plaque indicatrice Numéro de machine	1		

NHP Motoculture
Cultivez votre univers