ÉCLATÉ INTERACTIF NHP MOTOCULTURE
Identifiez le repère, puis cliquez sur la référence soulignée.
Les références non soulignées ne sont pas retrouvées dans l'export.

HSA 150.0 T

Liste des pièces
18.03.2025
France, français

Table des matières

Carter de poignée, Carter moteur, Module électronique 2
Réducteur, Moteur électrique 5
Barre de coupe 750 mm T 7
Barre de coupe 1000 mm T 9
Numéro de machine 11

Cultivez votre univers



IDENTIFIEZ LE REPÈRE

Puis retrouvez la référence correspondante dans la nomenclature associée.

Ouvrir la nomenclature - page 3

Carter de poignée, Carter moteur, Module électronique

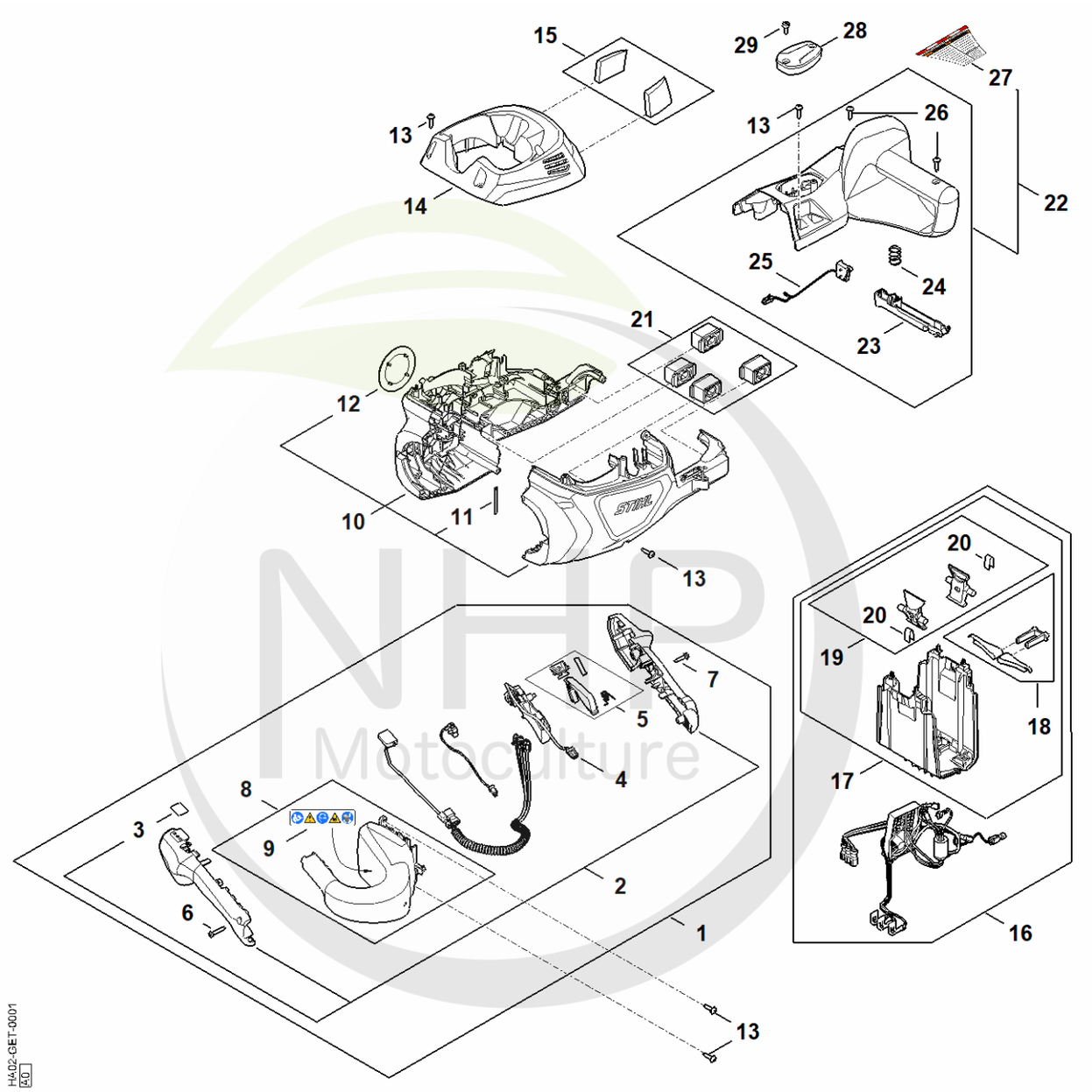

NHP Motoculture
Cultivez votre univers



CLIQUEZ SUR LES RÉFÉRENCES SOULIGNÉES

1 produit : accès direct à sa fiche NHP.
Plusieurs produits : recherche sur le site NHP.

4/26 références reliées au catalogue.

Carter de poignée, Carter moteur, Module électronique

#	Numéro de pièce	Description	Quantité	Contient un ou plusieurs articles	Remarques
1	HA02 790 1311	Poignée de commande	1	2 - 9	
2	HA02 790 0611	Monture de poignée	1	3	
3	BA06 432 8300	Étiquette de tebleau de bord	1		
4	HA02 430 2101	Levier de commande	1		
5	HA02 007 3810	Jeu d'éléments de commande	1		
6	9074 478 3075	Vis cylindrique IS P4x19	2		
7	9074 477 3025	Vis cylindrique IS-P4x16	3		
8	HA02 790 5400	Supports	1	9	
9	HA02 967 7201	Pictogramme d'avertissement HSA 150	1		
10	HA02 600 0811	Carter moteur HSA 150	1	11, 12	
11	HA02 791 3101	Ressort	1		
12	HA02 967 1503	Plaque matricule HSA 150 T	1		
13	9074 477 3025	Vis cylindrique IS-P4x16	9		
14	HA02 602 0400	Recouvrement	1		
15	HA02 084 2600	Filtre	2		
16	HA02 430 1402	Module électronique	1	17 - 20	
17	HA02 400 9400	Logement pour batterie	1	18 - 20	
18	HA02 007 1001	Jeu de pièces ressort	1		
19	HA02 430 9800	Levier d'arrêt	1	20	
20	0000 997 2201	Ressort	2		
21	HA02 007 4900	Jeu de butoirs	1		
22	HA02 790 0310	Poignée	1	23 - 26	
22	HA02 790 0501	Poignée CA HSA 150	1	23 - 27	
23	HA02 798 1600	Levier de commande	1		
24	HA02 435 6800	Ressort de pression	2		
25	HA02 430 0502	Commutateur	1		

NHP Motoculture
Cultivez votre univers



CLIQUEZ SUR LES RÉFÉRENCES SOULIGNÉES

1 produit : accès direct à sa fiche NHP.
Plusieurs produits : recherche sur le site NHP.

3/4 références reliées au catalogue.

Carter de poignée, Carter moteur, Module électronique

#	Numéro de pièce	Description	Quantité	Contient un ou plusieurs articles	Remarques
26	9074 477 3025	Vis cylindrique IS-P4x16	2		
27	HA02 967 7501	Avertissement CA HSA 150	1		
28	FA01 820 8000	Couvercle	1	29	
29	9074 477 2980	Vis cylindrique IS-P4x12	2		

NHP Motoculture
Cultivez votre univers



IDENTIFIEZ LE REPÈRE

Puis retrouvez la référence correspondante dans la nomenclature associée.

Ouvrir la nomenclature - page 6

Réducteur, Moteur électrique

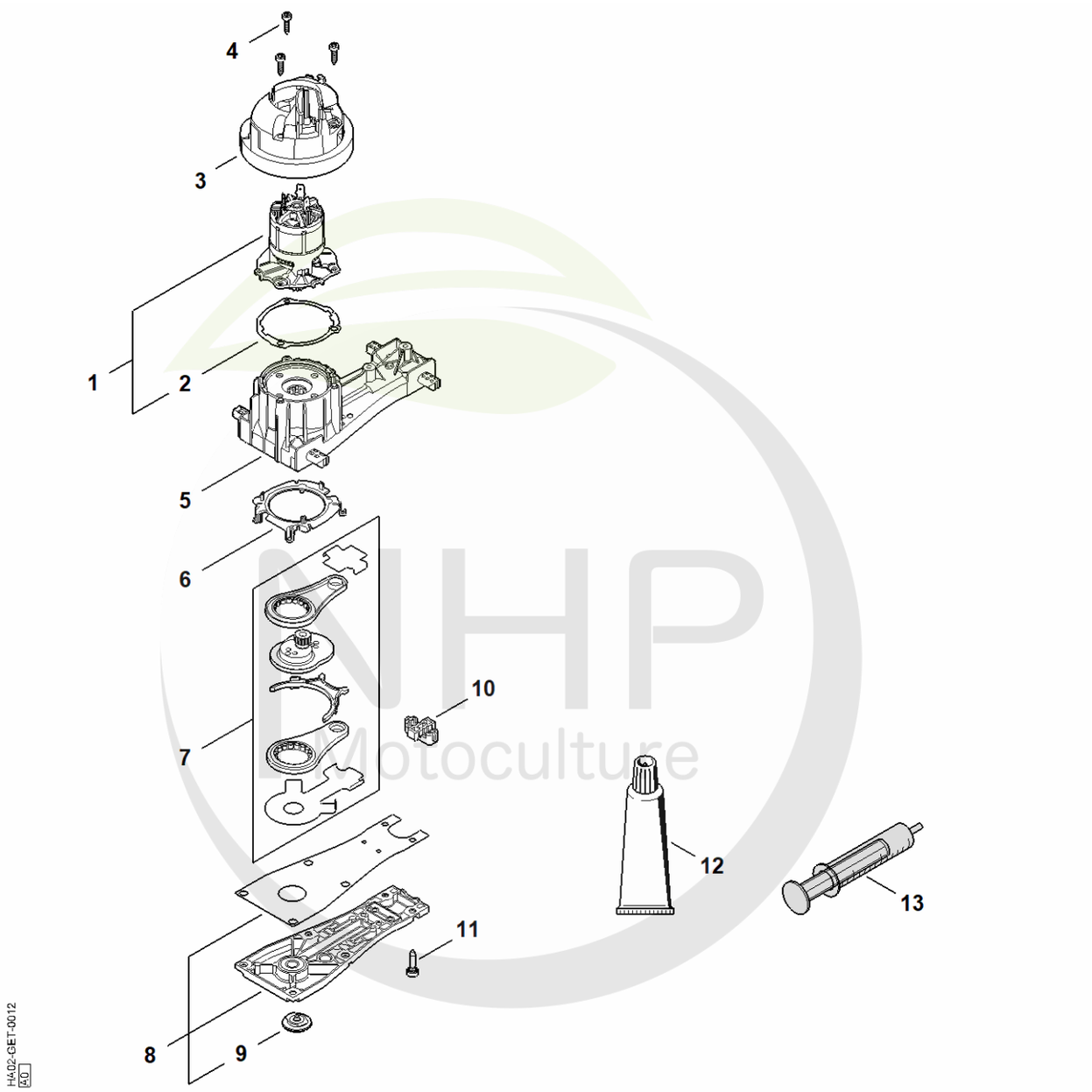

NHP Motoculture
Cultivez votre univers



CLIQUEZ SUR LES RÉFÉRENCES SOULIGNÉES

1 produit : accès direct à sa fiche NHP.
Plusieurs produits : recherche sur le site NHP.

4/13 références reliées au catalogue.

Réducteur, Moteur électrique

#	Numéro de pièce	Description	Quantité	Contient un ou plusieurs articles	Remarques
1	HA02 600 0205	Moteur électrique	1	2	
2	HA02 649 0302	Joint	1		
3	HA02 080 0901	Capot de canalisation d'air	1		
4	9075 478 3016	Vis cylindrique IS-D4x16	3		
5	HA02 640 0710	Réducteur à train planétaire	1		
6	HA02 641 0901	Couvercle	1		
7	HA02 760 7101	Jeu de bielle	1		
8	HA02 640 5803	Couvercle de réducteur T	1	9	
9	HA02 630 0800	Bouchon	1		
10	4237 649 0301	Joint	1		
11	9075 478 4136	Vis cylindrique IS-D5x20	6		
12	0781 120 1109	Graisse universelle (tube de 80 g)	1		
13	0000 890 2500	Pompe à graisse	1		

NHP Motoculture
Cultivez votre univers



IDENTIFIEZ LE REPÈRE

Puis retrouvez la référence correspondante dans la nomenclature associée.

Ouvrir la nomenclature - page 8

Barre de coupe 750 mm T

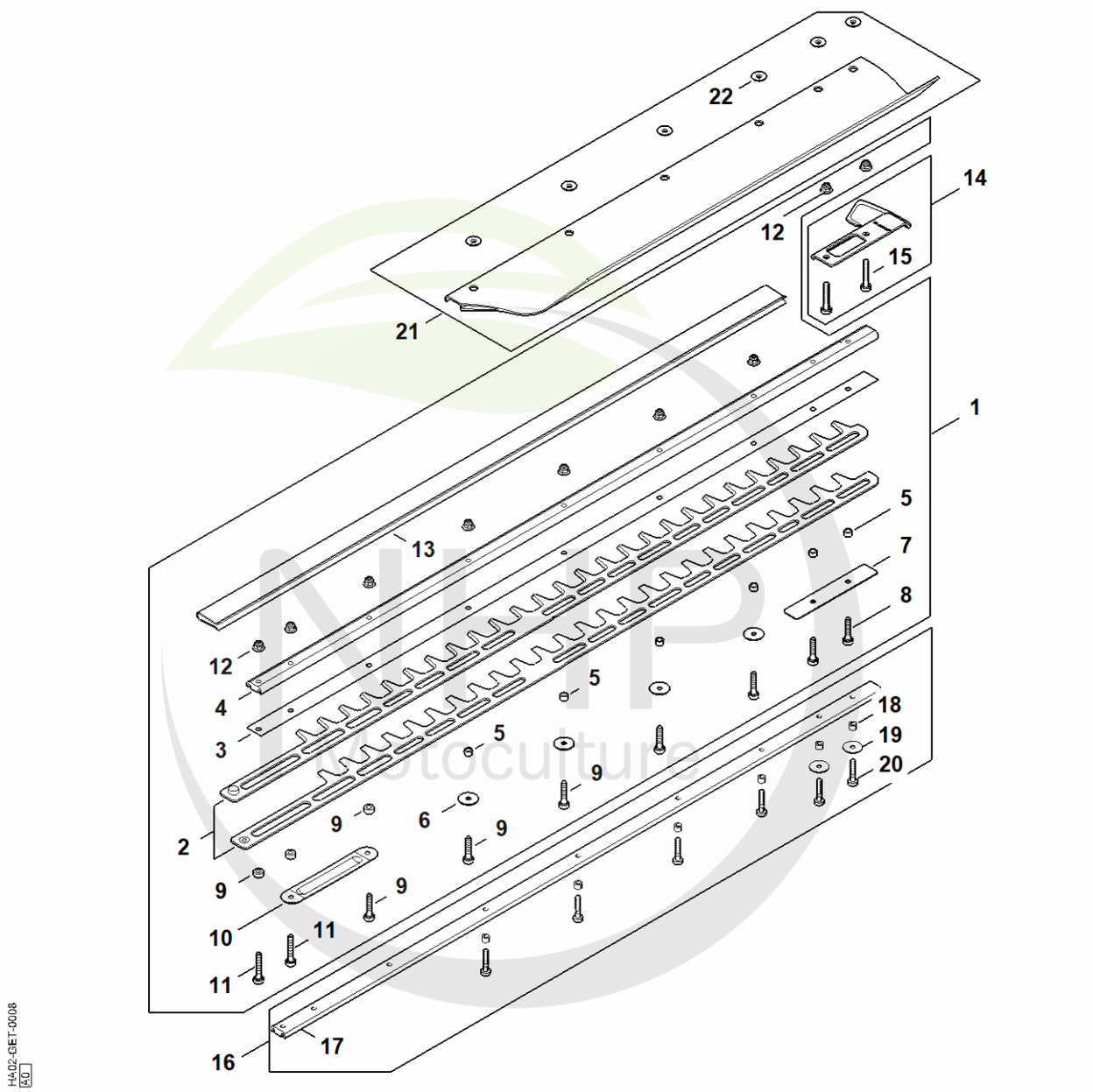

Cultivez votre univers



CLIQUEZ SUR LES RÉFÉRENCES SOULIGNÉES

1 produit : accès direct à sa fiche NHP.
Plusieurs produits : recherche sur le site NHP.

22/22 références reliées au catalogue.

Barre de coupe 750 mm T

#	Numéro de pièce	Description	Quantité	Contient un ou plusieurs articles	Remarques
1	4237 710 5905	Barre de coupe compl. 750 mm / 30" T	1	2 - 13	
2	4237 710 6055	Couteau 750 mm / 30" T	1		2 pièces
3	4237 713 2201	Glissière de couteau 750 mm / 30" T	1		
4	4237 641 4602	Glissière de guidage 750 mm / 30" T	1		
5	4237 641 4903	Douille 4,92 mm	6		
6	4237 958 0500	Rondelle	4		
7	4237 717 3100	Tôle de protection	1		
8	9022 371 1050	Vis cylindrique IS-M5x25	7		
9	4237 711 2500	Douille 4,87 mm	3		
10	4237 711 4800	Pièce de renforcement	1		
11	9022 341 1070	Vis cylindrique IS-M5x30	2		
12	9216 263 0710	Écrou à six pans M5	9		
13	4237 790 9202	Protège-couteaux 750 mm / 30" T	1		
14	4237 790 9800	Protège-guidage	1	15	
15	9022 341 1070	Vis cylindrique IS-M5x30	2		
16	4237 007 1002	Jeu de pièces, réduction du jeu des cout	1	17 - 20	
17	4237 740 6502	Glissière de guidage 750 mm / 30" T	1		
18	4237 641 4900	Douille 8 x 3,8 mm	6		
19	4237 958 0500	Rondelle	2		
20	4237 716 0400	Vis cylindrique IS-M5x25	6		
21	4237 740 3300	Déflecteur 750 mm T	1	22	
22	0000 963 1303	Douille	6		

NHP Motoculture
Cultivez votre univers



IDENTIFIEZ LE REPÈRE

Puis retrouvez la référence correspondante dans la nomenclature associée.

Ouvrir la nomenclature - page 10

Barre de coupe 1000 mm T

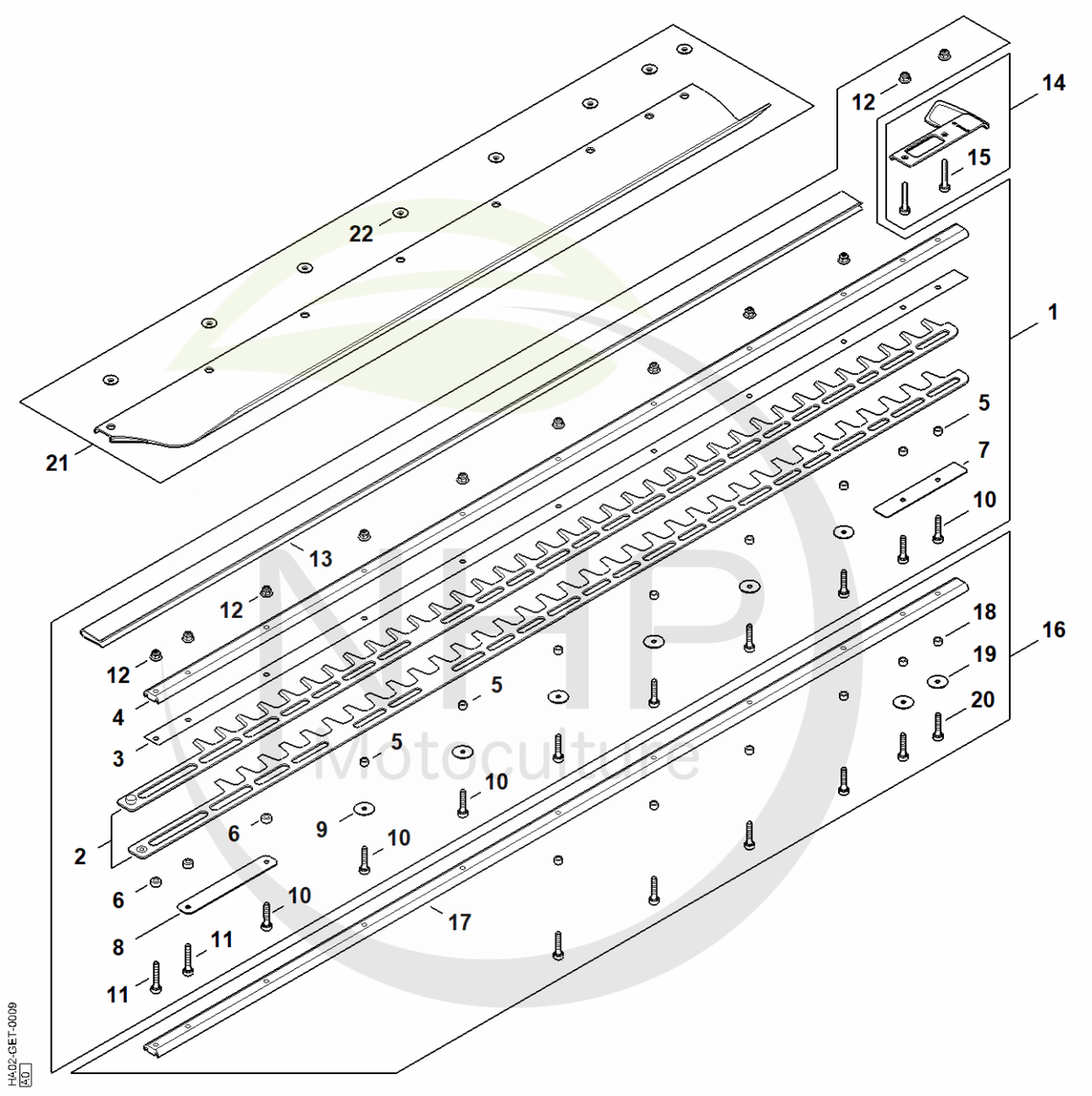

Motoculture
Cultivez votre univers



CLIQUEZ SUR LES RÉFÉRENCES SOULIGNÉES

1 produit : accès direct à sa fiche NHP.
Plusieurs produits : recherche sur le site NHP.

18/22 références reliées au catalogue.

Barre de coupe 1000 mm T

#	Numéro de pièce	Description	Quantité	Contient un ou plusieurs articles	Remarques
1	4237 710 5906	Barre de coupe compl. 1000 mm / 40" T	1	2 - 13	
2	4237 710 6056	Couteau 1000 mm / 40" T	1		2 pièces
3	4237 713 2202	Glissière de couteau 1000 mm / 40" T	1		
4	4237 641 4603	Glissière de guidage 1000 mm / 40" T	1		
5	4237 641 4903	Douille 4,92 mm	8		
6	4237 711 2500	Douille 4,87 mm	3		
7	4237 717 3100	Tôle de protection	1		
8	4237 711 4800	Pièce de renforcement	1		
9	4237 958 0500	Rondelle	6		
10	9022 371 1050	Vis cylindrique IS-M5x25	9		
11	9022 341 1070	Vis cylindrique IS-M5x30	2		
12	9216 263 0710	Écrou à six pans M5	11		
13	4237 790 9203	Protège-couteaux 1000 mm / 40" T	1		
14	4237 790 9800	Protège-guidage	1	15	
15	9022 341 1070	Vis cylindrique IS-M5x30	2		
16	4237 007 1003	Jeu de pièces, réduction du jeu des cout	1	17 - 20	
17	4237 740 6503	Glissière de guidage 1000 mm / 40" T	1		
18	4237 641 4900	Douille 8 x 3,8 mm	6		
19	4237 958 0500	Rondelle	2		
20	4237 716 0400	Vis cylindrique IS-M5x25	6		
21	4237 740 3301	Déflecteur 1000 mm T	1	22	
22	0000 963 1303	Douille	8		

NHP Motoculture
Cultivez votre univers



IDENTIFIEZ LE REPÈRE

Puis retrouvez la référence correspondante dans la nomenclature associée.

Ouvrir la nomenclature - page 12

Numéro de machine

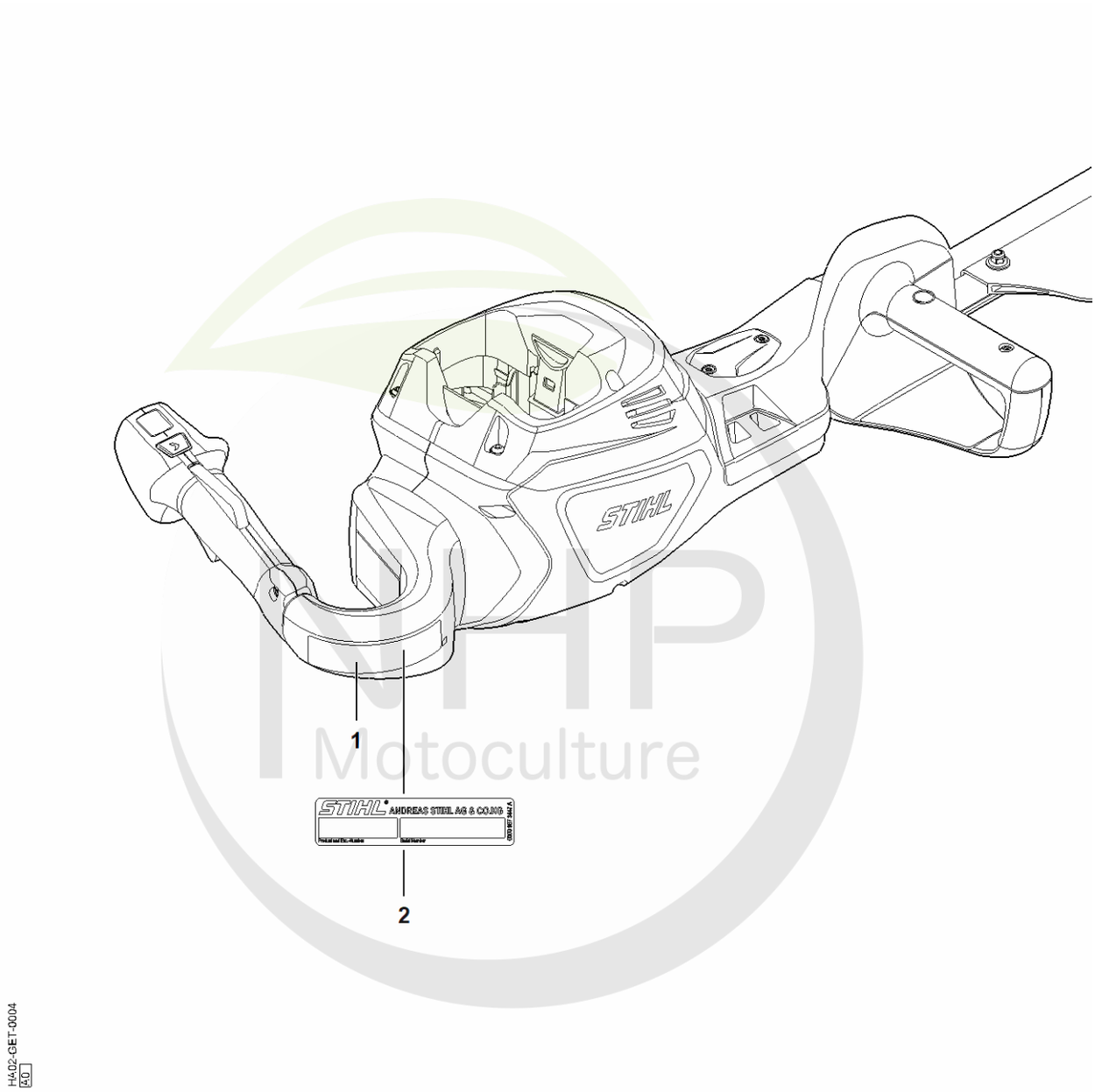

HA02-GET-0004

NHP Motoculture
Cultivez votre univers



CLIQUEZ SUR LES RÉFÉRENCES SOULIGNÉES

1 produit : accès direct à sa fiche NHP.
Plusieurs produits : recherche sur le site NHP.

1/1 références reliées au catalogue.

Numéro de machine

#	Numéro de pièce	Description	Quantité	Contient un ou plusieurs articles	Remarques
1		Emplacement du numéro de machine	1		
2	0000 967 3447	Plaque indicatrice Numéro de machine	1		

NHP Motoculture
Cultivez votre univers