ÉCLATÉ INTERACTIF NHP MOTOCULTURE
Identifiez le repère, puis cliquez sur la référence soulignée.
Les références non soulignées ne sont pas retrouvées dans l'export.

HSA 25

Liste des pièces
18.03.2025
France, français

Table des matières

Groupe moteur, Batterie, Chargeur 2
Accessoires optionnels 5
Numéro de machine 7

Cultivez votre univers



IDENTIFIEZ LE REPÈRE

Puis retrouvez la référence correspondante dans la nomenclature associée.

Ouvrir la nomenclature - page 3

Groupe moteur, Batterie, Chargeur

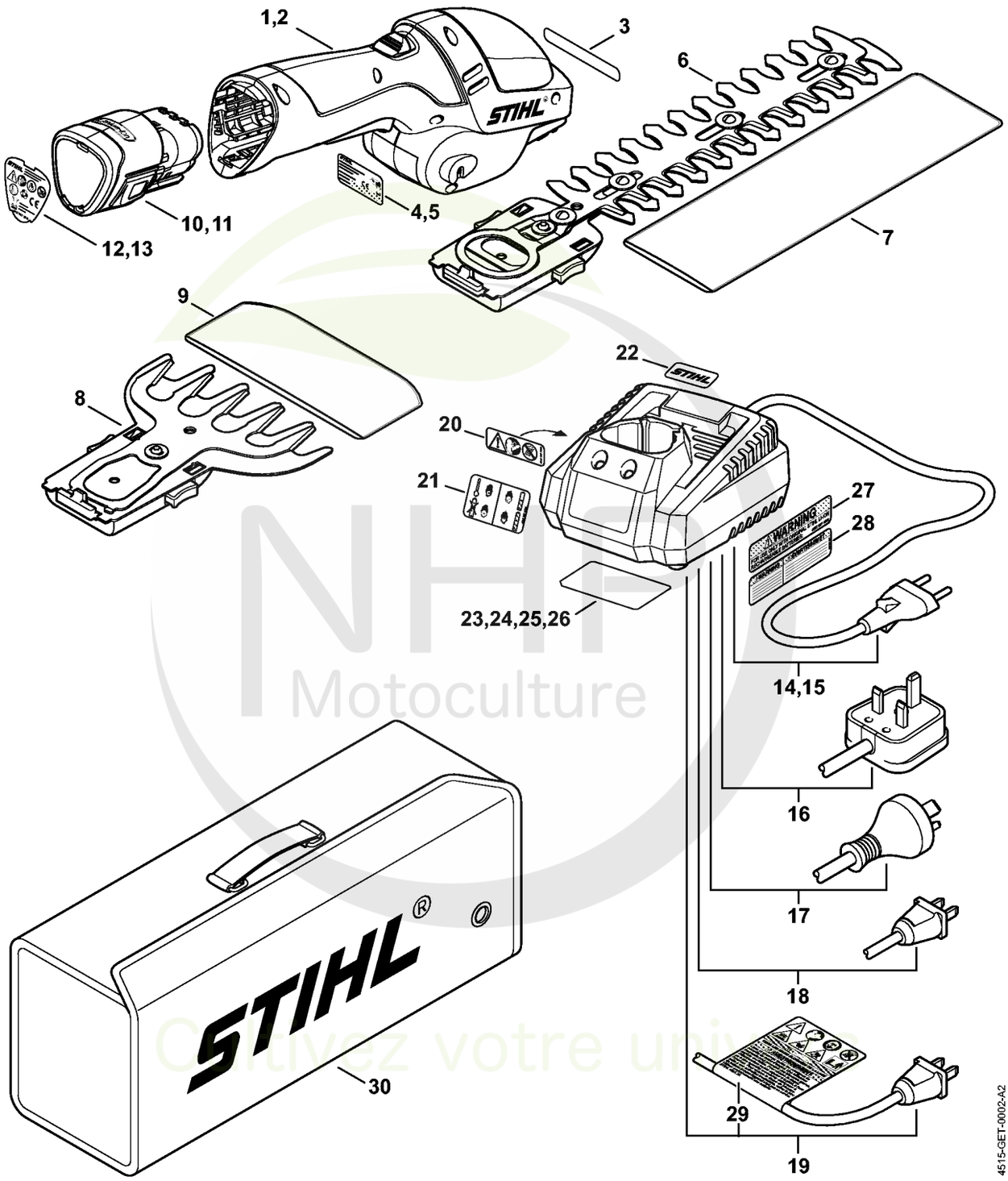

NHF Motoculture
Cultivez votre univ



CLIQUEZ SUR LES RÉFÉRENCES SOULIGNÉES

1 produit : accès direct à sa fiche NHP.
Plusieurs produits : recherche sur le site NHP.

14/26 références reliées au catalogue.

Groupe moteur, Batterie, Chargeur

#	Numéro de pièce	Description	Quantité	Contient un ou plusieurs articles	Remarques
1	4515 011 5000	Groupe moteur	1	3, 4	
2	4515 011 5001	Groupe moteur électrique	1	3, 5	CDN
3	4515 967 7300	Pictogramme d'avertissement Groupe moteur	1		
4	4515 967 1800	Plaque caractéristique HSA 25	1		
5	4515 967 1803	Plaque caractéristique HSA 25	1		CDN
6	4515 820 3000	Lame sculpte-haies	1	7	
7	4515 792 9600	Protège-couteaux	1		
8	4515 820 3500	Lame taille-herbe	1	9	
9	4515 792 9610	Protège-couteaux	1		
10	4515 400 6500	AS	1	12	
11	4515 400 6501	AS	1	13	CDN
12	4515 967 1810	Plaque caractéristique Batterie	1		
13	4515 967 1811	Plaque caractéristique	1		CDN
14	4515 430 2500	Chargeur	1	20 - 22, 24	
15	4515 430 2508	Chargeur	1	20 - 22, 24	BR
16	4515 430 2510	Chargeur	1	20 - 22, 24	GB
17	4515 430 2505	Chargeur	1	20 - 22, 25, 27	AUS, NZ
18	4515 430 2507	Chargeur	1	20 - 22, 26	J
19	4515 430 2502	Chargeur	1	20 - 23, 28, 29	CDN
20	4515 967 7320	Pictogramme d'avertissement Chargeur	1		
21	4515 967 4000	Plaque indicatrice Chargeur	1		
22	4515 967 1500	Plaque matricule Chargeur	1		
23	4515 967 1801	Plaque caractéristique	1		CDN
24	4515 967 1821	Plaque caractéristique	1		
25	4515 967 1822	Plaque caractéristique	1		AUS, NZ
26	4515 967 1823	Plaque caractéristique	1		J

NHP Motoculture
Cultivez votre univers



CLIQUEZ SUR LES RÉFÉRENCES SOULIGNÉES

1 produit : accès direct à sa fiche NHP.
Plusieurs produits : recherche sur le site NHP.

1/4 références reliées au catalogue.

Groupe moteur, Batterie, Chargeur

#	Numéro de pièce	Description	Quantité	Contient un ou plusieurs articles	Remarques
27	4850 967 4016	Plaque indicatrice	1		AUS, NZ
28	4515 967 4001	Plaque indicatrice	1		CDN
29	4515 967 4002	Plaque indicatrice	1		CDN
30	4515 491 0100	Sac	1		

NHP Motoculture
Cultivez votre univers



IDENTIFIEZ LE REPÈRE

Puis retrouvez la référence correspondante dans la nomenclature associée.

Ouvrir la nomenclature - page 6

Accessoires optionnels

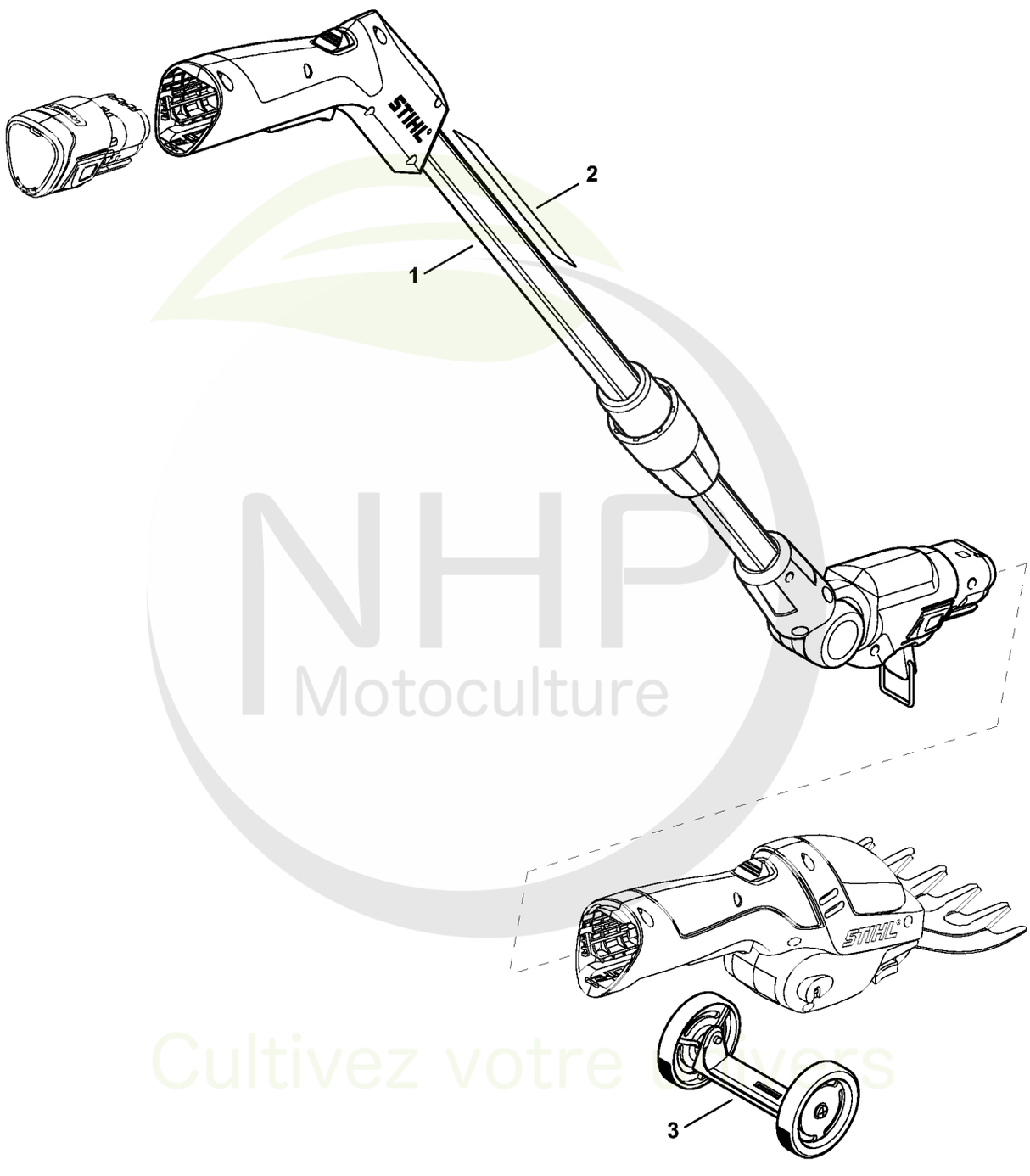

NHP Motoculture
Cultivez votre univers



CLIQUEZ SUR LES RÉFÉRENCES SOULIGNÉES

1 produit : accès direct à sa fiche NHP.
Plusieurs produits : recherche sur le site NHP.

1/3 références reliées au catalogue.

Accessoires optionnels

#	Numéro de pièce	Description	Quantité	Contient un ou plusieurs articles	Remarques
1	4515 710 7100	Tube télescopique	1	2, 3	
2	4515 967 7200	Pictogramme d'avertissement	1		
3	4515 007 1000	Kit de montage de roues	1		

NHP
Motoculture
Cultivez votre univers



IDENTIFIEZ LE REPÈRE

Puis retrouvez la référence correspondante dans la nomenclature associée.

Ouvrir la nomenclature - page 8

Numéro de machine

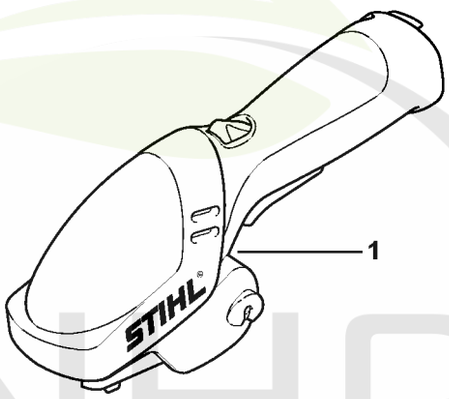

4515-GET-0003-A0

NHP Motoculture
Cultivez votre univers



CLIQUEZ SUR LES RÉFÉRENCES SOULIGNÉES

1 produit : accès direct à sa fiche NHP.
Plusieurs produits : recherche sur le site NHP.

0/0 références reliées au catalogue.

Numéro de machine

#	Numéro de pièce	Description	Quantité	Contient un ou plusieurs articles	Remarques
1		Emplacement du numéro de machine	1		

NHP Motoculture
Cultivez votre univers