ÉCLATÉ INTERACTIF NHP MOTOCULTURE
Identifiez le repère, puis cliquez sur la référence soulignée.
Les références non soulignées ne sont pas retrouvées dans l'export.

HSA 30.0

Liste des pièces
18.03.2025
France, français

Table des matières

Pièces de rechange 2
Numéro de machine 4
Smart Connector 6

Cultivez votre univers



IDENTIFIEZ LE REPÈRE

Puis retrouvez la référence correspondante dans la nomenclature associée.

Ouvrir la nomenclature - page 3

Pièces de rechange

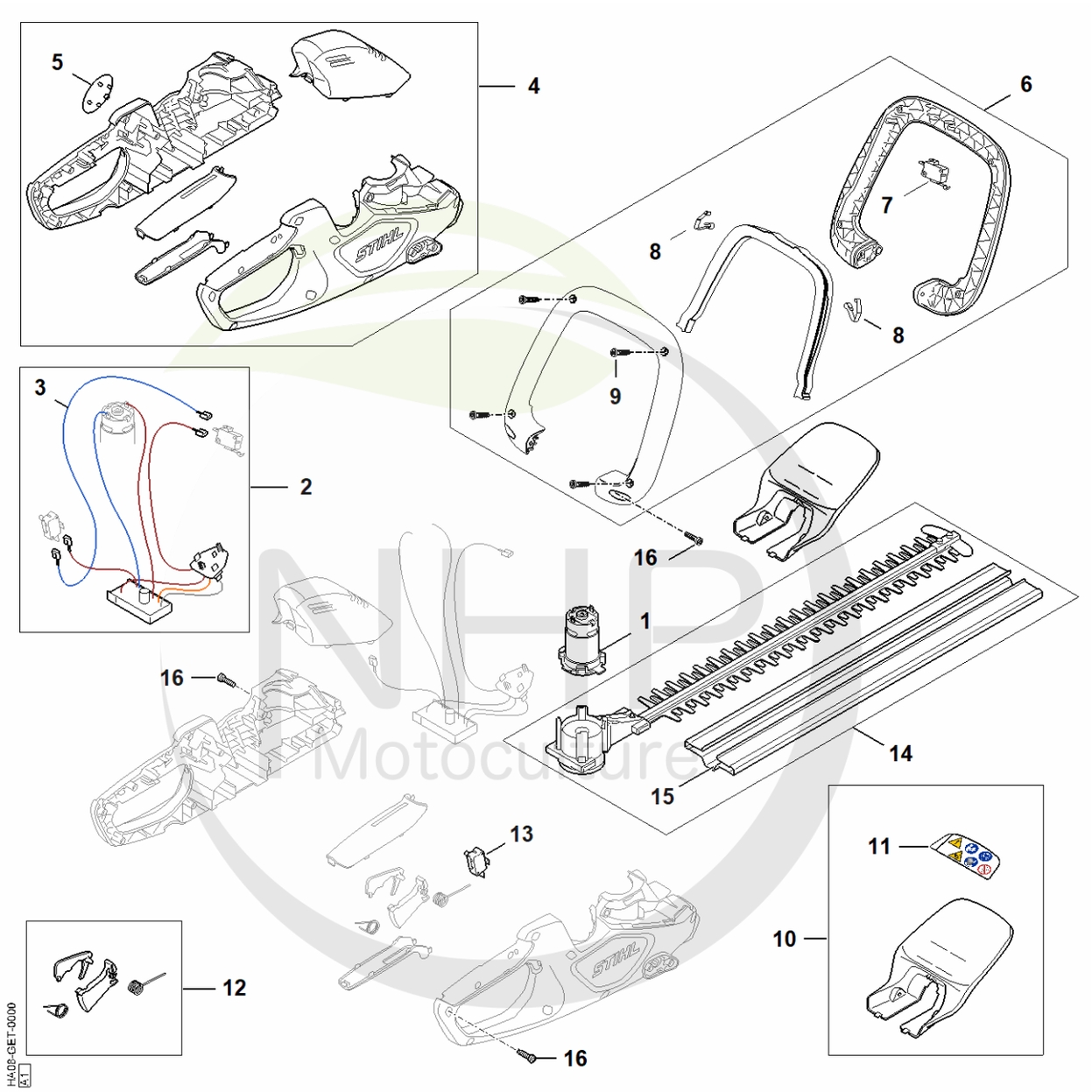

NHP Motoculture
Cultivez votre univers



CLIQUEZ SUR LES RÉFÉRENCES SOULIGNÉES

1 produit : accès direct à sa fiche NHP.
Plusieurs produits : recherche sur le site NHP.

3/16 références reliées au catalogue.

Pièces de rechange

#	Numéro de pièce	Description	Quantité	Contient un ou plusieurs articles	Remarques
1	HA08 600 0200	Moteur électrique	1		
2	HA08 430 1401	Module électronique	1	3	
3	HA08 430 2200	Faisceau de câbles	1		
4	HA08 790 1002	Carter de poignée	1		
5	HA08 967 1501	Plaque matricule HSA 30	1		
6	HA08 790 1200	Poignée en forme d'étrier	1	7 - 9	
7	HA08 430 0503	Commutateur	2		2 pièces
8	4242 442 1600	Ressort de connexion	2		
9	9104 003 8736	Vis taraud P4x16	4		
10	HA08 790 9100	Protège-main	1	11	
11	HA08 967 7200	Pictogramme d'avertissement	1		
12	HA08 007 3800	Jeu d'éléments de commande	1		
13	HA08 430 0503	Commutateur	1		2 pièces
14	HA08 640 7400	Réducteur avec dispositif de coupe	1	15	
15	HA08 792 9600	Protège-couteaux	1		
16	9104 003 8736	Vis taraud P4x16	15		

NHP Motoculture
Cultivez votre univers



IDENTIFIEZ LE REPÈRE

Puis retrouvez la référence correspondante dans la nomenclature associée.

Ouvrir la nomenclature - page 5

Numéro de machine

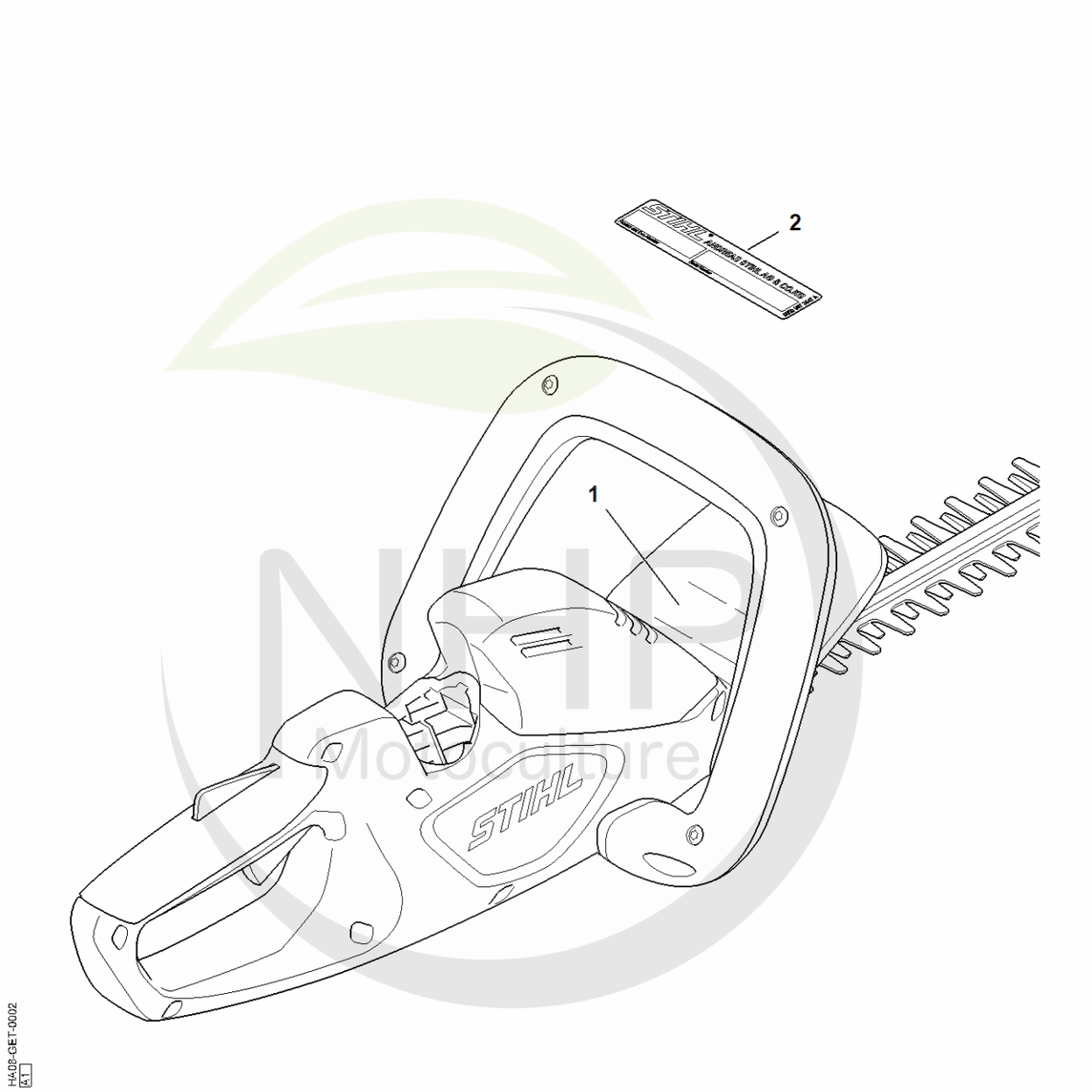

NHP Motoculture
Cultivez votre univers



CLIQUEZ SUR LES RÉFÉRENCES SOULIGNÉES

1 produit : accès direct à sa fiche NHP.
Plusieurs produits : recherche sur le site NHP.

1/1 références reliées au catalogue.

Numéro de machine

#	Numéro de pièce	Description	Quantité	Contient un ou plusieurs articles	Remarques
2	0000 967 3447	Plaque indicatrice Numéro de machine	1		
1		Emplacement du numéro de machine	1		

NHP
Motoculture
Cultivez votre univers



IDENTIFIEZ LE REPÈRE

Puis retrouvez la référence correspondante dans la nomenclature associée.

Ouvrir la nomenclature - page 7

Smart Connector

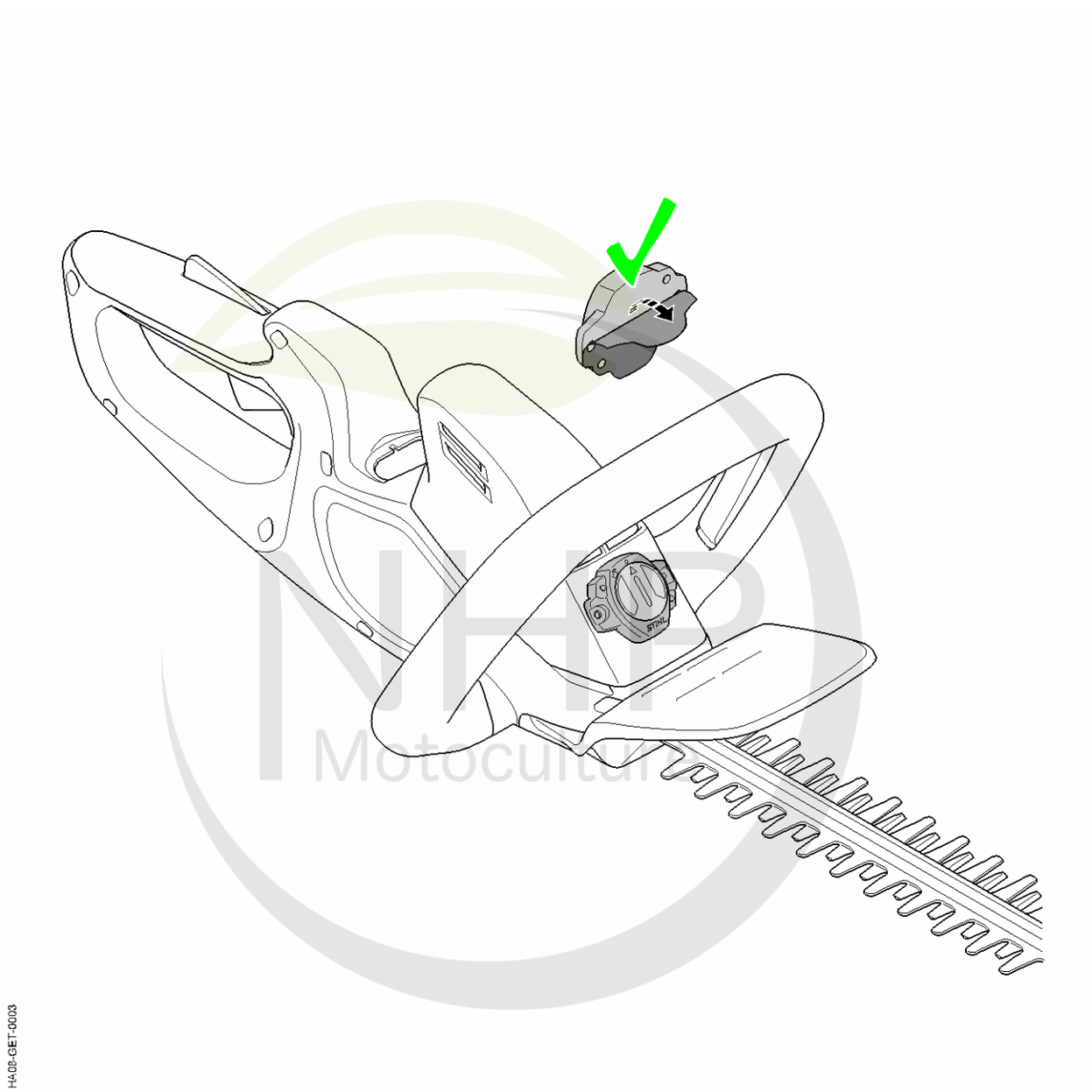

HA08-GET-0003

NHP Motoculture
Cultivez votre univers



CLIQUEZ SUR LES RÉFÉRENCES SOULIGNÉES

1 produit : accès direct à sa fiche NHP.
Plusieurs produits : recherche sur le site NHP.

0/0 références reliées au catalogue.

Smart Connector

#	Numéro de pièce	Description	Quantité	Contient un ou plusieurs articles	Remarques
		Emplacement du Smart Connector	1		

NHP
Motoculture
Cultivez votre univers