ÉCLATÉ INTERACTIF NHP MOTOCULTURE
Identifiez le repère, puis cliquez sur la référence soulignée.
Les références non soulignées ne sont pas retrouvées dans l'export.

HSA 45

Liste des pièces
18.03.2025
France, français

Table des matières

Carter de poignée, Accumulateur, Moteur électrique 2
Carter de poignée, Accumulateur, Moteur électrique 4
Câble de charge 6
Couples de serrage 8
Numéro de machine 10
Smart Connector 12
Consommables et matières auxiliaires 14
Consommables et matières auxiliaires 16

NHP Motoculture
Cultivez votre univers



IDENTIFIEZ LE REPÈRE

Puis retrouvez la référence correspondante dans la nomenclature associée.

Ouvrir la nomenclature - page 3

Carter de poignée, Accumulateur, Moteur électrique

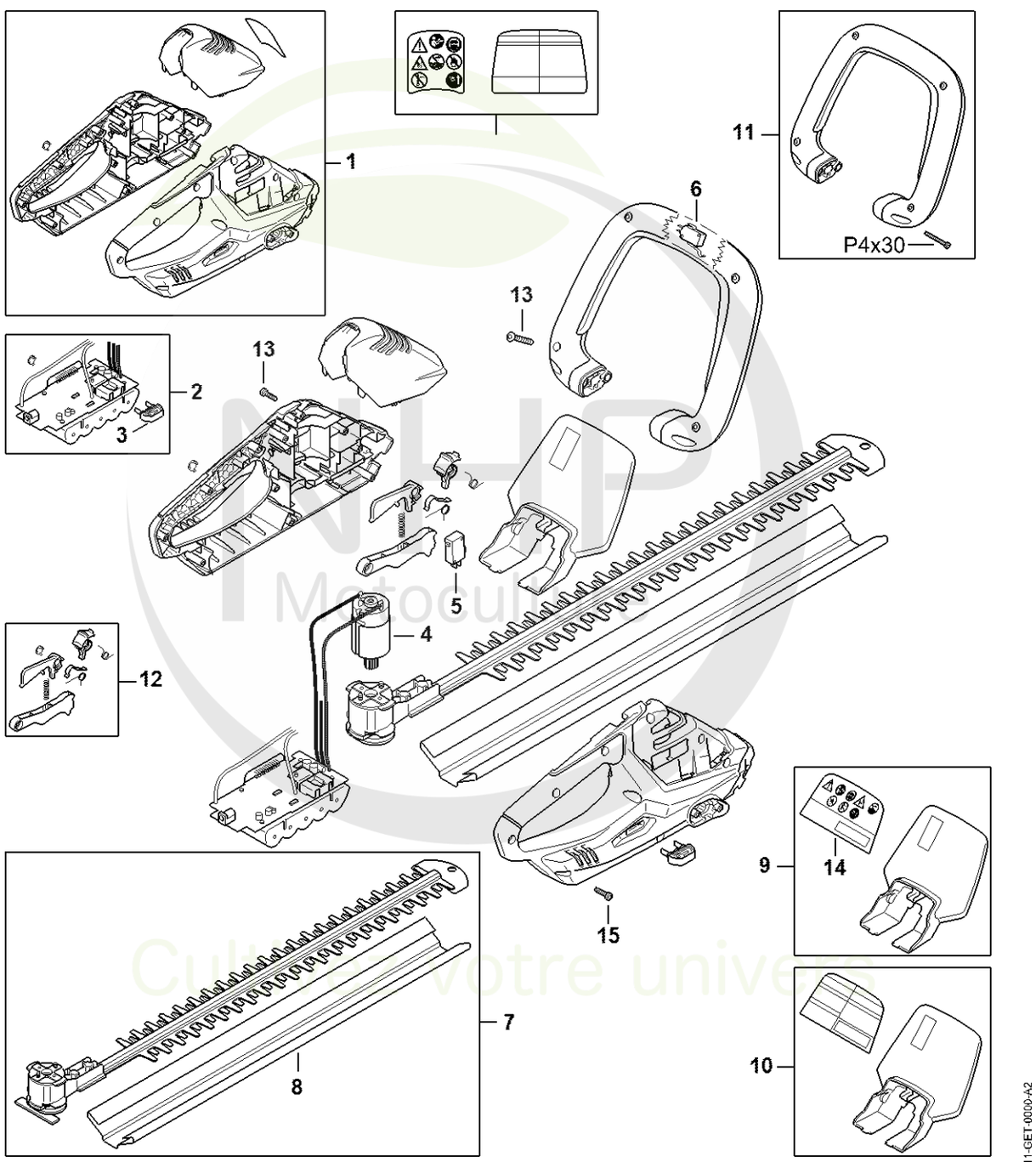

NLHP Motoculture
Cultivons votre univers



CLIQUEZ SUR LES RÉFÉRENCES SOULIGNÉES

1 produit : accès direct à sa fiche NHP.
Plusieurs produits : recherche sur le site NHP.

13/13 références reliées au catalogue.

Carter de poignée, Accumulateur, Moteur électrique

#	Numéro de pièce	Description	Quantité	Contient un ou plusieurs articles	Remarques
1	4511 790 1002	Carter de poignée	1		
2	4511 400 6501	Batterie avec module électronique	1	3	
3	4511 405 7400	Clé d'activation	1		
4	4511 600 0201	Moteur électrique	1		
5	4511 430 0501	Commutateur	1		
6	4511 430 0503	Commutateur	1		
7	4511 640 7400	Réducteur avec dispositif de coupe	1	8	
8	4511 792 9600	Protège-couteaux	1		
9	4511 790 9100	Protège-main	1		
11	4511 790 1200	Poignée en forme d'étrier	1		
12	4511 007 3800	Jeu d'éléments de commande	1		
13	9074 478 3025	Vis cylindrique IS P4x16	16		
14	4511 967 1800	Plaque caractéristique HSA 45 EU	1		

NHP Motoculture
Cultivez votre univers



IDENTIFIEZ LE REPÈRE

Puis retrouvez la référence correspondante dans la nomenclature associée.

Ouvrir la nomenclature - page 5

Carter de poignée, Accumulateur, Moteur électrique

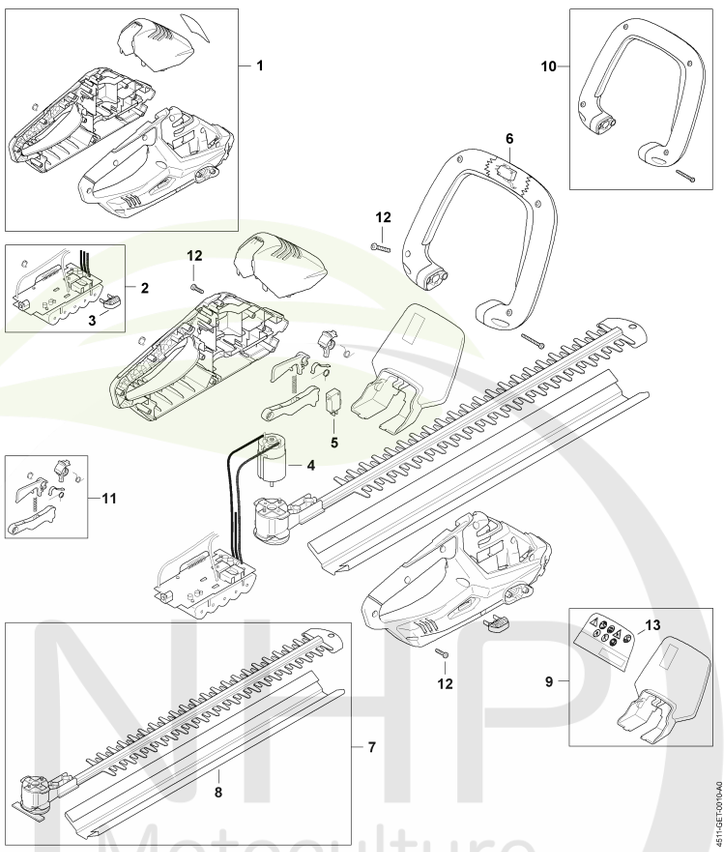

NHP Motoculture
Cultivez votre univers



CLIQUEZ SUR LES RÉFÉRENCES SOULIGNÉES

1 produit : accès direct à sa fiche NHP.
Plusieurs produits : recherche sur le site NHP.

12/13 références reliées au catalogue.

Carter de poignée, Accumulateur, Moteur électrique

#	Numéro de pièce	Description	Quantité	Contient un ou plusieurs articles	Remarques
1	4511 790 1002	Carter de poignée	1		
2	4511 400 6510	Batterie mit Elektronikmodul	1	3	
3	4511 405 7400	Clé d'activation	1		
4	4511 600 0201	Moteur électrique	1		
5	4511 430 0501	Commutateur	1		
6	4511 430 0503	Commutateur	1		
7	4511 640 7400	Réducteur avec dispositif de coupe	1	8	
8	4511 792 9600	Protège-couteaux	1		
9	4511 790 9100	Protège-main	1		
10	4511 790 1200	Poignée en forme d'étrier	1		
11	4511 007 3800	Jeu d'éléments de commande	1		
12	9074 478 3025	Vis cylindrique IS P4x16	16		
13	4511 967 1800	Plaque caractéristique HSA 45 EU	1		

NHP Motoculture
Cultivez votre univers



IDENTIFIEZ LE REPÈRE

Puis retrouvez la référence correspondante dans la nomenclature associée.

Ouvrir la nomenclature - page 7

Câble de charge

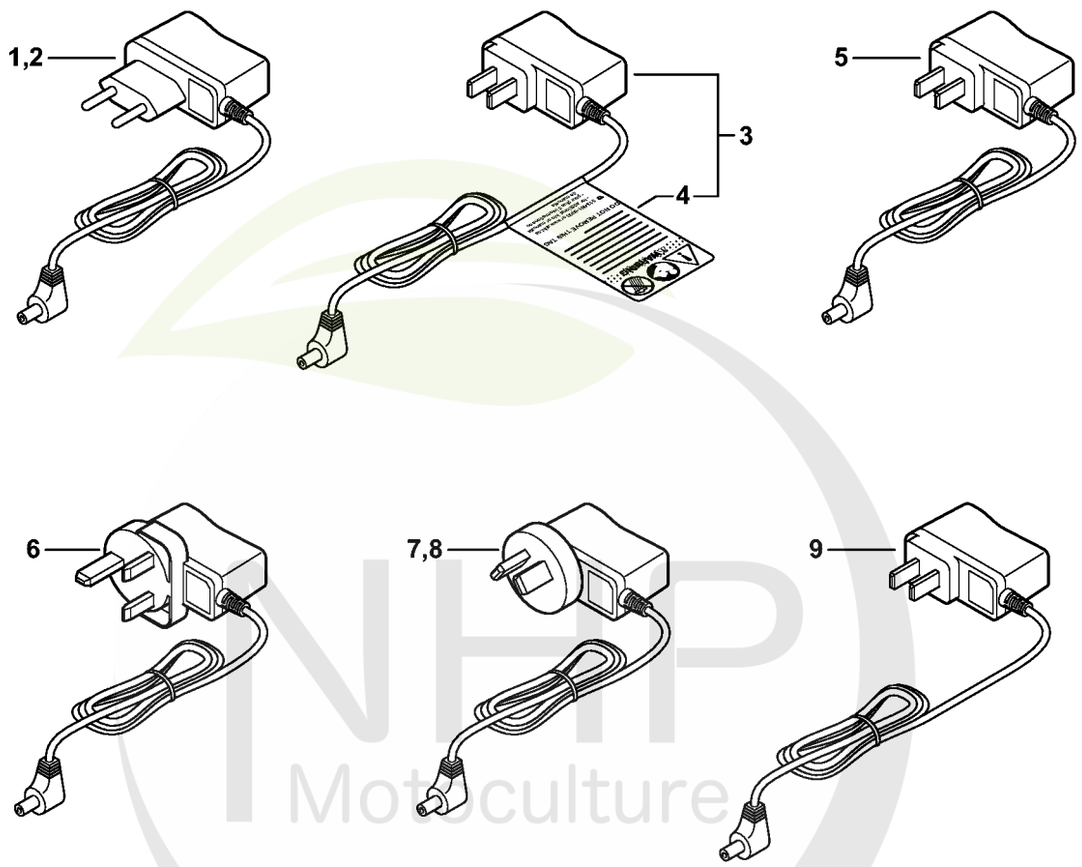

4511-GET-0009-A0

NHP Motoculture
Cultivez votre univers



CLIQUEZ SUR LES RÉFÉRENCES SOULIGNÉES

1 produit : accès direct à sa fiche NHP.
Plusieurs produits : recherche sur le site NHP.

1/3 références reliées au catalogue.

Câble de charge

#	Numéro de pièce	Description	Quantité	Contient un ou plusieurs articles	Remarques
1	4511 400 5600	Câble de charge LK 45 EU	1		
8	4511 400 5609	Câble de charge LK 45 AR	1		
9	4511 400 5610	Câble de charge LK 45 PRC	1		

NHP Motoculture
Cultivez votre univers



IDENTIFIEZ LE REPÈRE

Puis retrouvez la référence correspondante dans la nomenclature associée.

Ouvrir la nomenclature - page 9

Couples de serrage

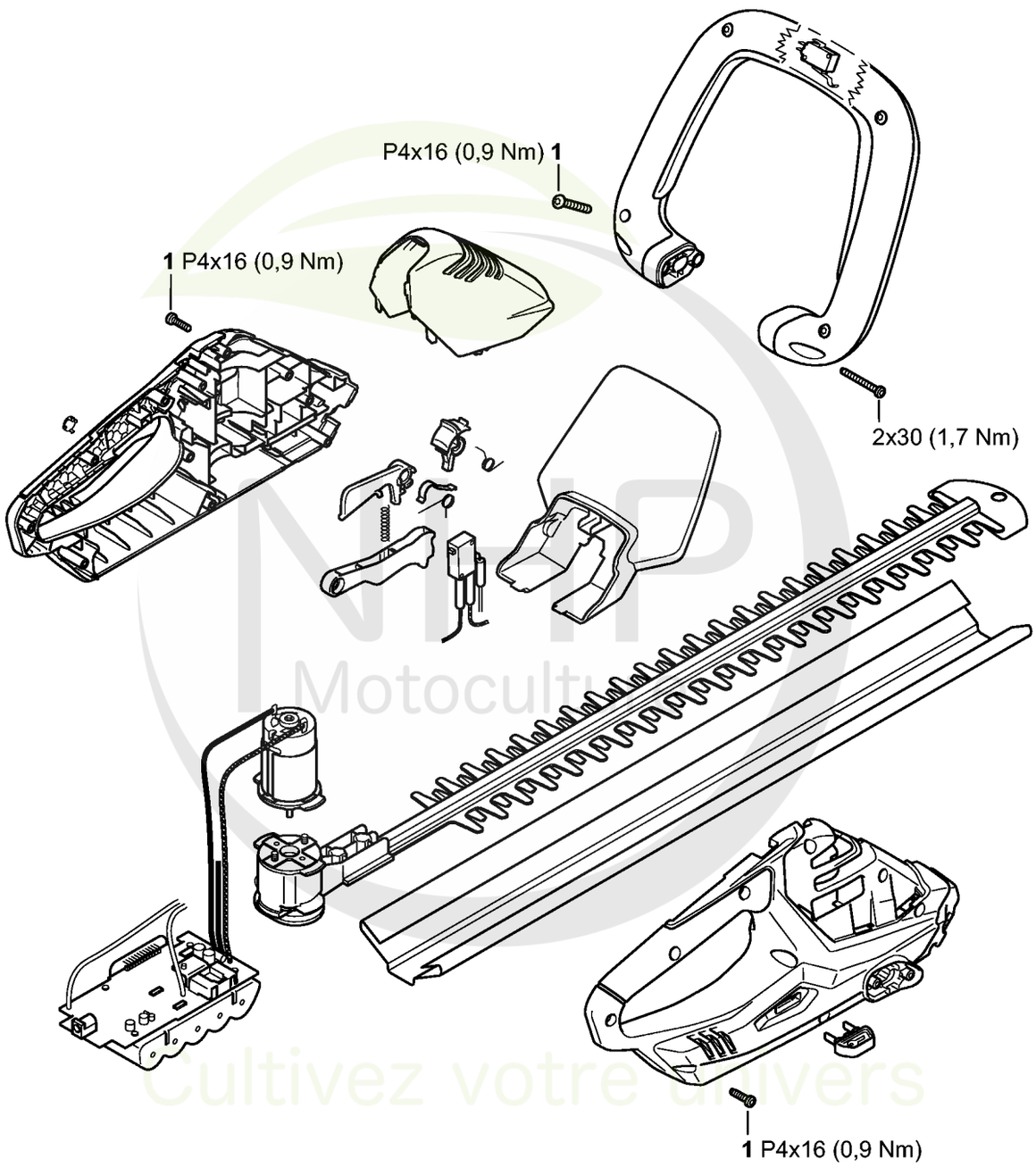

MHP Motoculture
Cultivez votre univers



CLIQUEZ SUR LES RÉFÉRENCES SOULIGNÉES

1 produit : accès direct à sa fiche NHP.
Plusieurs produits : recherche sur le site NHP.

1/1 références reliées au catalogue.

Couples de serrage

#	Numéro de pièce	Description	Quantité	Contient un ou plusieurs articles	Remarques
1	9074 478 3025	Vis cylindrique IS P4x16	16		

NHP Motoculture
Cultivez votre univers



IDENTIFIEZ LE REPÈRE

Puis retrouvez la référence correspondante dans la nomenclature associée.

Ouvrir la nomenclature - page 11

Numéro de machine

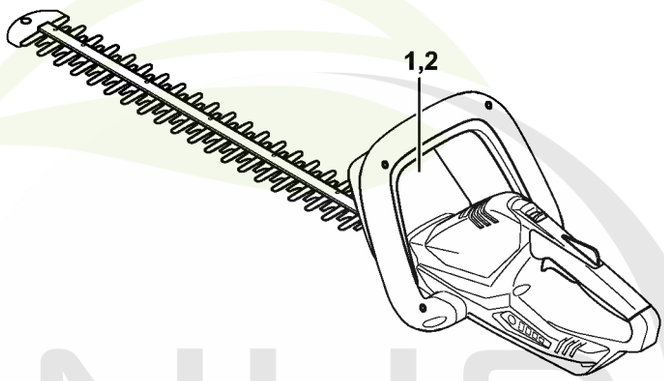

4511-GET-0002-A1

NHP Motoculture
Cultivez votre univers



CLIQUEZ SUR LES RÉFÉRENCES SOULIGNÉES

1 produit : accès direct à sa fiche NHP.
Plusieurs produits : recherche sur le site NHP.

1/1 références reliées au catalogue.

Numéro de machine

#	Numéro de pièce	Description	Quantité	Contient un ou plusieurs articles	Remarques
1		Emplacement du numéro de machine	1		
2	0000 967 3447	Plaque indicatrice Numéro de machine	1		

NHP Motoculture
Cultivez votre univers



IDENTIFIEZ LE REPÈRE

Puis retrouvez la référence correspondante dans la nomenclature associée.

Ouvrir la nomenclature - page 13

Smart Connector

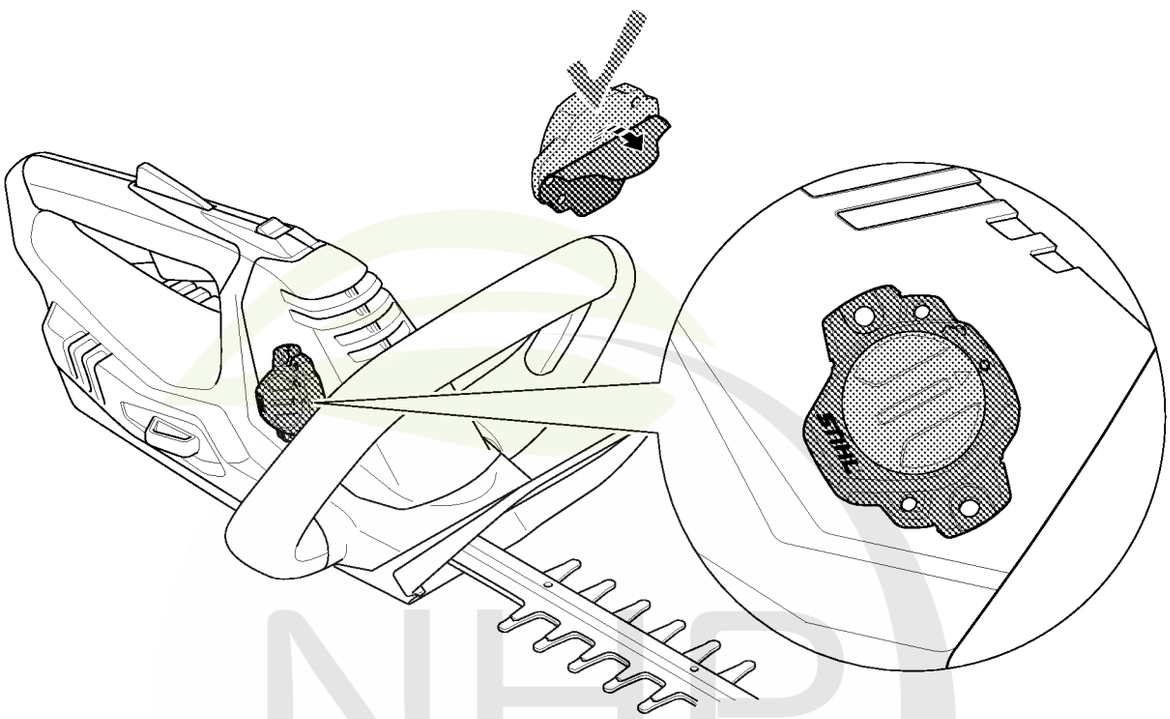

NHP Motoculture
Cultivez votre univers



CLIQUEZ SUR LES RÉFÉRENCES SOULIGNÉES

1 produit : accès direct à sa fiche NHP.
Plusieurs produits : recherche sur le site NHP.

0/0 références reliées au catalogue.

Smart Connector

#	Numéro de pièce	Description	Quantité	Contient un ou plusieurs articles	Remarques
		Emplacement du Smart Connector	1		

NHP
Motoculture
Cultivez votre univers



IDENTIFIEZ LE REPÈRE

Puis retrouvez la référence correspondante dans la nomenclature associée.

Ouvrir la nomenclature - page 15

Consommables et matières auxiliaires

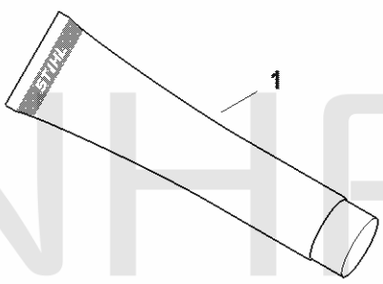

0000-GET-0157-A0

NHP Motoculture
Cultivez votre univers



CLIQUEZ SUR LES RÉFÉRENCES SOULIGNÉES

1 produit : accès direct à sa fiche NHP.
Plusieurs produits : recherche sur le site NHP.

3/3 références reliées au catalogue.

Consommables et matières auxiliaires

#	Numéro de pièce	Description	Quantité	Contient un ou plusieurs articles	Remarques
1	0781 120 1022	Graisse de transmission (Superlub FS, tube de 40 g)	1		
1	0781 120 1117	Graisse de transmission (tube de 80 g)	1		
1	0781 120 1118	Graisse de réducteur 225 g	1		

NHP Motoculture
Cultivez votre univers



IDENTIFIEZ LE REPÈRE

Puis retrouvez la référence correspondante dans la nomenclature associée.

Ouvrir la nomenclature - page 17

Consommables et matières auxiliaires

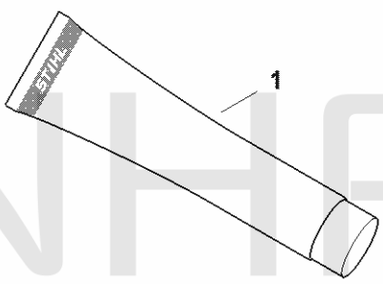

0000-GET-0157-A0

NHP Motoculture
Cultivez votre univers



CLIQUEZ SUR LES RÉFÉRENCES SOULIGNÉES

1 produit : accès direct à sa fiche NHP.
Plusieurs produits : recherche sur le site NHP.

3/3 références reliées au catalogue.

Consommables et matières auxiliaires

#	Numéro de pièce	Description	Quantité	Contient un ou plusieurs articles	Remarques
1	0781 120 1022	Graisse de transmission (Superlub FS, tube de 40 g)	1		
1	0781 120 1117	Graisse de transmission (tube de 80 g)	1		
1	0781 120 1118	Graisse de réducteur 225 g	1		

NHP Motoculture
Cultivez votre univers