ÉCLATÉ INTERACTIF NHP MOTOCULTURE
Identifiez le repère, puis cliquez sur la référence soulignée.
Les références non soulignées ne sont pas retrouvées dans l'export.

HSA 50.0

Liste des pièces
18.03.2025
France, français

Table des matières

Carter moteur, module électronique 2
Réducteur, Moteur électrique, Barre de coupe 4
Numéro de machine 6
Smart Connector 8

NHP Motoculture
Cultivez votre univers



IDENTIFIEZ LE REPÈRE

Puis retrouvez la référence correspondante dans la nomenclature associée.

Ouvrir la nomenclature - page 3

Carter moteur, module électronique

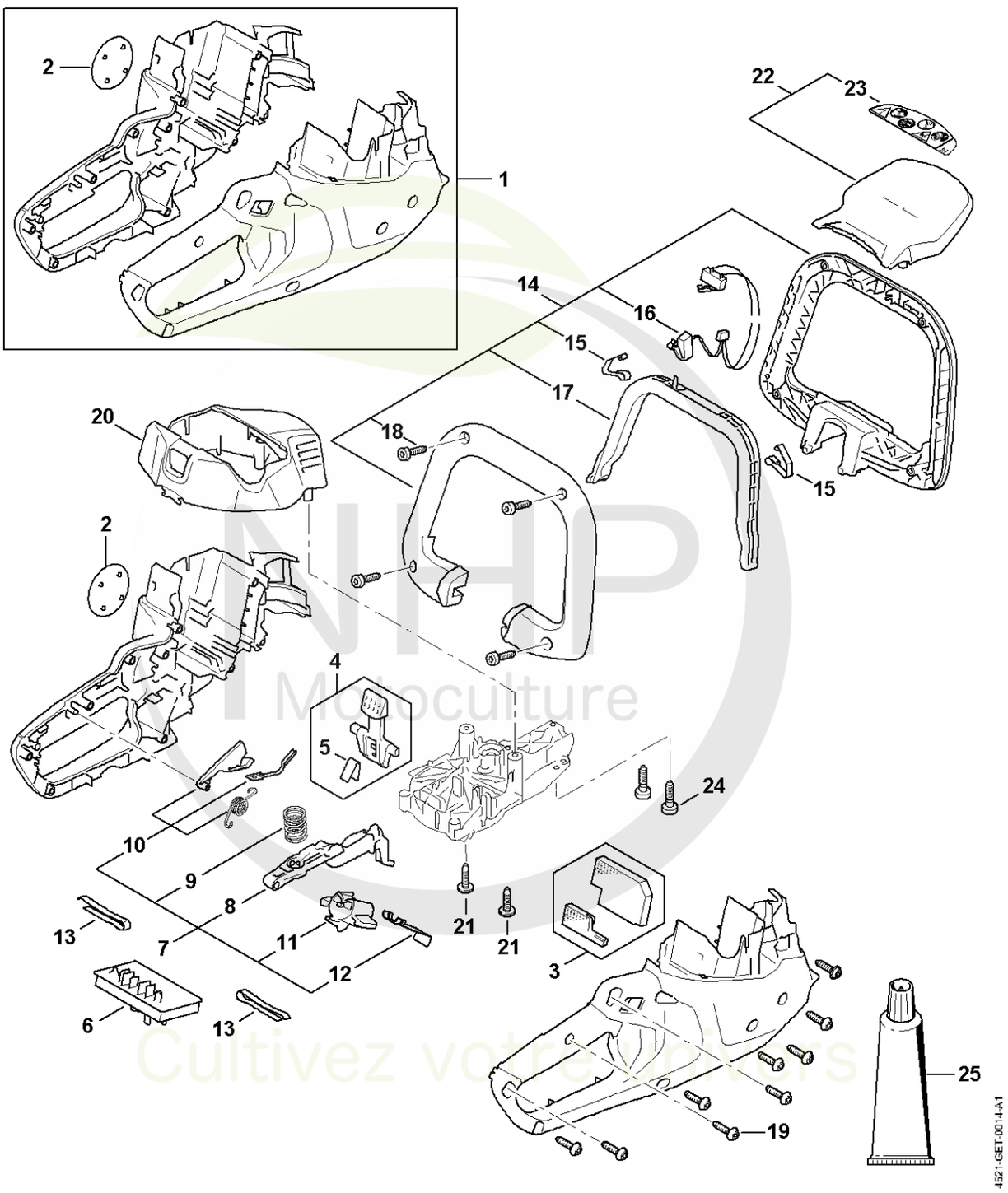

NHP Maloculture
Cultivez votre avenir



CLIQUEZ SUR LES RÉFÉRENCES SOULIGNÉES

1 produit : accès direct à sa fiche NHP.
Plusieurs produits : recherche sur le site NHP.

25/25 références reliées au catalogue.

Carter moteur, module électronique

#	Numéro de pièce	Description	Quantité	Contient un ou plusieurs articles	Remarques
1	4521 600 0806	Carter moteur	1	2	
2	4521 967 1501	Plaque matricule HSA 50	1		
3	4521 080 1900	Filtre	1		
4	FA04 430 9800	Levier d'arrêt	1	5	
5	0000 997 2201	Ressort	1		
6	4521 430 1402	Module électronique	1		
7	4521 007 3801	Jeu d'éléments de commande	1	8 - 12	
8	HA07 435 2400	Levier de commande	1		
9	HA06 435 6800	Ressort de pression	1		
10	HA07 430 7400	Ergo Levier	1		
11	HA07 435 7300	Levier d'arrêt	1		
12	HA07 435 8901	Ressort à lame	1		
13	4522 791 3100	Ressort	2		
14	4521 790 1202	Poignée en forme d'étrier	1	15 - 18	
15	4242 442 1600	Ressort de connexion	2		
16	4521 430 2200	Faisceau de câbles	1		
17	4869 798 1600	Levier de commande	1		
18	9074 478 3005	Vis cylindrique IS-P4x14	4		
19	9074 477 3025	Vis cylindrique IS-P4x16	9		
20	4521 602 0400	Recouvrement	1		
21	9074 477 3025	Vis cylindrique IS-P4x16	2		
22	4521 790 9103	Protège-main	1	23	
23	4521 967 7205	Pictogramme d'avertissement HSA 50	1		
24	9074 478 3005	Vis cylindrique IS-P4x14	2		
25	0781 110 1011	Graisse spéciale (DC4)	1		

NHP Motoculture
Cultivez votre univers



IDENTIFIEZ LE REPÈRE

Puis retrouvez la référence correspondante dans la nomenclature associée.

Ouvrir la nomenclature - page 5

Réducteur, Moteur électrique, Barre de coupe

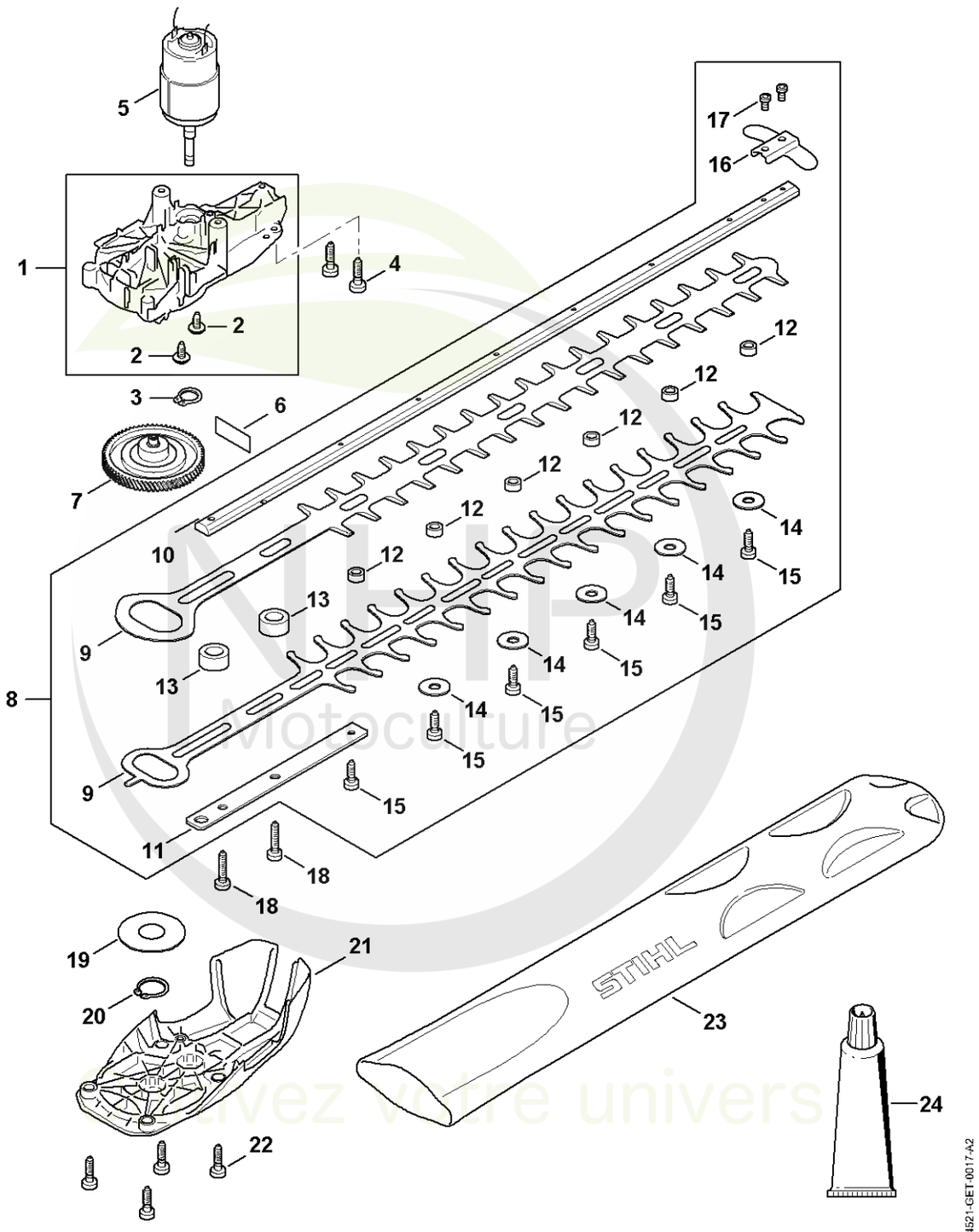



CLIQUEZ SUR LES RÉFÉRENCES SOULIGNÉES

1 produit : accès direct à sa fiche NHP.
Plusieurs produits : recherche sur le site NHP.

24/24 références reliées au catalogue.

Réducteur, Moteur électrique, Barre de coupe

#	Numéro de pièce	Description	Quantité	Contient un ou plusieurs articles	Remarques
1	4521 640 0500	Carter du réducteur	1	2	
2	9074 478 3005	Vis cylindrique IS-P4x14	2		
3	9455 621 0750	Circlip 9x1	1		
4	9104 003 2960	Vis Parker P4x10	2		
5	4521 600 0203	Moteur électrique	1		
6	4521 642 5100	Support en tôle	1		
7	4521 640 1604	Excentrique	1		
8	4521 710 5902	Barre de coupe compl. 500 mm / 20"	1	9 - 17	
9	4521 710 6002	Couteau	1		
10	4521 713 6702	Guide	1		
11	4521 711 4800	Renfort	1		
12	4521 648 6700	Coulisseau	6		
13	4521 648 6701	Coulisseau	2		
14	9298 003 3540	Rondelle	5		
15	9075 478 3015	Vis cylindrique IS-D4x15	6		
16	4818 792 9000	Protège-guidage	1		
17	9075 478 0630	Vis cylindrique IS-D4x8	2		
18	9075 478 4175	Vis cylindrique IS-D5x28	2		
19	4521 642 8700	Rondelle de butée	1		
20	9455 621 2150	Circlip 20x1,2	1		
21	4521 640 5800	Couvercle de réducteur	1		
22	9074 477 4132	Vis cylindrique IS-P5x18	4		
23	0000 792 9600	Protège-couteaux 500 mm / 20"	1		
24	0781 110 1011	Graisse spéciale (DC4)	1		

NHP Motoculture
Cultivez votre univers



IDENTIFIEZ LE REPÈRE

Puis retrouvez la référence correspondante dans la nomenclature associée.

Ouvrir la nomenclature - page 7

Numéro de machine

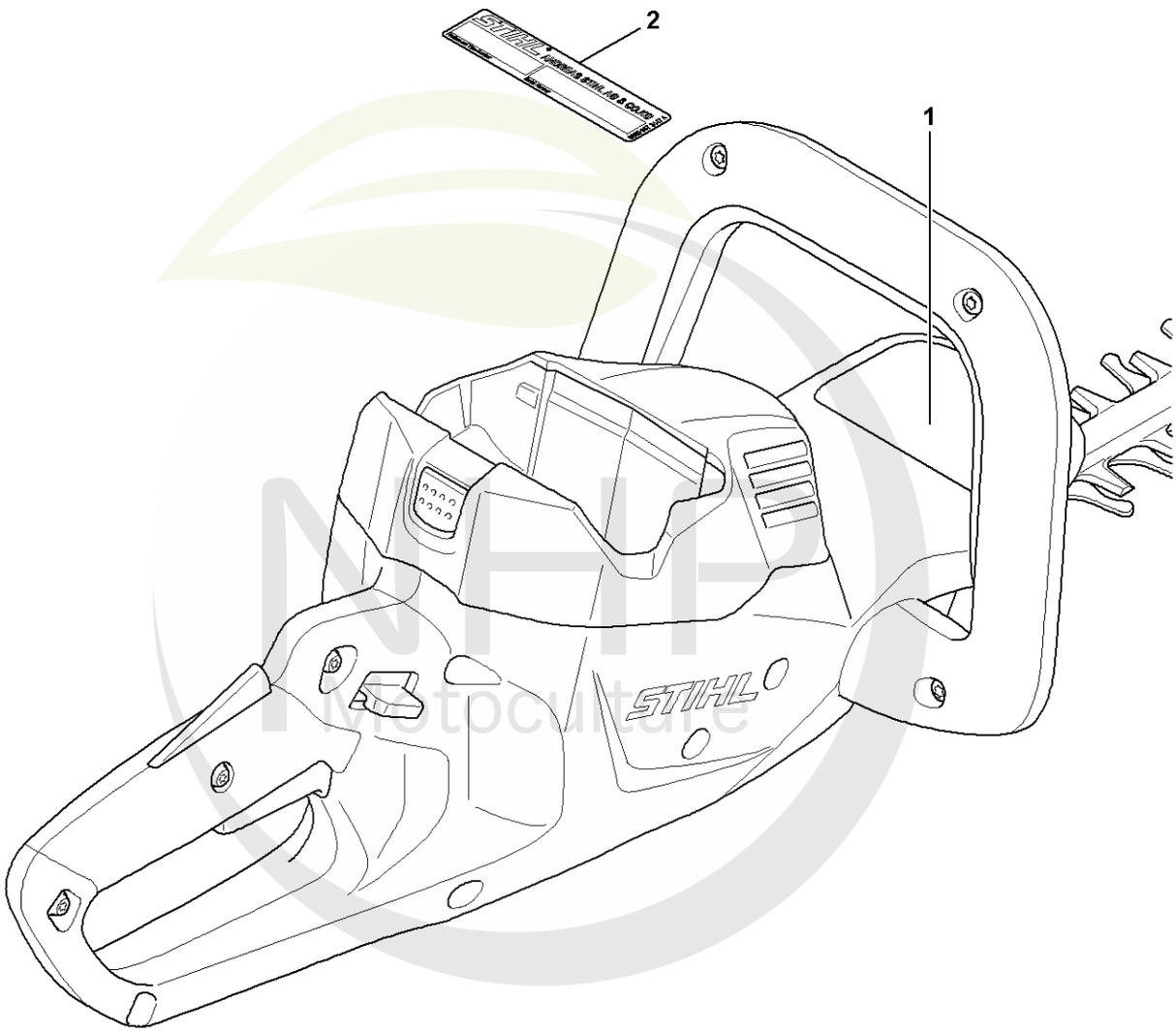

4521-GET-0018-A0

Cultivez votre univers



CLIQUEZ SUR LES RÉFÉRENCES SOULIGNÉES

1 produit : accès direct à sa fiche NHP.
Plusieurs produits : recherche sur le site NHP.

1/1 références reliées au catalogue.

Numéro de machine

#	Numéro de pièce	Description	Quantité	Contient un ou plusieurs articles	Remarques
1		Emplacement du numéro de machine	1		
2	0000 967 3447	Plaque indicatrice Numéro de machine	1		

NHP Motoculture
Cultivez votre univers



IDENTIFIEZ LE REPÈRE

Puis retrouvez la référence correspondante dans la nomenclature associée.

Ouvrir la nomenclature - page 9

Smart Connector

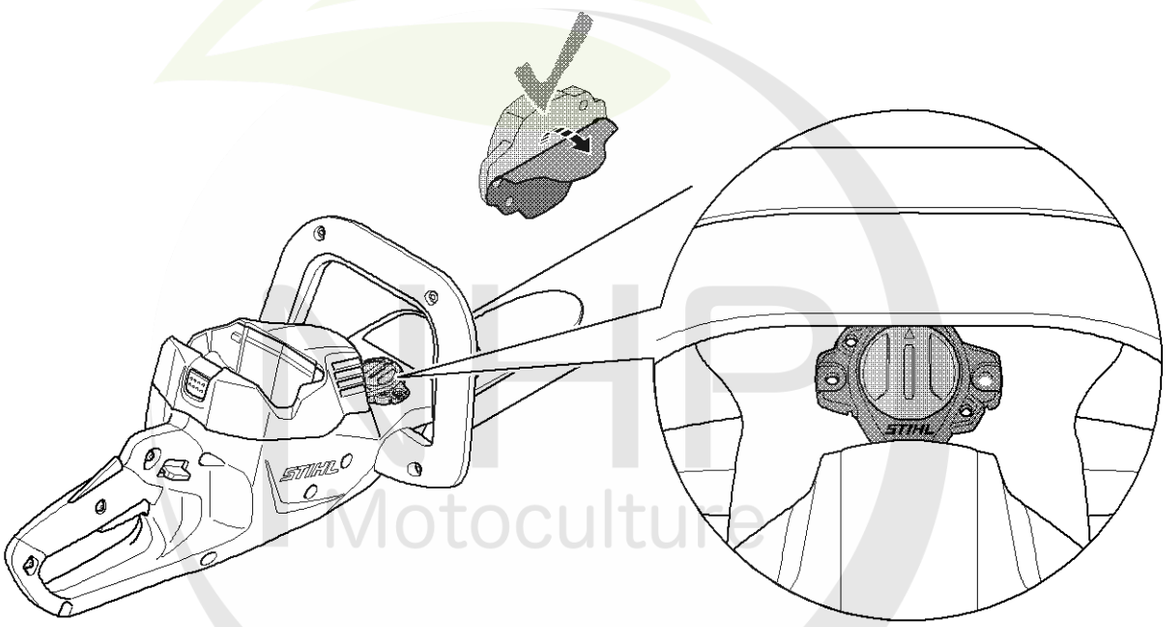

MHP Motoculture
Cultivez votre univers

4521-GET-0019-A0



CLIQUEZ SUR LES RÉFÉRENCES SOULIGNÉES

1 produit : accès direct à sa fiche NHP.
Plusieurs produits : recherche sur le site NHP.

0/0 références reliées au catalogue.

Smart Connector

#	Numéro de pièce	Description	Quantité	Contient un ou plusieurs articles	Remarques
1		Emplacement du Smart Connector	1		

NHP Motoculture
Cultivez votre univers