HSA 50.1

Liste des pièces
18.03.2025
France, français

Table des matières

A - Carter de poignée, Carter moteur, Module électronique 2
B - Réducteur, Moteur électrique, Barre de coupe 4
C - Numéro de machine 6
D - Smart Connector 8

NHP Motoculture
Cultivez votre univers



IDENTIFIEZ LE REPÈRE

Puis retrouvez la référence correspondante dans la nomenclature associée.

Ouvrir la nomenclature - page 3

A - Carter de poignée, Carter moteur, Module électronique

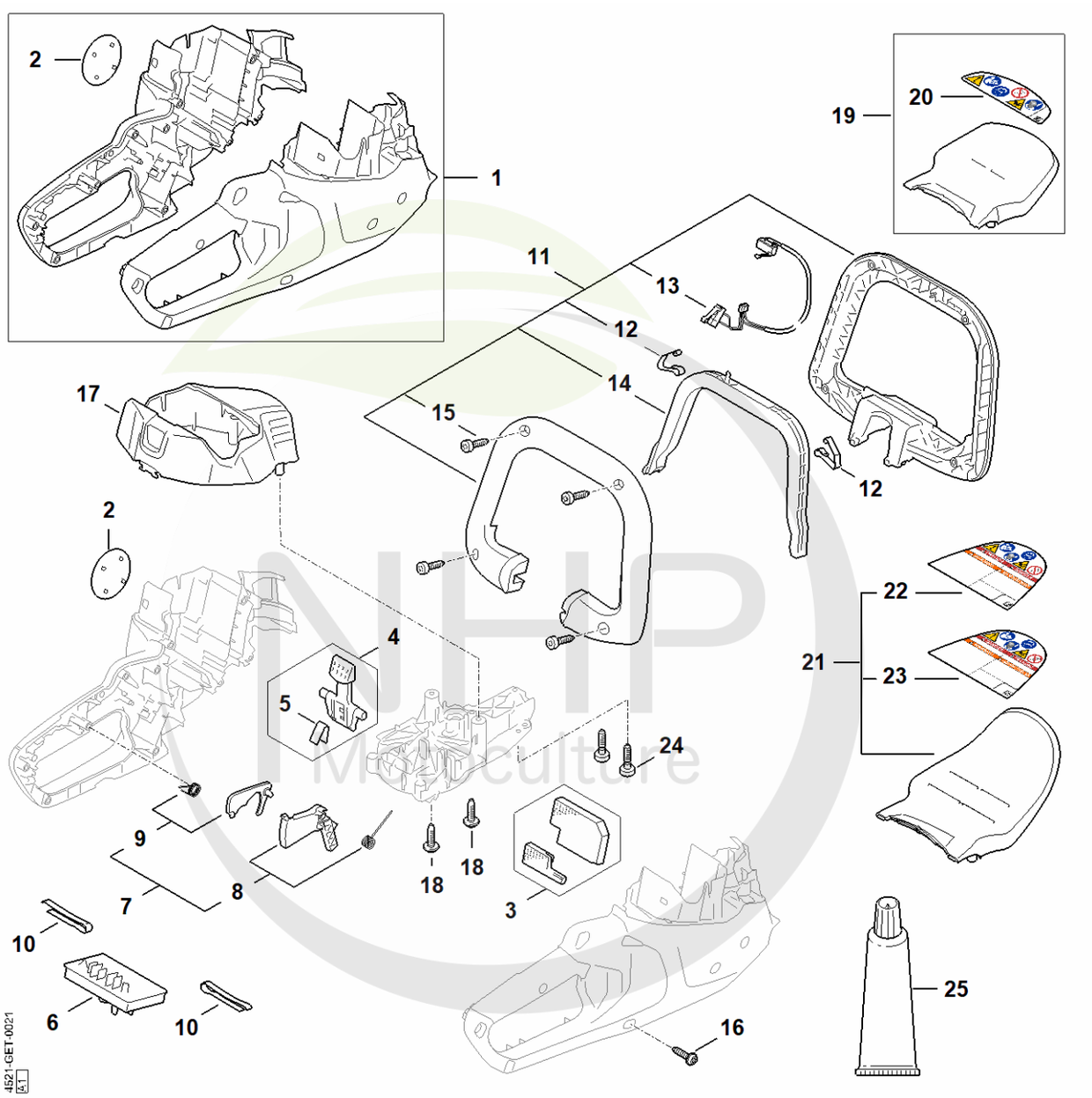

NHP
Mycultare
Cultivez votre univers



CLIQUEZ SUR LES RÉFÉRENCES SOULIGNÉES

1 produit : accès direct à sa fiche NHP.
Plusieurs produits : recherche sur le site NHP.

16/22 références reliées au catalogue.

A - Carter de poignée, Carter moteur, Module électronique

#	Numéro de pièce	Description	Quantité	Contient un ou plusieurs articles	Remarques
1	4521 600 0809	Carter moteur	1	2	
2	4521 967 1501	Plaque matricule HSA 50	1		
3	4521 080 1900	Filtre	1		
4	FA04 430 9800	Levier d'arrêt	1	5	
5	0000 997 2201	Ressort	1		
6	4521 430 1402	Module électronique	1		
7	4521 007 3802	Jeu d'éléments de commande	1	8, 9	
8	HA07 430 2100	Levier de commande	1		
9	HA07 430 6300	Blocage de gâchette de commande	1		
10	4522 791 3100	Ressort	2		
11	4521 790 1204	Poignée en forme d'étrier	1	12 - 18	
12	4242 442 1600	Ressort de connexion	2		
13	4521 430 2201	Faisceau de câbles	1		
14	4869 798 1600	Levier de commande	1		
15	9074 478 3005	Vis cylindrique IS-P4x14	4		
16	9074 477 3025	Vis cylindrique IS-P4x16	9		
17	4521 602 0400	Recouvrement	1		
18	9074 477 3025	Vis cylindrique IS-P4x16	2		
19	4521 790 9103	Protège-main	1	20	
20	4521 967 7205	Pictogramme d'avertissement HSA 50	1		
24	9074 478 3005	Vis cylindrique IS-P4x14	2		
25	0781 110 1011	Graisse spéciale (DC4)	1		

NHP Motoculture
Cultivez votre univers



IDENTIFIEZ LE REPÈRE

Puis retrouvez la référence correspondante dans la nomenclature associée.

Ouvrir la nomenclature - page 5

B - Réducteur, Moteur électrique, Barre de coupe

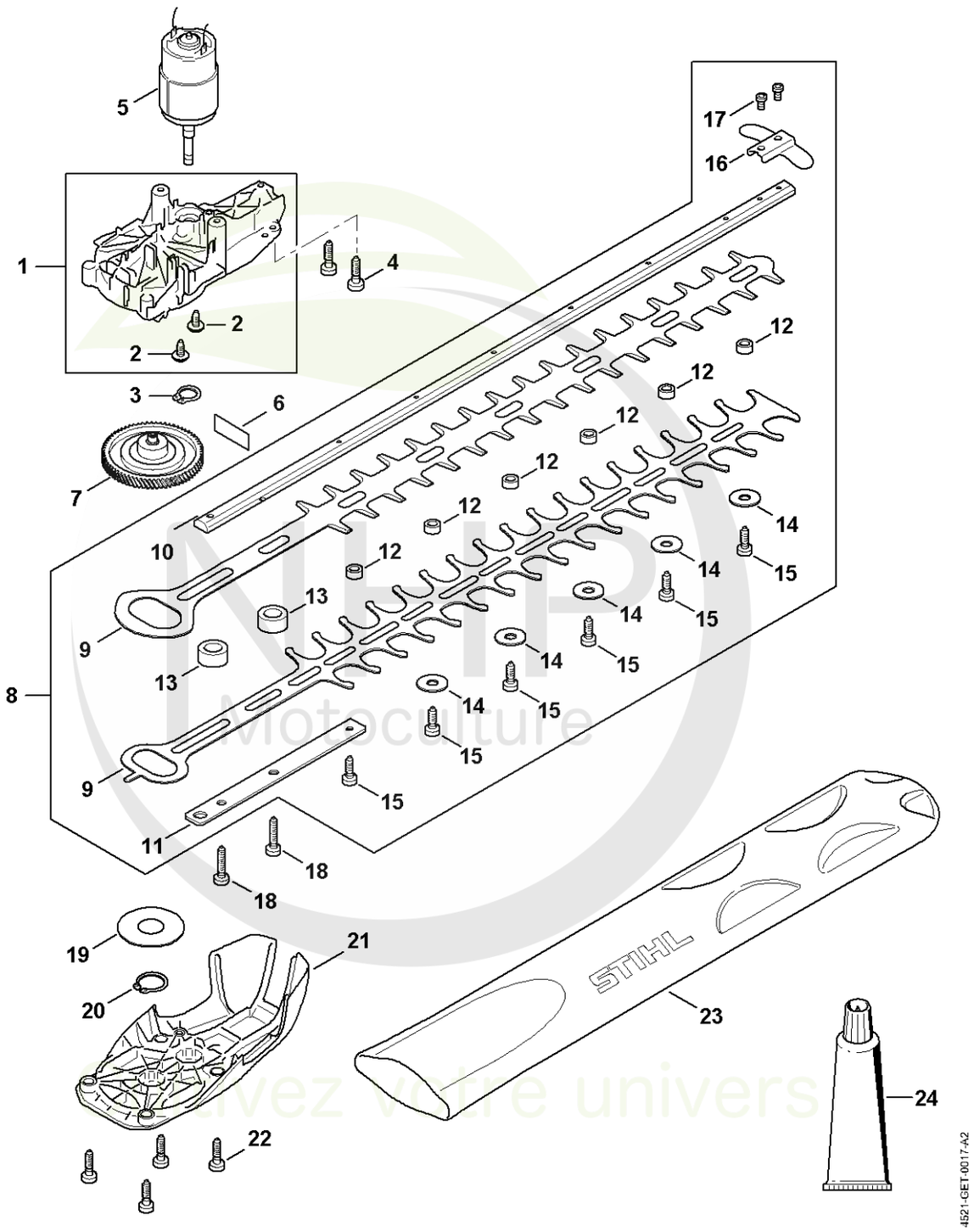



CLIQUEZ SUR LES RÉFÉRENCES SOULIGNÉES

1 produit : accès direct à sa fiche NHP.
Plusieurs produits : recherche sur le site NHP.

24/24 références reliées au catalogue.

B - Réducteur, Moteur électrique, Barre de coupe

#	Numéro de pièce	Description	Quantité	Contient un ou plusieurs articles	Remarques
1	4521 640 0500	Carter du réducteur	1	2	
2	9074 478 3005	Vis cylindrique IS-P4x14	2		
3	9455 621 0750	Circlip 9x1	1		
4	9104 003 2960	Vis Parker P4x10	2		
5	4521 600 0203	Moteur électrique	1		
6	4521 642 5100	Support en tôle	1		
7	4521 640 1604	Excentrique	1		
8	4521 710 5902	Barre de coupe compl. 500 mm / 20"	1	9 - 17	
9	4521 710 6002	Couteau	1		
10	4521 713 6702	Guide	1		
11	4521 711 4800	Renfort	1		
12	4521 648 6700	Coulisseau	6		
13	4521 648 6701	Coulisseau	2		
14	9298 003 3540	Rondelle	5		
15	9075 478 3015	Vis cylindrique IS-D4x15	6		
16	4818 792 9000	Protège-guidage	1		
17	9075 478 0630	Vis cylindrique IS-D4x8	2		
18	9075 478 4175	Vis cylindrique IS-D5x28	2		
19	4521 642 8700	Rondelle de butée	1		
20	9455 621 2150	Circlip 20x1,2	1		
21	4521 640 5800	Couvercle de réducteur	1		
22	9074 477 4132	Vis cylindrique IS-P5x18	4		
23	0000 792 9600	Protège-couteaux 500 mm / 20"	1		
24	0781 120 1109	Graisse universelle (tube de 80 g)	1		

NHP Motoculture
Cultivez votre univers



IDENTIFIEZ LE REPÈRE

Puis retrouvez la référence correspondante dans la nomenclature associée.

Ouvrir la nomenclature - page 7

C - Numéro de machine

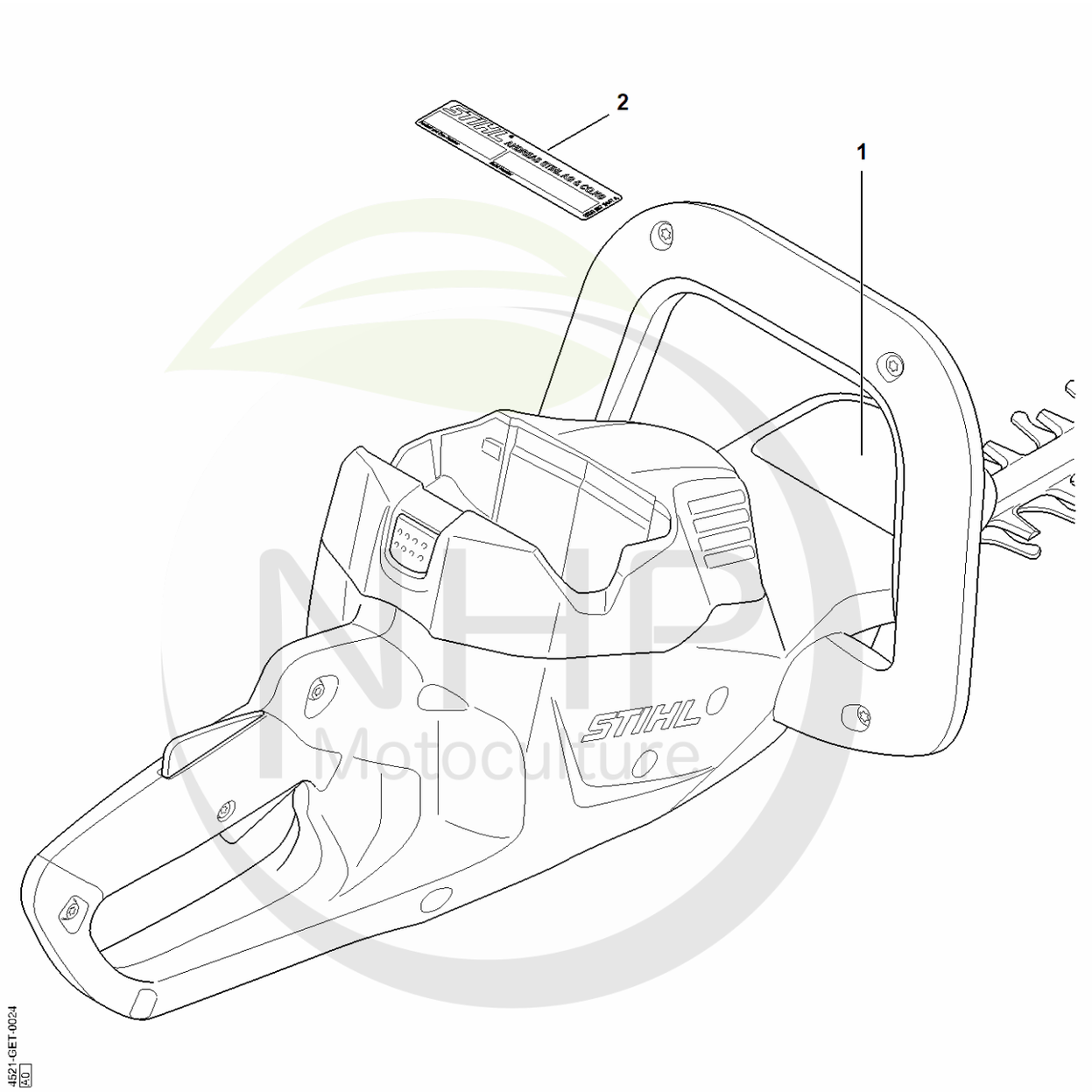

NHP Motoculture
Cultivez votre univers



CLIQUEZ SUR LES RÉFÉRENCES SOULIGNÉES

1 produit : accès direct à sa fiche NHP.
Plusieurs produits : recherche sur le site NHP.

1/1 références reliées au catalogue.

C - Numéro de machine

#	Numéro de pièce	Description	Quantité	Contient un ou plusieurs articles	Remarques
1		Emplacement du numéro de machine	1		
2	0000 967 3447	Plaque indicatrice Numéro de machine	1		

NHP Motoculture
Cultivez votre univers



IDENTIFIEZ LE REPÈRE

Puis retrouvez la référence correspondante dans la nomenclature associée.

Ouvrir la nomenclature - page 9

D - Smart Connector

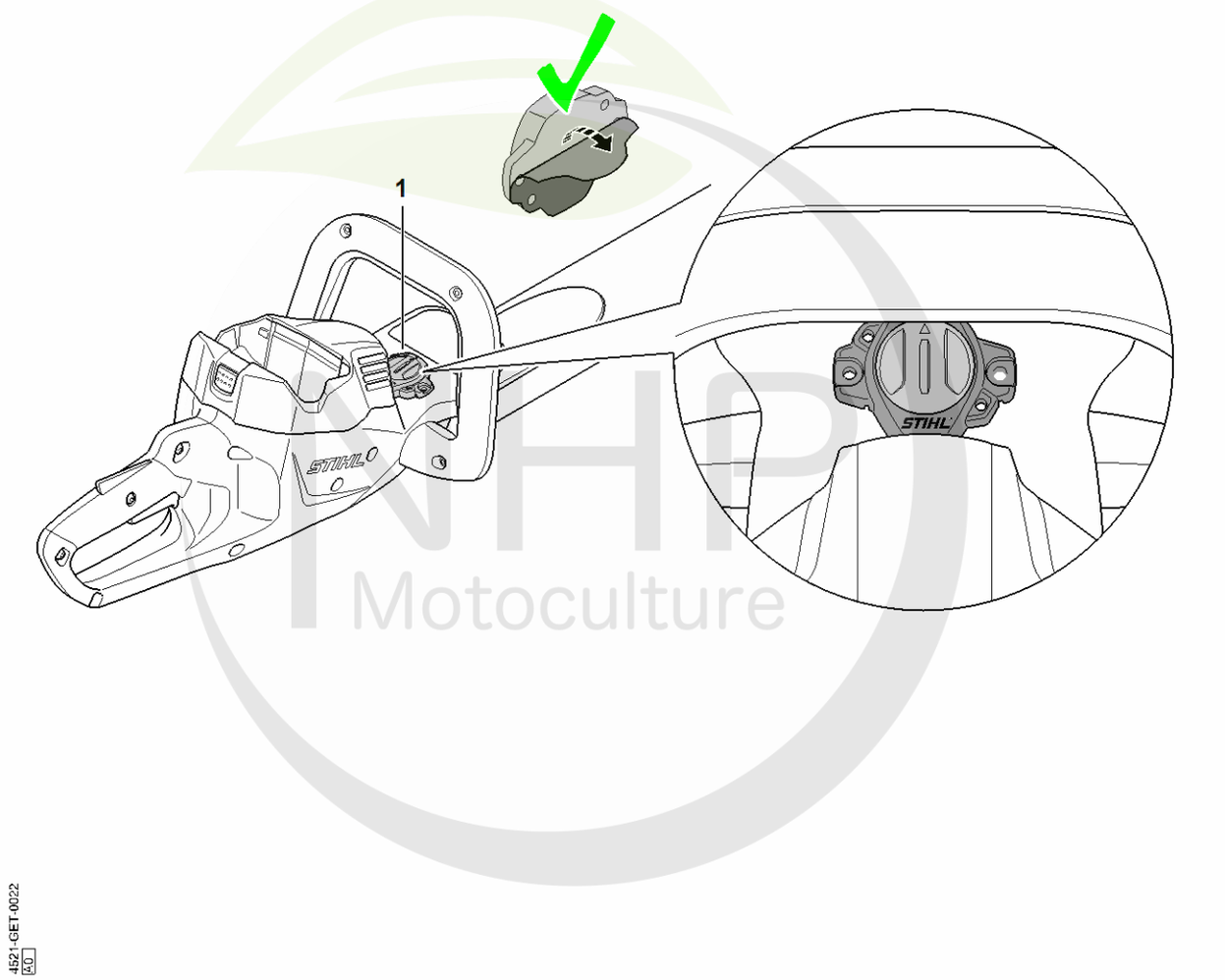

4521-GET-0022
A0

NHP Motoculture
Cultivez votre univers



CLIQUEZ SUR LES RÉFÉRENCES SOULIGNÉES

1 produit : accès direct à sa fiche NHP.
Plusieurs produits : recherche sur le site NHP.

0/0 références reliées au catalogue.

D - Smart Connector

#	Numéro de pièce	Description	Quantité	Contient un ou plusieurs articles	Remarques
1		Emplacement du Smart Connector	1		

NHP
Motoculture
Cultivez votre univers