ÉCLATÉ INTERACTIF NHP MOTOCULTURE
Identifiez le repère, puis cliquez sur la référence soulignée.
Les références non soulignées ne sont pas retrouvées dans l'export.

HSA 56

Liste des pièces
18.03.2025
France, français

Table des matières

Carter moteur, module électronique 2
Réducteur, Moteur électrique, Barre de coupe 4
Numéro de machine 6
Smart Connector 8
Couples de serrage 10

Cultivez votre univers



IDENTIFIEZ LE REPÈRE

Puis retrouvez la référence correspondante dans la nomenclature associée.

Ouvrir la nomenclature - page 3

Carter moteur, module électronique

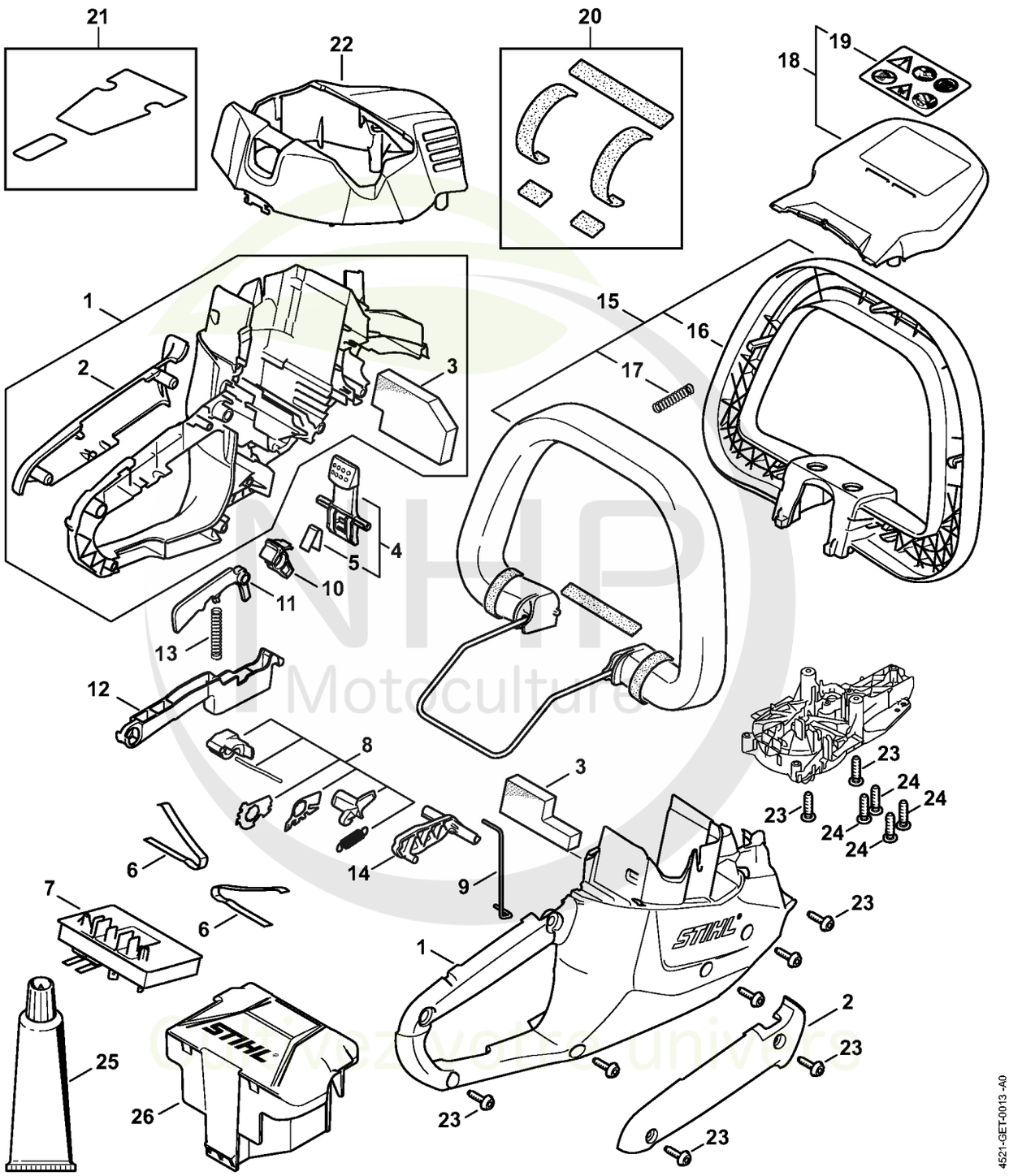



CLIQUEZ SUR LES RÉFÉRENCES SOULIGNÉES

1 produit : accès direct à sa fiche NHP.
Plusieurs produits : recherche sur le site NHP.

26/26 références reliées au catalogue.

Carter moteur, module électronique

#	Numéro de pièce	Description	Quantité	Contient un ou plusieurs articles	Remarques
1	4521 600 0802	Carter moteur	1	2, 3	
2	4521 790 0600	Monture de poignée	1		
3	4521 080 1900	Filtre	1		
4	4522 430 9800	Levier d'arrêt	1	5	
5	0000 997 2201	Ressort	1		
6	4522 791 3100	Ressort	2		
7	4521 430 1401	Module électronique	1		
8	4521 007 3501	Jeu de pièces came de commande	1		
9	4521 185 1900	Tringlerie	1		
10	4521 435 2800	Levier d'encliquetage	1		
11	4521 435 6300	Blocage de gâchette de commande	1		
12	4521 435 2400	Levier de commande	1		
13	0000 997 3103	Ressort de pression	1		
14	4521 435 7200	Touche à bascule	1		
15	4521 790 1200	Poignée en forme d'étrier	1	16, 17	
16	4851 791 2300	Poignée en arc	1		
17	6460 716 2400	Ressort de pression	1		
18	4521 790 9100	Protège-main	1	19	
19	4521 967 7204	Pictogramme d'avertissement HSA 56	1		
20	4521 007 1600	Jeu de joints	1		
21	4521 007 1000	Jeu de feuilles adhésives	1		
22	4521 602 0400	Recouvrement	1		
23	9074 477 3025	Vis cylindrique IS-P4x16	9		
24	9074 478 3005	Vis cylindrique IS-P4x14	4		
25	0781 110 1011	Graisse spéciale (DC4)	1		
26	4520 602 0900	Couvercle	1		

NHP Motoculture
Cultivez votre univers



IDENTIFIEZ LE REPÈRE

Puis retrouvez la référence correspondante dans la nomenclature associée.

Ouvrir la nomenclature - page 5

Réducteur, Moteur électrique, Barre de coupe

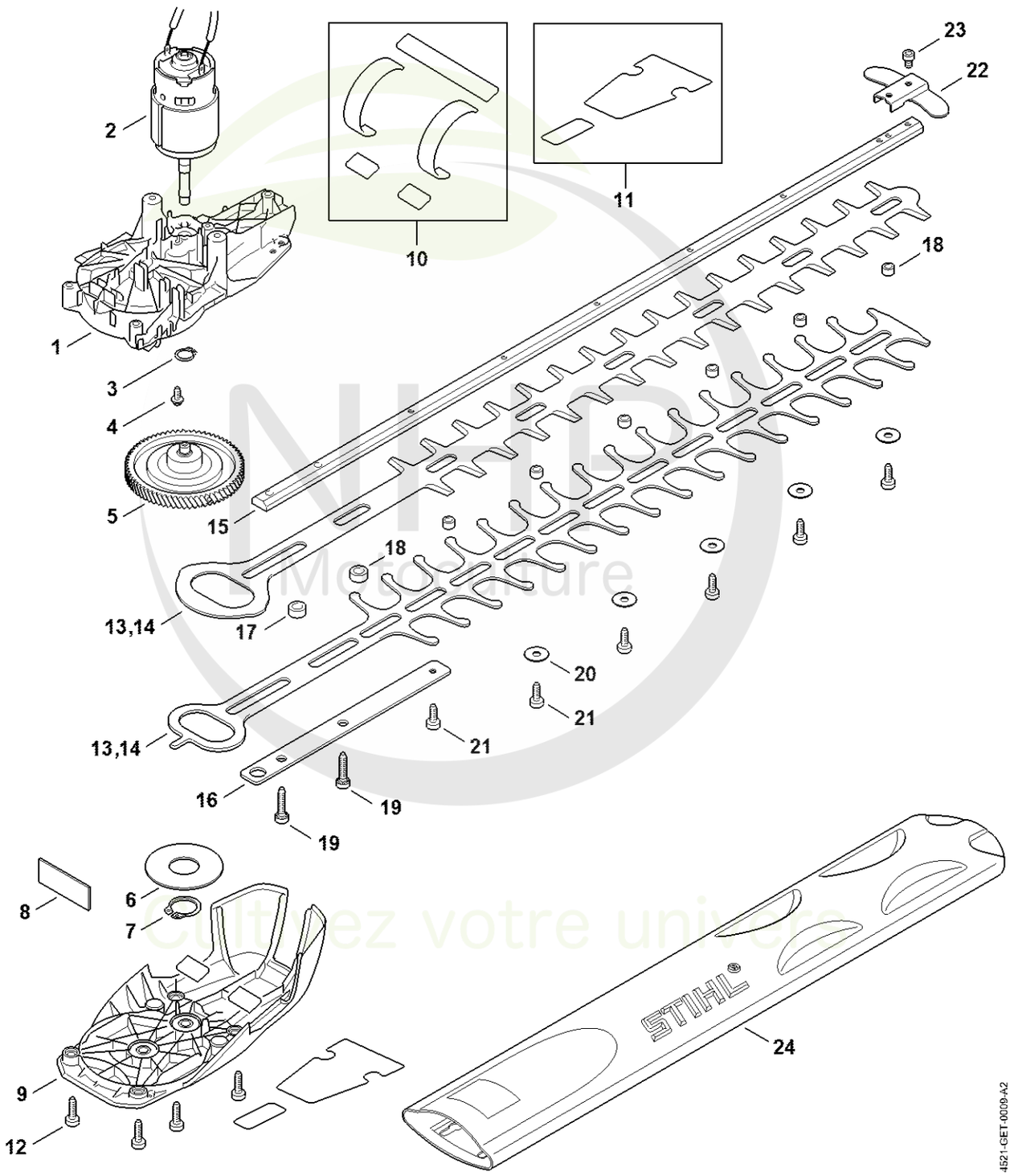

Cultivez votre univers



CLIQUEZ SUR LES RÉFÉRENCES SOULIGNÉES

1 produit : accès direct à sa fiche NHP.
Plusieurs produits : recherche sur le site NHP.

24/24 références reliées au catalogue.

Réducteur, Moteur électrique, Barre de coupe

#	Numéro de pièce	Description	Quantité	Contient un ou plusieurs articles	Remarques
1	4521 640 0500	Carter du réducteur	1	4	
2	4521 600 0201	Moteur électrique	1		
3	9455 621 0750	Circlip 9x1	1		
4	9104 003 2960	Vis Parker P4x10	2		
5	4521 640 1600	Excentrique	1	6, 7	
6	4521 642 8700	Rondelle de butée	1		
7	9455 621 2150	Circlip 20x1,2	1		
8	4521 642 5100	Support en tôle	1		
9	4521 640 5800	Couvercle de réducteur	1		
10	4521 007 1600	Jeu de joints	1		
11	4521 007 1000	Jeu de feuilles adhésives	1		
12	9074 477 4132	Vis cylindrique IS-P5x18	1		
13	4521 710 5900	Barre de coupe compl. 450 mm / 18"	1	14 - 23	
14	4521 710 6000	Couteau	1		
15	4521 713 6700	Guide	1		
16	4521 711 4800	Renfort	1		
18	4521 648 6700	Coulisseau	6		
17	4521 648 6701	Coulisseau	2		
19	9075 478 4175	Vis cylindrique IS-D5x28	2		
20	9298 003 3540	Rondelle	5		
21	9075 478 2995	Vis cylindrique IS-D4x12	6		
22	4818 792 9000	Protège-guidage	1		
23	9075 478 0630	Vis cylindrique IS-D4x8	2		
24	0000 792 9600	Protège-couteaux 500 mm / 20"	1		

NHP Motoculture
Cultivez votre univers



IDENTIFIEZ LE REPÈRE

Puis retrouvez la référence correspondante dans la nomenclature associée.

Ouvrir la nomenclature - page 7

Numéro de machine

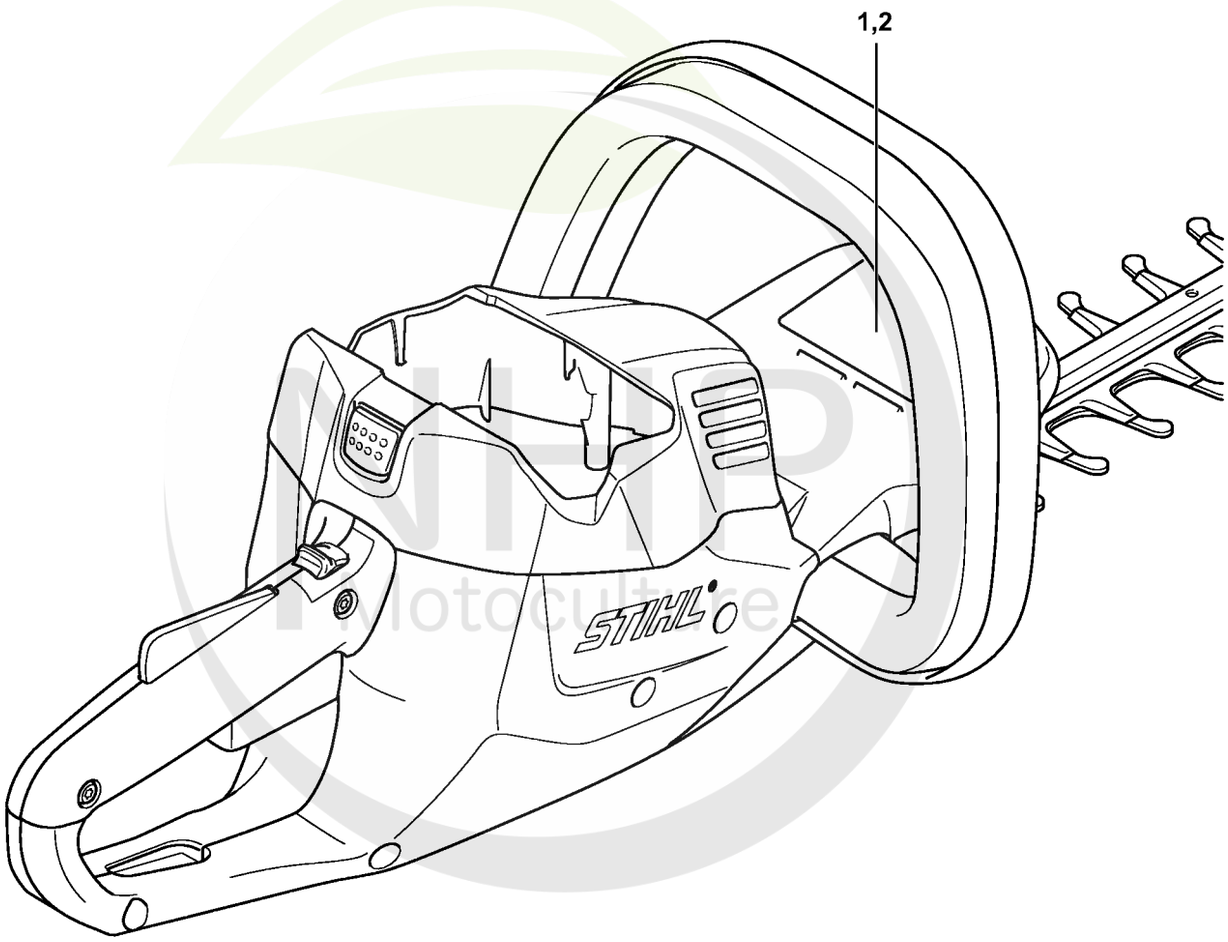

4521-GET-0008-A0

NHP Motoculture
Cultivez votre univers



CLIQUEZ SUR LES RÉFÉRENCES SOULIGNÉES

1 produit : accès direct à sa fiche NHP.
Plusieurs produits : recherche sur le site NHP.

1/1 références reliées au catalogue.

Numéro de machine

#	Numéro de pièce	Description	Quantité	Contient un ou plusieurs articles	Remarques
1		Emplacement du numéro de machine	1		
2	0000 967 3447	Plaque indicatrice Numéro de machine	1		

NHP Motoculture
Cultivez votre univers



IDENTIFIEZ LE REPÈRE

Puis retrouvez la référence correspondante dans la nomenclature associée.

Ouvrir la nomenclature - page 9

Smart Connector

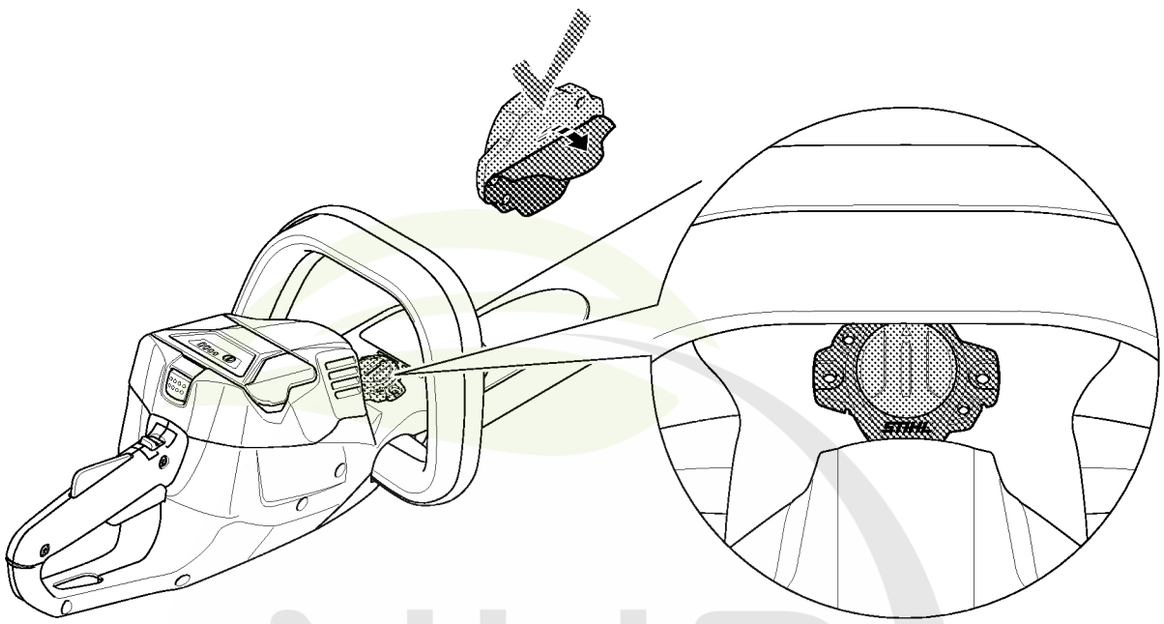

NHP Motoculture
Cultivez votre univers



CLIQUEZ SUR LES RÉFÉRENCES SOULIGNÉES

1 produit : accès direct à sa fiche NHP.
Plusieurs produits : recherche sur le site NHP.

0/0 références reliées au catalogue.

Smart Connector

#	Numéro de pièce	Description	Quantité	Contient un ou plusieurs articles	Remarques
		Emplacement du Smart Connector	1		

NHP
Motoculture
Cultivez votre univers



IDENTIFIEZ LE REPÈRE

Puis retrouvez la référence correspondante dans la nomenclature associée.

Ouvrir la nomenclature - page 11

Couples de serrage

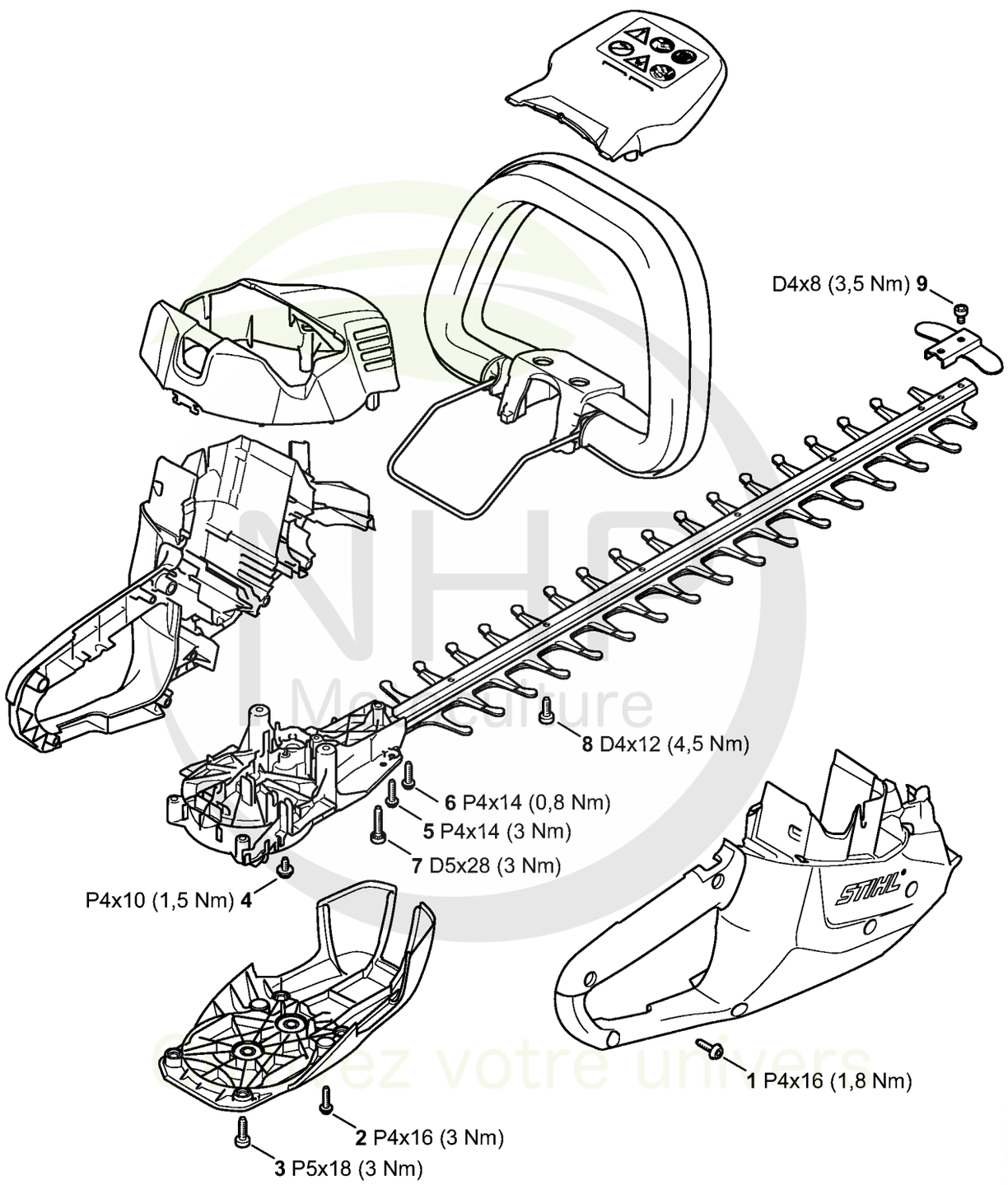



CLIQUEZ SUR LES RÉFÉRENCES SOULIGNÉES

1 produit : accès direct à sa fiche NHP.
Plusieurs produits : recherche sur le site NHP.

9/9 références reliées au catalogue.

Couples de serrage

#	Numéro de pièce	Description	Quantité	Contient un ou plusieurs articles	Remarques
1	9074 477 3025	Vis cylindrique IS-P4x16	7		
2	9074 477 3025	Vis cylindrique IS-P4x16	2		
3	9074 477 4132	Vis cylindrique IS-P5x18	4		
4	9104 003 2960	Vis Parker P4x10	2		
5	9074 478 3005	Vis cylindrique IS-P4x14	2		
6	9074 478 3005	Vis cylindrique IS-P4x14	2		
7	9075 478 4175	Vis cylindrique IS-D5x28	2		À denture indesserrable
8	9075 478 2995	Vis cylindrique IS-D4x12	6		
9	9075 478 0630	Vis cylindrique IS-D4x8	2		

NHP Motoculture
Cultivez votre univers