ÉCLATÉ INTERACTIF NHP MOTOCULTURE
Identifiez le repère, puis cliquez sur la référence soulignée.
Les références non soulignées ne sont pas retrouvées dans l'export.

HSA 86

Liste des pièces
18.03.2025
France, français

Table des matières

Carter de poignée, recouvrement 2
Moteur électrique, Module électronique, Levier de commande 4
Réducteur 6
Barre de coupe 8
Déflecteur 11
Numéro de machine 13
Consommables et matières auxiliaires 15

Cultivez votre univers



IDENTIFIEZ LE REPÈRE

Puis retrouvez la référence correspondante dans la nomenclature associée.

Ouvrir la nomenclature - page 3

Carter de poignée, recouvrement

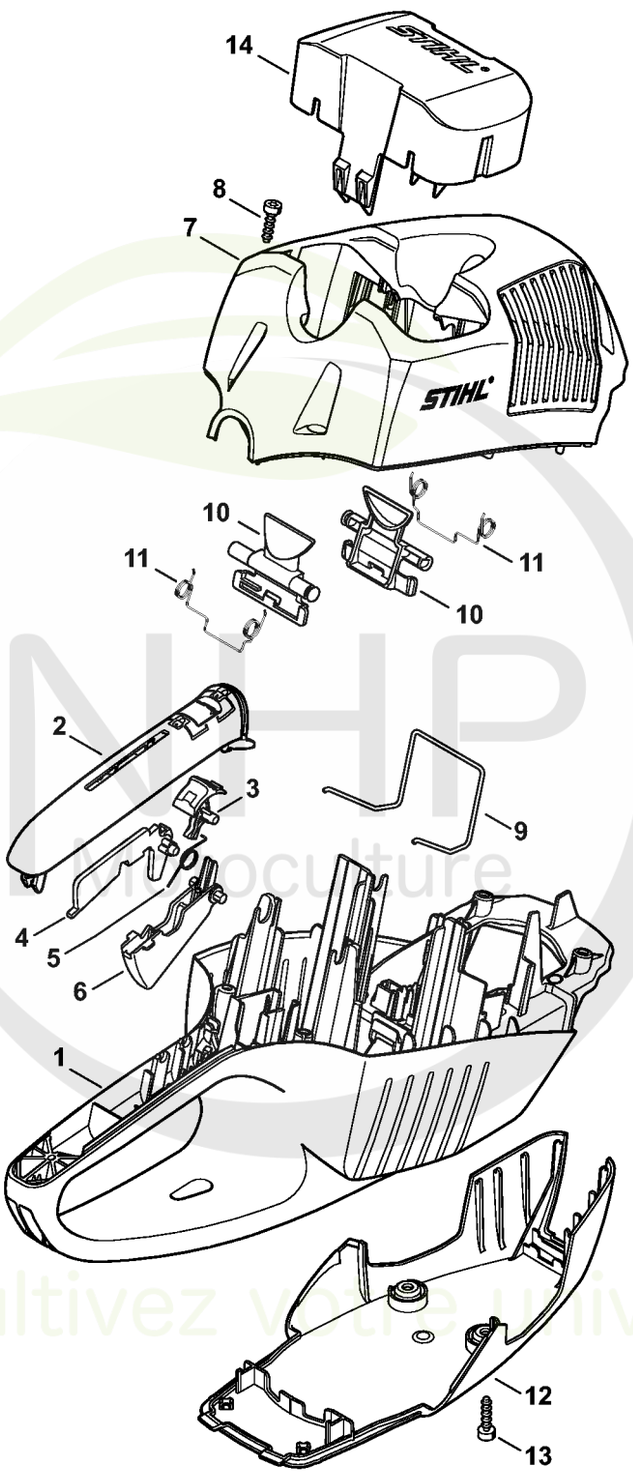

4851-GET-0002-A0

NHP Viticulture
Cultivez votre univers



CLIQUEZ SUR LES RÉFÉRENCES SOULIGNÉES

1 produit : accès direct à sa fiche NHP.
Plusieurs produits : recherche sur le site NHP.

14/14 références reliées au catalogue.

Carter de poignée, recouvrement

#	Numéro de pièce	Description	Quantité	Contient un ou plusieurs articles	Remarques
1	4851 791 1002	Carter de poignée	1		
2	4851 791 0601	Monture de poignée	1		
3	4851 435 2800	Levier d'encliquetage	1		
4	4851 435 6300	Blocage de gâchette de commande	1		
5	4851 435 2100	Ressort coudé	1		
6	4851 435 2401	Levier de commande	1		
7	4851 600 3503	Recouvrement HSA 86	1		
8	9074 477 4132	Vis cylindrique IS-P5x18	5		
9	4851 791 3100	Ressort	1		
10	4851 430 9800	Levier d'arret	2	11	
11	0000 998 0402	Ressort coudé	2		
12	4851 641 0400	Couvercle du reducteur	1		
13	9074 477 4132	Vis cylindrique IS-P5x18	2		
14	4850 602 0900	Couvercle	1		USA, CDN

NHP Motoculture
Cultivez votre univers



IDENTIFIEZ LE REPÈRE

Puis retrouvez la référence correspondante dans la nomenclature associée.

Ouvrir la nomenclature - page 5

Moteur électrique, Module électronique, Levier de commande

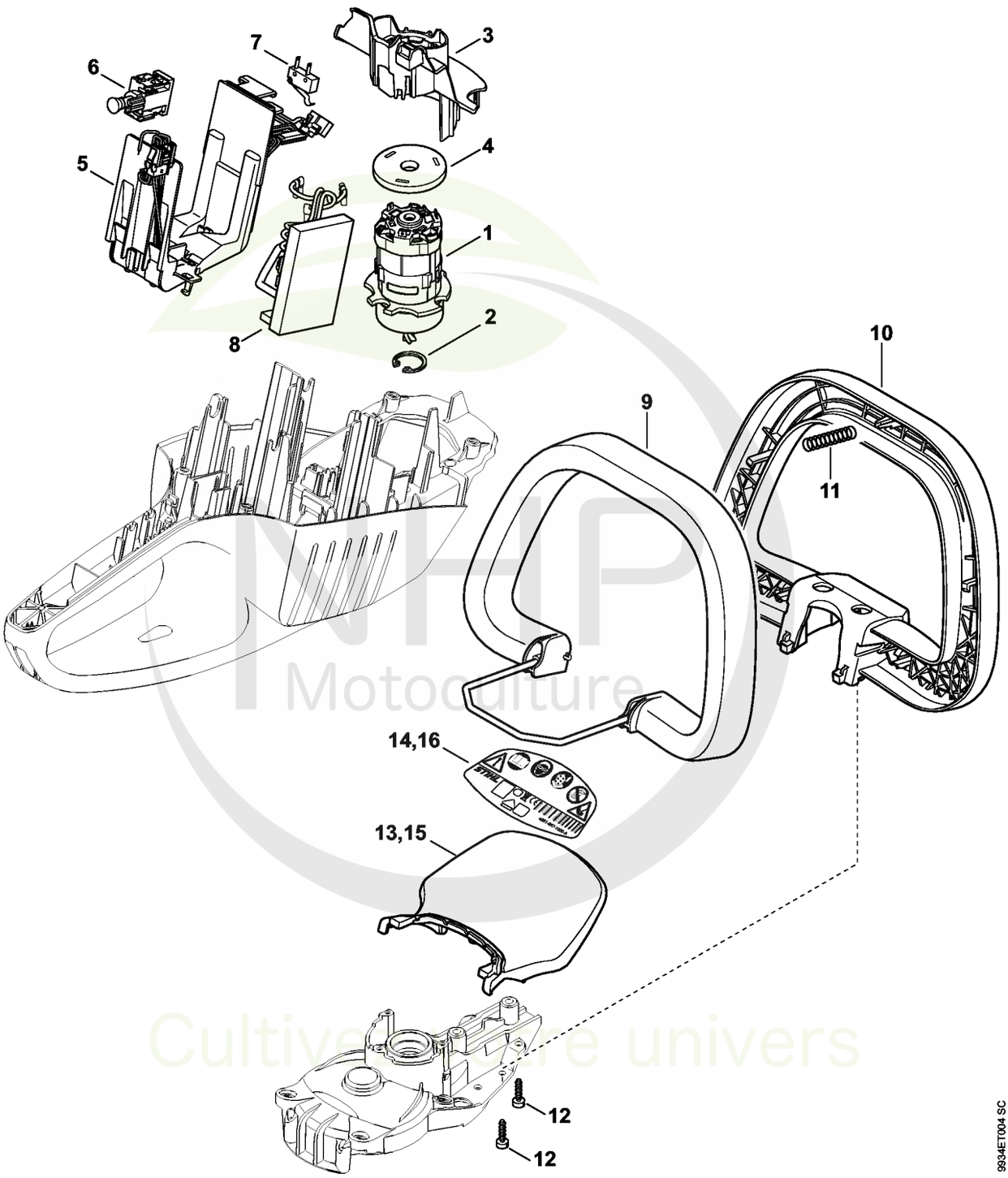

NHP Motoculture
Cultivez votre univers



CLIQUEZ SUR LES RÉFÉRENCES SOULIGNÉES

1 produit : accès direct à sa fiche NHP.
Plusieurs produits : recherche sur le site NHP.

15/17 références reliées au catalogue.

Moteur électrique, Module électronique, Levier de commande

#	Numéro de pièce	Description	Quantité	Contient un ou plusieurs articles	Remarques
1	4851 600 0206	Moteur électrique	1	2	
2	9455 621 0750	Circlip 9x1	1		
3	4851 602 2201	Déflecteur d'air	1		
4	4851 084 2600	Filtre	1		
5	4851 400 0600	Plaque porte-contacts	1		
6	4851 430 0502	Commutateur	1		
7	1250 430 0500	Interrupteur	1		
8	4851 430 1405	Module électronique	1		
	4851 790 1203	Poignée en arc	1	9 - 11	
9	4851 790 8701	Levier de commande	1		
10	4851 791 2300	Poignée en arc	1		
11	6460 716 2400	Ressort de pression	1		
12	9074 478 3005	Vis cylindrique IS-P4x14	4		
13	4851 790 9106	Protège-main HSA 86	1	14	
14	4851 967 1810	Plaque caractéristique HSA 86	1		
15	4851 790 9110	Protège-main HSA 86	1	16	J
16	4851 967 1816	Plaque caractéristique HSA 86	1		J

NHP Motoculture
Cultivez votre univers



IDENTIFIEZ LE REPÈRE

Puis retrouvez la référence correspondante dans la nomenclature associée.

Ouvrir la nomenclature - page 7

Réducteur

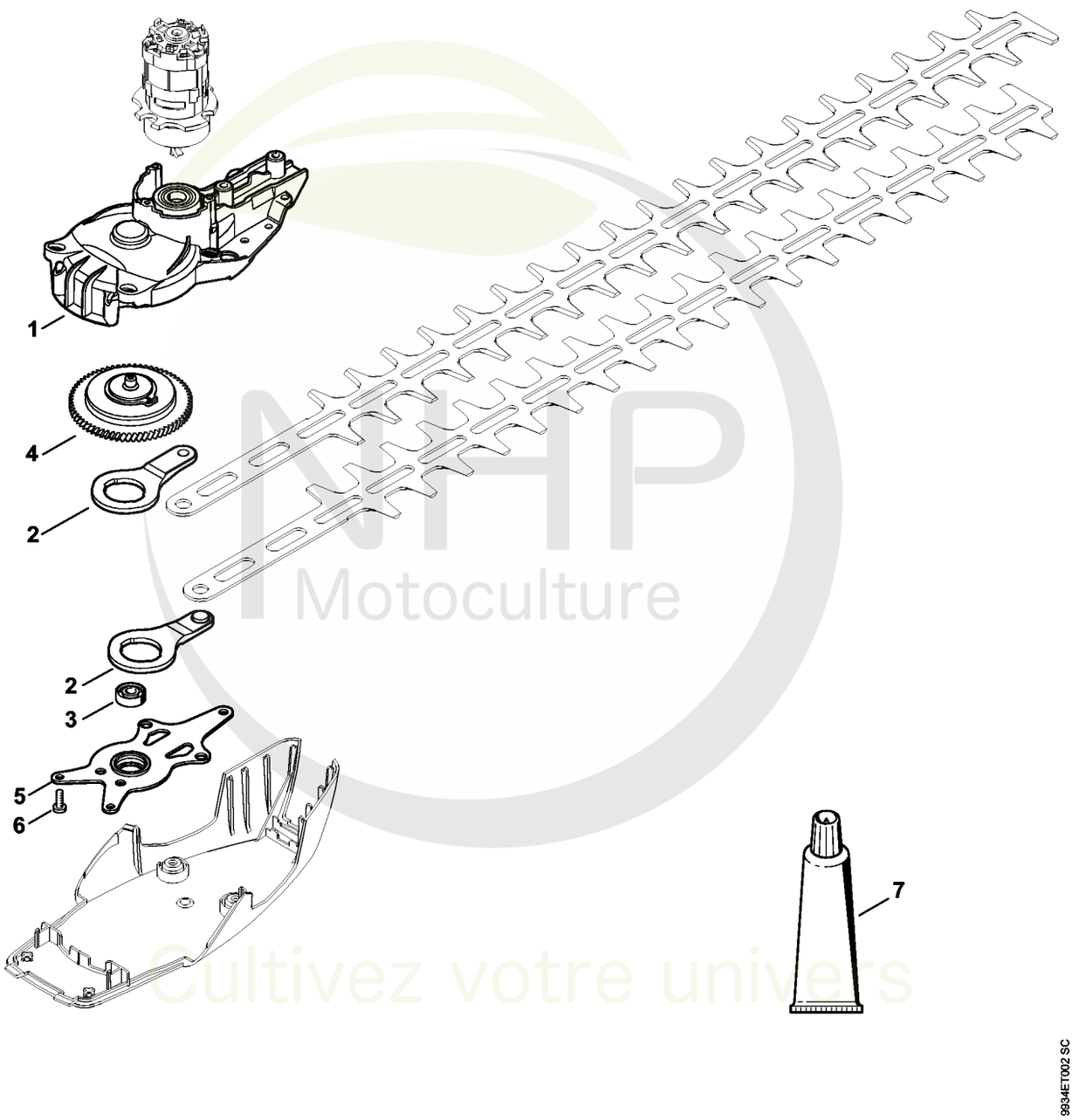

NHP Motoculture
Cultivez votre univers



CLIQUEZ SUR LES RÉFÉRENCES SOULIGNÉES

1 produit : accès direct à sa fiche NHP.
Plusieurs produits : recherche sur le site NHP.

8/8 références reliées au catalogue.

Réducteur

#	Numéro de pièce	Description	Quantité	Contient un ou plusieurs articles	Remarques
1	4851 640 0501	Carter de réducteur	1		
	4851 640 0104	Réducteur	1	2 - 4	
2	6460 642 6510	Bielle	2		
3	9503 003 9371	Roulement rainuré à billes 607-2Z	1		
4	4851 640 1603	Excentrique	1		
5	4851 640 8400	Plaque palier	1		
6	9075 478 2995	Vis cylindrique IS-D4x12	4		
7	0781 120 1109	Graisse universelle (tube de 80 g)	1		

NHP Motoculture
Cultivez votre univers



IDENTIFIEZ LE REPÈRE

Puis retrouvez la référence correspondante dans la nomenclature associée.

Ouvrir la nomenclature - page 9

Barre de coupe

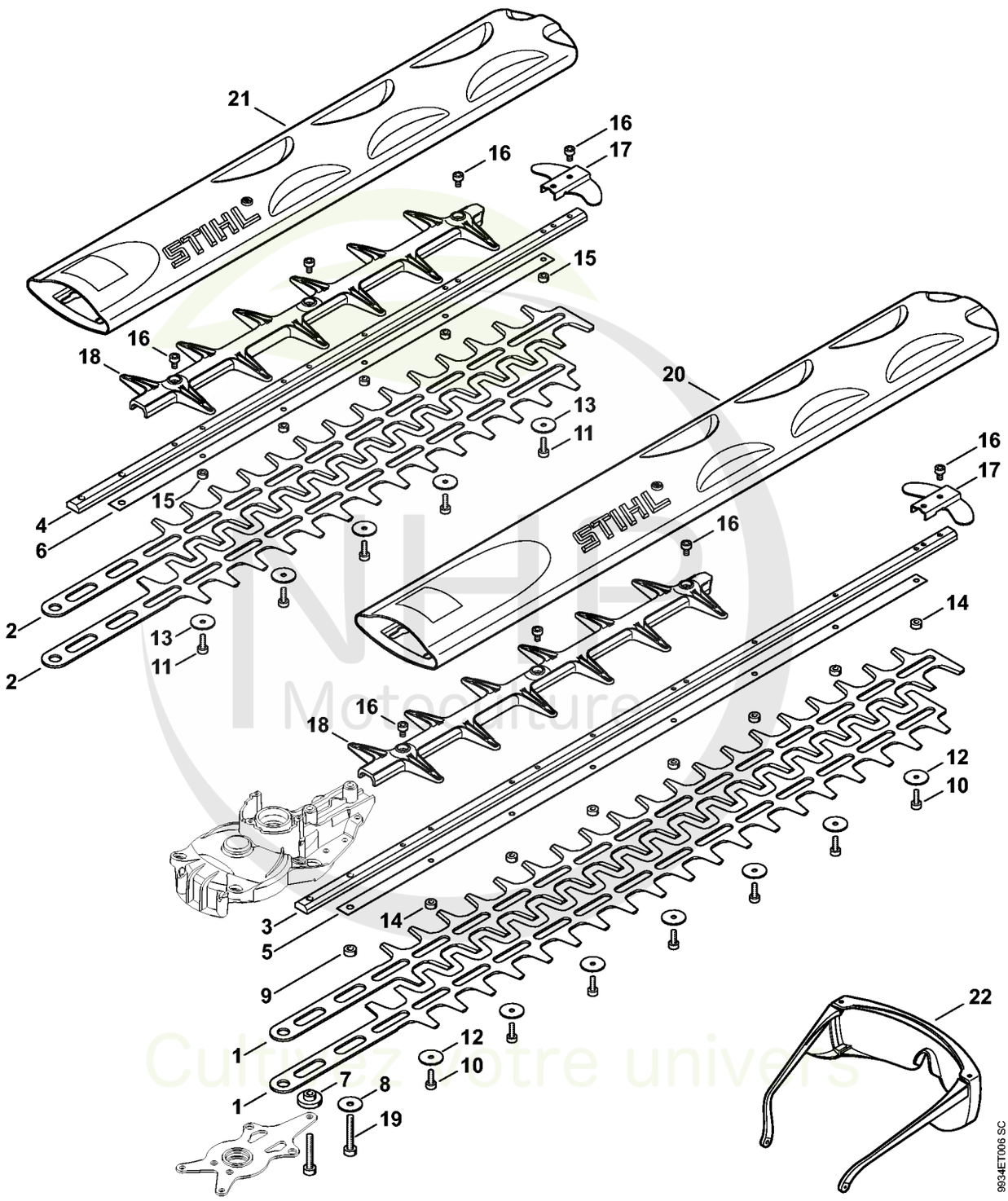

Motoculture
Cultivez votre univers



CLIQUEZ SUR LES RÉFÉRENCES SOULIGNÉES

1 produit : accès direct à sa fiche NHP.
Plusieurs produits : recherche sur le site NHP.

22/22 références reliées au catalogue.

Barre de coupe

#	Numéro de pièce	Description	Quantité	Contient un ou plusieurs articles	Remarques
	4851 710 5904	Barre de coupe compl. 620 mm / 24"	1	1, 3, 5, 10, 12, 14, 16 - 18	
	4851 710 5906	Barre de coupe compl. 450 mm / 18"	1	2, 4, 6, 11, 13, 15 - 18	
1	4851 710 6054	Couteau 620 mm / 24"	1		2 pièces
2	4851 710 6056	Couteau 450 mm / 18"	1		2 pièces
3	4851 713 6706	Glissière de guidage 620 mm / 24"	1		
4	4851 713 6708	Glissière de guidage 450 mm / 18"	1		
5	4851 713 2200	Glissière de couteau 600 mm / 24"	1		
6	4851 713 2201	Glissière de couteau 450 mm / 18"	1		
7	4851 641 4900	Douille	1		
8	4237 958 0500	Rondelle	1		
9	4818 641 4901	Douille	1		
10	9075 478 2995	Vis cylindrique IS-D4x12	7		
11	9075 478 2995	Vis cylindrique IS-D4x12	5		pour 450 mm / 18"
12	9298 003 3540	Rondelle	7		
13	9298 003 3540	Rondelle	5		pour 450 mm / 18"
14	4851 648 6700	Coulisseau	7		
15	4851 648 6700	Coulisseau	5		pour 450 mm / 18"
16	9075 478 0630	Vis cylindrique IS-D4x8	5		
17	4851 792 9001	Protège-guidage	1		
18	4851 792 9701	Protecteur contre les coupures	1		
19	9075 478 4167	Vis cylindrique IS-D5x32	2		
20	0000 792 9601	Protège-couteaux 600 mm / 24"	1		

NHP Motoculture
Cultivez votre univers



CLIQUEZ SUR LES RÉFÉRENCES SOULIGNÉES

1 produit : accès direct à sa fiche NHP.
Plusieurs produits : recherche sur le site NHP.

1/2 références reliées au catalogue.

Barre de coupe

#	Numéro de pièce	Description	Quantité	Contient un ou plusieurs articles	Remarques
21	0000 792 9600	Protège-couteaux 500 mm / 20"	1		pour 450 mm / 18"
22	0000 884 0307	Lunettes de protection	1		

NHP Motoculture
Cultivez votre univers



IDENTIFIEZ LE REPÈRE

Puis retrouvez la référence correspondante dans la nomenclature associée.

Ouvrir la nomenclature - page 12

Déflecteur

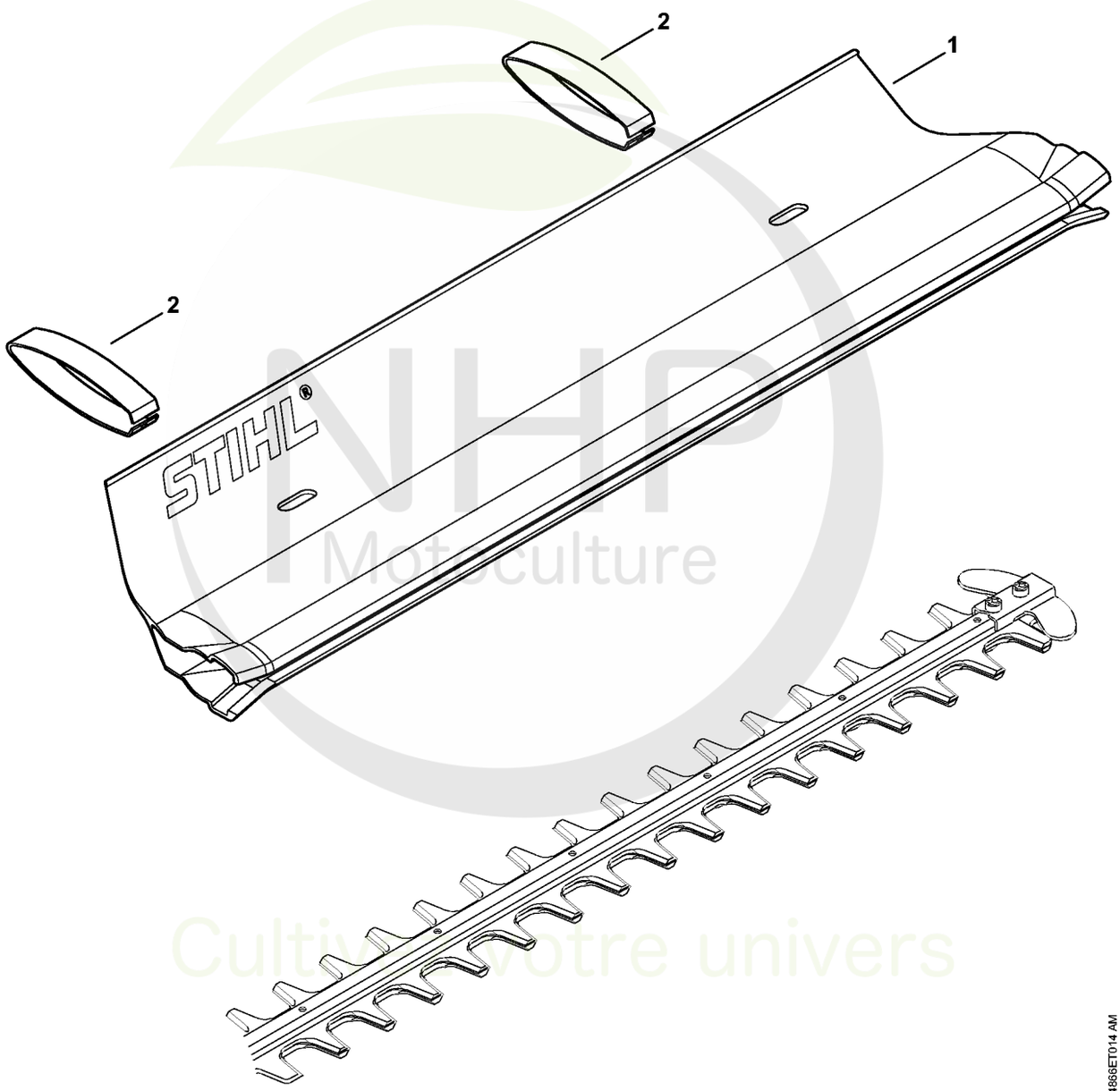

NHP Motoculture
Cultivez votre univers



CLIQUEZ SUR LES RÉFÉRENCES SOULIGNÉES

1 produit : accès direct à sa fiche NHP.
Plusieurs produits : recherche sur le site NHP.

2/2 références reliées au catalogue.

Déflecteur

#	Numéro de pièce	Description	Quantité	Contient un ou plusieurs articles	Remarques
1	4859 740 3300	Déflecteur 500 mm / 20"	1	2	
2	4859 748 0400	Agrafe	2		

NHP Motoculture
Cultivez votre univers



IDENTIFIEZ LE REPÈRE

Puis retrouvez la référence correspondante dans la nomenclature associée.

Ouvrir la nomenclature - page 14

Numéro de machine

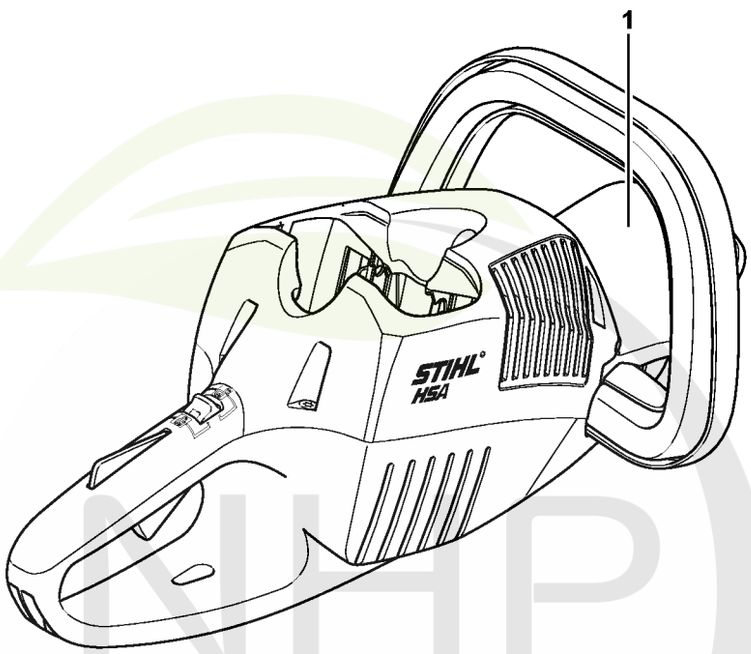

4851-GET-0001-A0

NHP Motoculture
Cultivez votre univers



CLIQUEZ SUR LES RÉFÉRENCES SOULIGNÉES

1 produit : accès direct à sa fiche NHP.
Plusieurs produits : recherche sur le site NHP.

0/0 références reliées au catalogue.

Numéro de machine

#	Numéro de pièce	Description	Quantité	Contient un ou plusieurs articles	Remarques
1		Emplacement du numéro de machine	1		

NHP Motoculture
Cultivez votre univers



IDENTIFIEZ LE REPÈRE

Puis retrouvez la référence correspondante dans la nomenclature associée.

Ouvrir la nomenclature - page 16

Consommables et matières auxiliaires

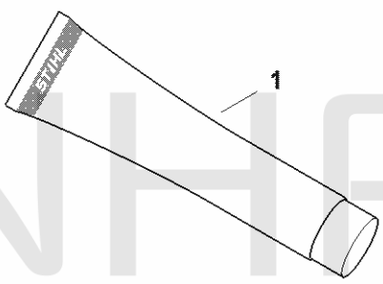

0000-GET-0157-A0

NHP Motoculture
Cultivez votre univers



CLIQUEZ SUR LES RÉFÉRENCES SOULIGNÉES

1 produit : accès direct à sa fiche NHP.
Plusieurs produits : recherche sur le site NHP.

6/6 références reliées au catalogue.

Consommables et matières auxiliaires

#	Numéro de pièce	Description	Quantité	Contient un ou plusieurs articles	Remarques
1	0781 120 1021	Graisse universelle (tube de 40 g)	1		
1	0781 120 1021	Graisse universelle (tube de 40 g)	1		
1	0781 120 1109	Graisse universelle (tube de 80 g)	1		
1	0781 120 1109	Graisse universelle (tube de 80 g)	1		
1	0781 120 1110	Graisse multifonctionnelle 225 g	1		
1	0781 120 1110	Graisse multifonctionnelle 225 g	1		

NHP Motoculture
Cultivez votre univers