ÉCLATÉ INTERACTIF NHP MOTOCULTURE
Identifiez le repère, puis cliquez sur la référence soulignée.
Les références non soulignées ne sont pas retrouvées dans l'export.

HSA 94 R

Liste des pièces
18.03.2025
France, français

Table des matières

Poignée de commande 2
Carter moteur, module électronique 4
Carter moteur, module électronique 6
Réducteur HSA 94 R 8
Barre de coupe 600 mm R 10
Numéro de machine 13
Couples de serrage 15
Couples de serrage 17
Consommables et matières auxiliaires 19

NHP Motoculture
Cultivez votre univers



IDENTIFIEZ LE REPÈRE

Puis retrouvez la référence correspondante dans la nomenclature associée.

Ouvrir la nomenclature - page 3

Poignée de commande

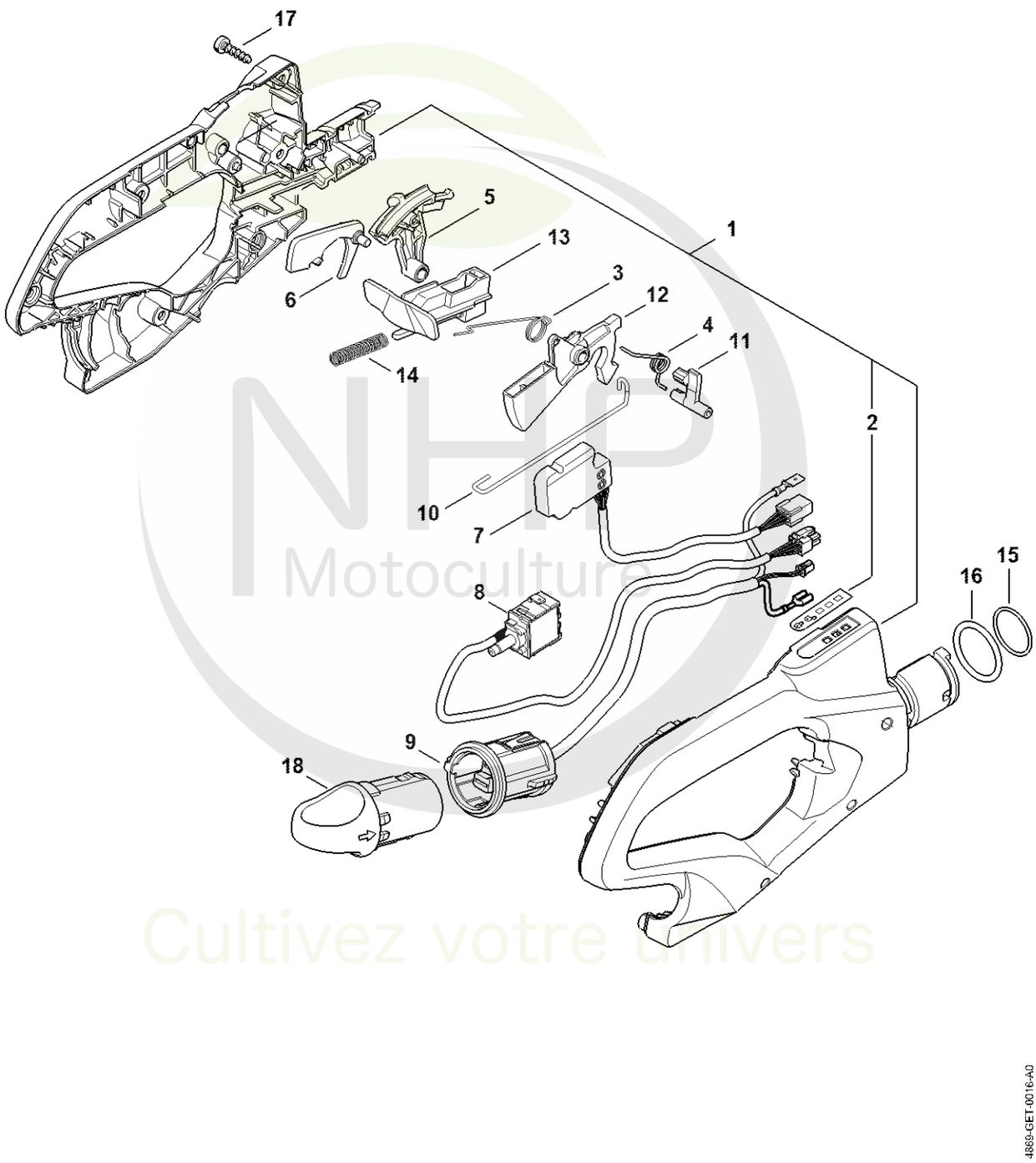

4869-GET-0016-A0

NHP Motoculture
Cultivez votre univers



CLIQUEZ SUR LES RÉFÉRENCES SOULIGNÉES

1 produit : accès direct à sa fiche NHP.
Plusieurs produits : recherche sur le site NHP.

18/18 références reliées au catalogue.

Poignée de commande

#	Numéro de pièce	Description	Quantité	Contient un ou plusieurs articles	Remarques
1	4869 790 0600	Monture de poignée	1	2	
2	4866 432 8300	Étiquette de tableau de bord	1		
3	4869 182 4501	Ressort coudé	1		
4	4866 182 4500	Ressort coudé	1		
5	4869 430 3400	Levier d'encliquetage	1		
6	4869 182 0800	Levier d'arrêt	1		
7	4869 430 1410	Module électronique	1		
8	4869 430 0502	Commutateur	1		
9	4869 400 3401	Faisceau de câbles	1		
10	4869 182 1500	Tringlerie	1		
11	4866 182 9700	Cliquet	1		
12	4869 435 2400	Levier de commande	1		
13	4869 792 7100	Curseur de blocage	1		
14	0000 997 0724	Ressort de pression	1		
15	9645 945 3198	Joint torique 26,7x1,78-NBR70	1		
16	9645 945 7790	Joint torique 28,17x3,53	1		
17	9074 477 4132	Vis cylindrique IS-P5x18	7		
18	4850 432 2301	Bouchon	1		

NHP Motoculture
Cultivez votre univers



IDENTIFIEZ LE REPÈRE

Puis retrouvez la référence correspondante dans la nomenclature associée.

Ouvrir la nomenclature - page 5

Carter moteur, module électronique

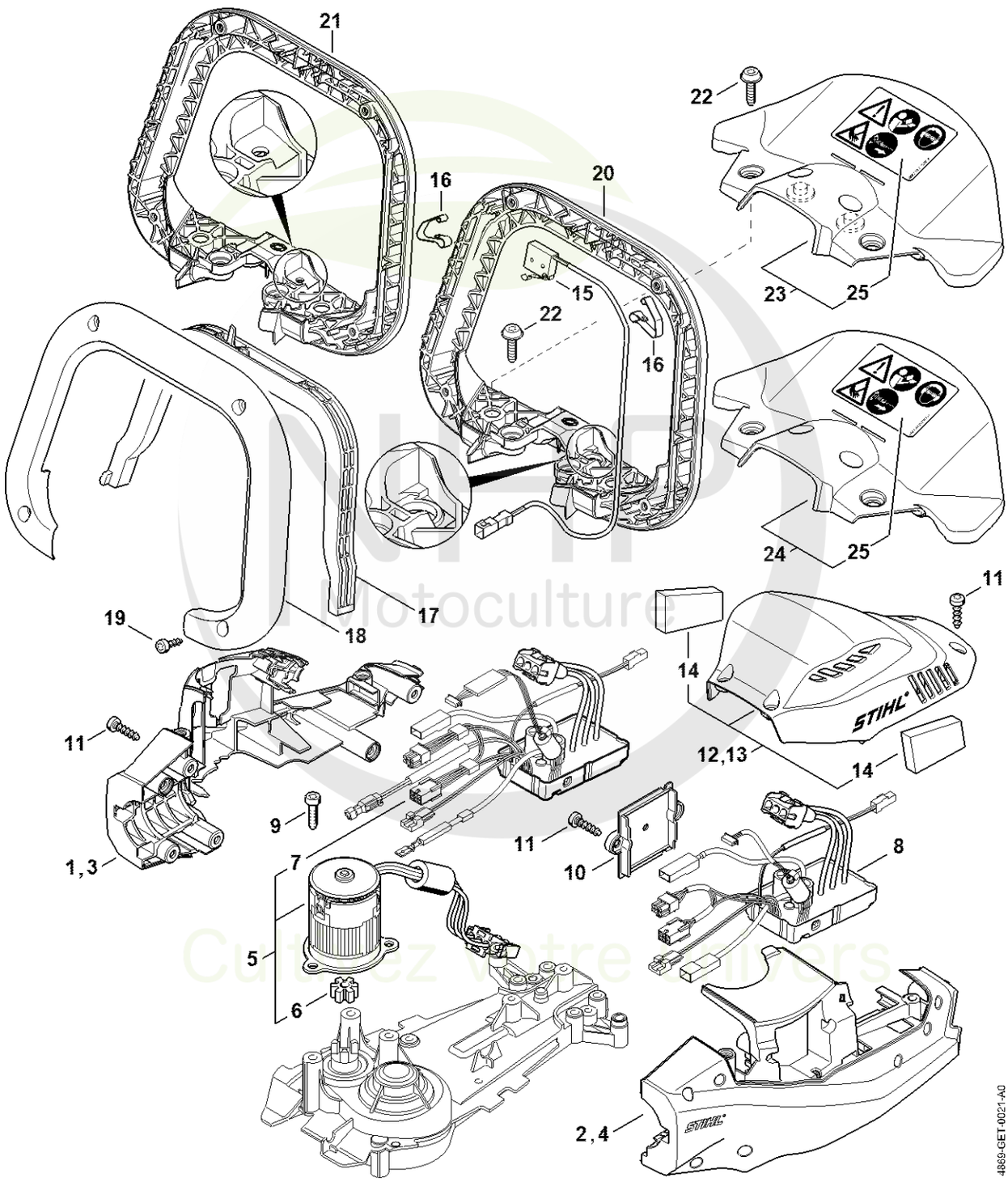



CLIQUEZ SUR LES RÉFÉRENCES SOULIGNÉES

1 produit : accès direct à sa fiche NHP.
Plusieurs produits : recherche sur le site NHP.

24/24 références reliées au catalogue.

Carter moteur, module électronique

#	Numéro de pièce	Description	Quantité	Contient un ou plusieurs articles	Remarques
1	4869 602 1202	Carter moteur	1		
2	4869 602 1203	Carter moteur	1		
3	4869 602 1200	Carter moteur gauche	1		
4	4869 602 1201	Carter moteur droite	1		
5	4869 600 4800	Moteur électrique avec module électroniq	1	6, 7	
6	4869 162 1100	Butoir	1		
7	4869 430 1403	Module électronique	1		
8	4869 430 1400	Module électronique	1		
9	9075 478 4136	Vis cylindrique IS-D5x20	3		
10	4869 602 0900	Couvercle	1		
11	9074 477 4132	Vis cylindrique IS-P5x18	12		
12	4869 600 3503	Recouvrement HSA 94 R	1	14	
14	4869 084 2600	Filtre	2		
15	4869 430 0501	Commutateur	1		
16	4242 442 1600	Ressort de connexion	2		
17	4869 798 1600	Levier de commande	1		
18	4869 798 2301	Demi-poignée en forme d'étrier	1		
19	9074 478 3005	Vis cylindrique IS-P4x14	4		
20	4869 798 2303	Demi-poignée en forme d'étrier	1		
21	4869 798 2300	Demi-poignée en forme d'étrier	1		
22	0000 951 1100	Vis	4		
23	4869 790 9110	Protège-main	1	25	
24	4869 790 9100	Protège-main	1	25	
25	4869 967 7200	Pictogramme d'avertissement HSA	1		

NHP Motoculture
Cultivez votre univers



IDENTIFIEZ LE REPÈRE

Puis retrouvez la référence correspondante dans la nomenclature associée.

Ouvrir la nomenclature - page 7

Carter moteur, module électronique

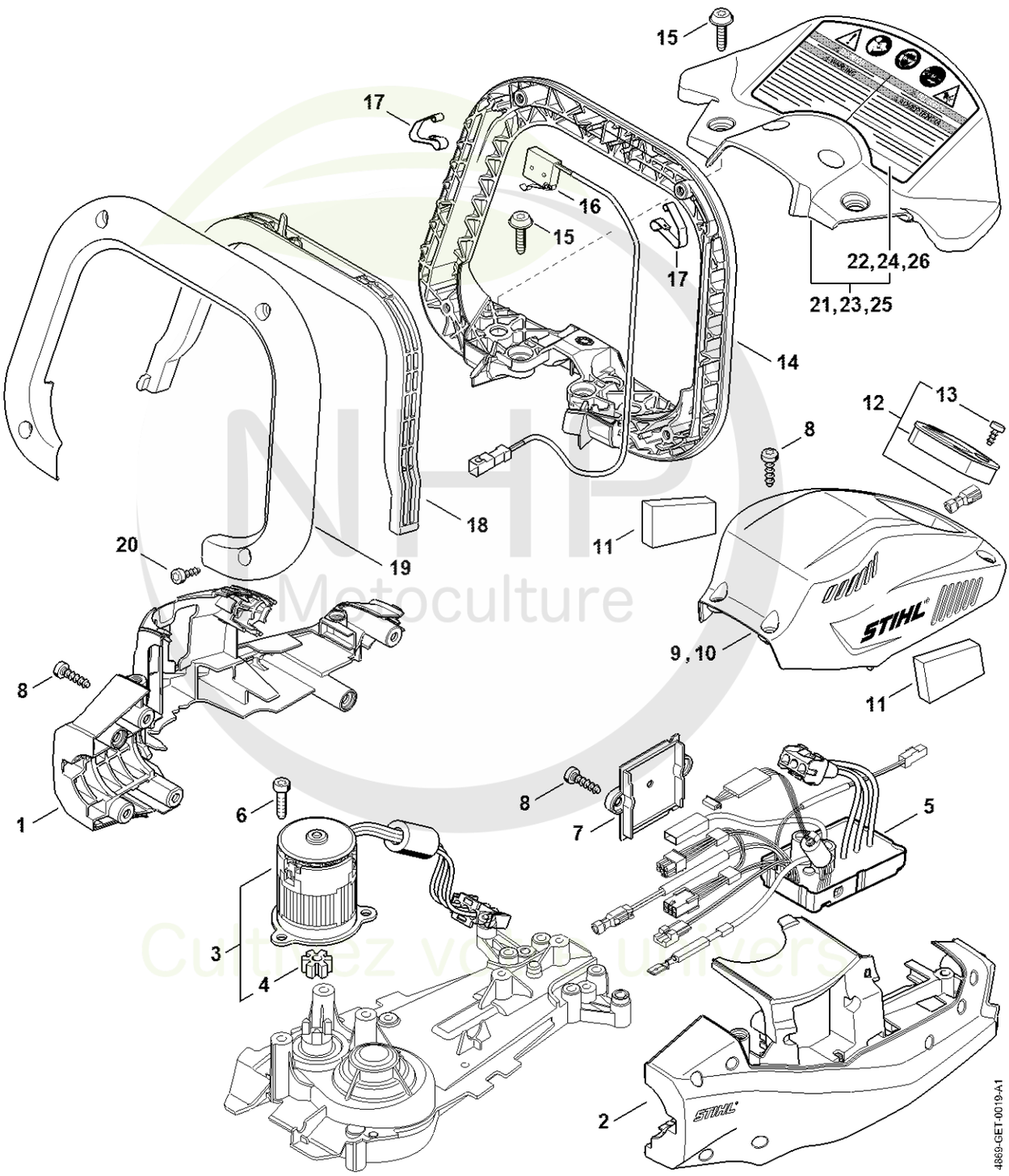

NHP Motoculture
Cultivez votre univers



CLIQUEZ SUR LES RÉFÉRENCES SOULIGNÉES

1 produit : accès direct à sa fiche NHP.
Plusieurs produits : recherche sur le site NHP.

0/2 références reliées au catalogue.

Carter moteur, module électronique

#	Numéro de pièce	Description	Quantité	Contient un ou plusieurs articles	Remarques
23	4869 790 9112	Protège-main	1	24	USA
24	4869 967 7301	Pictogramme d'avertissement	1		USA

NHP Motoculture
Cultivez votre univers



IDENTIFIEZ LE REPÈRE

Puis retrouvez la référence correspondante dans la nomenclature associée.

Ouvrir la nomenclature - page 9

Réducteur HSA 94 R

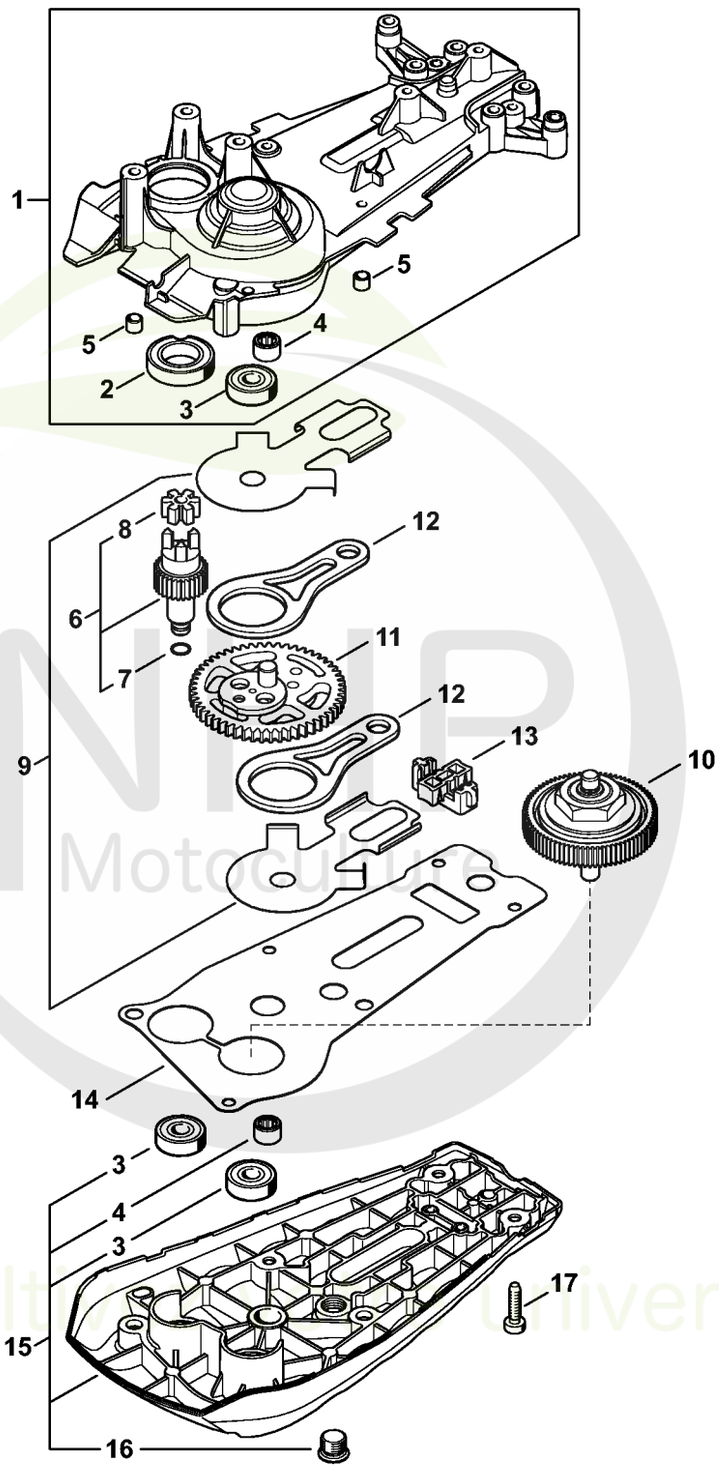

NHP Motoculture
Cultivons l'univers



CLIQUEZ SUR LES RÉFÉRENCES SOULIGNÉES

1 produit : accès direct à sa fiche NHP.
Plusieurs produits : recherche sur le site NHP.

17/17 références reliées au catalogue.

Réducteur HSA 94 R

#	Numéro de pièce	Description	Quantité	Contient un ou plusieurs articles	Remarques
1	4869 640 0500	Carter du réducteur	1	2 - 5	
2	9503 003 8212	Roulement rainuré à billes DIN625-6903-2Z	1		
3	9503 003 9672	Roulement rainuré à billes 608-ZZ	3		
4	9513 003 0912	Douille à aiguilles 8x12x8	2		
5	0000 988 8600	Douille	2		
6	4869 640 2500	Pignon d'entraînement	1	7, 8	
7	9645 945 1761	Joint torique N 6x1-NBR70	1		
8	4869 162 1100	Butoir	1		
9	4869 640 8200	Tôle de butée R	1		2 pièces
10	4869 160 2100	Embrayage à friction R	1		
11	4237 640 7501	Pignon	1		
12	4226 642 6501	Bielle	2		
13	4237 649 0304	Joint	1		
14	4869 649 0300	Joint	1		
15	4869 640 5802	Couvercle de réducteur	1	3, 4, 16	
16	4226 641 6500	Vis de fermeture	1		
17	9075 478 4136	Vis cylindrique IS-D5x20	6		

NHP Motoculture
Cultivez votre univers



IDENTIFIEZ LE REPÈRE

Puis retrouvez la référence correspondante dans la nomenclature associée.

Ouvrir la nomenclature - page 11

Barre de coupe 600 mm R

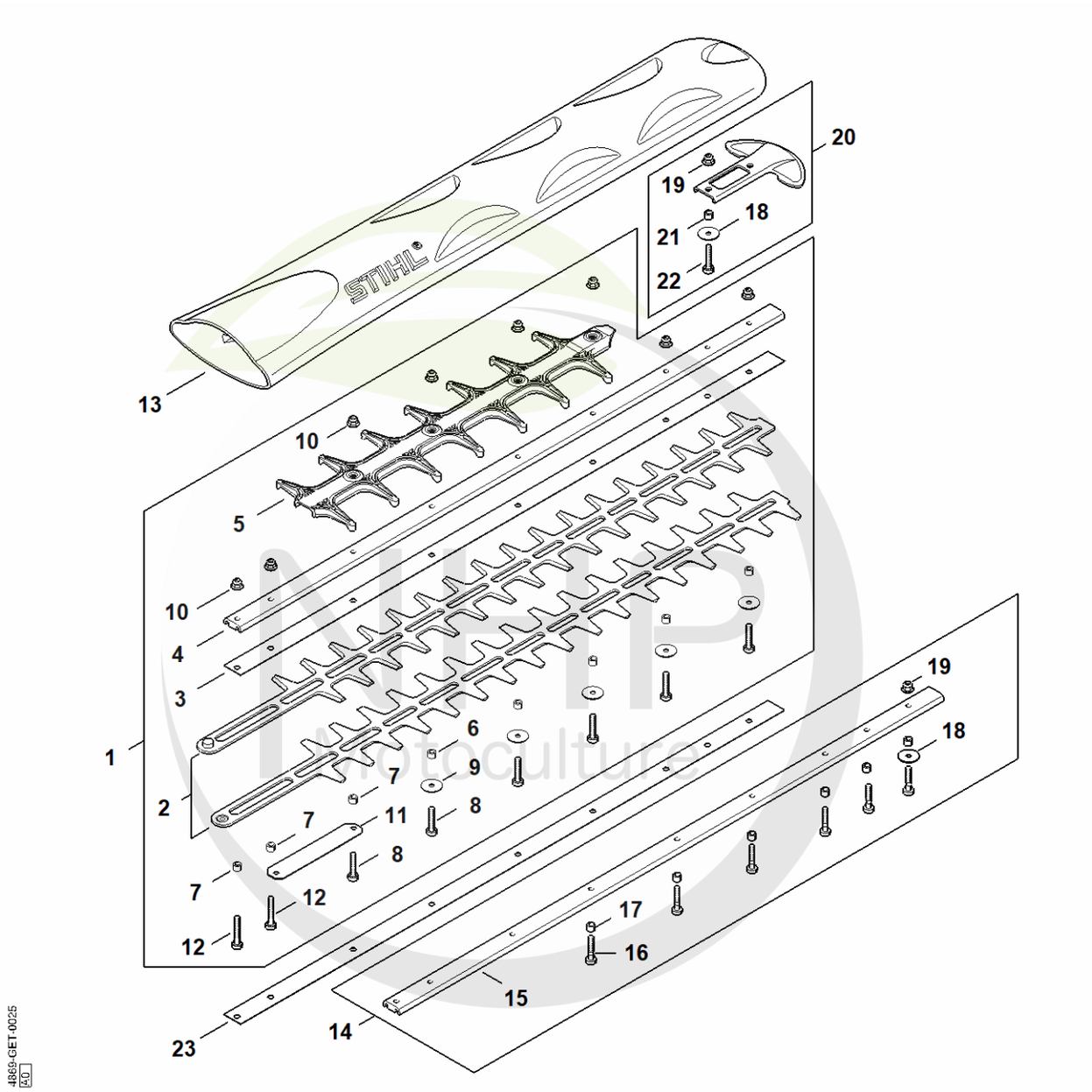

Motoculture
Cultivez votre univers



CLIQUEZ SUR LES RÉFÉRENCES SOULIGNÉES

1 produit : accès direct à sa fiche NHP.
Plusieurs produits : recherche sur le site NHP.

24/26 références reliées au catalogue.

Barre de coupe 600 mm R

#	Numéro de pièce	Description	Quantité	Contient un ou plusieurs articles	Remarques
1	4869 710 5903	Barre de coupe compl. R	1	2 - 12	
1	4869 710 5901	Barre de coupe compl. T	1	2 - 13	
2	4237 710 6053	Couteau 600 mm / 24" R	1		2 pièces
2	4237 710 6052	Couteau 750 mm / 30" T	1		2 pièces
3	4237 713 2203	Glissière de couteau 600 mm / 24" R	1		
3	4237 713 2201	Glissière de couteau 750 mm / 30" T	1		
4	4237 641 4600	Glissière de guidage 600 mm / 24" R	1		
4	4237 641 4602	Glissière de guidage 750 mm / 30" T	1		
5	4869 740 9501	Protection anticoupure R	1		
5	4869 740 9500	Protection anticoupure T	1		
6	4237 641 4901	Douille 8 x 5,62 mm	5		
6	4237 641 4903	Douille 4,92 mm	6		
7	4237 711 2501	Douille 5,57 mm	3		
7	4237 717 3100	Tôle de protection	1		
8	9022 371 1050	Vis cylindrique IS-M5x25	6		
8	HA02 711 4801	Renfort	1		
9	4237 958 0500	Rondelle	5		
9	4237 711 2500	Douille 4,87 mm	3		
10	9216 263 0710	Écrou à six pans M5	8		
10	9022 371 1050	Vis cylindrique IS-M5x25	7		
11	HA02 711 4801	Renfort	1		
11	4237 958 0500	Rondelle	4		
12	9022 341 1070	Vis cylindrique IS-M5x30	2		
12	9216 263 0710	Écrou à six pans M5	9		
13	4237 790 9208	Protège-couteaux 600 mm / 24"	1		
13	9022 341 1070	Vis cylindrique IS-M5x30	2		

NHP Motoculture
Cultivez votre univers



CLIQUEZ SUR LES RÉFÉRENCES SOULIGNÉES

1 produit : accès direct à sa fiche NHP.
Plusieurs produits : recherche sur le site NHP.

12/12 références reliées au catalogue.

Barre de coupe 600 mm R

#	Numéro de pièce	Description	Quantité	Contient un ou plusieurs articles	Remarques
14	4237 007 1008	Jeu de pièces, réduction du jeu des cout	1	15 - 19	
14	4237 790 9207	Protège-couteaux 750 mm / 30"	1		
15	4237 740 6504	Glissière de guidage 600 mm / 24" R	1		
15	4237 792 9006	Protègeguidage	1		
16	4237 716 0400	Vis cylindrique IS-M5x25	6		
17	4237 641 4902	Douille 8 x 4,5 mm	6		
18	4237 958 0500	Rondelle	1		
19	9216 263 0710	Écrou à six pans M5	1		
20	4237 790 9802	Protège-guidage	1	18, 19, 21, 22	
21	4237 641 4901	Douille 8 x 5,62 mm	1		
22	9022 371 1050	Vis cylindrique IS-M5x25	1		
23	4237 717 3105	Tôle de protection	1		

NHP Motoculture
Cultivez votre univers



IDENTIFIEZ LE REPÈRE

Puis retrouvez la référence correspondante dans la nomenclature associée.

Ouvrir la nomenclature - page 14

Numéro de machine

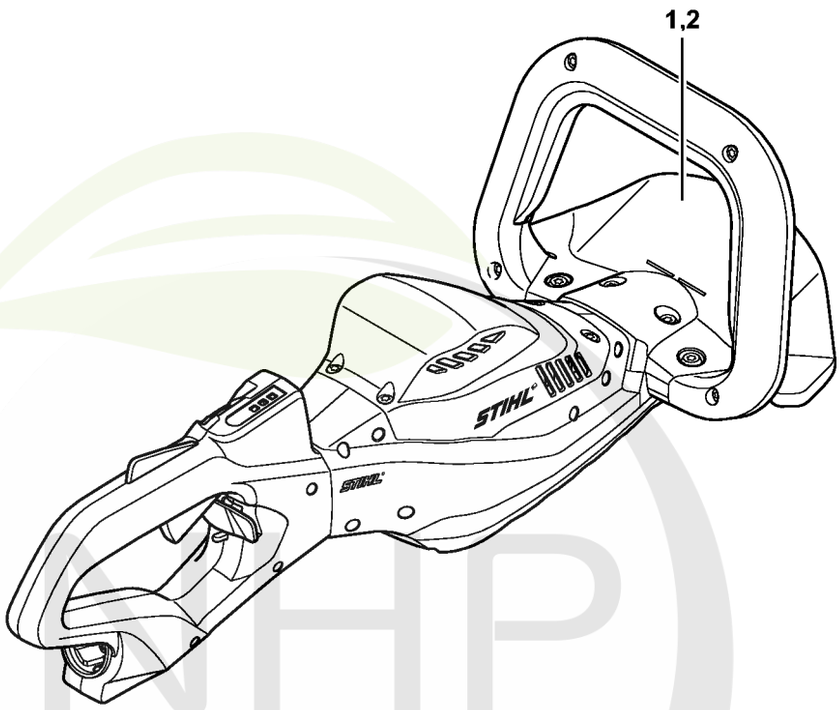

4869-GET-0010-A0

NHP Motoculture
Cultivez votre univers



CLIQUEZ SUR LES RÉFÉRENCES SOULIGNÉES

1 produit : accès direct à sa fiche NHP.
Plusieurs produits : recherche sur le site NHP.

1/1 références reliées au catalogue.

Numéro de machine

#	Numéro de pièce	Description	Quantité	Contient un ou plusieurs articles	Remarques
1		Emplacement du numéro de machine	1		
2	0000 967 3447	Plaque indicatrice Numéro de machine	1		

NHP Motoculture
Cultivez votre univers



IDENTIFIEZ LE REPÈRE

Puis retrouvez la référence correspondante dans la nomenclature associée.

Ouvrir la nomenclature - page 16

Couples de serrage

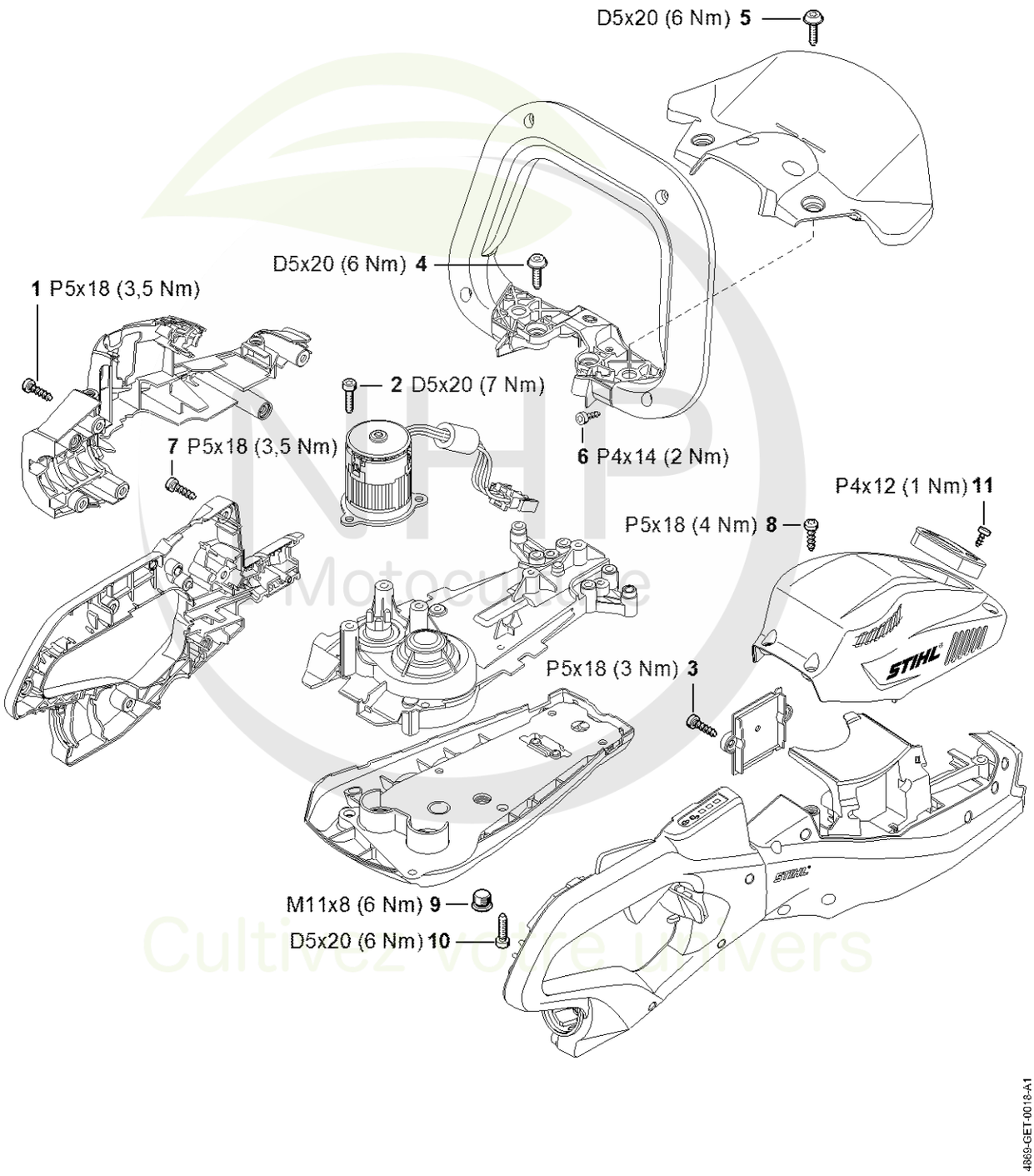

Cultivez votre univers



CLIQUEZ SUR LES RÉFÉRENCES SOULIGNÉES

1 produit : accès direct à sa fiche NHP.
Plusieurs produits : recherche sur le site NHP.

11/11 références reliées au catalogue.

Couples de serrage

#	Numéro de pièce	Description	Quantité	Contient un ou plusieurs articles	Remarques
1	9074 477 4132	Vis cylindrique IS-P5x18	6		
2	9075 478 4136	Vis cylindrique IS-D5x20	3		
3	9074 477 4132	Vis cylindrique IS-P5x18	2		
4	0000 951 1100	Vis	2		
5	0000 951 1100	Vis	4		
6	9074 478 3005	Vis cylindrique IS-P4x14	4		
7	9074 477 4132	Vis cylindrique IS-P5x18	7		
8	9074 477 4132	Vis cylindrique IS-P5x18	4		
9	4226 641 6500	Vis de fermeture	1		
10	9075 478 4136	Vis cylindrique IS-D5x20	6		
11	9074 477 2980	Vis cylindrique IS-P4x12	2		

NHP Motoculture
Cultivez votre univers



IDENTIFIEZ LE REPÈRE

Puis retrouvez la référence correspondante dans la nomenclature associée.

Ouvrir la nomenclature - page 18

Couples de serrage

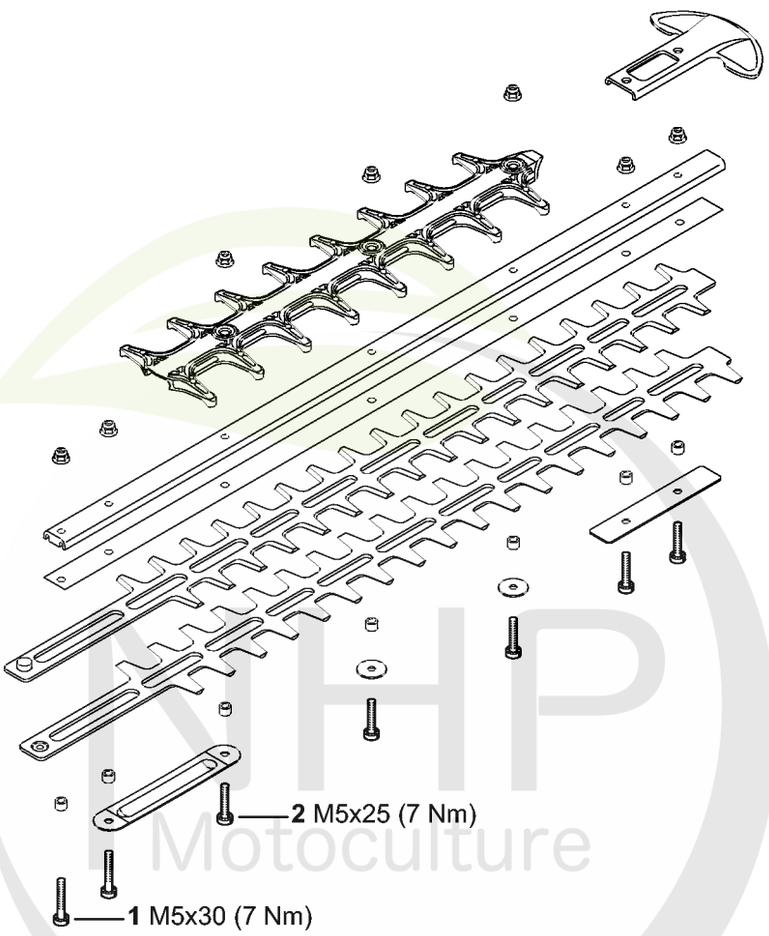

4869-GET-0012-A0

NHP Motoculture
Cultivez votre univers



CLIQUEZ SUR LES RÉFÉRENCES SOULIGNÉES

1 produit : accès direct à sa fiche NHP.
Plusieurs produits : recherche sur le site NHP.

2/2 références reliées au catalogue.

Couples de serrage

#	Numéro de pièce	Description	Quantité	Contient un ou plusieurs articles	Remarques
1	9022 341 1070	Vis cylindrique IS-M5x30	1		
2	9022 371 1050	Vis cylindrique IS-M5x25	5		

NHP
Motoculture
Cultivez votre univers



IDENTIFIEZ LE REPÈRE

Puis retrouvez la référence correspondante dans la nomenclature associée.

Ouvrir la nomenclature - page 20

Consommables et matières auxiliaires

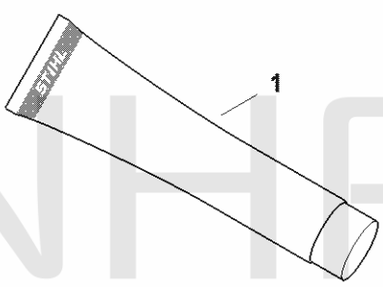

0000-GET-0157-A0

NHP Motoculture
Cultivez votre univers



CLIQUEZ SUR LES RÉFÉRENCES SOULIGNÉES

1 produit : accès direct à sa fiche NHP.
Plusieurs produits : recherche sur le site NHP.

12/12 références reliées au catalogue.

Consommables et matières auxiliaires

#	Numéro de pièce	Description	Quantité	Contient un ou plusieurs articles	Remarques
1	0781 120 1021	Graisse universelle (tube de 40 g)	1		
1	0781 120 1021	Graisse universelle (tube de 40 g)	1		
1	0781 120 1021	Graisse universelle (tube de 40 g)	1		
1	0781 120 1021	Graisse universelle (tube de 40 g)	1		
1	0781 120 1109	Graisse universelle (tube de 80 g)	1		
1	0781 120 1109	Graisse universelle (tube de 80 g)	1		
1	0781 120 1109	Graisse universelle (tube de 80 g)	1		
1	0781 120 1109	Graisse universelle (tube de 80 g)	1		
1	0781 120 1110	Graisse multifonctionnelle 225 g	1		
1	0781 120 1110	Graisse multifonctionnelle 225 g	1		
1	0781 120 1110	Graisse multifonctionnelle 225 g	1		
1	0781 120 1110	Graisse multifonctionnelle 225 g	1		

NHP Motoculture
Cultivez votre univers