ÉCLATÉ INTERACTIF NHP MOTOCULTURE
Identifiez le repère, puis cliquez sur la référence soulignée.
Les références non soulignées ne sont pas retrouvées dans l'export.

HSE 51

Liste des pièces
18.03.2025
France, français

Table des matières

Carter moteur, Moteur électrique 2
Poignée de commande 4
Réducteur, Barre de coupe 6
Déflecteur 9
Numéro de machine 11
Consommables et matières auxiliaires 13

Cultivez votre univers



IDENTIFIEZ LE REPÈRE

Puis retrouvez la référence correspondante dans la nomenclature associée.

Ouvrir la nomenclature - page 3

Carter moteur, Moteur électrique

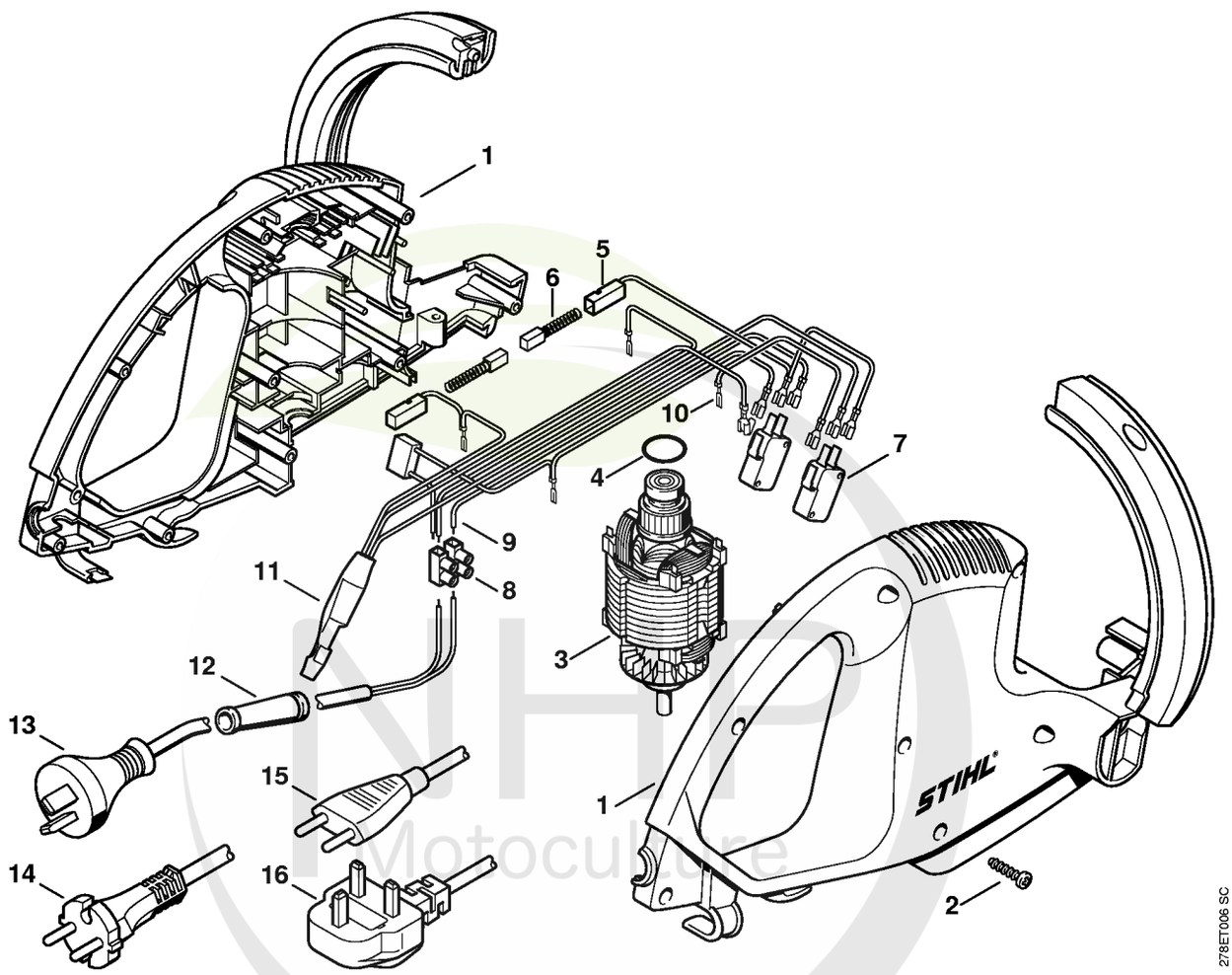

NHP Motoculture
Cultivez votre univers



CLIQUEZ SUR LES RÉFÉRENCES SOULIGNÉES

1 produit : accès direct à sa fiche NHP.
Plusieurs produits : recherche sur le site NHP.

12/15 références reliées au catalogue.

Carter moteur, Moteur électrique

#	Numéro de pièce	Description	Quantité	Contient un ou plusieurs articles	Remarques
1	4814 600 0804	Carter moteur	1		
2	9104 003 8736	Vis taraud P4x16	10		
3	6010 600 0211	Moteur électrique	1		
4	9645 945 7602	Joint torique 18x2	1		
5	6010 600 2605	Porte-balai droite	1		
6	6010 608 3505	Balai	2		
7	6010 435 0305	Commutateur	2		
8	6010 431 3000	Bloc de jonction	1		
9	6010 440 1903	Câble	1		
10	6010 440 1905	Câble	1		
11	6010 430 1701	Module de frein	1		
12	6010 431 2400	Protecteur de câble	1		
14	6010 440 2010	Câble d'alimentation EUR	1		
15	6010 440 2011	Câble d'alimentation CH,I	1		
16	6010 440 2012	Câble électrique 10m GB	1		

NHP Motoculture
Cultivez votre univers



IDENTIFIEZ LE REPÈRE

Puis retrouvez la référence correspondante dans la nomenclature associée.

Ouvrir la nomenclature - page 5

Poignée de commande

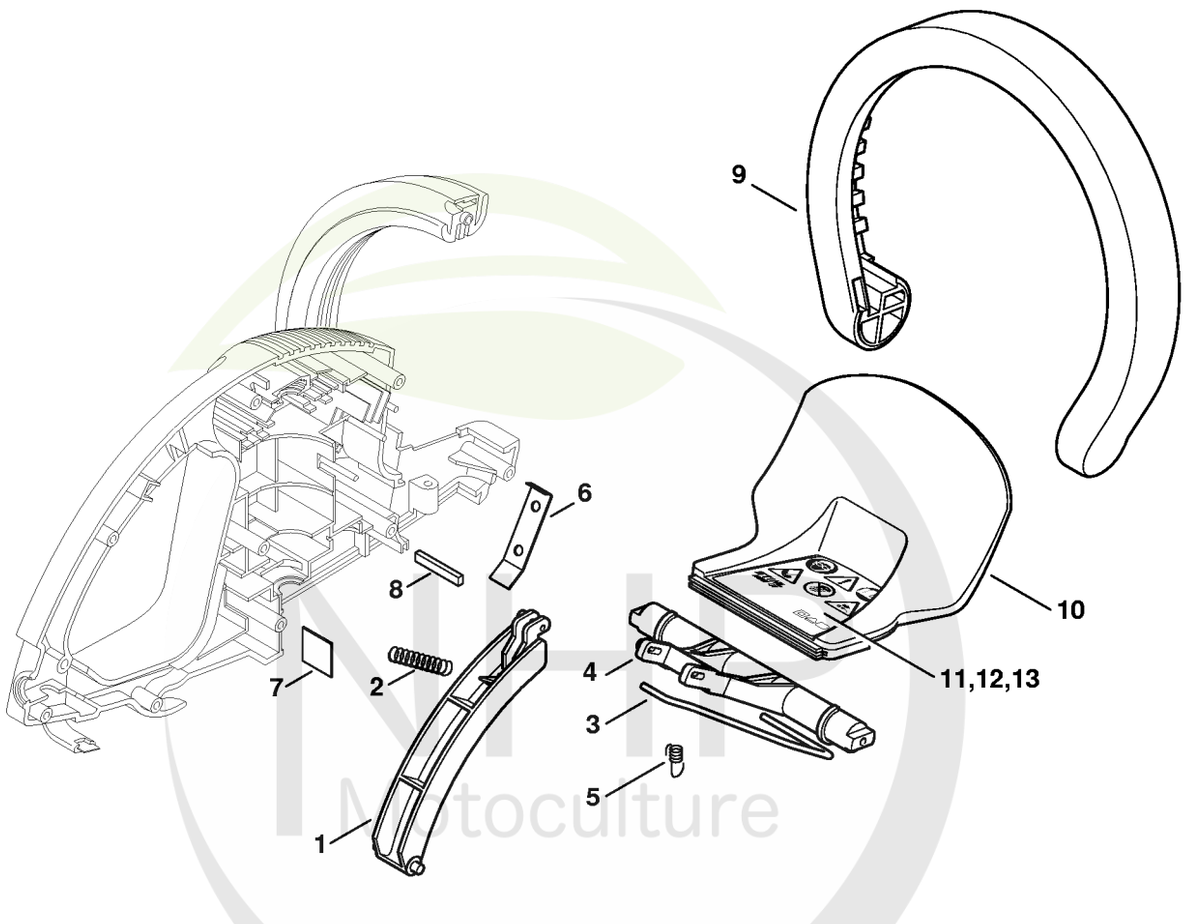

NHP Motoculture
Cultivez votre univers



CLIQUEZ SUR LES RÉFÉRENCES SOULIGNÉES

1 produit : accès direct à sa fiche NHP.
Plusieurs produits : recherche sur le site NHP.

11/11 références reliées au catalogue.

Poignée de commande

#	Numéro de pièce	Description	Quantité	Contient un ou plusieurs articles	Remarques
1	6010 792 8815	Levier de commande	1		
2	6010 792 3410	Ressort de pression	1		
3	6010 792 8600	Bielle d'attaque	1		
4	6010 435 2405	Levier de commande	1		
5	6010 792 3415	Ressort de pression 0,8x7x30	1		
6	6010 792 8700	Tôle de commande	1		
7	6010 642 5100	Tôle d'appui	1		
8	6010 649 0305	Joint	1		
9	6010 791 0605	Monture de poignée	1		
10	4814 790 9100	Protège-main	1	11 - 13	
13	4814 967 1801	Plaque caractéristique HSE 51	1		

NHP Motoculture
Cultivez votre univers



IDENTIFIEZ LE REPÈRE

Puis retrouvez la référence correspondante dans la nomenclature associée.

Ouvrir la nomenclature - page 7

Réducteur, Barre de coupe

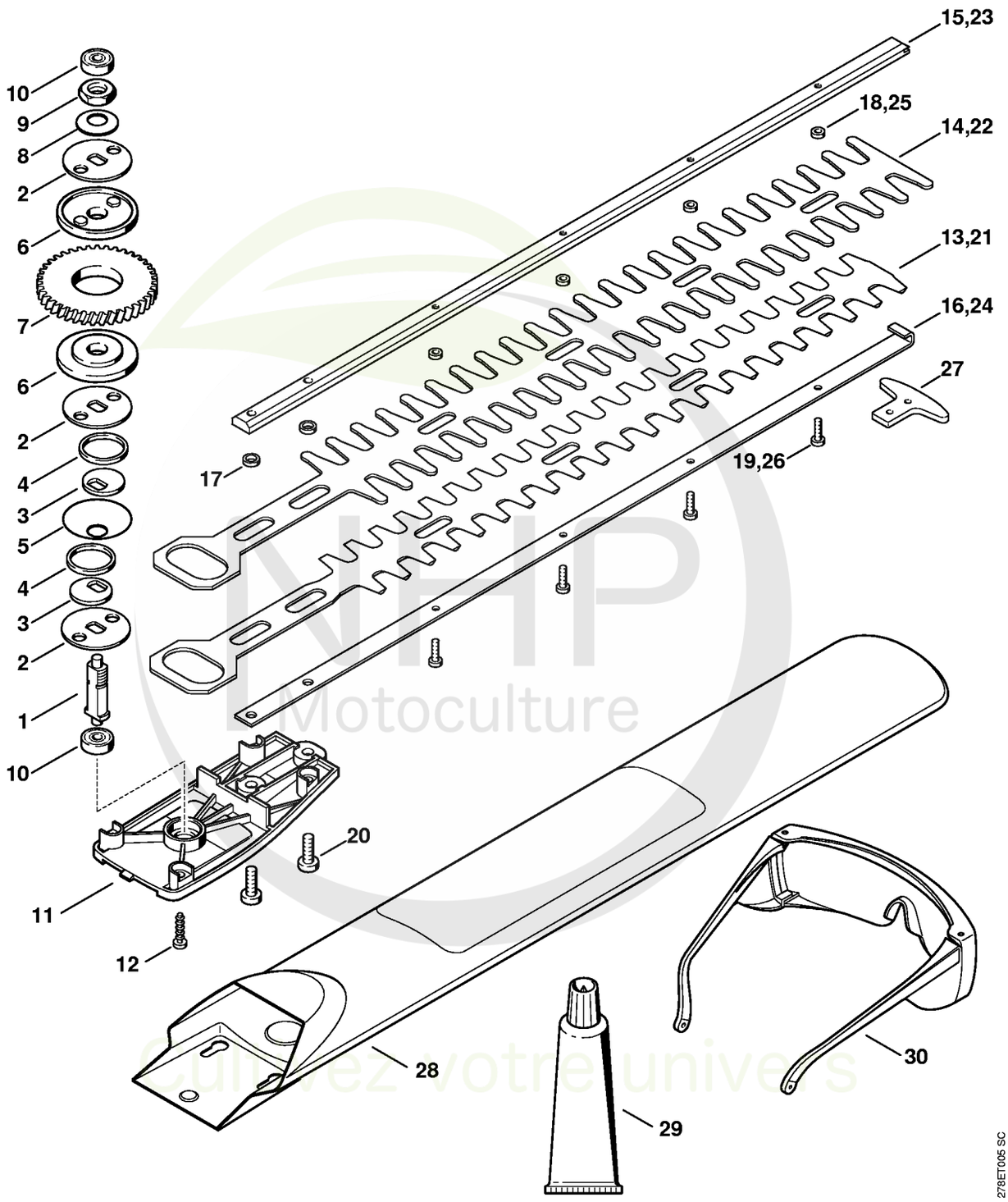

NHP Motoculture
Cultivez votre univers



CLIQUEZ SUR LES RÉFÉRENCES SOULIGNÉES

1 produit : accès direct à sa fiche NHP.
Plusieurs produits : recherche sur le site NHP.

25/26 références reliées au catalogue.

Réducteur, Barre de coupe

#	Numéro de pièce	Description	Quantité	Contient un ou plusieurs articles	Remarques
	6010 640 0100	Réducteur	1	1 - 10	
1	6010 642 0600	Arbre d'entrainement	1		
2	6010 642 3900	Disque d'entraînement	3		
3	6010 642 9400	Disque de l'excentrique	2		
4	6010 642 4000	Anneau de glissement	2		
5	6010 642 8700	Rondelle de butée	1		
6	6010 642 7800	Rondelle	2		
7	6010 642 1510	Pignon droit	1		
8	9485 648 1560	Rondelle belleville 25x12,2x1,5	1		
9	9211 260 1440	Ecrou à six pans M12x1	1		
10	9503 003 9548	Roulement rainuré à billes 626-2Z	2		
11	6010 641 0405	Couvercle du reducteur	1		
12	9074 478 4134	Vis IS P5x20	4		
17	6010 648 6725	Coulisseau 6,1x10x3,75	2		
20	9039 488 1270	Vis taraud M6x18	2		
	6010 007 1060	Réducteur + Barre de coupe cpl.	1	1 - 12, 17, 20 - 27	
	6010 007 1065	Barre de coupe compl.	1	17, 20 - 27	
21	6010 711 5620	Couteau	1		
22	6010 711 5720	Peigne	1		
23	6010 641 4645	Guide	1		
24	6010 641 4640	Guide	1		
25	6010 648 6720	Coulisseau 4,2x8x3,75	5		
26	9039 488 0672	Vis taraud M4x14	5		
27	6010 792 9000	Protègeguidage	1		
28	4814 792 9604	Protège-couteaux	1		
29	0781 120 1109	Graisse universelle (tube de 80 g)	1		

NHP Motoculture
Cultivez votre univers



CLIQUEZ SUR LES RÉFÉRENCES SOULIGNÉES

1 produit : accès direct à sa fiche NHP.
Plusieurs produits : recherche sur le site NHP.

0/1 références reliées au catalogue.

Réducteur, Barre de coupe

#	Numéro de pièce	Description	Quantité	Contient un ou plusieurs articles	Remarques
30	0000 884 0307	Lunettes de protection	1		

NHP Motoculture
Cultivez votre univers



IDENTIFIEZ LE REPÈRE

Puis retrouvez la référence correspondante dans la nomenclature associée.

Ouvrir la nomenclature - page 10

Déflecteur

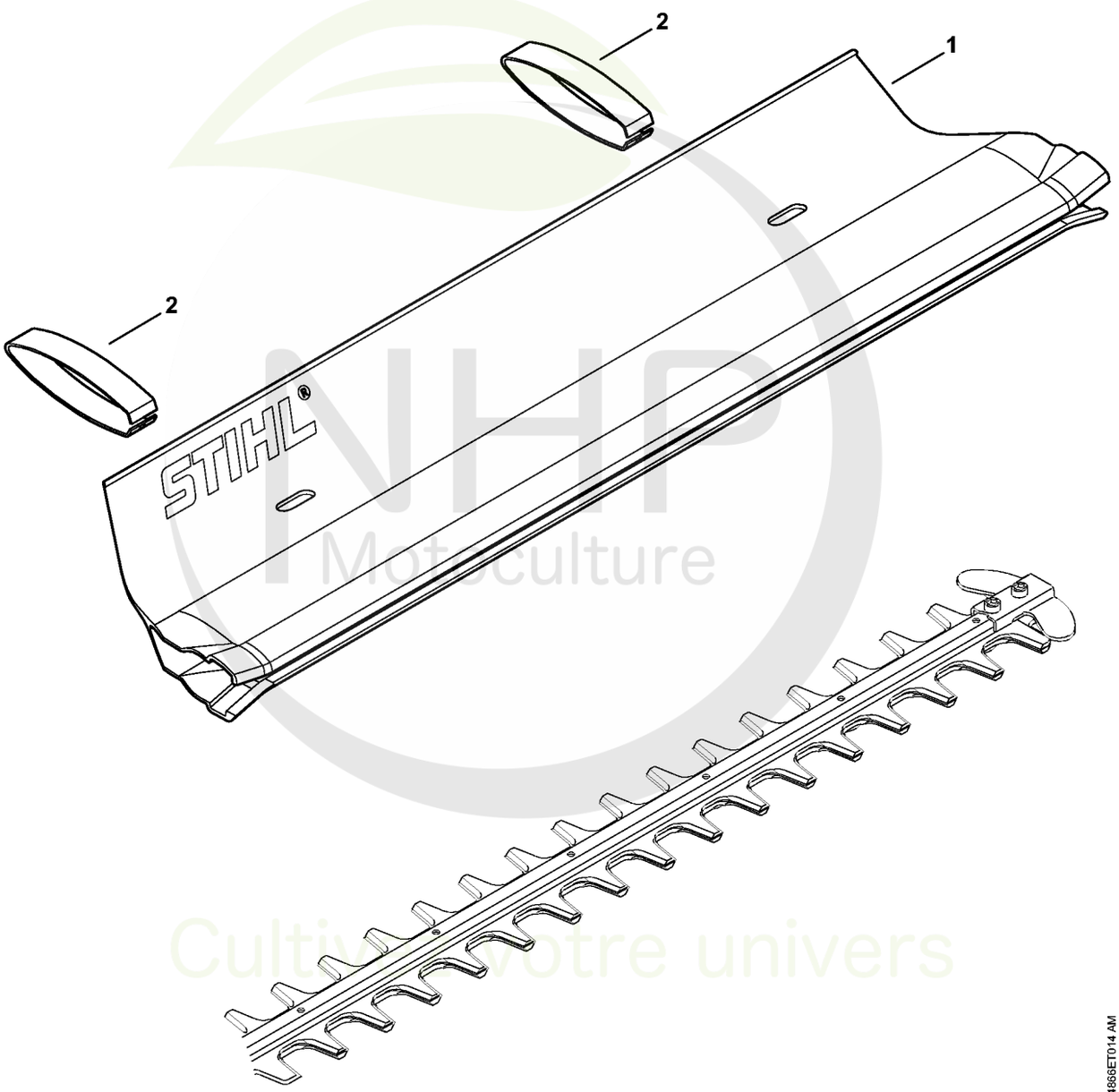

NHP Motoculture
Cultivez votre univers



CLIQUEZ SUR LES RÉFÉRENCES SOULIGNÉES

1 produit : accès direct à sa fiche NHP.
Plusieurs produits : recherche sur le site NHP.

2/2 références reliées au catalogue.

Déflecteur

#	Numéro de pièce	Description	Quantité	Contient un ou plusieurs articles	Remarques
1	4859 740 3300	Déflecteur 500 mm / 20"	1	2	
2	4859 748 0400	Agrafe	2		

NHP Motoculture
Cultivez votre univers



IDENTIFIEZ LE REPÈRE

Puis retrouvez la référence correspondante dans la nomenclature associée.

Ouvrir la nomenclature - page 12

Numéro de machine

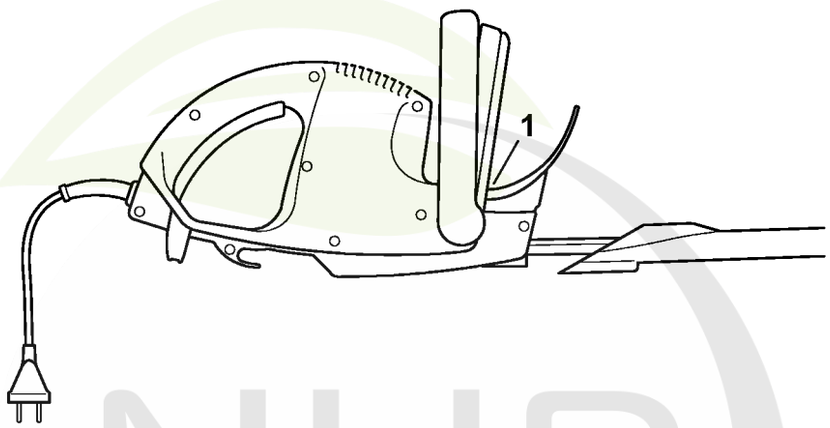

0000-GET-0000-A0

NHP Motoculture
Cultivez votre univers



CLIQUEZ SUR LES RÉFÉRENCES SOULIGNÉES

1 produit : accès direct à sa fiche NHP.
Plusieurs produits : recherche sur le site NHP.

0/0 références reliées au catalogue.

Numéro de machine

#	Numéro de pièce	Description	Quantité	Contient un ou plusieurs articles	Remarques
1		Emplacement du numéro de machine	1		

NHP Motoculture
Cultivez votre univers



IDENTIFIEZ LE REPÈRE

Puis retrouvez la référence correspondante dans la nomenclature associée.

Ouvrir la nomenclature - page 14

Consommables et matières auxiliaires

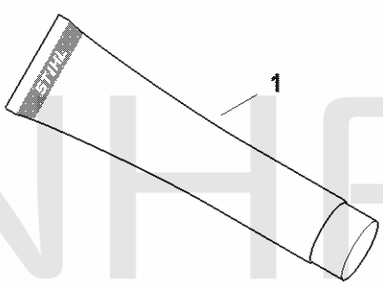

0000-GET-0157-A0

NHP Motoculture
Cultivez votre univers



CLIQUEZ SUR LES RÉFÉRENCES SOULIGNÉES

1 produit : accès direct à sa fiche NHP.
Plusieurs produits : recherche sur le site NHP.

6/6 références reliées au catalogue.

Consommables et matières auxiliaires

#	Numéro de pièce	Description	Quantité	Contient un ou plusieurs articles	Remarques
1	0781 120 1021	Graisse universelle (tube de 40 g)	1		
1	0781 120 1021	Graisse universelle (tube de 40 g)	1		
1	0781 120 1109	Graisse universelle (tube de 80 g)	1		
1	0781 120 1109	Graisse universelle (tube de 80 g)	1		
1	0781 120 1110	Graisse multifonctionnelle 225 g	1		
1	0781 120 1110	Graisse multifonctionnelle 225 g	1		

NHP Motoculture
Cultivez votre univers