ÉCLATÉ INTERACTIF NHP MOTOCULTURE
Identifiez le repère, puis cliquez sur la référence soulignée.
Les références non soulignées ne sont pas retrouvées dans l'export.

HSE 52

Liste des pièces
18.03.2025
France, français

Table des matières

Carter moteur 2
Poignée en arc, Moteur électrique, Carter de réducteur 4
Réducteur, Barre de coupe 6
Déflecteur 8
Numéro de machine 10
Consommables et matières auxiliaires 12

Cultivez votre univers



IDENTIFIEZ LE REPÈRE

Puis retrouvez la référence correspondante dans la nomenclature associée.

Ouvrir la nomenclature - page 3

Carter moteur

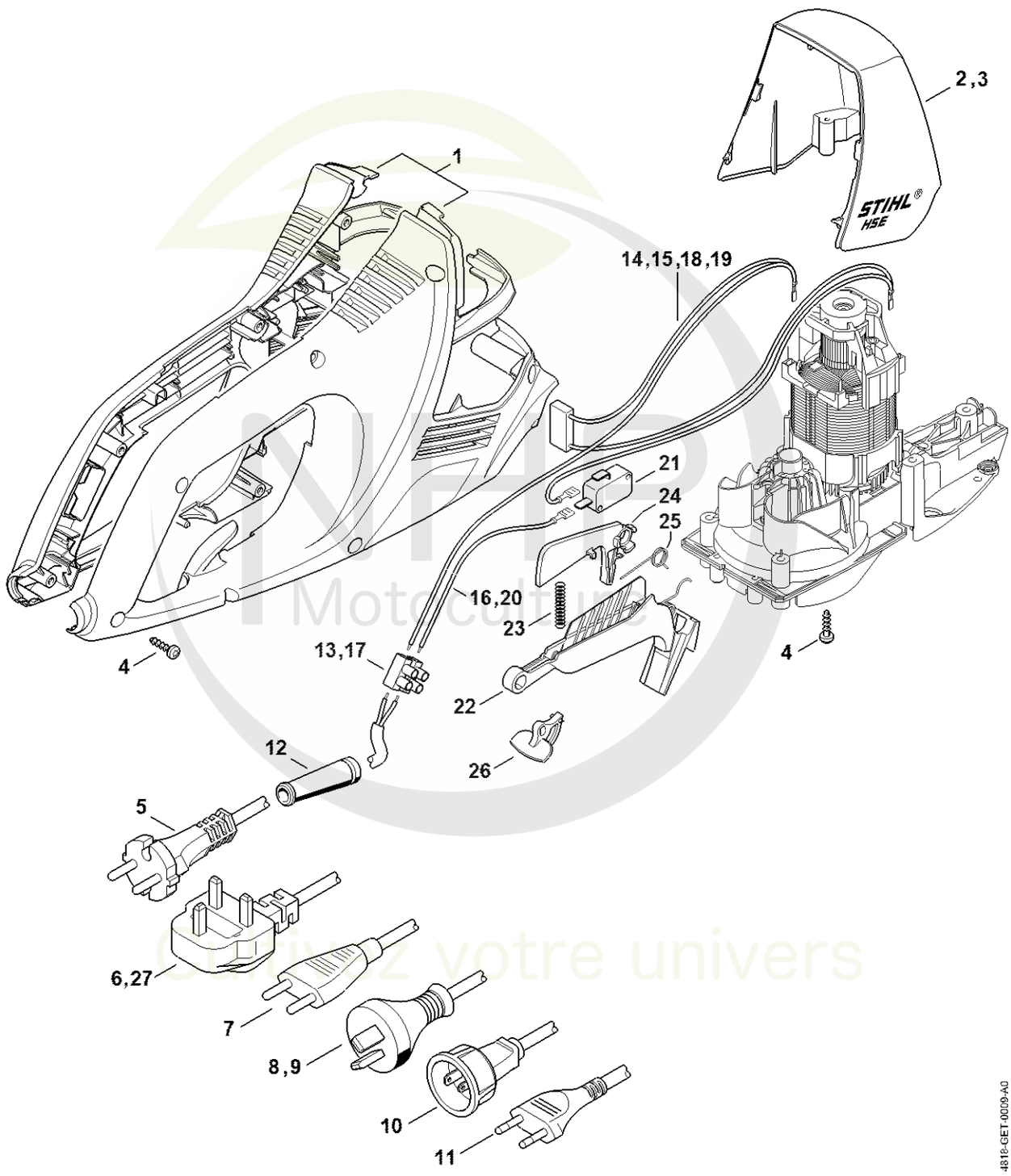

Motoculture
Cultivez votre univers



CLIQUEZ SUR LES RÉFÉRENCES SOULIGNÉES

1 produit : accès direct à sa fiche NHP.
Plusieurs produits : recherche sur le site NHP.

15/15 références reliées au catalogue.

Carter moteur

#	Numéro de pièce	Description	Quantité	Contient un ou plusieurs articles	Remarques
1	4818 600 0800	Carter moteur	1		
3	4818 600 3501	Recouvrement HSE 52	1		
4	9104 003 8736	Vis taraud P4x16	9		
5	6010 440 2010	Câble d'alimentation EUR	1		
12	6010 431 2400	Protecteur de câble	1		
13	6010 431 3000	Bloc de jonction	1		
14	4818 440 3002	Faisceau de câbles	1		
15	4818 440 3000	Faisceau de câbles	1		
16	4818 440 1900	Câble	1		
21	4818 435 0300	Commutateur	1		
22	4818 430 2100	Levier de commande	1		
23	4812 716 2401	Ressort de pression	1		
24	4818 435 6300	Blocage de gâchette de commande	1		
25	4812 435 2100	Ressort coudé	1		
26	4812 435 7300	Levier d'arrêt	1		

NHP Motoculture
Cultivez votre univers



IDENTIFIEZ LE REPÈRE

Puis retrouvez la référence correspondante dans la nomenclature associée.

Ouvrir la nomenclature - page 5

Poignée en arc, Moteur électrique, Carter de réducteur

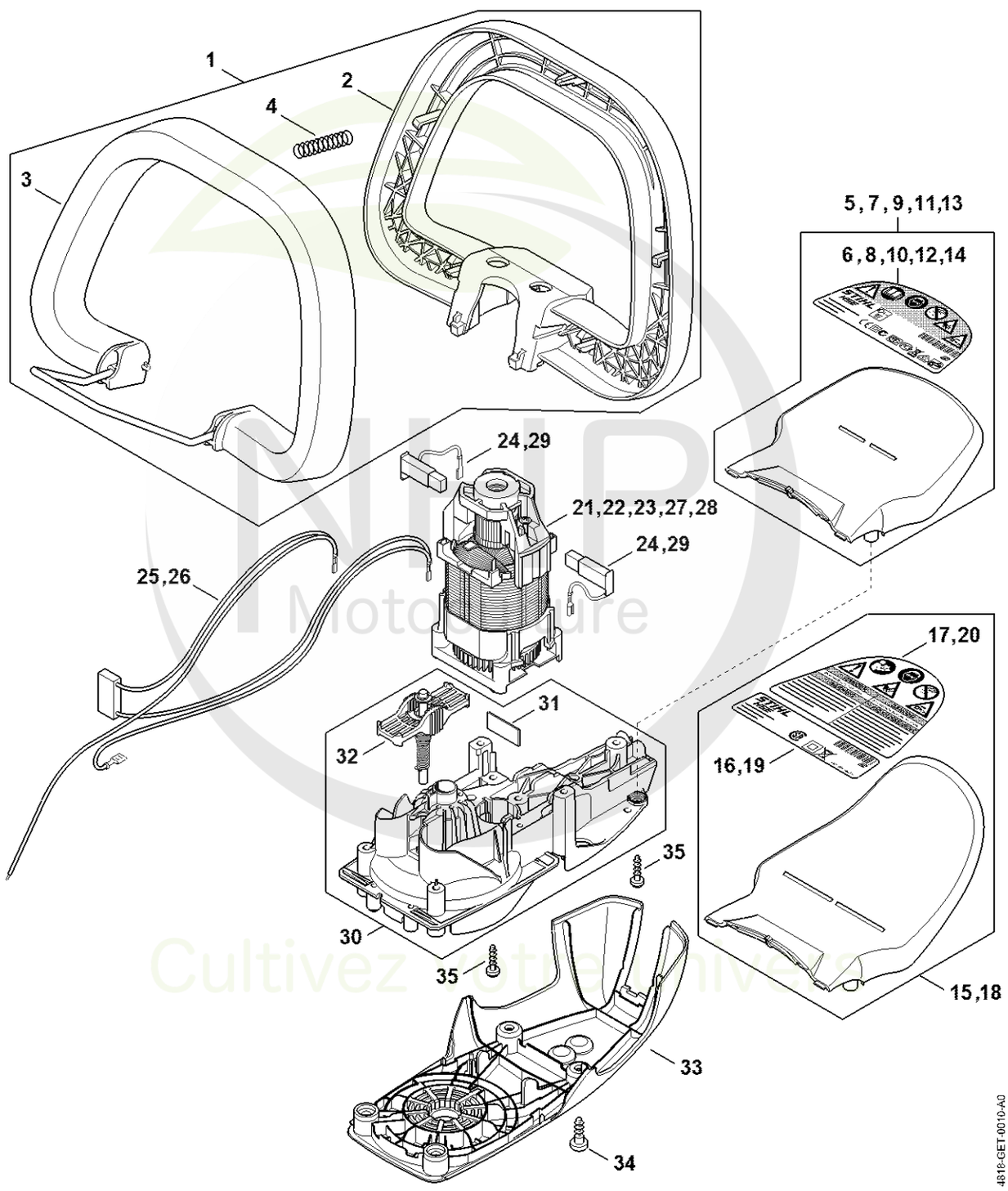

Cultivez votre univers



CLIQUEZ SUR LES RÉFÉRENCES SOULIGNÉES

1 produit : accès direct à sa fiche NHP.
Plusieurs produits : recherche sur le site NHP.

15/17 références reliées au catalogue.

Poignée en arc, Moteur électrique, Carter de réducteur

#	Numéro de pièce	Description	Quantité	Contient un ou plusieurs articles	Remarques
1	4818 790 1201	Poignée en arc	1	2 - 4	
2	4851 791 2300	Poignée en arc	1		
3	4818 790 8701	Levier de commande	1		
4	6460 716 2400	Ressort de pression	1		
7	4818 790 9111	Protège-main	1	8	
8	4818 967 1801	Plaque caractéristique HSE 52	1		
23	4818 600 0253	Moteur électrique 230 V/50 Hz	1	24, 26	
24	4812 600 2700	Jeu de balais de charbon	1		
26	4818 440 3002	Faisceau de câbles	1		
28	6010 600 0205	Moteur électrique (0,5kW)	1	29	
29	6010 007 1049	Balai de charbon	1		
30	4818 640 0500	Carter de réducteur	1	31, 32	
31	6460 642 5100	Tôle d'appui	1		
32	4818 640 6100	Broche d'accouplement	1		
33	4818 640 5800	Couvercle de réducteur	1		
34	9074 477 4130	Vis IS P5x16	4		
35	9104 003 8736	Vis taraud P4x16	8		

NHP Motoculture
Cultivez votre univers



IDENTIFIEZ LE REPÈRE

Puis retrouvez la référence correspondante dans la nomenclature associée.

Ouvrir la nomenclature - page 7

Réducteur, Barre de coupe

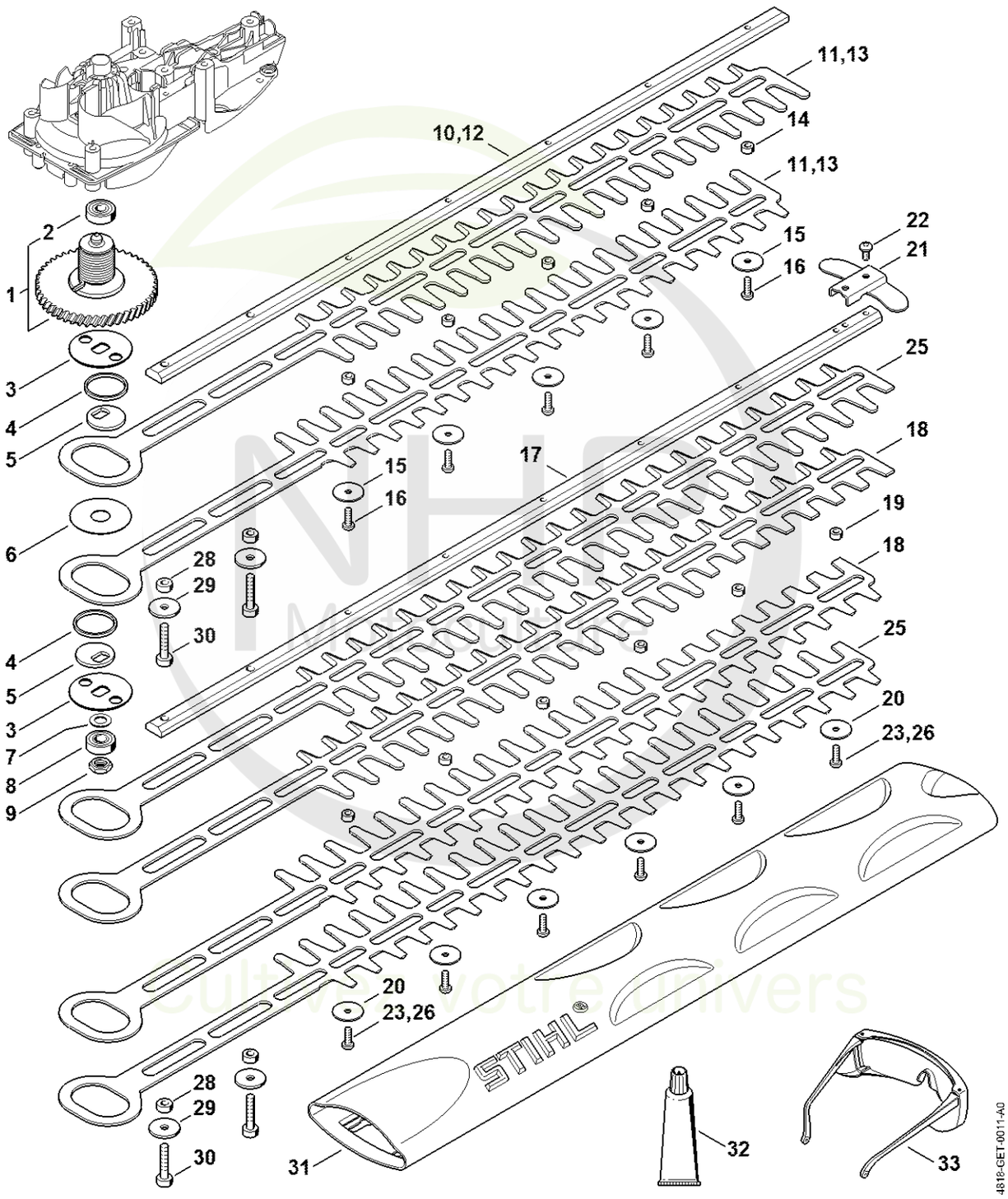



CLIQUEZ SUR LES RÉFÉRENCES SOULIGNÉES

1 produit : accès direct à sa fiche NHP.
Plusieurs produits : recherche sur le site NHP.

22/23 références reliées au catalogue.

Réducteur, Barre de coupe

#	Numéro de pièce	Description	Quantité	Contient un ou plusieurs articles	Remarques
1	4818 640 2400	Arbre de sortie	1	2	
2	9503 003 9371	Roulement rainuré à billes 607-2Z	1		
3	4818 642 3901	Plateau d'entraînement	2		
4	6010 642 4000	Anneau de glissement	2		
5	6010 642 9400	Disque de l'excentrique	2		
6	4818 642 8702	Rondelle de butée	1		
7	9296 021 1541	Rondelle 8x14x1,0	1		
8	9503 003 9892	Roulement rainuré à billes 698-2Z	1		
9	9208 260 1142	Écrou à six pans M8x1	1		
	4818 710 5901	Barre de coupe compl. 500 mm / 20"	1	17 - 23	
17	4818 641 4603	Glissière de guidage 500 mm	1		
18	4818 710 6051	Couteau 500 mm / 20"	1		2 pièces
19	4818 648 6702	Coulisseau	6		
20	9298 003 3540	Rondelle	6		
21	4818 792 9000	Protège-guidage	1		
22	9075 478 0630	Vis cylindrique IS-D4x8	2		
23	9039 488 0652	Vis taraud M4x12	6		
28	4818 641 4901	Douille	2		
29	4237 958 0500	Rondelle	2		
30	9075 478 4175	Vis cylindrique IS-D5x28	2		
31	0000 792 9600	Protège-couteaux 500 mm / 20"	1		
32	0781 120 1109	Graisse universelle (tube de 80 g)	1		
33	0000 884 0307	Lunettes de protection	1		

NHP Motoculture
Cultivez votre univers



IDENTIFIEZ LE REPÈRE

Puis retrouvez la référence correspondante dans la nomenclature associée.

Ouvrir la nomenclature - page 9

Déflecteur

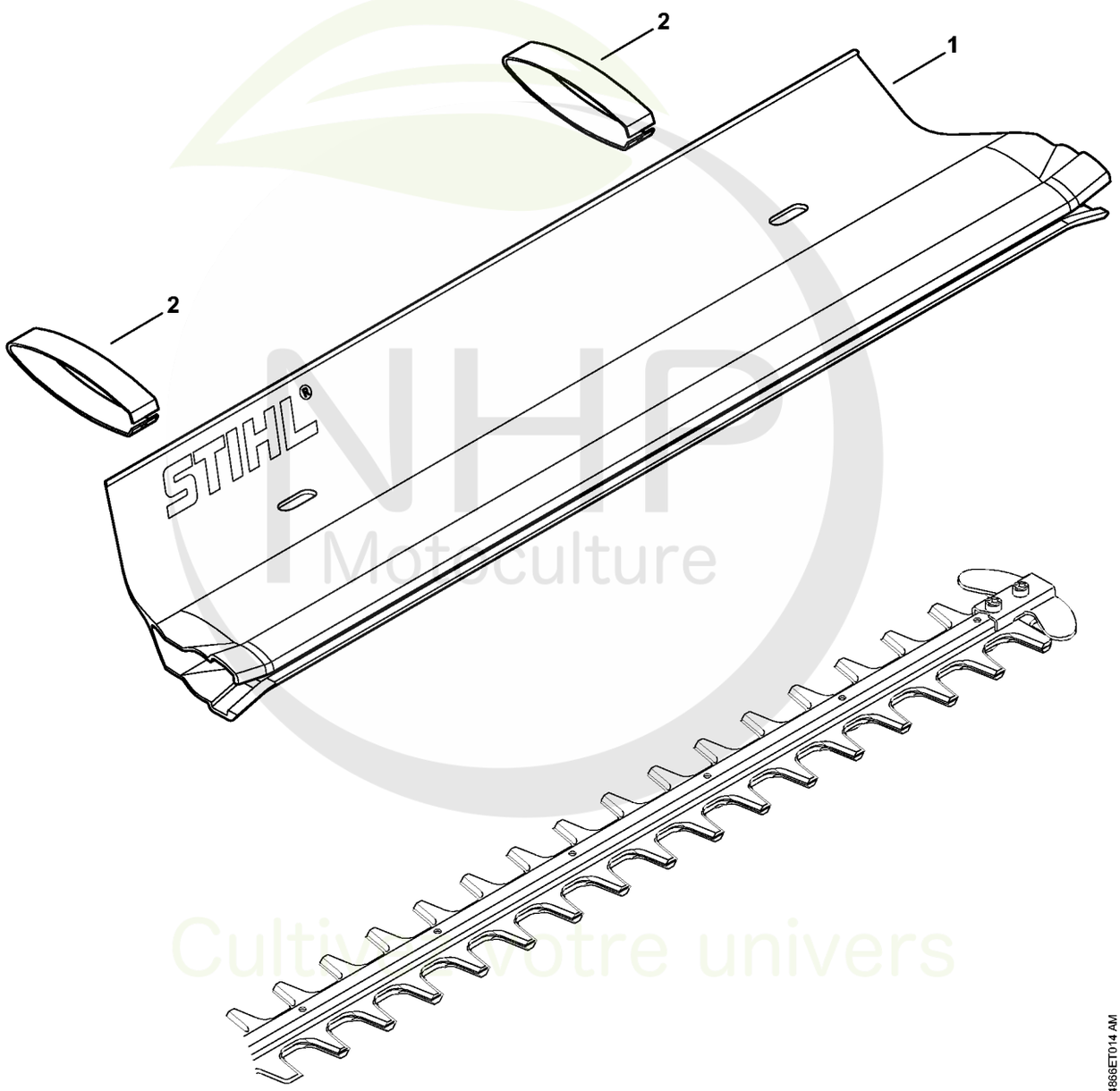

NHP Motoculture
Cultivez votre univers



CLIQUEZ SUR LES RÉFÉRENCES SOULIGNÉES

1 produit : accès direct à sa fiche NHP.
Plusieurs produits : recherche sur le site NHP.

2/2 références reliées au catalogue.

Déflecteur

#	Numéro de pièce	Description	Quantité	Contient un ou plusieurs articles	Remarques
1	4859 740 3300	Déflecteur 500 mm / 20"	1	2	
2	4859 748 0400	Agrafe	2		

NHP Motoculture
Cultivez votre univers



IDENTIFIEZ LE REPÈRE

Puis retrouvez la référence correspondante dans la nomenclature associée.

Ouvrir la nomenclature - page 11

Numéro de machine



4818-GET-0003-A0

NHP Motoculture
Cultivez votre univers



CLIQUEZ SUR LES RÉFÉRENCES SOULIGNÉES

1 produit : accès direct à sa fiche NHP.
Plusieurs produits : recherche sur le site NHP.

0/0 références reliées au catalogue.

Numéro de machine

#	Numéro de pièce	Description	Quantité	Contient un ou plusieurs articles	Remarques
1		Emplacement du numéro de machine	1		

NHP
Motoculture
Cultivez votre univers



IDENTIFIEZ LE REPÈRE

Puis retrouvez la référence correspondante dans la nomenclature associée.

Ouvrir la nomenclature - page 13

Consommables et matières auxiliaires

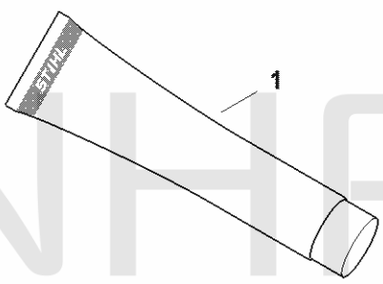

0000-GET-0157-A0

NHP Motoculture
Cultivez votre univers



CLIQUEZ SUR LES RÉFÉRENCES SOULIGNÉES

1 produit : accès direct à sa fiche NHP.
Plusieurs produits : recherche sur le site NHP.

12/12 références reliées au catalogue.

Consommables et matières auxiliaires

#	Numéro de pièce	Description	Quantité	Contient un ou plusieurs articles	Remarques
1	0781 120 1021	Graisse universelle (tube de 40 g)	1		
1	0781 120 1021	Graisse universelle (tube de 40 g)	1		
1	0781 120 1021	Graisse universelle (tube de 40 g)	1		
1	0781 120 1021	Graisse universelle (tube de 40 g)	1		
1	0781 120 1109	Graisse universelle (tube de 80 g)	1		
1	0781 120 1109	Graisse universelle (tube de 80 g)	1		
1	0781 120 1109	Graisse universelle (tube de 80 g)	1		
1	0781 120 1109	Graisse universelle (tube de 80 g)	1		
1	0781 120 1110	Graisse multifonctionnelle 225 g	1		
1	0781 120 1110	Graisse multifonctionnelle 225 g	1		
1	0781 120 1110	Graisse multifonctionnelle 225 g	1		
1	0781 120 1110	Graisse multifonctionnelle 225 g	1		

NHP Motoculture
Cultivez votre univers