ÉCLATÉ INTERACTIF NHP MOTOCULTURE
Identifiez le repère, puis cliquez sur la référence soulignée.
Les références non soulignées ne sont pas retrouvées dans l'export.

HSE 71

Liste des pièces
18.03.2025
France, français

Table des matières

Carter moteur 2
Protège-main 4
Réducteur HSE 71, 81 6
Moteur électrique 8
Barre de coupe HSE 71 11
Déflecteur 13
Numéro de machine 15
Consommables et matières auxiliaires 17

Cultivez votre univers



IDENTIFIEZ LE REPÈRE

Puis retrouvez la référence correspondante dans la nomenclature associée.

Ouvrir la nomenclature - page 3

Carter moteur

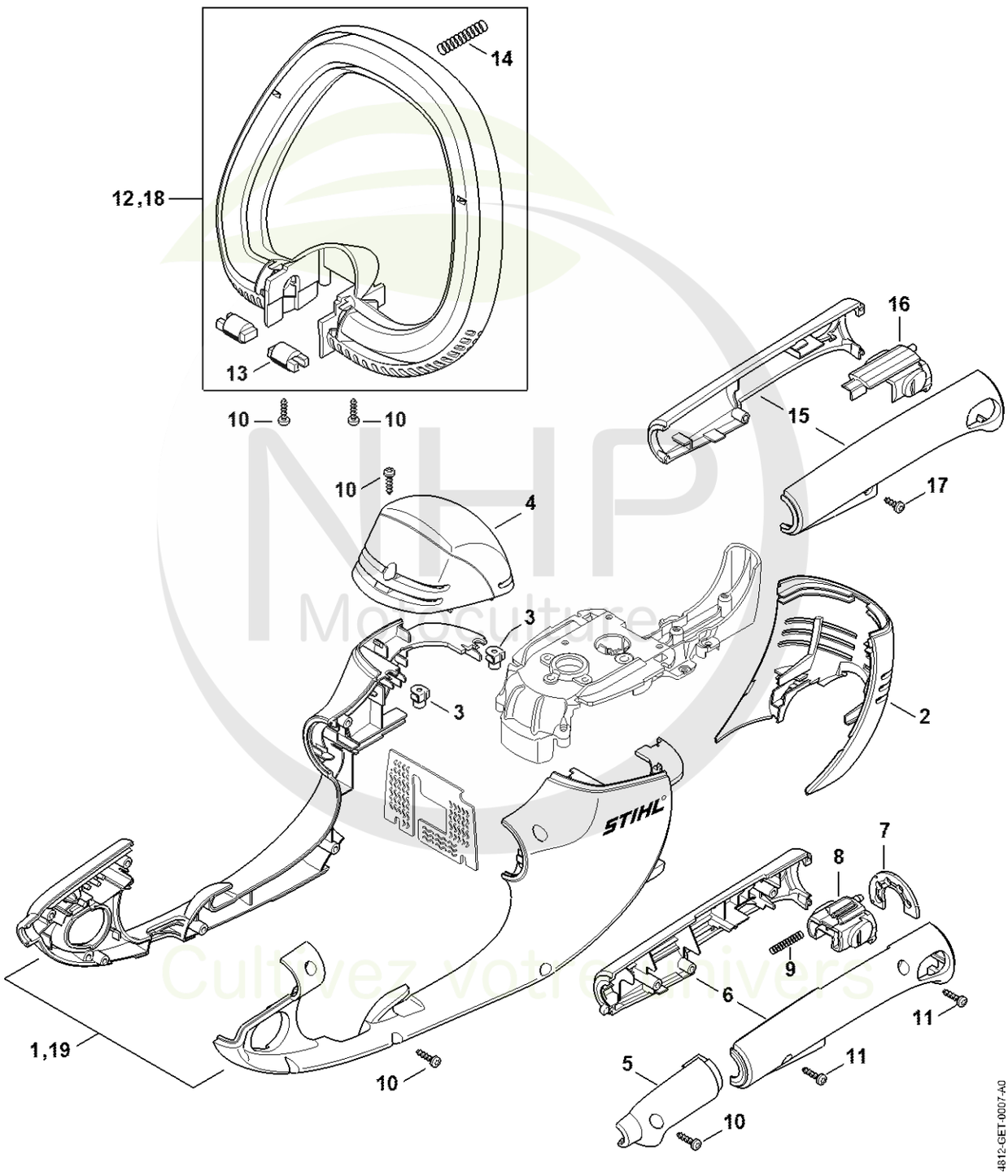

NHP Maraîchage
Cultivez votre univers



CLIQUEZ SUR LES RÉFÉRENCES SOULIGNÉES

1 produit : accès direct à sa fiche NHP.
Plusieurs produits : recherche sur le site NHP.

16/19 références reliées au catalogue.

Carter moteur

#	Numéro de pièce	Description	Quantité	Contient un ou plusieurs articles	Remarques
1	4812 600 0814	Carter moteur	1		
2	6460 602 1210	Carter moteur	1		
3	9286 929 0030	Ecrou à rapporter 40x2,5x5	2		
4	4812 790 5101	Recouvrement	1		
5	4812 791 9202	Capuchon	1		
6	4812 790 0602	Monture de poignée	1		
7	4812 792 1800	Segment à crans	1		
8	4812 792 7001	Curseur	1		
9	4812 716 2404	Ressort de pression	1		
10	9104 003 8736	Vis taraud P4x16	10		
11	9104 003 8736	Vis taraud P4x16	2		
12	4812 790 1200	Poignée en arc	1	13, 14	
13	6460 791 6000	Boulon	2		
14	6460 716 2400	Ressort de pression	1		
15	4812 790 0604	Monture de poignée	1		
16	4812 792 7000	Curseur	1		
17	9104 003 8731	Vis Parker P4x12	1		
18	6460 790 1200	Poignée en étrier cpl.	1	13, 14	
19	4812 600 0804	Carter moteur	1		

NHP Motoculture
Cultivez votre univers



IDENTIFIEZ LE REPÈRE

Puis retrouvez la référence correspondante dans la nomenclature associée.

Ouvrir la nomenclature - page 5

Protège-main

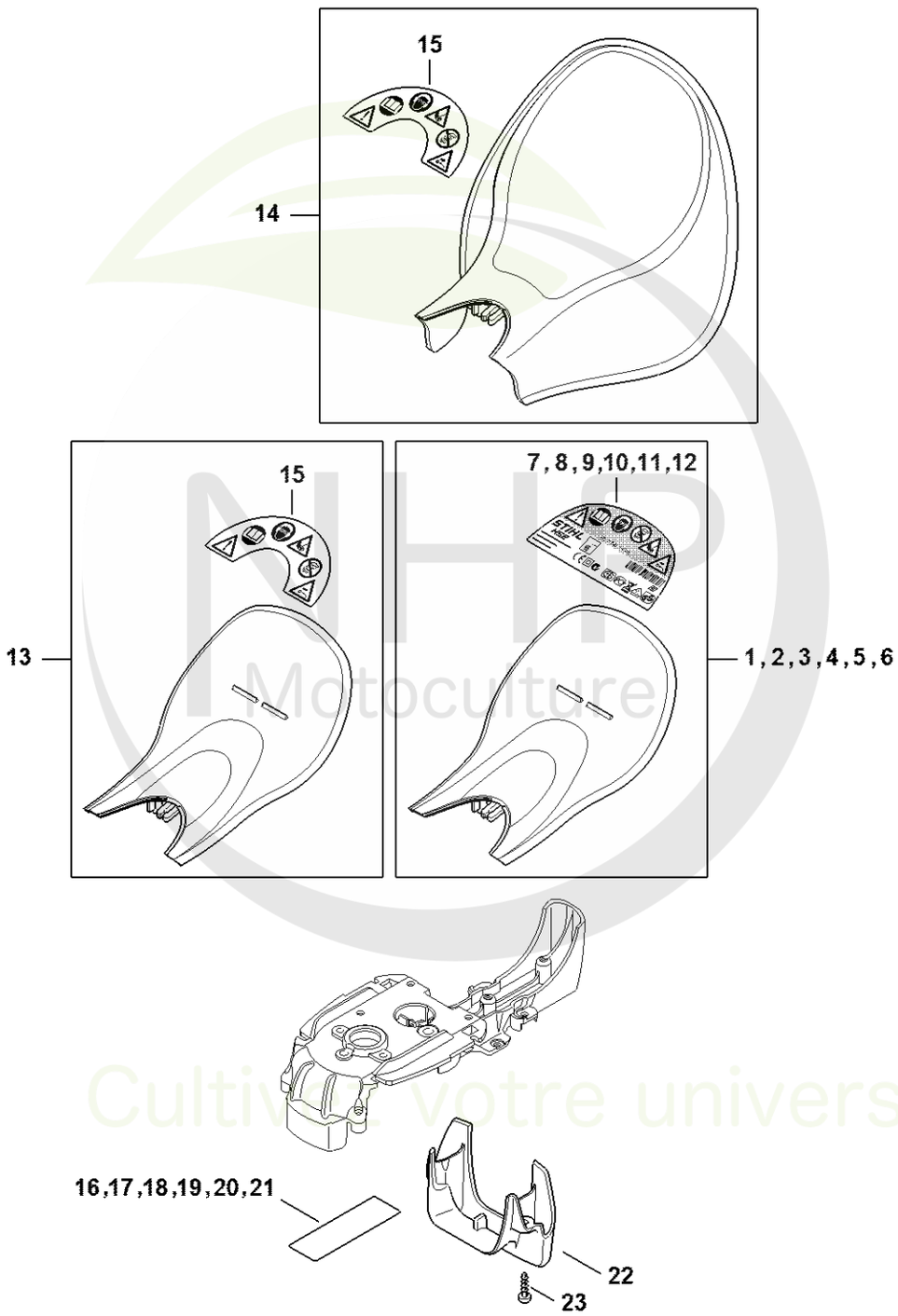

NHP Motoculture
Cultivez votre univers



CLIQUEZ SUR LES RÉFÉRENCES SOULIGNÉES

1 produit : accès direct à sa fiche NHP.
Plusieurs produits : recherche sur le site NHP.

5/5 références reliées au catalogue.

Protège-main

#	Numéro de pièce	Description	Quantité	Contient un ou plusieurs articles	Remarques
5	4812 790 9104	Protège-main	1	11	
11	4812 967 1808	Plaque caractéristique HSE 71	1		
13	4812 790 9106	Protège-main	1	15	
15	0000 967 7206	Pictogramme d'avertissement HSE	1		
20	4812 967 1802	Plaque caractéristique HSE 71	1		

NHP Motoculture
Cultivez votre univers



IDENTIFIEZ LE REPÈRE

Puis retrouvez la référence correspondante dans la nomenclature associée.

Ouvrir la nomenclature - page 7

Réducteur HSE 71, 81

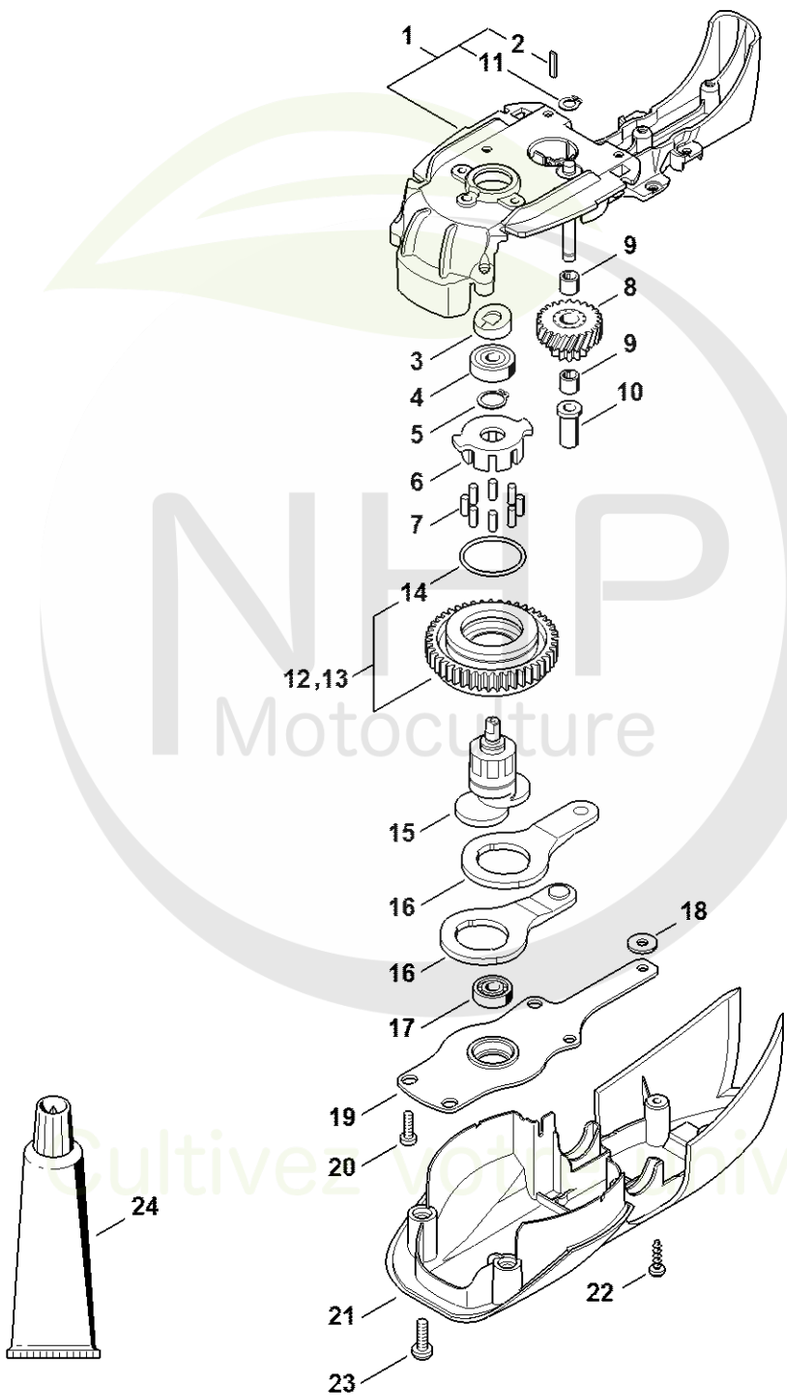

NHP Motoculture
Cultivez votre univers



CLIQUEZ SUR LES RÉFÉRENCES SOULIGNÉES

1 produit : accès direct à sa fiche NHP.
Plusieurs produits : recherche sur le site NHP.

24/24 références reliées au catalogue.

Réducteur HSE 71, 81

#	Numéro de pièce	Description	Quantité	Contient un ou plusieurs articles	Remarques
1	6460 641 0301	Carter de réducteur	1	2, 11	
2	6460 642 5100	Tôle d'appui	1		
3	6460 711 7900	Disque de commande	1		
4	9503 003 9450	Roulement rainuré à billes 627-2Z	1		
5	9455 621 1130	Circlip 12x1	1		
6	6460 162 3200	Entraîneur	1		
7	9517 003 5055	Aiguille 4x10	8		
8	6460 640 7500	Roue dentée	1		
9	9513 003 1550	Douille à aiguilles 6x10x8	2		
10	6460 643 3400	Douille a collet	1		
11	6460 643 1000	Circlip 6x0,9	2		
12	6460 640 7611	Pignon droit	1	14	
13	6460 640 7611	Pignon droit	1	14	
14	9645 945 7841	Joint torique 30x2	1		
15	6460 642 7905	Excentrique	1		
16	6460 642 6510	Bielle	2		
17	9503 003 9371	Roulement rainuré à billes 607-2Z	1		
18	9309 021 0110	Rondelle 5,3	1		
19	6460 642 4700	Plaque palier	1		
20	9039 488 0672	Vis taraud M4x14	3		
21	6460 602 0411	Recouvrement	1		
22	9104 003 8736	Vis taraud P4x16	2		
23	9039 488 0984	Vis taraud M5x16	2		
24	0781 120 1109	Graisse universelle (tube de 80 g)	1		

NHP Motoculture
Cultivez votre univers



IDENTIFIEZ LE REPÈRE

Puis retrouvez la référence correspondante dans la nomenclature associée.

Ouvrir la nomenclature - page 9

Moteur électrique

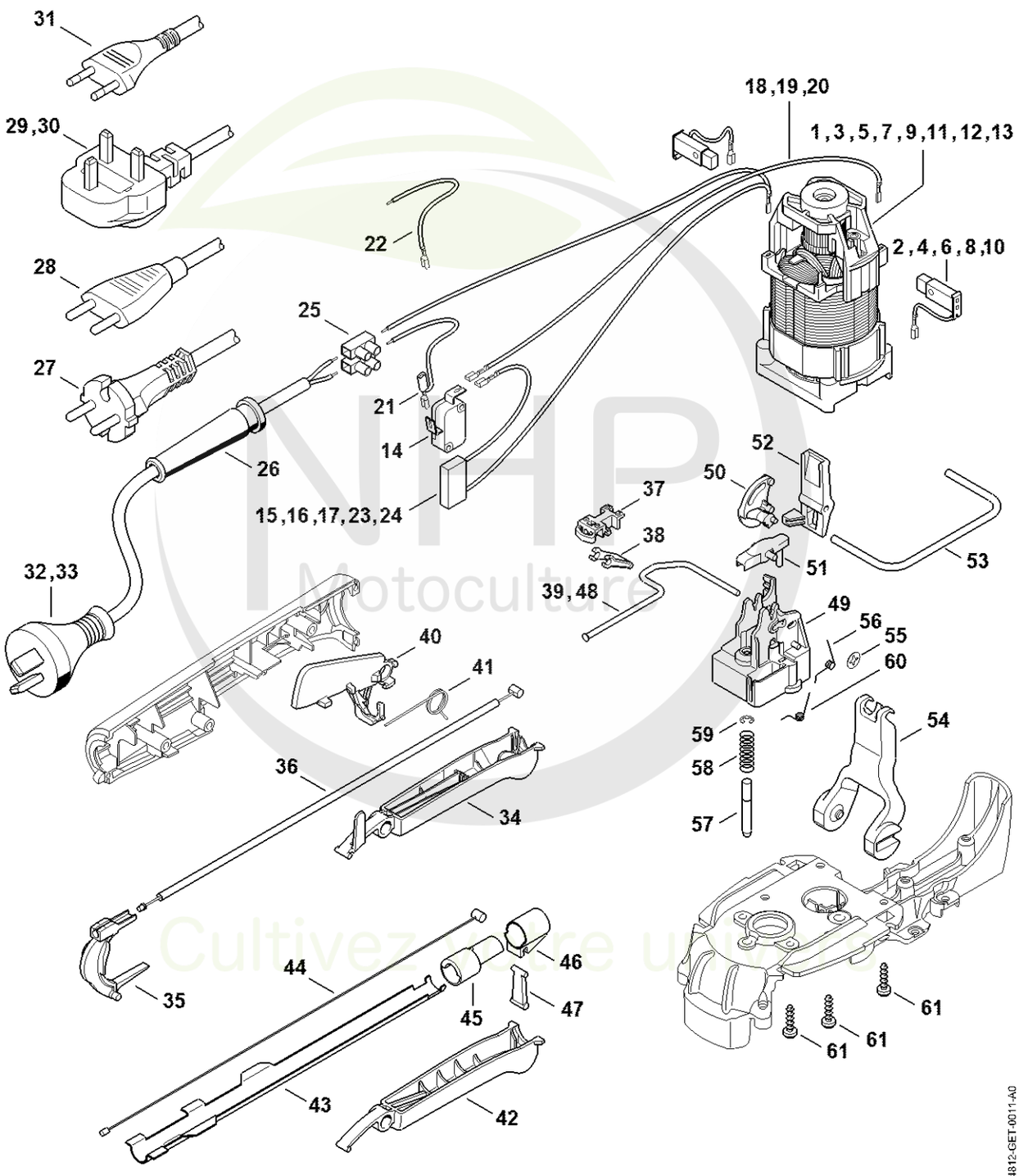

NHP Motoculture
Cultivez votre univers



CLIQUEZ SUR LES RÉFÉRENCES SOULIGNÉES

1 produit : accès direct à sa fiche NHP.
Plusieurs produits : recherche sur le site NHP.

22/26 références reliées au catalogue.

Moteur électrique

#	Numéro de pièce	Description	Quantité	Contient un ou plusieurs articles	Remarques
4	6010 007 1049	Balai de charbon	1		
9	4812 600 0203	Moteur électrique 230 V/50 Hz	1	10	
10	4812 600 2700	Jeu de balais de charbon	1		
11	4812 600 0255	Moteur électrique 230 V/50 Hz	1	10, 15, 20	
11	6460 600 0200	Moteur électrique (0,6 kW)	1	4	
14	4812 435 0302	Commutateur	1		
15	4812 440 3004	Faisceau de câbles	1		
16	4812 440 3003	Faisceau de câbles	1		
19	6460 440 1905	Câble 160mm	1		
21	4812 440 1903	Câble 265 mm	1		
22	6460 440 1900	Câble 295mm	1		
18	0000 884 0307	Lunettes de protection	1		
23	6460 440 3000	Faisceau de câbles	1		
25	6010 431 3000	Bloc de jonction	1		
26	6010 431 2400	Protecteur de câble	1		
35	4812 792 8805	Levier de commande	1		
36	4812 790 2400	Câble Bowden	1		
37	4812 798 0300	Elément coulissant	1		
38	4812 435 7001	Levier	1		
39	4812 711 8600	Etrier	1		
40	4812 435 6300	Blocage de gâchette de commande	1		
41	4812 435 2100	Ressort coudé	1		
42	4812 792 8802	Levier de commande	1		
43	6460 792 1000	Support	1		
44	6460 790 2400	Câble Bowden	1		
45	6460 798 0300	Elément coulissant	1		

NHP Motoculture
Cultivez votre univers



CLIQUEZ SUR LES RÉFÉRENCES SOULIGNÉES

1 produit : accès direct à sa fiche NHP.
Plusieurs produits : recherche sur le site NHP.

15/16 références reliées au catalogue.

Moteur électrique

#	Numéro de pièce	Description	Quantité	Contient un ou plusieurs articles	Remarques
46	6460 798 0305	Elément coulissant	1		
47	6460 435 7000	Levier	1		
48	6460 711 8610	Etrier	1		
49	6460 432 1900	Garniture	1		
50	6460 435 7200	Touche à bascule	1		
51	6460 007 1031	Set levier avec goupille d'actionnement	1		
52	6460 435 7210	Touche à bascule	1		
53	6460 711 8601	Etrier	1		
54	6460 435 2401	Levier de commande	1		
55	9991 003 0543	Anneau de serrage 3	1		
56	6460 716 5600	Ressort coudé	1		
57	6460 642 3400	Cheville	1		
58	6010 647 2400	Ressort de pression 7x22x0,8	1		
59	9460 624 0320	Anneau d'arrêt 3,2	1		
60	6460 716 5610	Ressort coudé	1		
61	9104 003 8736	Vis taraud P4x16	6		

NHP Motoculture
Cultivez votre univers



IDENTIFIEZ LE REPÈRE

Puis retrouvez la référence correspondante dans la nomenclature associée.

Ouvrir la nomenclature - page 12

Barre de coupe HSE 71

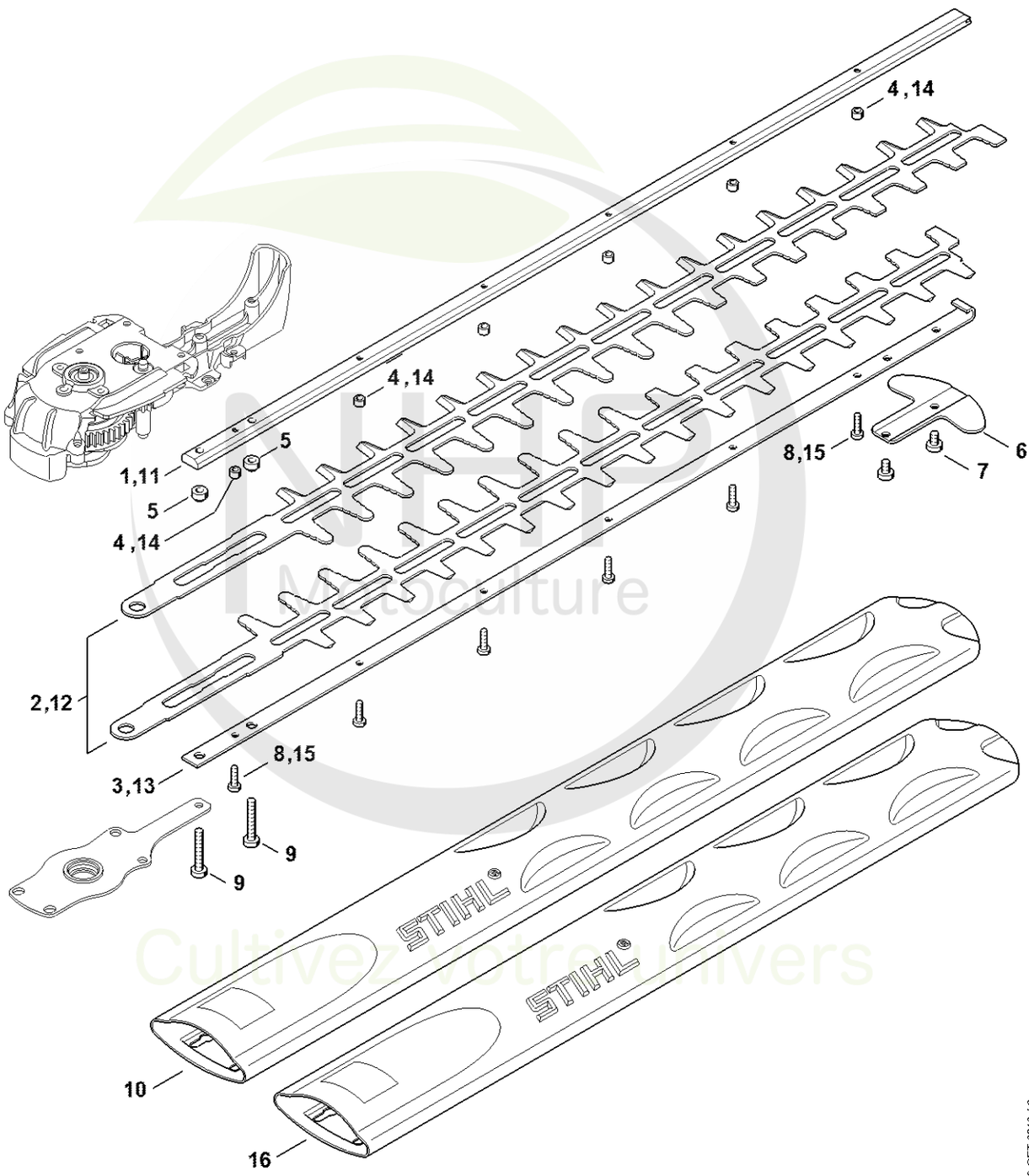

NHP Motoculture
Cultivez votre univers



CLIQUEZ SUR LES RÉFÉRENCES SOULIGNÉES

1 produit : accès direct à sa fiche NHP.
Plusieurs produits : recherche sur le site NHP.

11/11 références reliées au catalogue.

Barre de coupe HSE 71

#	Numéro de pièce	Description	Quantité	Contient un ou plusieurs articles	Remarques
5	6460 648 6700	Coulisseau 5,2x10x5,8	2		
6	6460 792 9001	Protègeguidage	1		
7	9039 488 0953	Vis taraud M5x8	2		
9	9039 488 0991	Vis taraud M5x30	2		
	6460 007 1006	Barre de coupe compl.	1	5 - 7, 11 - 15	
11	6460 713 6710	Guide	1		
12	4812 710 6061	Couteau 600 mm / 24"	1		2 pièces
13	6460 713 6716	Guide	1		
14	6010 648 6705	Coulisseau 4,2x7x4,35	6		
15	9039 488 0672	Vis taraud M4x14	6		
16	0000 792 9601	Protège-couteaux 600 mm / 24"	1		

NHP Motoculture
Cultivez votre univers



IDENTIFIEZ LE REPÈRE

Puis retrouvez la référence correspondante dans la nomenclature associée.

Ouvrir la nomenclature - page 14

Déflecteur

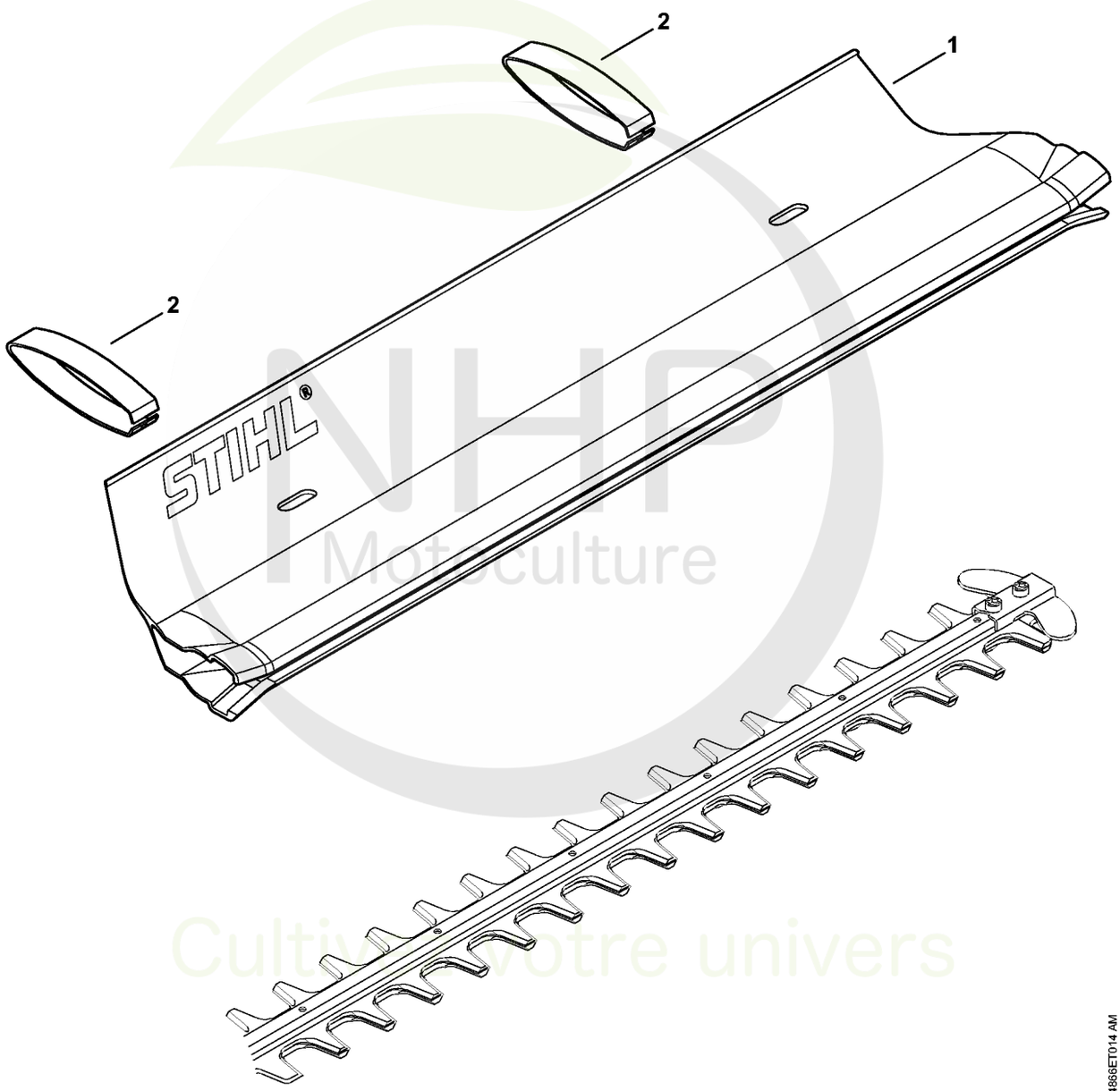

NHP Motoculture
Cultivez votre univers



CLIQUEZ SUR LES RÉFÉRENCES SOULIGNÉES

1 produit : accès direct à sa fiche NHP.
Plusieurs produits : recherche sur le site NHP.

2/2 références reliées au catalogue.

Déflecteur

#	Numéro de pièce	Description	Quantité	Contient un ou plusieurs articles	Remarques
1	4859 740 3300	Déflecteur 500 mm / 20"	1	2	
2	4859 748 0400	Agrafe	2		

NHP Motoculture
Cultivez votre univers



IDENTIFIEZ LE REPÈRE

Puis retrouvez la référence correspondante dans la nomenclature associée.

Ouvrir la nomenclature - page 16

Numéro de machine

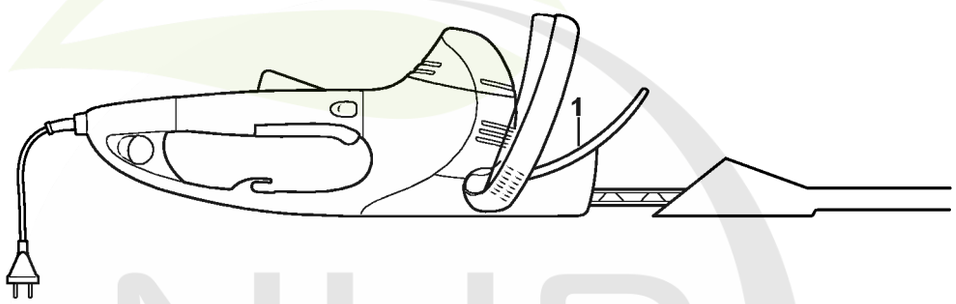

4812-GET-0003-A0

NHP Motoculture
Cultivez votre univers



CLIQUEZ SUR LES RÉFÉRENCES SOULIGNÉES

1 produit : accès direct à sa fiche NHP.
Plusieurs produits : recherche sur le site NHP.

0/0 références reliées au catalogue.

Numéro de machine

#	Numéro de pièce	Description	Quantité	Contient un ou plusieurs articles	Remarques
1		Emplacement du numéro de machine	1		

NHP Motoculture
Cultivez votre univers



IDENTIFIEZ LE REPÈRE

Puis retrouvez la référence correspondante dans la nomenclature associée.

Ouvrir la nomenclature - page 18

Consommables et matières auxiliaires

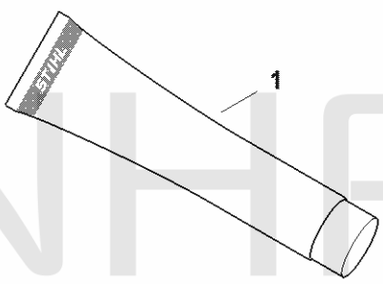

0000-GET-0157-A0

NHP Motoculture
Cultivez votre univers



CLIQUEZ SUR LES RÉFÉRENCES SOULIGNÉES

1 produit : accès direct à sa fiche NHP.
Plusieurs produits : recherche sur le site NHP.

6/6 références reliées au catalogue.

Consommables et matières auxiliaires

#	Numéro de pièce	Description	Quantité	Contient un ou plusieurs articles	Remarques
1	0781 120 1021	Graisse universelle (tube de 40 g)	1		
1	0781 120 1021	Graisse universelle (tube de 40 g)	1		
1	0781 120 1109	Graisse universelle (tube de 80 g)	1		
1	0781 120 1109	Graisse universelle (tube de 80 g)	1		
1	0781 120 1110	Graisse multifonctionnelle 225 g	1		
1	0781 120 1110	Graisse multifonctionnelle 225 g	1		

NHP
Motoculture
Cultivez votre univers