HT 101

Liste des pièces
17.03.2025
France, français

Table des matières

Tube complet, Réducteur 2
Engrenage d'angle 7
Cylindre, Carter inférieur # 508613634 9
Distribution par ou commande à soupapes # 508613634 11
Dispositif de lancement, Réservoir d'essence # 508613634 13
Silencieux, Filtre à air # 508613634 16
Dispositif d'allumage # 508613634 19
Embrayage, Carter de ventilateur # 508613634 21
Carburateur C1Q-S174, C1Q-S131 # 508613634 23
Carburateur C1Q-S110 # 508613634 (43.2008) 26
Carburateur C1Q-S88 # 268790629 (03.2006) 29
Poignée # 5 08 600 587 32
Tube complet # 270774488 (61.2006) 34
Réducteur (B) # 508613634 37
Réducteur (B) 40
Bloc moteur Ø 40 mm # 508613634 43
Outils, Bretelle double 46
Système de portage à dos RTS 48
Numéro de machine 50
Consommables et matières auxiliaires 52



IDENTIFIEZ LE REPÈRE

Puis retrouvez la référence correspondante dans la nomenclature associée.

Ouvrir la nomenclature - page 3

Tube complet, Réducteur

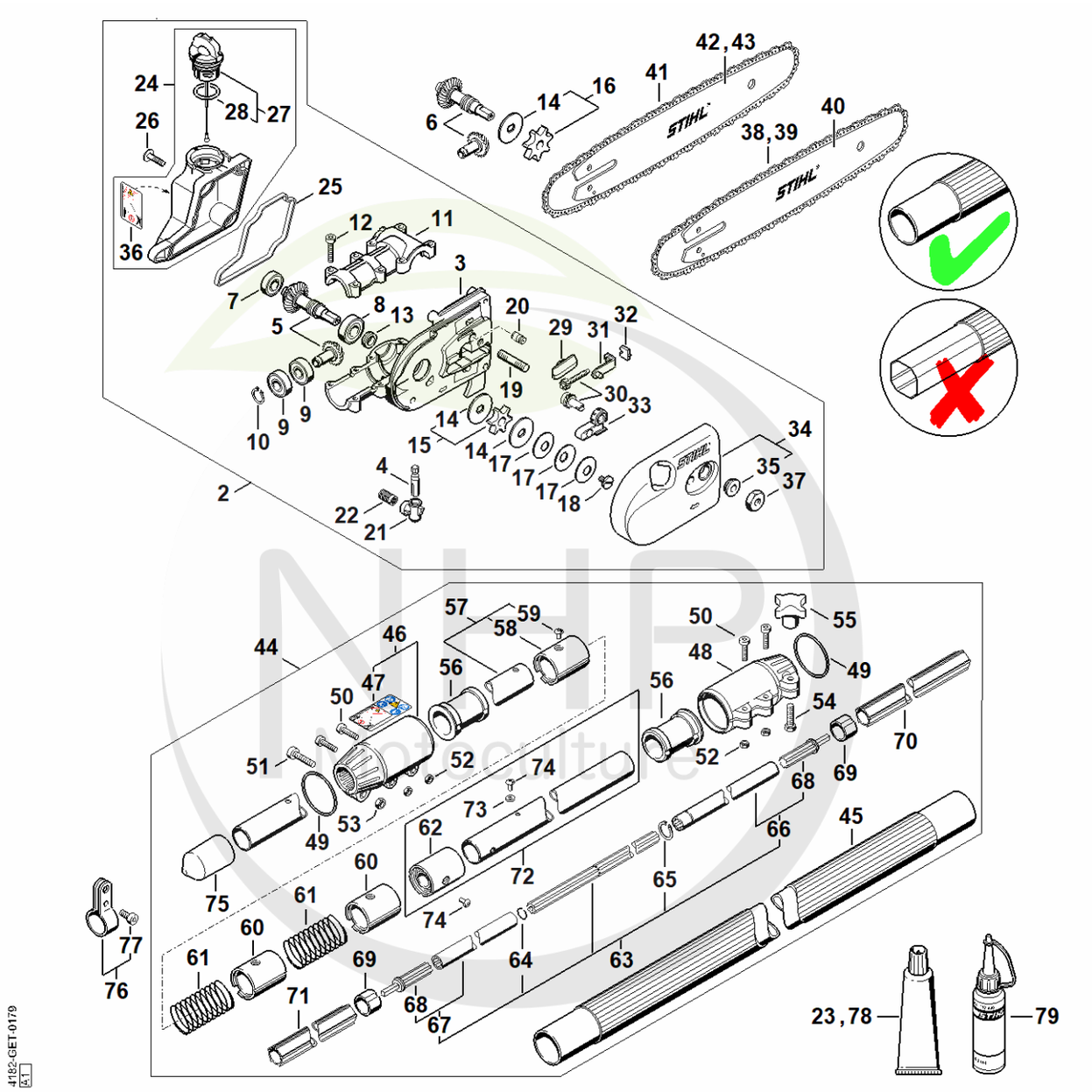

Cultivez votre univers

CLIQUEZ SUR LES REFERENCES

CLIQUEZ SUR LES RÉFÉRENCES SOULIGNÉES

1 produit : accès direct à sa fiche NHP.
Plusieurs produits : recherche sur le site NHP.

25/26 références reliées au catalogue.

Tube complet, Réducteur

#	Numéro de pièce	Description	Quantité	Contient un ou plusieurs articles	Remarques
2	4182 640 0138	Réducteur	1	3 - 5, 7 - 15, 17 - 22, 24 - 37	
3	4182 641 0300	Carter de réducteur	1		
4	4138 640 3200	Pompe à huile	1		
5	4138 640 7302	Jeu de pignons 1,27	1		
6	4182 640 7300	Jeu de pignons 1:1	1		
7	9503 003 9860	Roulement à billes rainuré 609-2RS	1		
8	9503 003 5190	Roulement rainuré à billes 6001-2RS	1		
9	9503 003 5030	Roulement rainuré à billes 6000-2RS	2		
10	9455 621 0850	Circlip 10x1	1		
11	4138 641 0400	Couvercle du réducteur	1		
12	9022 371 1050	Vis cylindrique IS-M5x25	8		
13	4138 642 8201	Anneau	1		
14	4182 162 8900	Rondelle	2		
15	0000 640 2003	Pignon 3/8"P 7 dents	1	14	
16	0000 640 2002	Pignon 3/8"P 6 dents	1	14	
17	9485 648 1694	Rondelle Belleville 28x10,2x1,25	3		
18	1208 162 4200	Vis à embase	1		
19	0000 953 1402	Goujon fileté M8	1		
20	1128 640 9100	Soupape	1		
21	4138 353 2700	Pièce de raccordement	1		
22	1117 647 6801	Tamis	1		
23	0783 830 2000	Pâte d'étanchéité Dirko HT rouge	1		
24	4182 350 0304	Réservoir d'huile	1	27, 28, 36	
25	4138 351 1000	Joint	1		
26	0000 951 1100	Vis	4		
27	0000 350 0529	Bouchon de réservoir	1	28	

NHP Motoculture
Cultivez votre univers



CLIQUEZ SUR LES RÉFÉRENCES SOULIGNÉES

1 produit : accès direct à sa fiche NHP.
Plusieurs produits : recherche sur le site NHP.

22/23 références reliées au catalogue.

Tube complet, Réducteur

#	Numéro de pièce	Description	Quantité	Contient un ou plusieurs articles	Remarques
28	9645 948 2470	Joint torique 23x3	1		
29	1123 648 6600	Bande de glissement	2		
30	1129 007 1000	Jeu de pignon droit / vis de tension	1		
31	1123 640 1900	Coulisse de tension	1		
32	1123 664 1400	Pièce de pression	1		
33	1123 664 2200	Recouvrement	1		
34	4138 640 1703	Couvercle de pignon	1	35	
35	0000 961 1409	Anneau	1		
36	0000 967 7337	Pictogramme d'avertissement HT	1		
37	0000 955 0801	Écrou à six pans M8	1		
38	3610 000 0044	Picco Micro Mini 3 | 61 PMM3 44 | 3/8" P | 1,1mm/.043" | 44	1		
39	3610 002 0044	Picco Micro Mini 3 | 61 PMM3 44 | 3/8" P | 1,1mm/.043" | 44	1		
40	3005 000 3905	Light 01 | 30cm/12" | 3/8" P | 1,1mm/.043"	1		
41	3612 000 0044	Picco Duro 3 | 63 PD3 44 | 3/8" P | 1,3mm/.050" | 44	1		
42	3005 000 7405	Light P04 | 30cm/12" | 3/8" P | 1,3mm/.050"	1		
43	3005 000 4805	Light 04 | 30cm/12" | 3/8" P | 1,3mm/.050"	1		
44	4182 710 7140	Tube complet	1	45 - 75	
45	4138 710 7105	Tube complet Ø 38 mm x 1,62 m	1		
46	4138 740 3702	Pièce de serrage	1	47	
47	4182 967 7200	Pictogramme d'avertissement	1		
48	4138 716 6500	Pièce de serrage	1		
49	9645 948 7995	Joint torique 40x4	2		
50	9022 371 1020	Vis cylindrique IS M5x20	4		

NHP Motoculture
Cultivez votre univers



CLIQUEZ SUR LES RÉFÉRENCES SOULIGNÉES

1 produit : accès direct à sa fiche NHP.
Plusieurs produits : recherche sur le site NHP.

25/26 références reliées au catalogue.

Tube complet, Réducteur

#	Numéro de pièce	Description	Quantité	Contient un ou plusieurs articles	Remarques
51	9022 341 1300	Vis cylindrique IS M6x20	1		
52	9210 260 0700	Ecrou à six pans M5	4		
53	9210 319 0900	Ecrou à six pans M6	1		
54	9008 319 1350	Vis à six pans M6x25	1		
55	4138 716 1200	Écrou à ailettes	1		
56	4182 791 7201	Douille	2		
57	4182 710 7111	Tube complet Ø 25,4 mm	1	58, 59	
58	4138 740 3200	Palier	1		
59	9438 003 3171	Rivet borgne 4x6,5	1		
60	4138 740 3200	Palier	2		
61	4138 711 9100	Ressort	2		
62	4182 740 3200	Palier	1		
63	4182 710 3203	Arbre d'entraînement	1	64 - 68	
64	9458 621 1130	Jonc d'arrêt 12	1		
65	9455 621 1520	Circlips 15x1	1		
66	4182 710 3204	Arbre d'entraînement	1	68	
67	4182 710 3201	Arbre d'entraînement	1	68	
68	4182 740 3501	Entraîneur	1		
69	4138 711 9002	Anneau	2		
70	4138 711 7300	Fourreau 1241 mm	1		
71	4182 711 7301	Fourreau 400 mm	1		
72	4182 710 7106	Tube complet Ø 25,4 mm	1	62, 73, 74	
73	9291 021 0100	Rondelle 4,3	3		
74	9438 003 3171	Rivet borgne 4x6,5	2		
75	4133 717 2000	Capuchon	2		
76	4140 007 1006	Jeu de collier de serrage	1	77	

NHP Motoculture
Cultivez votre univers



CLIQUEZ SUR LES RÉFÉRENCES SOULIGNÉES

1 produit : accès direct à sa fiche NHP.
Plusieurs produits : recherche sur le site NHP.

3/3 références reliées au catalogue.

Tube complet, Réducteur

#	Numéro de pièce	Description	Quantité	Contient un ou plusieurs articles	Remarques
77	9022 341 1270	Vis IS M6x14	1		
78	0781 120 6000	Graisse pour perche télescopique	1		
79	0781 957 9000	Produit antifriction OH 723	1		

NHP
Motoculture
Cultivez votre univers



IDENTIFIEZ LE REPÈRE

Puis retrouvez la référence correspondante dans la nomenclature associée.

Ouvrir la nomenclature - page 8

Engrenage d'angle

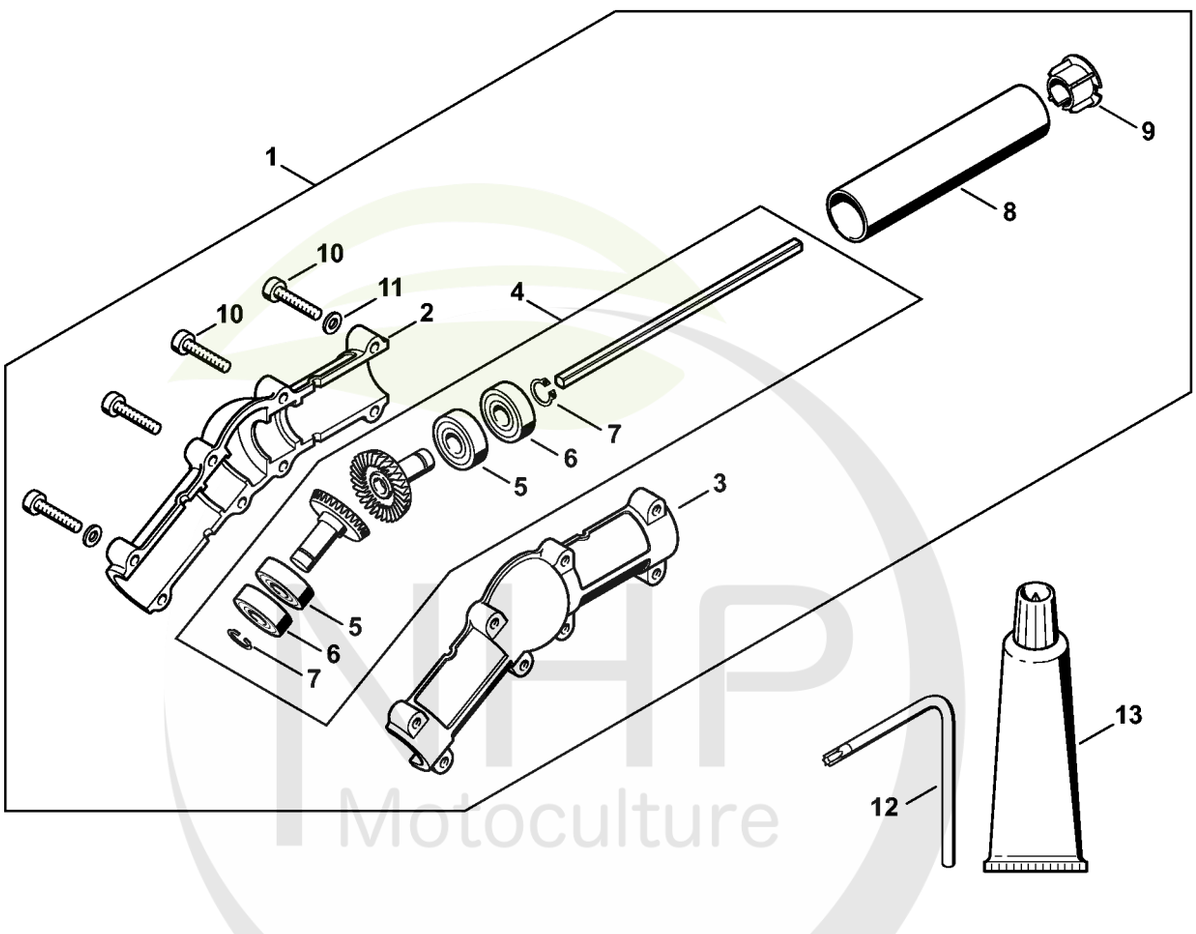

NHP Motoculture
Cultivez votre univers



CLIQUEZ SUR LES RÉFÉRENCES SOULIGNÉES

1 produit : accès direct à sa fiche NHP.
Plusieurs produits : recherche sur le site NHP.

14/14 références reliées au catalogue.

Engrenage d'angle

#	Numéro de pièce	Description	Quantité	Contient un ou plusieurs articles	Remarques
1	4138 640 0201	Engrenage d'angle	1	2 - 12	
2	4138 641 0302	Carter de réducteur	1		
3	4138 641 0303	Carter de réducteur	1		
4	4138 640 7304	Jeu de pignons	1	5 - 8	
5	9503 003 5040	Roulement rainuré à billes 6000-RS	2		
6	9503 003 0120	Roulement rainuré à billes 6000-2Z	2		
7	9455 621 0850	Circlip 10x1	2		
8	4138 711 0201	Tube	1		
9	4137 711 2101	Bouchon	1		
10	9022 371 1050	Vis cylindrique IS-M5x25	8		
11	9291 021 0120	Rondelle 5,3	4		
12	0812 370 1000	Tournevis T27x120x70	1		
13	0783 830 2000	Pâte d'étanchéité Dirko HT rouge	1		
13	0781 120 1118	Graisse de réducteur 225 g	1		

NHP Motoculture
Cultivez votre univers



IDENTIFIEZ LE REPÈRE

Puis retrouvez la référence correspondante dans la nomenclature associée.

Ouvrir la nomenclature - page 10

Cylindre, Carter inférieur # 508613634

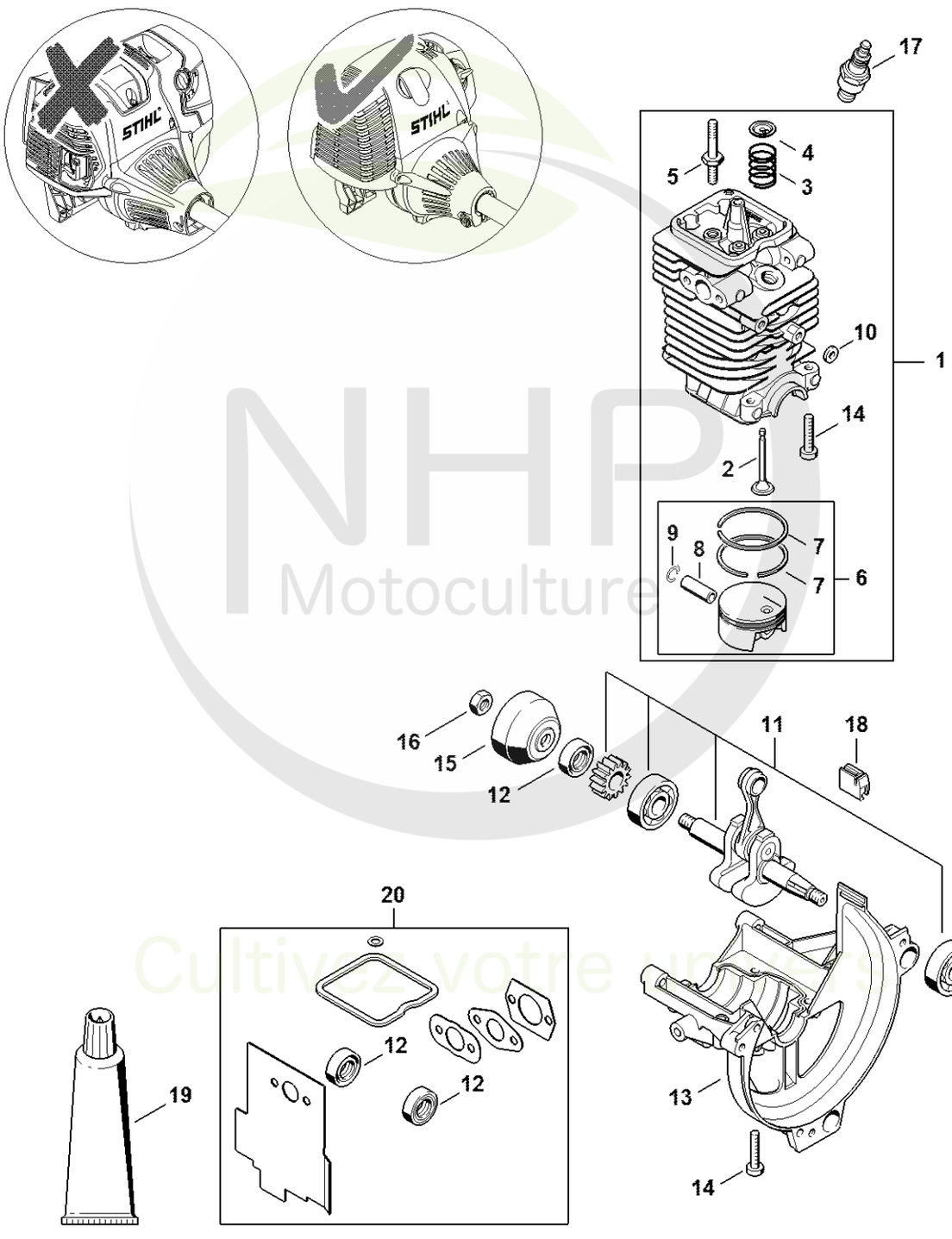

NHP Motoculture
Cultivez votre univers



CLIQUEZ SUR LES RÉFÉRENCES SOULIGNÉES

1 produit : accès direct à sa fiche NHP.
Plusieurs produits : recherche sur le site NHP.

19/20 références reliées au catalogue.

Cylindre, Carter inférieur # 508613634

#	Numéro de pièce	Description	Quantité	Contient un ou plusieurs articles	Remarques
1	4180 020 1205	Cylindre avec piston Ø 40 mm	1	2 - 10, 14	
2	4180 025 2002	Soupape	2		
3	4180 025 1600	Ressort de soupape	2		
4	4180 025 3000	Agrafe de ressort	2		
5	4180 038 1700	Vis à embase M5	2		
6	4180 030 2001	Piston Ø 40 mm	1	7 - 9	
7	4180 034 3000	Segment de piston Ø 40x1,2 mm	2		
8	4137 034 1500	Axe de piston 8x5x22	1		
9	9463 650 0805	Jonc d'arrêt 8x0,7	2		
10	4180 404 9300	Rondelle	2		
11	4180 030 0410	Vilebrequin	1		
12	9639 003 1231	Bague d'étanchéité 12x22x7	2		
13	4180 021 2500	Carter inférieur	1		
14	9075 478 4159	Vis cylindrique IS-D5x24	4		
15	4223 195 0600	Roue de lanceur	1		
16	9210 261 1140	Écrou à six pans M8x1	1		
17	0000 400 7027	Bougie STIHL ZK H 10	1		
18	4180 182 0700	Douille	1		
19	0783 830 2000	Pâte d'étanchéité Dirko HT rouge	1		
20	4180 007 1006	Jeu de joints	1	12	

NHP Motoculture
Cultivez votre univers



IDENTIFIEZ LE REPÈRE

Puis retrouvez la référence correspondante dans la nomenclature associée.

Ouvrir la nomenclature - page 12

Distribution par ou commande à soupapes # 508613634

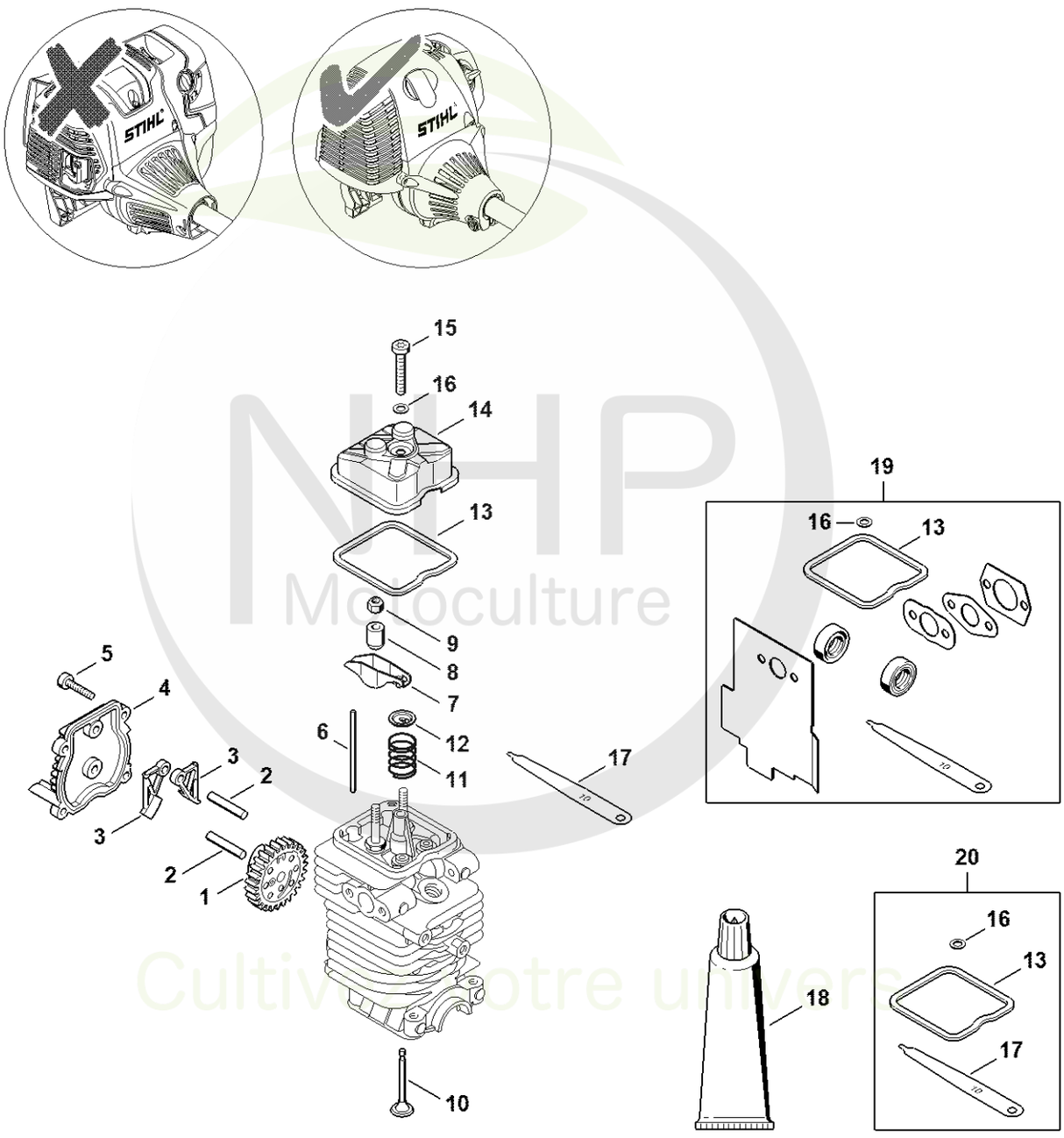

NHP Motoculture
Cultivons votre univers



CLIQUEZ SUR LES RÉFÉRENCES SOULIGNÉES

1 produit : accès direct à sa fiche NHP.
Plusieurs produits : recherche sur le site NHP.

21/21 références reliées au catalogue.

Distribution par ou commande à soupapes # 508613634

#	Numéro de pièce	Description	Quantité	Contient un ou plusieurs articles	Remarques
1	4180 030 1800	Roue à came	1		
2	4180 038 0803	Boulon 5x26,5	2		
2	4180 038 0801	Boulon 5x28	2		
3	4180 038 1900	Culbuteur	2		
4	4180 038 1300	Couvercle	1		
5	9075 478 3018	Vis cylindrique IS-D4x18	4		
6	4180 038 2600	Poussoir de culbuteur	2		
7	4282 038 1000	Culbuteur	2		
8	4180 038 2000	Douille	2		
9	4180 038 2700	Écrou de sécurité M5	2		
10	4180 025 2002	Soupape	2		
11	4180 025 1600	Ressort de soupape	2		
12	4180 025 3000	Agrafe de ressort	2		
13	4180 029 0500	Joint	1		
14	4180 025 1100	Couvercle de soupape	1		
15	9022 346 1070	Vis cylindrique IS-M5x30	1		
16	9636 815 0270	Anneau de joint 5x9x1	1		
17	4180 893 6400	Calibre de réglage	1		
18	0783 830 2000	Pâte d'étanchéité Dirko HT rouge	1		
19	4180 007 1006	Jeu de joints	1	13, 16	
20	4180 007 1005	Jeu de pièces de réglage jeu soupapes	1	13, 16, 17	

NHP Motoculture
Cultivez votre univers



IDENTIFIEZ LE REPÈRE

Puis retrouvez la référence correspondante dans la nomenclature associée.

Ouvrir la nomenclature - page 14

Dispositif de lancement, Réservoir d'essence # 508613634

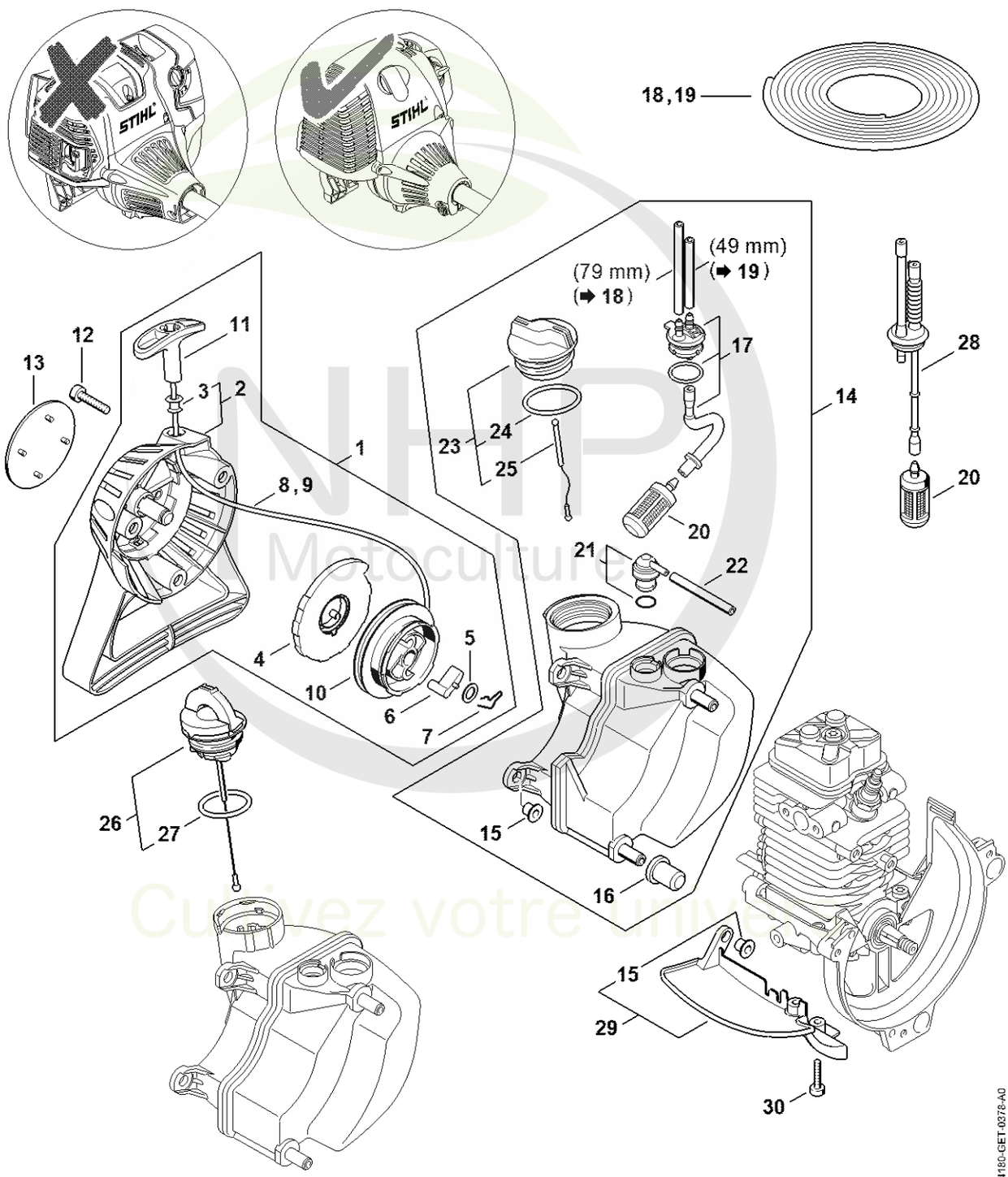

NHP Motoculture
Cultivez votre univers



CLIQUEZ SUR LES RÉFÉRENCES SOULIGNÉES

1 produit : accès direct à sa fiche NHP.
Plusieurs produits : recherche sur le site NHP.

26/26 références reliées au catalogue.

Dispositif de lancement, Réservoir d'essence # 508613634

#	Numéro de pièce	Description	Quantité	Contient un ou plusieurs articles	Remarques
1	4180 190 4000	Dispositif de lancement	1	2 - 11	
2	4180 190 0400	Couvercle de lanceur	1	3	
3	9416 868 6650	Rivet 6,5x0,5x8,8	1		
4	4180 190 0600	Ressort de rappel	1		
5	0000 958 0923	Rondelle	1		
6	4116 195 7200	Cliquet	1		
7	1118 195 3500	Ressort	1		
8	0000 195 8203	Câble de lancement Ø 3x850 mm	1		
9	0000 930 2208	Câble de lancement Ø 3 mm x 30,5 m	1		
9	0000 930 2211	Câble de lancement Ø 3 mm x 60,8 m	1		
10	4128 195 0400	Poulie à câble	1		
11	4140 195 3400	Poignée	1		
12	9075 478 4159	Vis cylindrique IS-D5x24	3		
13	4182 967 1501	Plaque matricule HT 101	1		
14	4180 350 0418	Réservoir d'essence	1	15 - 25	
15	9991 003 5087	Douille 7,5x6,8	3		
16	4180 352 8100	Pièce intercalaire	2		
17	4180 350 1402	Pièce de raccordement	1		
18	0000 937 5004	Tuyau 3,1x5,7 mm x 1 m, R5	1		
19	0000 930 2803	Tuyau 3,1x5,7 mm x 1 m, R3	1		
19	0712 923 8004	Tuyau 3,1x5,7 mm x 10 m, R3	1		
20	0000 350 3502	Crépine d'aspiration	1		
21	0000 350 5807	Aération de réservoir	1		
22	4119 141 8600	Tuyau	1		
23	0000 350 0527	Bouchon de réservoir	1	24, 25	
24	9645 951 3890	Joint torique 35x3-FPM 80	1		

NHP Motoculture
Cultivez votre univers



CLIQUEZ SUR LES RÉFÉRENCES SOULIGNÉES

1 produit : accès direct à sa fiche NHP.
Plusieurs produits : recherche sur le site NHP.

6/6 références reliées au catalogue.

Dispositif de lancement, Réservoir d'essence # 508613634

#	Numéro de pièce	Description	Quantité	Contient un ou plusieurs articles	Remarques
25	0000 350 0900	Corde	1		
26	0000 350 0533	Bouchon de réservoir	1	27	
27	9645 948 7734	Joint torique 25x3,5	1		
28	4140 358 7702	Tuyau	1		
29	4180 350 6501	Recouvrement	1	15	
30	9075 478 3018	Vis cylindrique IS-D4x18	2		

NHP Motoculture
Cultivez votre univers



IDENTIFIEZ LE REPÈRE

Puis retrouvez la référence correspondante dans la nomenclature associée.

Ouvrir la nomenclature - page 17

Silencieux, Filtre à air # 508613634

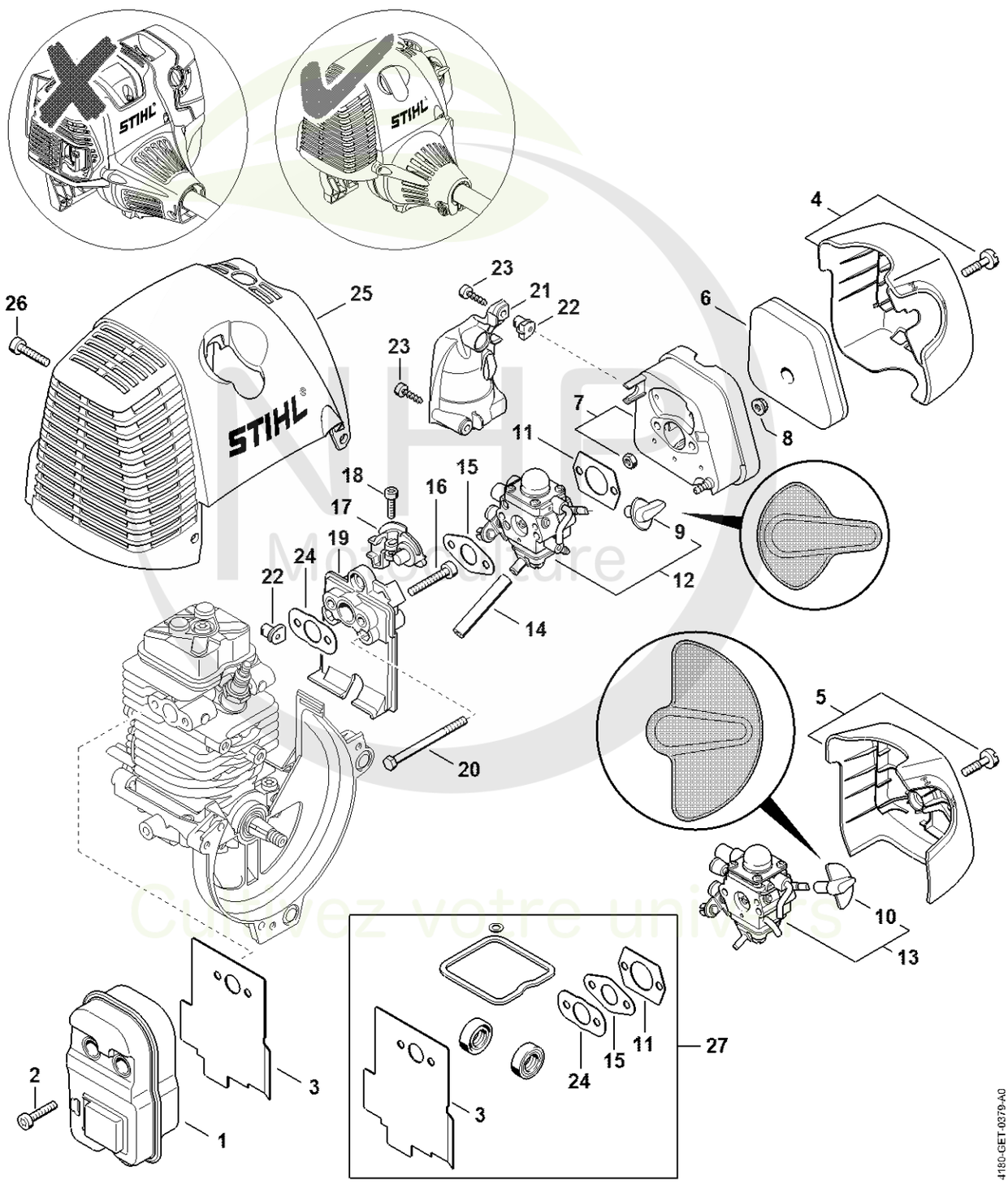



CLIQUEZ SUR LES RÉFÉRENCES SOULIGNÉES

1 produit : accès direct à sa fiche NHP.
Plusieurs produits : recherche sur le site NHP.

26/26 références reliées au catalogue.

Silencieux, Filtre à air # 508613634

#	Numéro de pièce	Description	Quantité	Contient un ou plusieurs articles	Remarques
1	4180 140 0603	Silencieux	1		
2	9075 478 4159	Vis cylindrique IS-D5x24	3		
3	4180 149 0600	Joint de silencieux	1		
4	4180 140 1006	Couvercle de filtre	1		
5	4180 140 1000	Couvercle de filtre	1		
6	4180 120 1800	Filtre	1		
7	4180 140 2805	Boîtier de filtre	1		
8	9216 261 0700	Ecrou à six pans M5	2		
9	4180 182 9502	Bouton de réglage	1		
10	4180 182 9500	Bouton de réglage	1		
11	4114 149 1205	Joint	1		
12	4180 120 0611	Carburateur C1Q-S174A	1	10	
13	4180 120 0604	Carburateur C1Q-S110E	1	11	
14	4180 141 8601	Tuyau d'impulsions	1		
15	4140 129 0900	Joint	1		
16	9075 478 4167	Vis cylindrique IS-D5x32	2		
17	4180 182 7601	Pièce de serrage	1		
18	9022 313 0680	Vis cylindrique IS M4x16	1		
19	4180 120 2303	Bride intermédiaire	1	20	
20	9007 319 1135	Vis à six pans M5x65	2		
21	4180 123 0600	Recouvrement	1		
22	9286 929 0030	Ecrou à rapporter 40x2,5x5	2		
23	9074 478 3025	Vis cylindrique IS P4x16	2		
24	4180 129 0900	Joint	1		
25	4180 080 1600	Capot	1		
26	9075 478 4159	Vis cylindrique IS-D5x24	3		

NHP Motoculture
Cultivez votre univers



CLIQUEZ SUR LES RÉFÉRENCES SOULIGNÉES

1 produit : accès direct à sa fiche NHP.
Plusieurs produits : recherche sur le site NHP.

1/1 références reliées au catalogue.

Silencieux, Filtre à air # 508613634

#	Numéro de pièce	Description	Quantité	Contient un ou plusieurs articles	Remarques
27	4180 007 1006	Jeu de joints	1	3, 11, 15, 24	

NHP Motoculture
Cultivez votre univers



IDENTIFIEZ LE REPÈRE

Puis retrouvez la référence correspondante dans la nomenclature associée.

Ouvrir la nomenclature - page 20

Dispositif d'allumage # 508613634

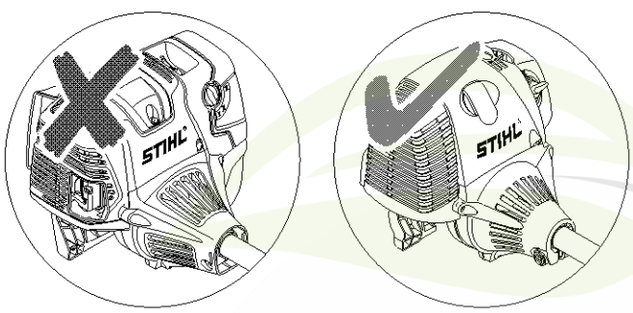

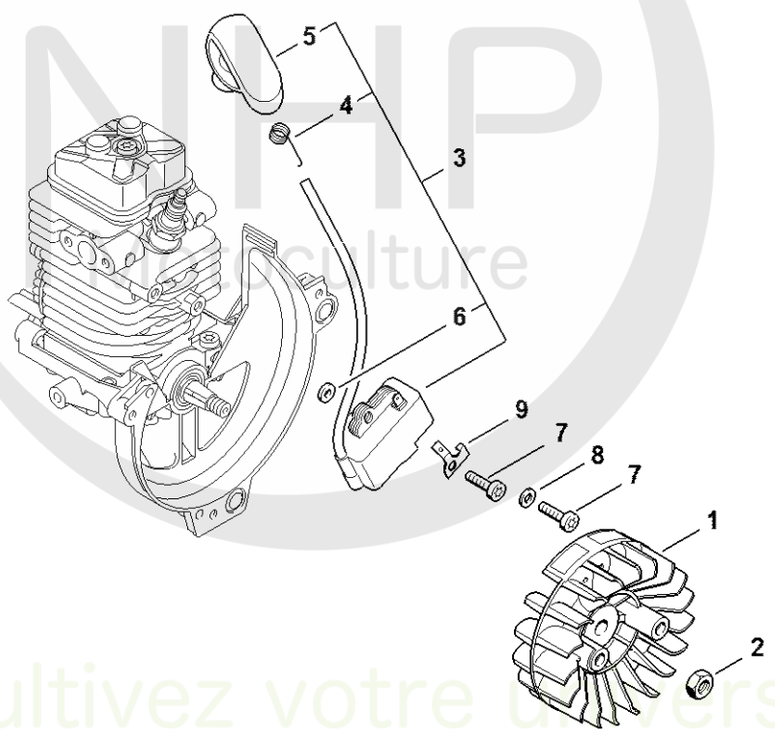

4180-GET-0380-A0



CLIQUEZ SUR LES RÉFÉRENCES SOULIGNÉES

1 produit : accès direct à sa fiche NHP.
Plusieurs produits : recherche sur le site NHP.

9/9 références reliées au catalogue.

Dispositif d'allumage # 508613634

#	Numéro de pièce	Description	Quantité	Contient un ou plusieurs articles	Remarques
1	4180 400 1200	Rotor	1		
2	9210 261 1140	Écrou à six pans M8x1	1		
3	4180 400 1308	Module d'allumage	1	4 - 6	
4	0000 998 0604	Ressort coudé	1		
5	4180 405 1000	Contact de câble d'allumage	1		
6	4180 404 9300	Rondelle	2		
7	9075 478 3018	Vis cylindrique IS-D4x18	2		
8	9291 021 0100	Rondelle 4,3	1		
9	4180 431 2100	Languette enfichable	1		

NHP Motoculture
Cultivez votre univers



IDENTIFIEZ LE REPÈRE

Puis retrouvez la référence correspondante dans la nomenclature associée.

Ouvrir la nomenclature - page 22

Embrayage, Carter de ventilateur # 508613634

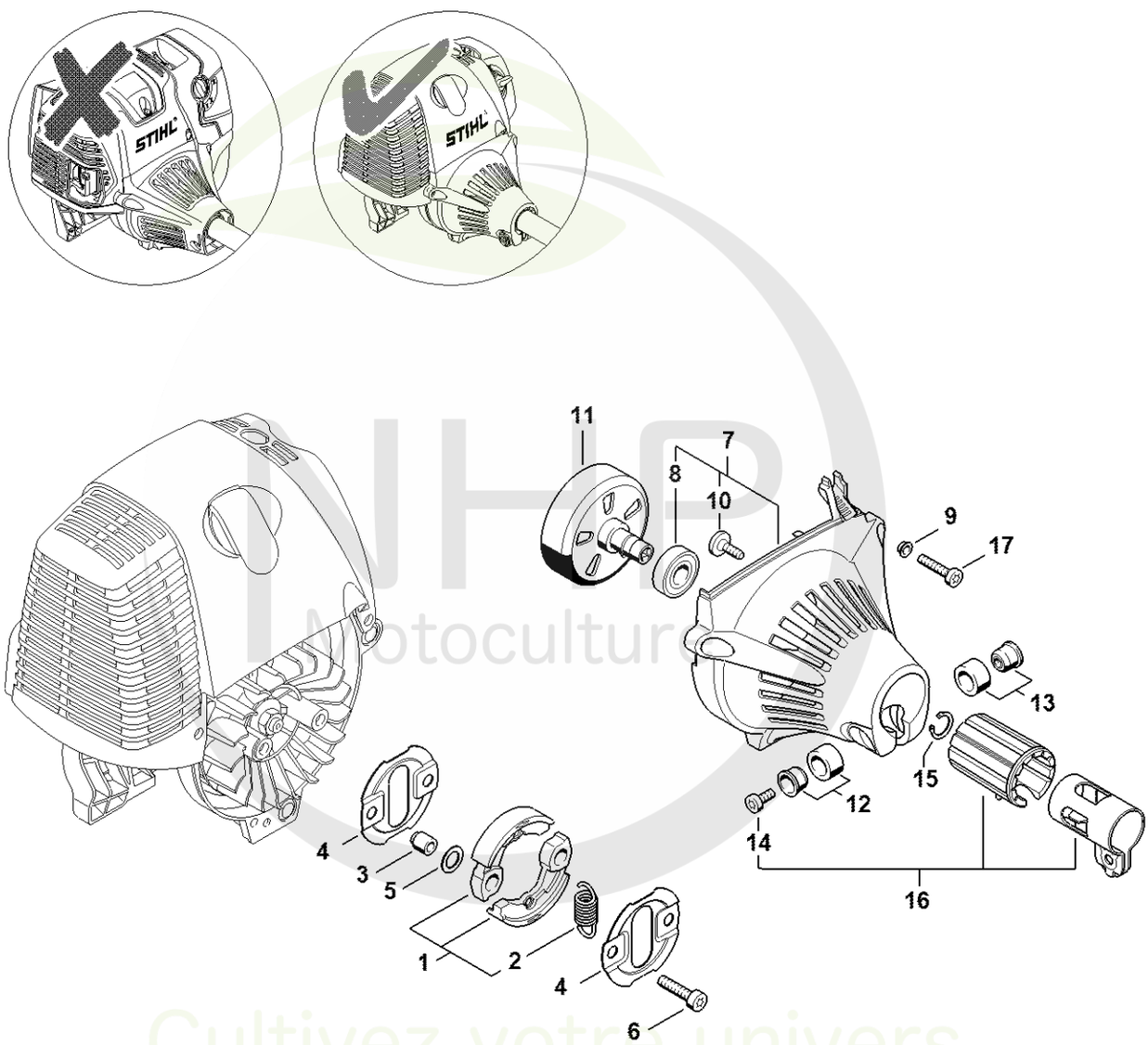

4180-GET-0381-A2

NHP Motoculture
Cultivez votre univers



CLIQUEZ SUR LES RÉFÉRENCES SOULIGNÉES

1 produit : accès direct à sa fiche NHP.
Plusieurs produits : recherche sur le site NHP.

17/17 références reliées au catalogue.

Embrayage, Carter de ventilateur # 508613634

#	Numéro de pièce	Description	Quantité	Contient un ou plusieurs articles	Remarques
1	4180 160 2000	Embrayage	1	2	
2	0000 997 5902	Ressort de tension	1		
3	0000 961 0601	Anneau	2		
4	4180 162 1000	Rondelle de recouvrement	2		
5	0000 958 1000	Rondelle 16x10x0,5	2		
6	9022 341 1350	Vis cylindrique IS-M6x25	2		
7	4180 080 1809	Carter de ventilateur	1	8, 10	
8	9503 003 6462	Roulement rainuré à billes 6201-2Z	1		
9	9416 868 6510	Rivet tubulaire 6,5x0,5x3,0	3		
10	0000 951 1105	Vis IS-P5x14-T27	1		
11	4180 160 2900	Cloche d'embrayage	1		
12	4180 790 7205	Douille	1		
13	4180 790 7200	Douille	1		
14	9022 341 0980	Vis cylindrique IS M5x16	1		
15	9455 621 1130	Circlip 12x1	1		
16	4180 790 4700	Collier de serrage	1	14	
17	9075 478 4159	Vis cylindrique IS-D5x24	3		

NHP Motoculture
Cultivez votre univers



IDENTIFIEZ LE REPÈRE

Puis retrouvez la référence correspondante dans la nomenclature associée.

Ouvrir la nomenclature - page 24

Carburateur C1Q-S174, C1Q-S131 # 508613634

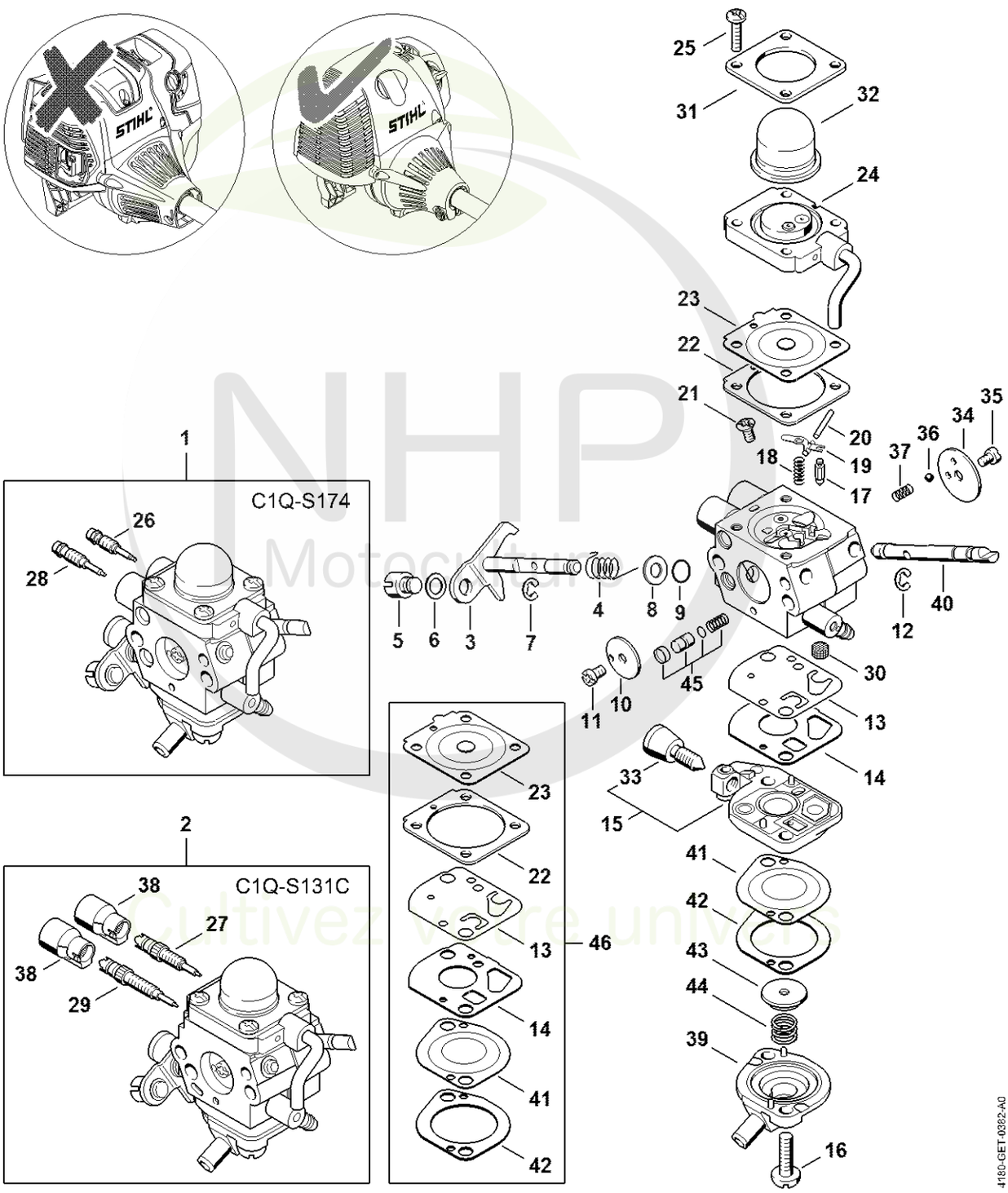

NHP Motoculture
Cultivez votre univers



CLIQUEZ SUR LES RÉFÉRENCES SOULIGNÉES

1 produit : accès direct à sa fiche NHP.
Plusieurs produits : recherche sur le site NHP.

26/26 références reliées au catalogue.

Carburateur C1Q-S174, C1Q-S131 # 508613634

#	Numéro de pièce	Description	Quantité	Contient un ou plusieurs articles	Remarques
1	4180 120 0611	Carburateur C1Q-S174A	1	3 - 26, 28, 30 - 37, 39 - 45	
2	4180 120 0608	Carburateur C1Q-S131C	1	3 - 25, 27, 29 - 45	
3	4180 120 7105	Axe de papillon avec levier	1		
4	4180 122 3005	Ressort	1		
5	4180 121 8900	Boulon	1		
6	4137 121 8600	Rondelle	1		
7	1120 122 9000	Circlip	1		
8	4180 121 8601	Rondelle	1		
9	4180 122 3601	Anneau de joint	1		
10	4180 121 3300	Papillon	1		
11	1125 122 7403	Vis à tête ronde	1		
12	1125 122 9001	Circlip	1		
13	4180 121 4800	Membrane de pompe	1		
14	4180 129 0901	Joint de pompe	1		
15	4180 120 2602	Couvercle de pompe	1	33	
16	4180 122 7101	Vis	2		
17	Z000 018 Z000	Pointeau d'admission	1		
18	1120 122 3004	Ressort	1		
19	1125 121 5000	Levier de réglage d'admission	1		
20	1120 121 9200	Axe	1		
21	1120 122 6600	Vis à embase	1		
22	4180 129 0902	Joint de réglage	1		
23	4314 121 4700	Membrane de réglage	1		
24	4180 120 2207	Bride	1		
25	4226 122 7100	Vis	4		
26	4180 122 6705	Vis H de richesse à haut régime	1		

NHP Motoculture
Cultivez votre univers



CLIQUEZ SUR LES RÉFÉRENCES SOULIGNÉES

1 produit : accès direct à sa fiche NHP.
Plusieurs produits : recherche sur le site NHP.

19/20 références reliées au catalogue.

Carburateur C1Q-S174, C1Q-S131 # 508613634

#	Numéro de pièce	Description	Quantité	Contient un ou plusieurs articles	Remarques
27	4180 122 6701	Vis H de richesse à haut régime	1		
28	4180 122 6803	Vis L de richesse au ralenti	1		
29	4180 122 6802	Vis L de richesse au ralenti	1		
30	1120 121 7800	Tamis	1		
31	4140 121 0800	Couvercle	1		
32	4226 121 2700	Capuchon	1		
33	4140 122 6200	Vis de réglage de régime de ralenti	1		
34	4128 121 2900	Volet de démarrage	1		
35	1125 122 7403	Vis à tête ronde	1		
36	4119 122 4200	Bille	1		
37	4119 122 3002	Ressort	1		
38	4229 121 2701	Capuchon	2		
39	4180 121 0801	Couvercle	1		
40	4180 121 3003	Axe de volet de démarrage	1		
41	4180 121 4801	Membrane de pompe	1		
42	4180 129 0903	Joint de pompe	1		
43	4180 121 8600	Rondelle	1		
44	4180 122 3001	Ressort	1		
45	4180 120 9704	Jeu de Piston de pompe	1		
46	4180 007 1060	Jeu de pièces de carburateur	1	13, 14, 22, 25, 41, 43	

NHP Motoculture
Cultivez votre univers



IDENTIFIEZ LE REPÈRE

Puis retrouvez la référence correspondante dans la nomenclature associée.

Ouvrir la nomenclature - page 27

Carburateur C1Q-S110 # 508613634 (43.2008)

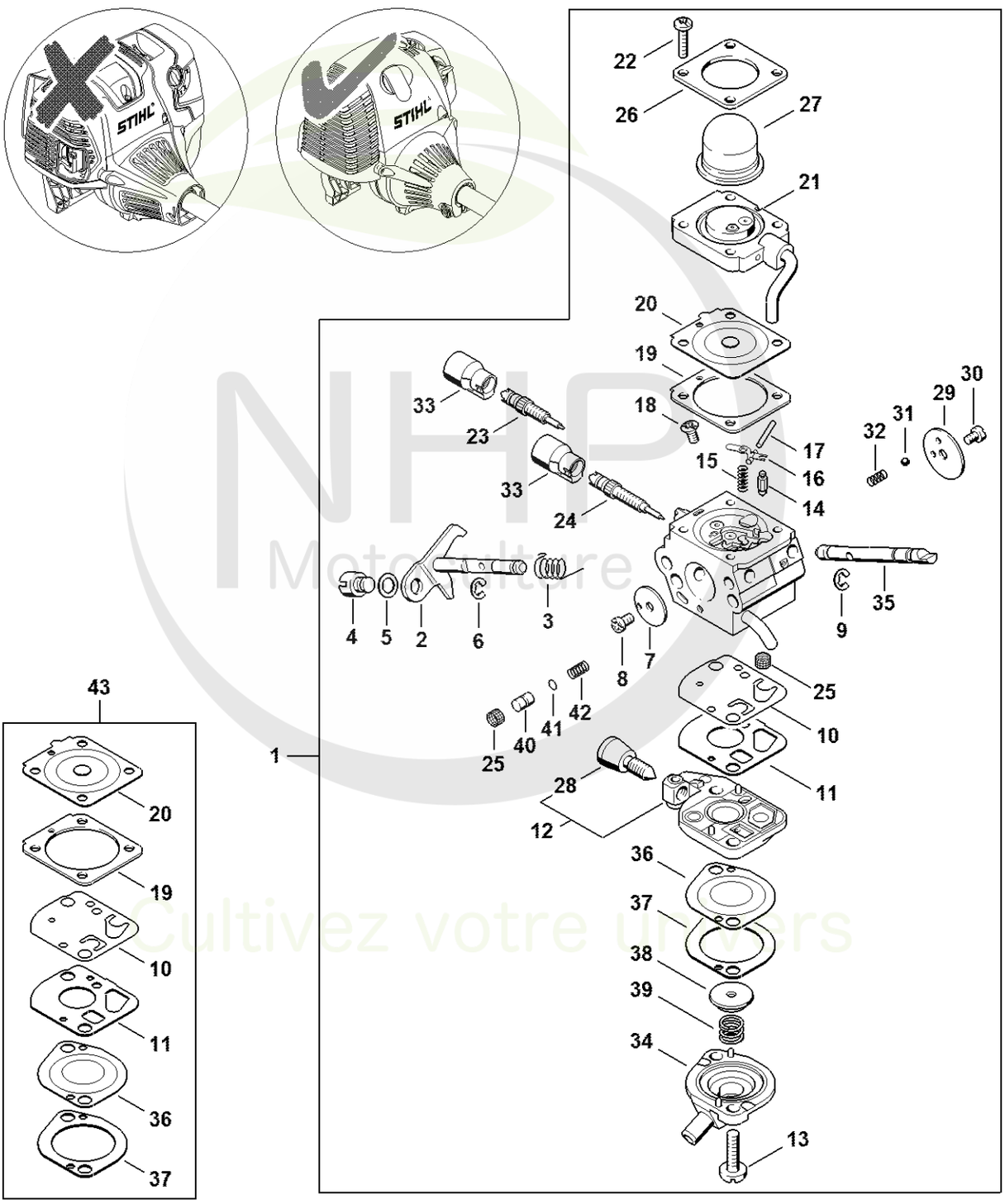

NHP Motoculture
Cultivez votre univers

CLIQUEZ SUR LES REFERENCES

CLIQUEZ SUR LES RÉFÉRENCES SOULIGNÉES

1 produit : accès direct à sa fiche NHP.
Plusieurs produits : recherche sur le site NHP.

26/26 références reliées au catalogue.

Carburateur C1Q-S110 # 508613634 (43.2008)

#	Numéro de pièce	Description	Quantité	Contient un ou plusieurs articles	Remarques
1	4180 120 0604	Carburateur C1Q-S110E	1	2 - 42	
2	4180 120 7102	Axe de papillon avec levier	1		
3	4180 122 3000	Ressort	1		
4	4128 121 8901	Boulon	1		
5	4137 121 8600	Rondelle	1		
6	1120 122 9000	Circlip	1		
7	4180 121 3300	Papillon	1		
8	1125 122 7403	Vis à tête ronde	1		
9	1125 122 9001	Circlip	1		
10	4180 121 4800	Membrane de pompe	1		
11	4180 129 0901	Joint de pompe	1		
12	4180 120 2602	Couvercle de pompe	1	28	
13	4180 122 7101	Vis	2		
14	Z000 018 Z000	Pointeau d'admission	1		
15	1120 122 3004	Ressort	1		
16	1125 121 5000	Levier de réglage d'admission	1		
17	1120 121 9200	Axe	1		
18	1120 122 6600	Vis à embase	1		
19	4180 129 0902	Joint de réglage	1		
20	4314 121 4700	Membrane de réglage	1		
21	4180 120 2207	Bride	1		
22	4226 122 7100	Vis	4		
23	4180 122 6701	Vis H de richesse à haut régime	1		
24	4180 122 6802	Vis L de richesse au ralenti	1		
25	1120 121 7800	Tamis	2		
26	4140 121 0800	Couvercle	1		

NHP Motoculture
Cultivez votre univers



CLIQUEZ SUR LES RÉFÉRENCES SOULIGNÉES

1 produit : accès direct à sa fiche NHP.
Plusieurs produits : recherche sur le site NHP.

17/17 références reliées au catalogue.

Carburateur C1Q-S110 # 508613634 (43.2008)

#	Numéro de pièce	Description	Quantité	Contient un ou plusieurs articles	Remarques
27	4226 121 2700	Capuchon	1		
28	4140 122 6200	Vis de réglage de régime de ralenti	1		
29	4128 121 2900	Volet de démarrage	1		
30	1125 122 7403	Vis à tête ronde	1		
31	4119 122 4200	Bille	1		
32	4119 122 3002	Ressort	1		
33	4229 121 2701	Capuchon	2		
34	4180 121 0801	Couvercle	1		
35	4180 121 3002	Axe de volet de démarrage	1		
36	4180 121 4801	Membrane de pompe	1		
37	4180 129 0903	Joint de pompe	1		
38	4180 121 8600	Rondelle	1		
39	4180 122 3001	Ressort	1		
40	4180 121 5803	Piston de pompe	1		
41	Z000 956 Z004	Joint torique FKM	1		
42	4180 122 3002	Ressort	1		
43	4180 007 1060	Jeu de pièces de carburateur	1	10, 11, 19, 20, 36, 37	

NHP Motoculture
Cultivez votre univers



IDENTIFIEZ LE REPÈRE

Puis retrouvez la référence correspondante dans la nomenclature associée.

Ouvrir la nomenclature - page 30

Carburateur C1Q-S88 # 268790629 (03.2006)

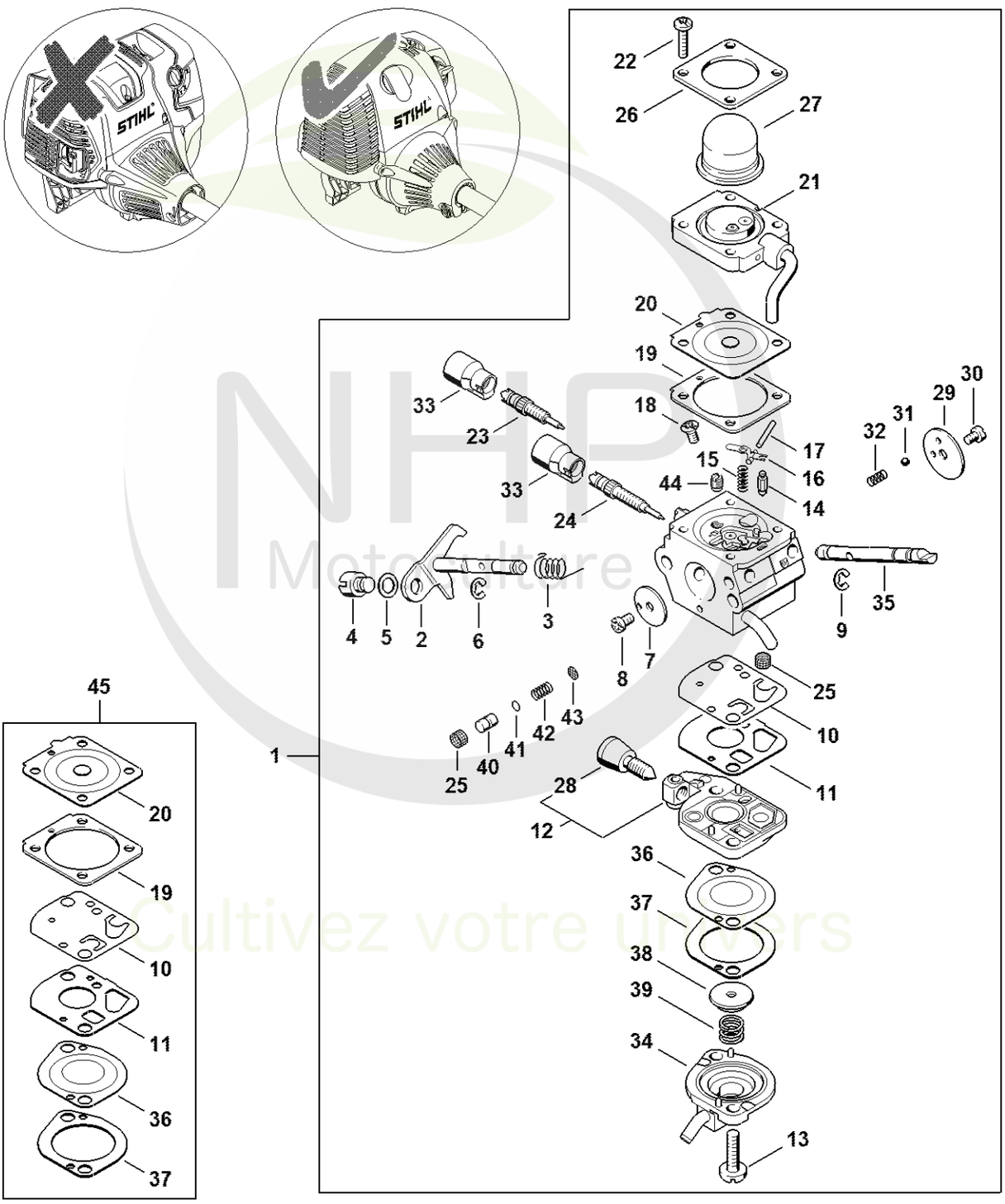

NHP Motoculture
Cultivez votre univers



CLIQUEZ SUR LES RÉFÉRENCES SOULIGNÉES

1 produit : accès direct à sa fiche NHP.
Plusieurs produits : recherche sur le site NHP.

25/26 références reliées au catalogue.

Carburateur C1Q-S88 # 268790629 (03.2006)

#	Numéro de pièce	Description	Quantité	Contient un ou plusieurs articles	Remarques
1	4180 120 0603	Carburateur C1Q-S88	1	2 - 44	
2	4180 120 7100	Axe de papillon avec levier	1		
3	4180 122 3000	Ressort	1		
4	4128 121 8901	Boulon	1		
5	4137 121 8600	Rondelle	1		
6	1120 122 9000	Circlip	1		
7	4180 121 3300	Papillon	1		
8	1125 122 7403	Vis à tête ronde	1		
9	1125 122 9001	Circlip	1		
10	4180 121 4800	Membrane de pompe	1		
11	4180 129 0901	Joint de pompe	1		
12	4180 120 2600	Couvercle de pompe	1	28	
13	4180 122 7101	Vis	2		
14	Z000 018 Z000	Pointeau d'admission	1		
15	1123 122 3001	Ressort	1		
16	1125 121 5000	Levier de réglage d'admission	1		
17	1120 121 9200	Axe	1		
18	1120 122 6600	Vis à embase	1		
19	4180 129 0902	Joint de réglage	1		
20	4314 121 4700	Membrane de réglage	1		
21	4180 120 2206	Bride	1		
22	4226 122 7100	Vis	4		
23	4229 122 6701	Vis H de richesse à haut régime	1		
24	4180 122 6800	Vis L de richesse au ralenti	1		
25	1120 121 7800	Tamis	2		
26	4140 121 0800	Couvercle	1		

NHP Motoculture
Cultivez votre univers



CLIQUEZ SUR LES RÉFÉRENCES SOULIGNÉES

1 produit : accès direct à sa fiche NHP.
Plusieurs produits : recherche sur le site NHP.

19/19 références reliées au catalogue.

Carburateur C1Q-S88 # 268790629 (03.2006)

#	Numéro de pièce	Description	Quantité	Contient un ou plusieurs articles	Remarques
27	4226 121 2700	Capuchon	1		
28	4180 122 6200	Vis de réglage de régime de ralenti	1		
29	4128 121 2900	Volet de démarrage	1		
30	1125 122 7403	Vis à tête ronde	1		
31	4119 122 4200	Bille	1		
32	4119 122 3002	Ressort	1		
33	4229 121 2701	Capuchon	2		
34	4180 121 0801	Couvercle	1		
35	4180 121 3000	Axe de volet de démarrage	1		
36	4180 121 4801	Membrane de pompe	1		
37	4180 129 0903	Joint de pompe	1		
38	4180 121 8600	Rondelle	1		
39	4180 122 3001	Ressort	1		
40	4180 121 5801	Piston de pompe	1		
41	Z000 956 Z004	Joint torique FKM	1		
42	4180 122 3002	Ressort	1		
43	1120 121 7801	Tamis	1		
44	4180 121 5600	Gicleur fixe 0.32	1		
45	4180 007 1060	Jeu de pièces de carburateur	1	10, 11, 19, 20, 37, 38	

NHP Motoculture
Cultivez votre univers



IDENTIFIEZ LE REPÈRE

Puis retrouvez la référence correspondante dans la nomenclature associée.

Ouvrir la nomenclature - page 33

Poignée # 5 08 600 587

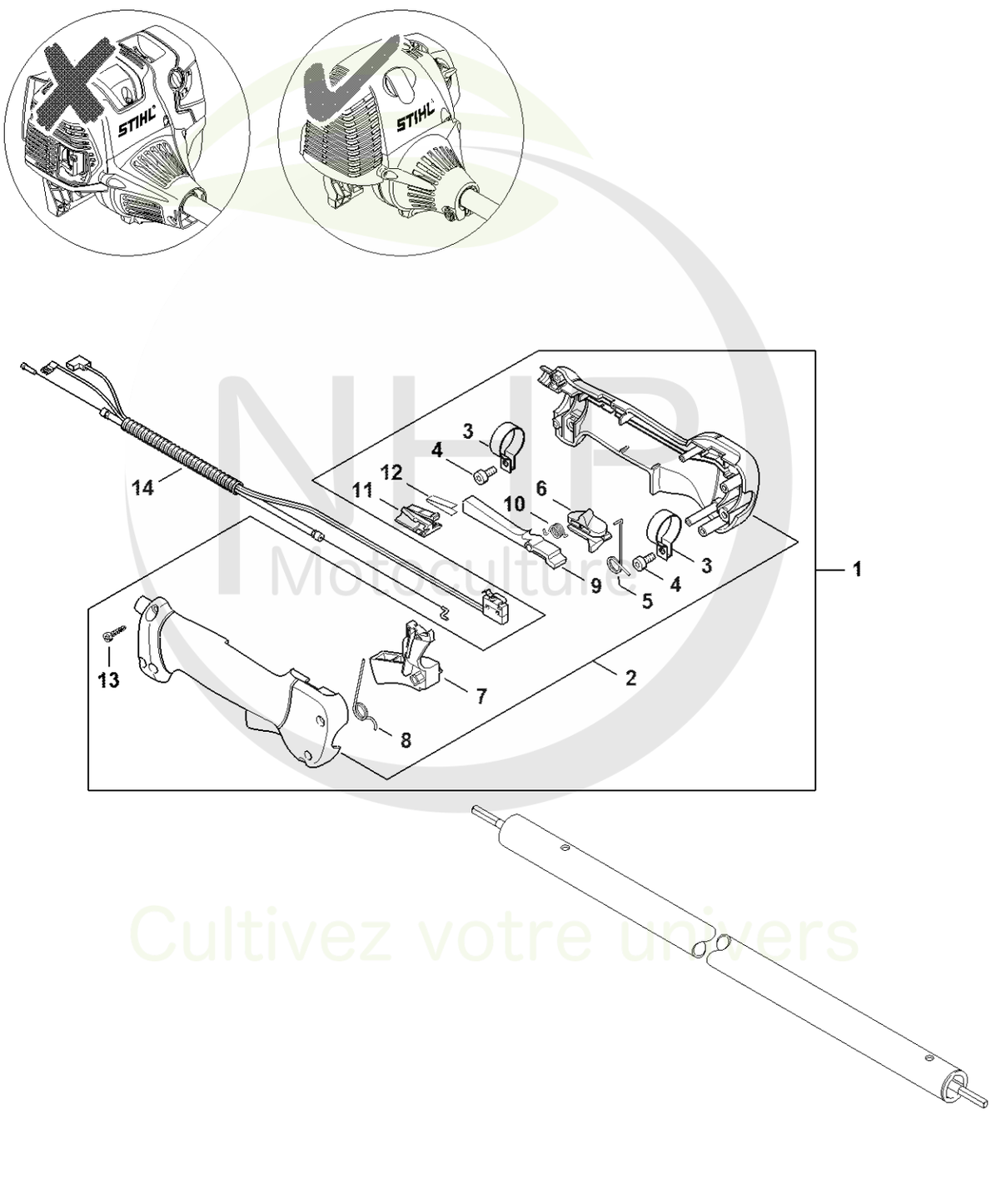

NHP Mon Culture
Cultivez votre univers



CLIQUEZ SUR LES RÉFÉRENCES SOULIGNÉES

1 produit : accès direct à sa fiche NHP.
Plusieurs produits : recherche sur le site NHP.

14/14 références reliées au catalogue.

Poignée # 5 08 600 587

#	Numéro de pièce	Description	Quantité	Contient un ou plusieurs articles	Remarques
1	4137 790 1307	Poignée de commande	1	2 - 13	
2	4137 790 0300	Poignée	1		
3	4137 791 9400	Collier de serrage	2		
4	9022 341 0960	Vis cylindrique IS-M5x12	2		
5	4137 182 4505	Ressort coudé	1		
6	4137 182 1701	Curseur combiné	1		
7	4137 182 1001	Manette des gaz	1		
8	4137 182 4504	Ressort coudé	1		
9	4137 182 0802	Levier d'arrêt	1		
10	4128 182 4501	Ressort coudé	1		
11	4128 793 3000	Curseur	1		
12	4128 791 3100	Ressort	1		
13	9074 478 3025	Vis cylindrique IS P4x16	4		
14	4180 180 1150	Câble de commande des gaz	1		

NHP Motoculture
Cultivez votre univers



IDENTIFIEZ LE REPÈRE

Puis retrouvez la référence correspondante dans la nomenclature associée.

Ouvrir la nomenclature - page 35

Tube complet # 270774488 (61.2006)

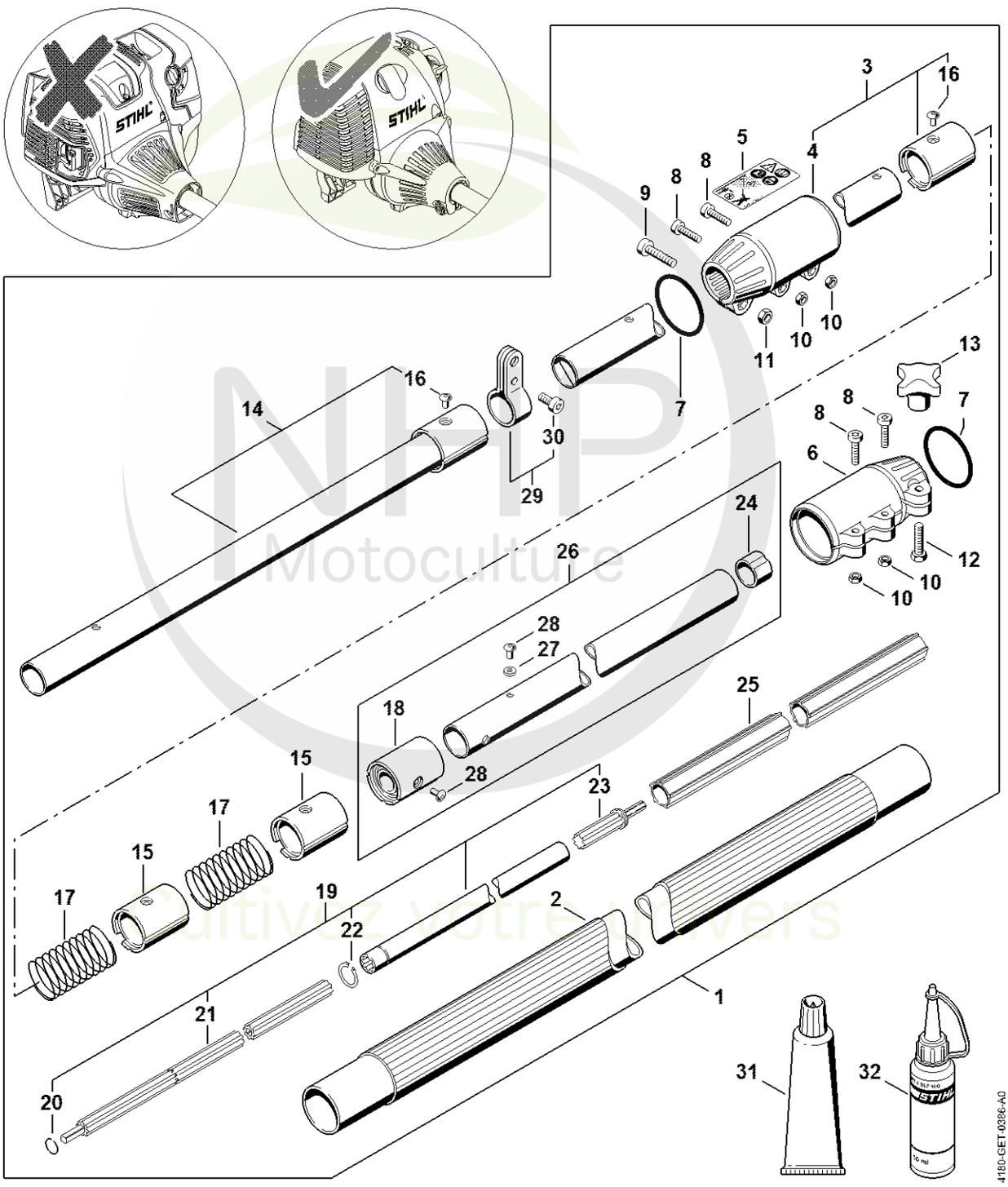

NHP Motoculture
Cultivez votre univers



CLIQUEZ SUR LES RÉFÉRENCES SOULIGNÉES

1 produit : accès direct à sa fiche NHP.
Plusieurs produits : recherche sur le site NHP.

23/25 références reliées au catalogue.

Tube complet # 270774488 (61.2006)

#	Numéro de pièce	Description	Quantité	Contient un ou plusieurs articles	Remarques
1	4138 710 7103	Tube complet Ø 38 mm	1	2 - 30	
2	4138 710 7105	Tube complet Ø 38 mm x 1,62 m	1		
3	4138 740 3201	Palier	1	4, 16	
4	4138 740 3701	Pièce de serrage	2		
5	4182 967 3700	Pictogramme d'avertissement HT	1		
6	4138 716 6500	Pièce de serrage	1		
7	9645 948 7995	Joint torique 40x4	2		
8	9022 371 1020	Vis cylindrique IS M5x20	4		
9	9022 341 1300	Vis cylindrique IS M6x20	1		
10	9210 260 0700	Ecrou à six pans M5	4		
11	9210 319 0900	Ecrou à six pans M6	1		
12	9008 319 1350	Vis à six pans M6x25	1		
13	4138 716 1200	Écrou à ailettes	1		
14	4138 710 7101	Tube complet Ø 25,4 mm	1	16	
15	4138 740 3200	Palier	2		
16	9438 003 3171	Rivet borgne 4x6,5	1		
17	4138 711 9100	Ressort	2		
18	4182 740 3200	Palier	1		
19	4138 710 3203	Arbre d'entraînement	1	20 - 23	
20	9458 621 1130	Jonc d'arrêt 12	1		
21		Arbre d'entrainement	1		
22	9455 621 1520	Circlips 15x1	1		
23	4138 740 3501	Entraîneur	1		
24	4138 711 9002	Anneau	1		
25	4138 711 7300	Fourreau 1241 mm	1		
26	4138 710 7115	Tube complet Ø 25,4 mm	1	18, 24, 27, 28	

NHP Motoculture
Cultivez votre univers



CLIQUEZ SUR LES RÉFÉRENCES SOULIGNÉES

1 produit : accès direct à sa fiche NHP.
Plusieurs produits : recherche sur le site NHP.

6/6 références reliées au catalogue.

Tube complet # 270774488 (61.2006)

#	Numéro de pièce	Description	Quantité	Contient un ou plusieurs articles	Remarques
27	9291 021 0100	Rondelle 4,3	3		
28	9438 003 3171	Rivet borgne 4x6,5	2		
29	4140 007 1006	Jeu de collier de serrage	1	30	
30	9022 341 1270	Vis IS M6x14	1		
31	0781 120 6000	Graisse pour perche télescopique	1		
32	0781 957 9000	Produit antifriction OH 723	1		

NHP Motoculture
Cultivez votre univers



IDENTIFIEZ LE REPÈRE

Puis retrouvez la référence correspondante dans la nomenclature associée.

Ouvrir la nomenclature - page 38

Réducteur (B) # 508613634

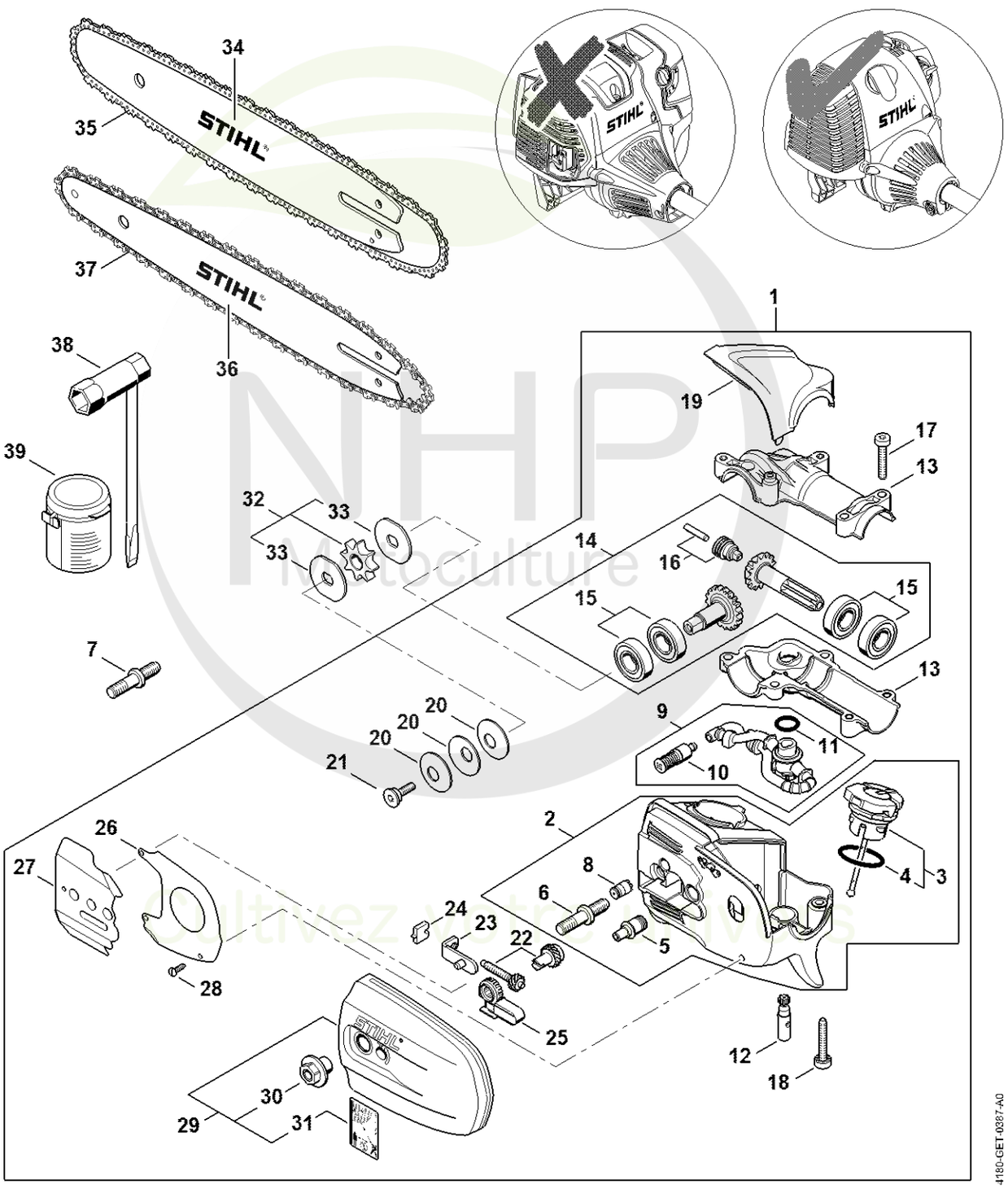



CLIQUEZ SUR LES RÉFÉRENCES SOULIGNÉES

1 produit : accès direct à sa fiche NHP.
Plusieurs produits : recherche sur le site NHP.

26/26 références reliées au catalogue.

Réducteur (B) # 508613634

#	Numéro de pièce	Description	Quantité	Contient un ou plusieurs articles	Remarques
1	4182 640 0150	Réducteur	1	2 - 6, 8 - 31	
2	4182 640 1400	Boîtier	1	3 - 6, 8	
3	0000 350 0539	Bouchon de réservoir	1	4	
4	9645 948 2470	Joint torique 23x3	1		
5	4182 641 3200	Conduit d'huile	1		
6	0000 664 2412	Vis à embase D8	1		
7	0000 664 2415	Vis à embase D9/M8	1		
8	1128 640 9100	Soupape	1		
9	4182 640 3400	Pièces de tuyau d'huile	1	10, 11	
10	1123 640 3800	Crépine d'aspiration	1		
11	9645 945 7552	Joint torique 12x2-NBR70	1		
12	4182 640 3200	Pompe à huile 0,55	1		
13	4182 640 0552	Carter du réducteur	1		
14	4182 640 7314	Jeu de pignons	1	15, 16	
15	4182 007 1004	Jeu de pièces roulement	2		
16	4182 640 7100	Vis sans fin	1		
17	9022 371 1073	Vis cylindrique IS-M5x32	2		
18	9075 478 4168	Vis cylindrique IS D5x32	3		
19	4182 641 1001	Carter	1		
20	9485 648 1694	Rondelle Belleville 28x10,2x1,25	3		
21	4182 642 7500	Vis à embase M5	1		
22	1123 007 1004	Jeu de pignon droit / vis de tension	1		
23	1129 640 1900	Coulisse de tension	1		
24	1123 664 1400	Pièce de pression	1		
25	4182 664 2200	Recouvrement	1		
26	4182 664 1001	Tôle latérale intérieure	1		

NHP Motoculture
Cultivez votre univers



CLIQUEZ SUR LES RÉFÉRENCES SOULIGNÉES

1 produit : accès direct à sa fiche NHP.
Plusieurs produits : recherche sur le site NHP.

12/13 références reliées au catalogue.

Réducteur (B) # 508613634

#	Numéro de pièce	Description	Quantité	Contient un ou plusieurs articles	Remarques
27	4182 664 1000	Tôle latérale intérieure	1		
28	9104 003 8600	Vis Parker P3x10	4		
29	4182 640 1701	Couvercle de pignon	1	30, 31	
30	0000 995 0800	Écrou à embase M8	1		
31	0000 967 7337	Pictogramme d'avertissement HT	1		
32	0000 640 2001	Pignon 1/4"P 8 dents	1	33	
33	4182 162 8900	Rondelle	2		
34	3005 008 3405	Light 01 | 30cm/12" | 1/4" P | 1,1mm/.043"	1		
35	3670 000 0064	Picco Micro 3 | 71 PM3 64 | 1/4" P | 1,1mm/.043" | 64	1		
36	3005 008 3403	Light 01 | 25cm/10" | 1/4" P | 1,1mm/.043"	1		
37	3670 000 0056	Picco Micro 3 | 71 PM3 56 | 1/4" P | 1,1mm/.043" | 56	1		
38	0000 890 3402	Clé multiple	1		
39	0781 120 1004	Graisse de réducteur 40 g	1		

NHP Motoculture
Cultivez votre univers



IDENTIFIEZ LE REPÈRE

Puis retrouvez la référence correspondante dans la nomenclature associée.

Ouvrir la nomenclature - page 41

Réducteur (B)

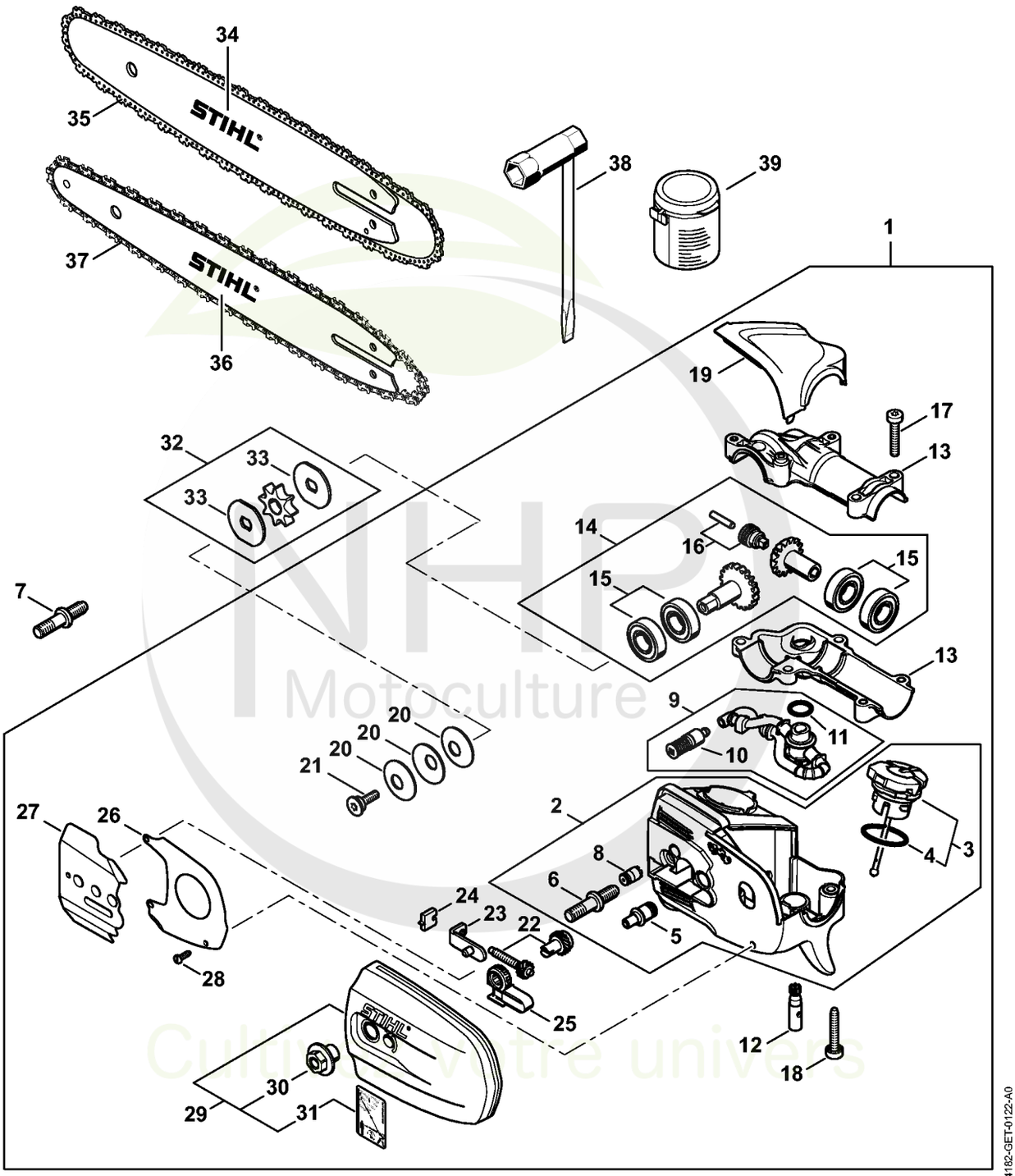

NHP Motoculture
Cultivez votre univers



CLIQUEZ SUR LES RÉFÉRENCES SOULIGNÉES

1 produit : accès direct à sa fiche NHP.
Plusieurs produits : recherche sur le site NHP.

26/26 références reliées au catalogue.

Réducteur (B)

#	Numéro de pièce	Description	Quantité	Contient un ou plusieurs articles	Remarques
1	4182 640 0150	Réducteur	1	2 - 6, 8 - 31	
2	4182 640 1400	Boîtier	1	3 - 6, 8	
3	0000 350 0539	Bouchon de réservoir	1	4	
4	9645 948 2470	Joint torique 23x3	1		
5	4182 641 3200	Conduit d'huile	1		
6	0000 664 2412	Vis à embase D8	1		
7	0000 664 2415	Vis à embase D9/M8	1		
8	1128 640 9100	Soupape	1		
9	4182 640 3400	Pièces de tuyau d'huile	1	10, 11	
10	1123 640 3800	Crépine d'aspiration	1		
11	9645 945 7552	Joint torique 12x2-NBR70	1		
12	4182 640 3200	Pompe à huile 0,55	1		
13	4182 640 0552	Carter du réducteur	1		
14	4182 640 7314	Jeu de pignons	1	15, 16	
15	4182 007 1004	Jeu de pièces roulement	2		
16	4182 640 7100	Vis sans fin	1		
17	9022 371 1073	Vis cylindrique IS-M5x32	2		
18	9075 478 4168	Vis cylindrique IS D5x32	3		
19	4182 641 1001	Carter	1		
20	9485 648 1694	Rondelle Belleville 28x10,2x1,25	3		
21	4182 642 7500	Vis à embase M5	1		
22	1123 007 1004	Jeu de pignon droit / vis de tension	1		
23	1129 640 1900	Coulisse de tension	1		
24	1123 664 1400	Pièce de pression	1		
25	4182 664 2200	Recouvrement	1		
26	4182 664 1001	Tôle latérale intérieure	1		

NHP Motoculture
Cultivez votre univers



CLIQUEZ SUR LES RÉFÉRENCES SOULIGNÉES

1 produit : accès direct à sa fiche NHP.
Plusieurs produits : recherche sur le site NHP.

10/13 références reliées au catalogue.

Réducteur (B)

#	Numéro de pièce	Description	Quantité	Contient un ou plusieurs articles	Remarques
27	4182 664 1000	Tôle latérale intérieure	1		
28	9104 003 8600	Vis Parker P3x10	4		
29	4182 640 1701	Couvercle de pignon	1	30, 31	
30	0000 995 0800	Écrou à embase M8	1		
31	0000 967 7337	Pictogramme d'avertissement HT	1		
32	0000 640 2001	Pignon 1/4"P 8 dents	1	33	
33	4182 162 8900	Rondelle	2		
34	3005 008 3405	Light 01 | 30cm/12" | 1/4" P | 1,1mm/.043"	1		
35	3670 002 0064	Picco Micro 3 | 71 PM3 64 | 1/4" P | 1,1mm/.043" | 64	1		
36	3005 008 3403	Light 01 | 25cm/10" | 1/4" P | 1,1mm/.043"	1		
37	3670 002 0056	Picco Micro 3 | 71 PM3 56 | 1/4" P | 1,1mm/.043" | 56	1		
38	1129 890 3401	Clé multiple	1		
39	0781 120 1004	Graisse de réducteur 40 g	1		

NHP Motoculture
Cultivez votre univers



IDENTIFIEZ LE REPÈRE

Puis retrouvez la référence correspondante dans la nomenclature associée.

Ouvrir la nomenclature - page 44

Bloc moteur Ø 40 mm # 508613634

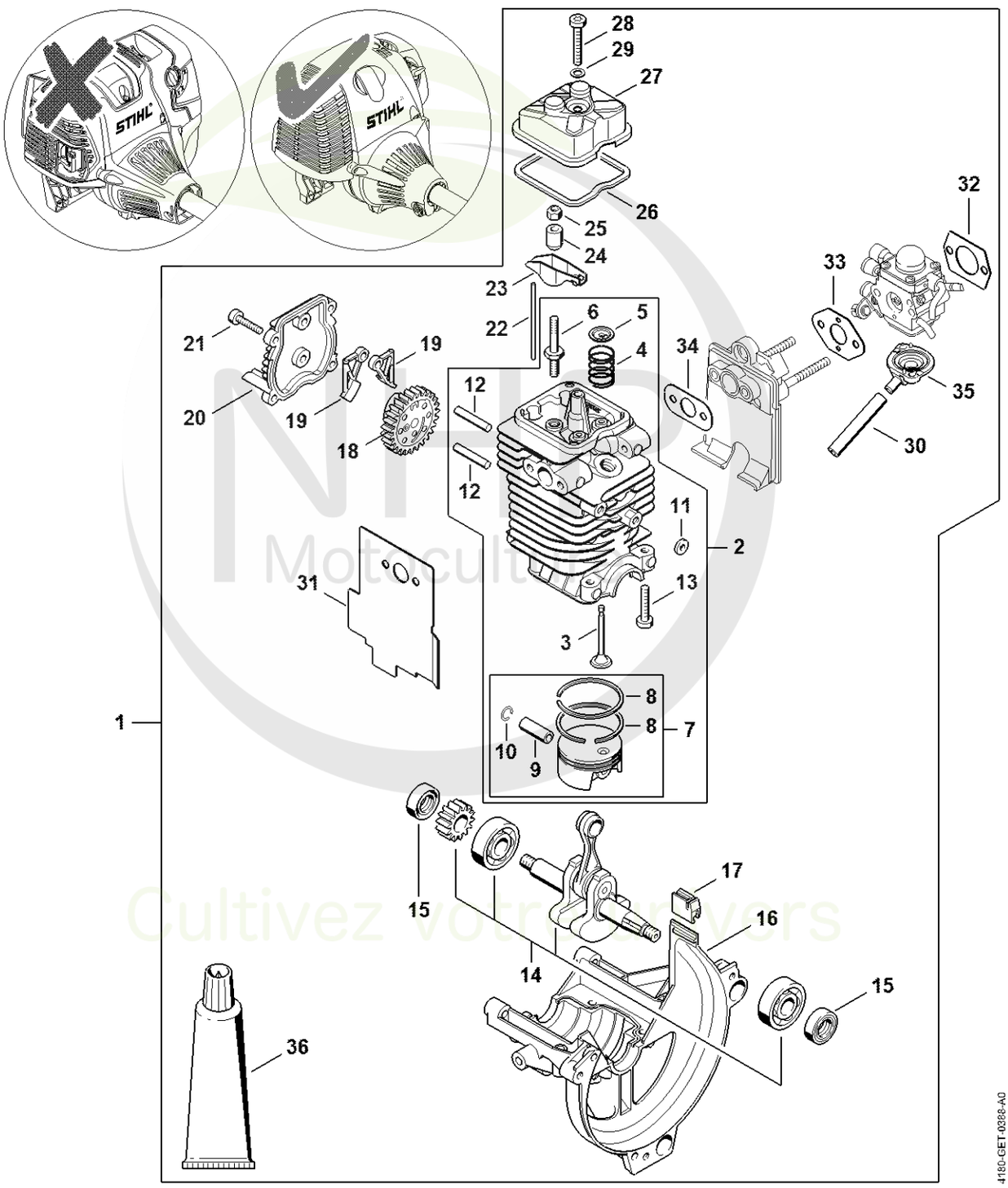

Cultivez votre univers



CLIQUEZ SUR LES RÉFÉRENCES SOULIGNÉES

1 produit : accès direct à sa fiche NHP.
Plusieurs produits : recherche sur le site NHP.

26/26 références reliées au catalogue.

Bloc moteur Ø 40 mm # 508613634

#	Numéro de pièce	Description	Quantité	Contient un ou plusieurs articles	Remarques
1	4180 020 0200	Bloc moteur Ø 40 mm	1	2 - 36	
2	4180 020 1205	Cylindre avec piston Ø 40 mm	1	3 - 12	
3	4180 025 2002	Soupape	2		
4	4180 025 1600	Ressort de soupape	2		
5	4180 025 3000	Agrafe de ressort	2		
6	4180 038 1700	Vis à embase M5	2		
7	4180 030 2001	Piston Ø 40 mm	1	8 - 10	
8	4180 034 3000	Segment de piston Ø 40x1,2 mm	2		
9	4137 034 1500	Axe de piston 8x5x22	1		
10	9463 650 0805	Jonc d'arrêt 8x0,7	2		
11	4180 404 9300	Rondelle	2		
12	4180 038 0803	Boulon 5x26,5	2		
13	9075 478 4159	Vis cylindrique IS-D5x24	4		
14	4180 030 0410	Vilebrequin	1		
15	9639 003 1231	Bague d'étanchéité 12x22x7	2		
16	4180 021 2500	Carter inférieur	1		
17	4180 182 0700	Douille	1		
18	4180 030 1800	Roue à came	1		
19	4180 038 1900	Culbuteur	2		
20	4180 038 1300	Couvercle	1		
21	9075 478 3018	Vis cylindrique IS-D4x18	4		
22	4180 038 2600	Poussoir de culbuteur	2		
23	4282 038 1000	Culbuteur	2		
24	4180 038 2000	Douille	2		
25	4180 038 2700	Écrou de sécurité M5	2		
26	4180 029 0500	Joint	1		

NHP Motoculture
Cultivez votre univers



CLIQUEZ SUR LES RÉFÉRENCES SOULIGNÉES

1 produit : accès direct à sa fiche NHP.
Plusieurs produits : recherche sur le site NHP.

10/10 références reliées au catalogue.

Bloc moteur Ø 40 mm # 508613634

#	Numéro de pièce	Description	Quantité	Contient un ou plusieurs articles	Remarques
27	4180 025 1100	Couvercle de soupape	1		
28	9022 346 1070	Vis cylindrique IS-M5x30	1		
29	9636 815 0270	Anneau de joint 5x9x1	1		
30	4180 141 8601	Tuyau d'impulsions	1		
31	4180 149 0600	Joint de silencieux	1		
32	4114 149 1205	Joint	1		
33	4140 129 0900	Joint	1		
34	4180 129 0900	Joint	1		
35	4180 121 0801	Couvercle	1		
36	0783 830 2000	Pâte d'étanchéité Dirko HT rouge	1		

NHP Motoculture
Cultivez votre univers



IDENTIFIEZ LE REPÈRE

Puis retrouvez la référence correspondante dans la nomenclature associée.

Ouvrir la nomenclature - page 47

Outils, Bretelle double

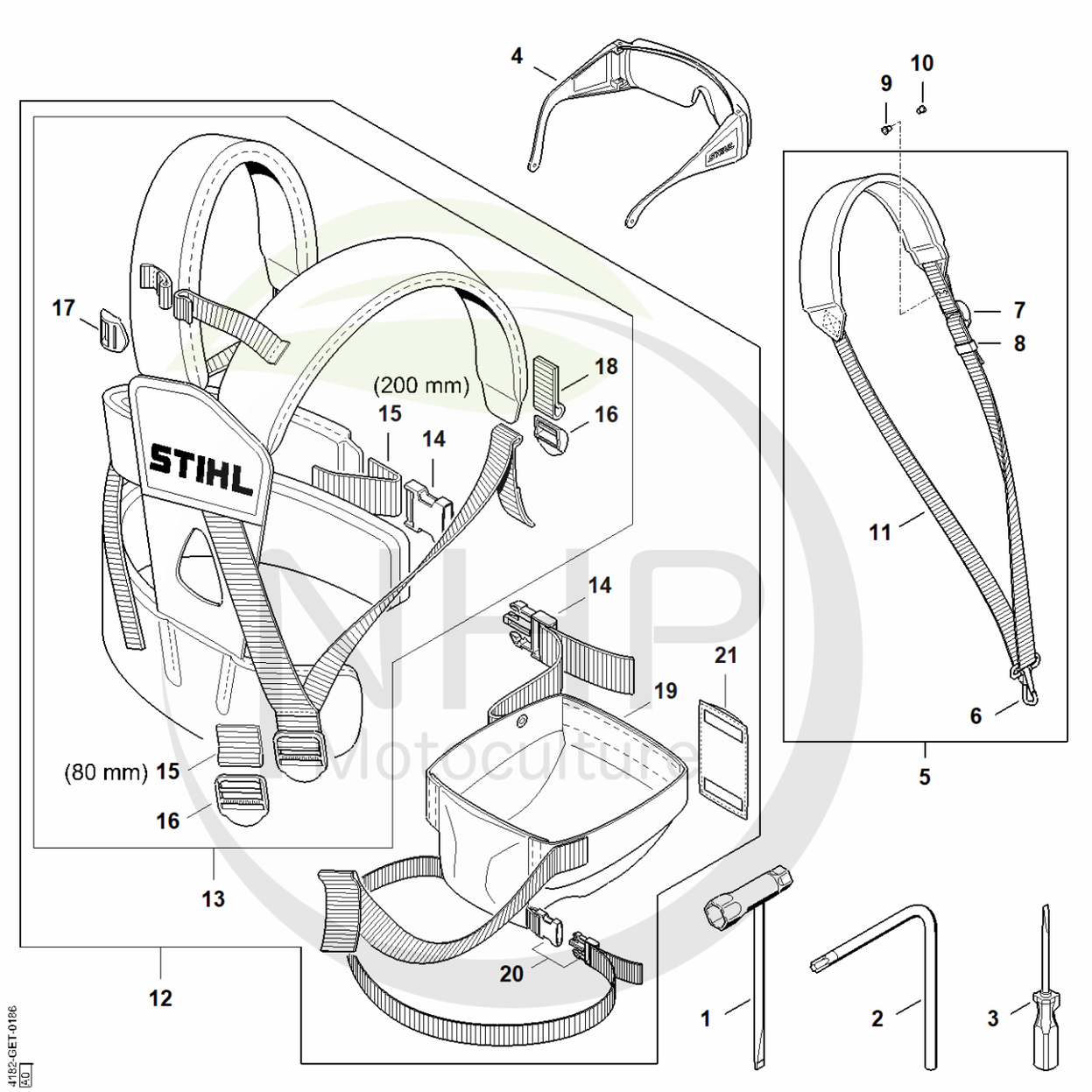

NHP Motoculture
Cultivez votre univers



CLIQUEZ SUR LES RÉFÉRENCES SOULIGNÉES

1 produit : accès direct à sa fiche NHP.
Plusieurs produits : recherche sur le site NHP.

17/21 références reliées au catalogue.

Outils, Bretelle double

#	Numéro de pièce	Description	Quantité	Contient un ou plusieurs articles	Remarques
1	0000 890 3400	Clé multiple	1		
2	0812 370 1000	Tournevis T27x120x70	1		
3	0000 890 2300	Tournevis	1		
4	0000 884 0307	Lunettes de protection	1		pas pour Argentine
5	4119 710 9012	Harnais	1	6 - 8, 11	
6	4119 710 6900	Mousqueten	1		
7	4203 792 7200	Boucle de réglage	1		
8	4119 718 6320	Boucle de réglage	1		
9	9408 021 4530	Rivet, partie à riveter 4x8x6	4		
10	9409 021 4420	Rivet, partie tête 4x8	4		
11	0000 930 2241	Sangle 25 mm x 10 m	1		
12	4138 710 9001	Harnais HT	1	13 - 21	
13	4134 710 9004	Harnais	1	14 - 18	
14	4134 710 6401	Fermeture	1		
15	0000 930 2242	Sangle 38 mm x 5 m	1		
16	4134 718 6300	Boucle de réglage	1		
17	4203 792 7200	Boucle de réglage	3		
18	0000 930 2241	Sangle 25 mm x 10 m	1		
19	4138 790 2802	Panier	1	20, 21	
20	4138 710 6400	Fermeture	1		
21	4138 718 6400	Rembourrage	1		

NHP Motoculture
Cultivez votre univers



IDENTIFIEZ LE REPÈRE

Puis retrouvez la référence correspondante dans la nomenclature associée.

Ouvrir la nomenclature - page 49

Système de portage à dos RTS

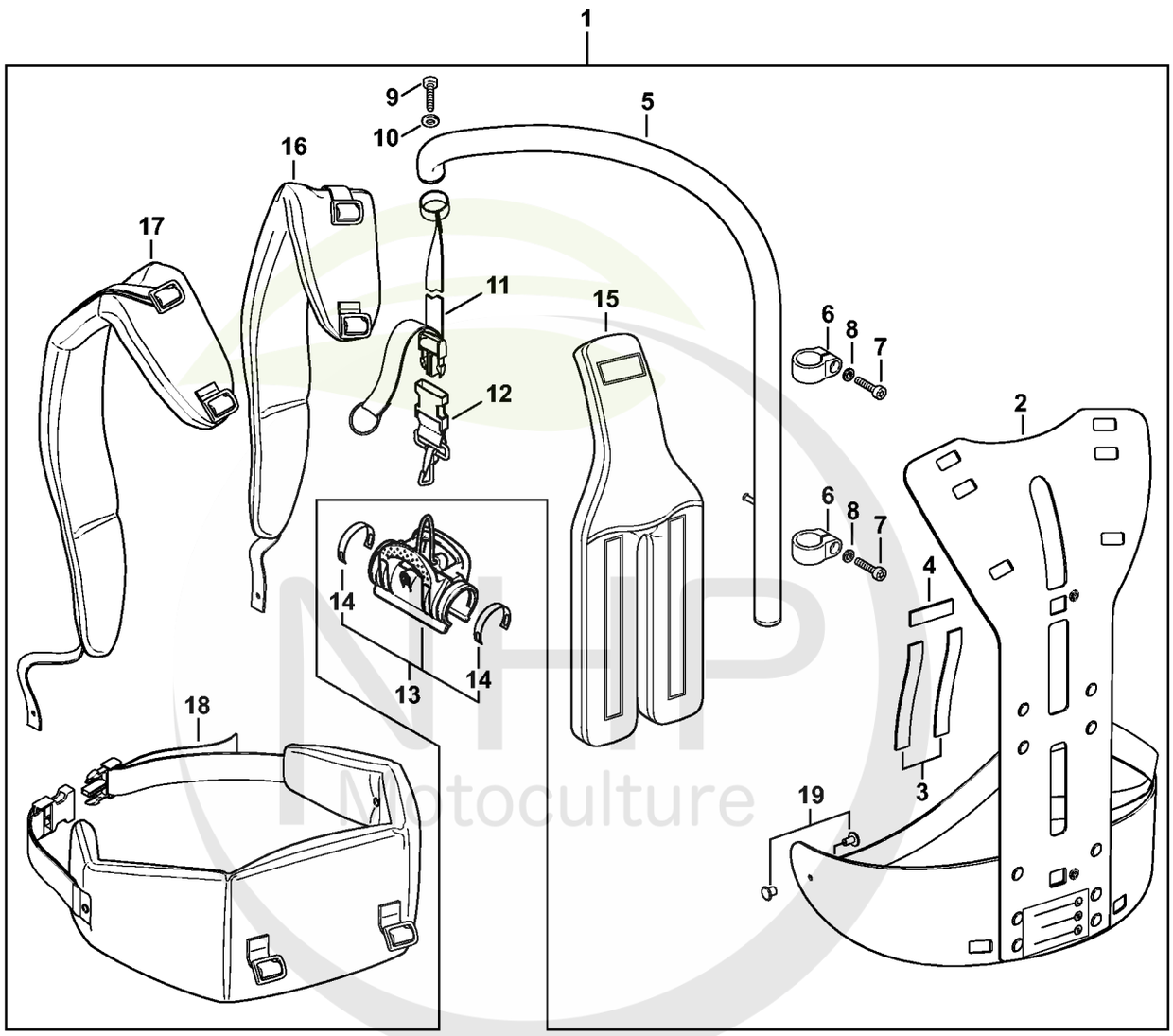

Cultivez votre univers

4182-GET-0047-A0



CLIQUEZ SUR LES RÉFÉRENCES SOULIGNÉES

1 produit : accès direct à sa fiche NHP.
Plusieurs produits : recherche sur le site NHP.

18/18 références reliées au catalogue.

Système de portage à dos RTS

#	Numéro de pièce	Description	Quantité	Contient un ou plusieurs articles	Remarques
1	0000 790 4400	Système de portage à dos RTS	1	2 - 12, 15 - 19	
2	4182 790 6800	Cadre porteur	1		
3		Bande auto-agrippante 235 mm	2		
4		Bande auto-agrippante 80 mm	1		
	4182 792 2100	Bande auto-agrippante	1		
5	4182 790 2900	Tube	1		
6	4182 791 9400	Collier de serrage	2		
7	9022 341 1070	Vis cylindrique IS-M5x30	2		
8	9291 021 0120	Rondelle 5,3	2		
9	0000 951 1100	Vis	1		
10	9307 021 0120	Rondelle 5,3	2		
11	4182 791 8000	Sangle	1		
12	4249 710 6900	Mousqueton	1		
13	0000 790 8600	Agrafe HT	1	14	
14	0000 791 3110	Ressort	2		
15	4182 790 8000	Coussin dorsal	1		
16	4182 710 9000	Harnais droit	1		
17	4182 710 9001	Harnais gauche	1		
18	4182 710 9100	Ceinture	1		
19	9407 021 4700	Rivet	2		

NHP Motoculture
Cultivez votre univers



IDENTIFIEZ LE REPÈRE

Puis retrouvez la référence correspondante dans la nomenclature associée.

Ouvrir la nomenclature - page 51

Numéro de machine

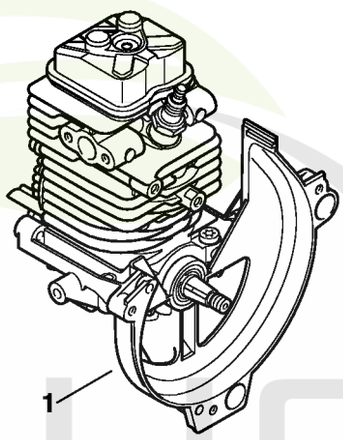

9912ET009 SC

NHP Motoculture
Cultivez votre univers



CLIQUEZ SUR LES RÉFÉRENCES SOULIGNÉES

1 produit : accès direct à sa fiche NHP.
Plusieurs produits : recherche sur le site NHP.

0/0 références reliées au catalogue.

Numéro de machine

#	Numéro de pièce	Description	Quantité	Contient un ou plusieurs articles	Remarques
1		Emplacement du numéro de machine	1		

NHP Motoculture
Cultivez votre univers



IDENTIFIEZ LE REPÈRE

Puis retrouvez la référence correspondante dans la nomenclature associée.

Ouvrir la nomenclature - page 53

Consommables et matières auxiliaires

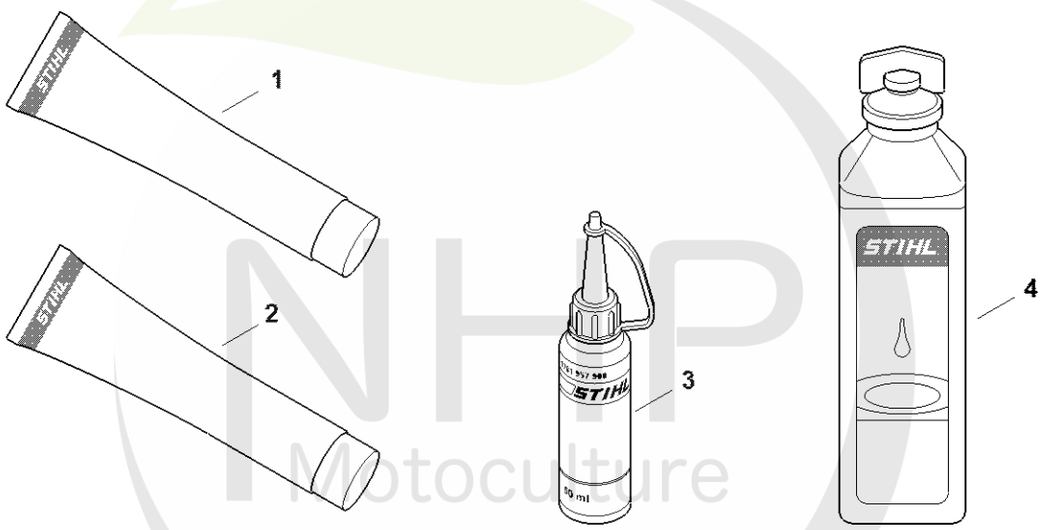

0000-GET-0169-A0

NHP Motoculture
Cultivez votre univers



CLIQUEZ SUR LES RÉFÉRENCES SOULIGNÉES

1 produit : accès direct à sa fiche NHP.
Plusieurs produits : recherche sur le site NHP.

13/13 références reliées au catalogue.

Consommables et matières auxiliaires

#	Numéro de pièce	Description	Quantité	Contient un ou plusieurs articles	Remarques
1	0781 120 1021	Graisse universelle (tube de 40 g)	1		
1	0781 120 1021	Graisse universelle (tube de 40 g)	1		
1	0781 120 1109	Graisse universelle (tube de 80 g)	1		
1	0781 120 1109	Graisse universelle (tube de 80 g)	1		
1	0781 120 1110	Graisse multifonctionnelle 225 g	1		
1	0781 120 1110	Graisse multifonctionnelle 225 g	1		
2	0783 830 2000	Pâte d'étanchéité Dirko HT rouge	1		
2	0783 830 2000	Pâte d'étanchéité Dirko HT rouge	1		
3	0781 957 9000	Produit antifriction OH 723	1		
3	0781 957 9000	Produit antifriction OH 723	1		
4	0781 319 8401	HP 100ml	1		
4	0781 319 8052	HP Super 100ml	1		
4	0781 319 8060	HP Ultra 100ml	1		

NHP Motoculture
Cultivez votre univers