ÉCLATÉ INTERACTIF NHP MOTOCULTURE
Identifiez le repère, puis cliquez sur la référence soulignée.
Les références non soulignées ne sont pas retrouvées dans l'export.

HT 105

Liste des pièces
17.03.2025
France, français

Table des matières

Bloc moteur Ø 40 mm 2
A - Bloc moteur Ø 40 mm 5
Silencieux, Filtre à air 8
B - Silencieux, Filtre à air 11
Dispositif de lancement, Réservoir d'essence 14
F - Dispositif de lancement, Réservoir d'essence 17
Dispositif d'allumage 20
H - Dispositif d'allumage 22
Carburateur 24
I - Carburateur 27
J - Embrayage, Carter de ventilateur 30
Poignée 32
K - Poignée 34
Réducteur 36
L - Réducteur 39
M - Système de portage à dos RTS 42
Tube complet 44
O - Tube complet 48
Q - Tube complet 52

Liste des pièces HT 105, 17.03.2025 © ANDREAS STIHL AG & Co. KG



IDENTIFIEZ LE REPÈRE

Puis retrouvez la référence correspondante dans la nomenclature associée.

Ouvrir la nomenclature - page 3

Bloc moteur Ø 40 mm

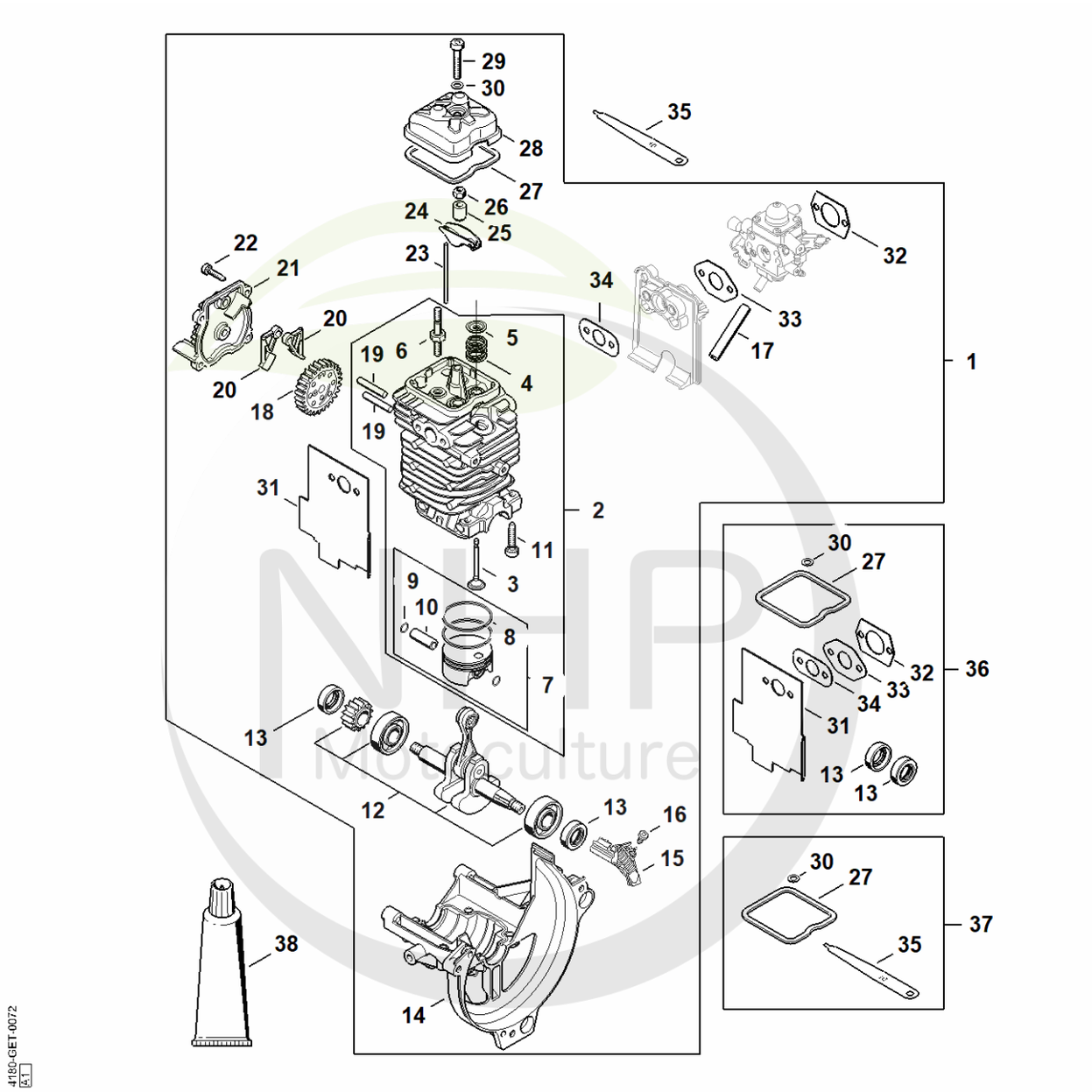

NHP Motoculture
Cultivez votre univers



CLIQUEZ SUR LES RÉFÉRENCES SOULIGNÉES

1 produit : accès direct à sa fiche NHP.
Plusieurs produits : recherche sur le site NHP.

26/26 références reliées au catalogue.

Bloc moteur Ø 40 mm

#	Numéro de pièce	Description	Quantité	Contient un ou plusieurs articles	Remarques
1	4180 020 0203	Bloc moteur Ø 40 mm	1	2 - 34	
2	4180 020 1209	Cylindre avec piston Ø 40 mm	1	3 - 11	
3	4180 025 2010	Soupape	2		
4	4180 025 1600	Ressort de soupape	2		
5	4180 025 3000	Agrafe de ressort	2		
6	4180 038 1700	Vis à embase M5	2		
7	4180 030 2001	Piston Ø 40 mm	1	8 - 10	
8	4180 034 3000	Segment de piston Ø 40x1,2 mm	2		
9	4137 034 1500	Axe de piston 8x5x22	1		
10	9463 650 0805	Jonc d'arrêt 8x0,7	2		
11	9075 478 4159	Vis cylindrique IS-D5x24	4		
12	4180 030 0410	Vilebrequin	1		
13	9639 003 1231	Bague d'étanchéité 12x22x7	2		
14	4180 021 2500	Carter inférieur	1		
15	4180 448 1201	Attache de câble	1		
16	9074 478 2970	Vis cylindrique IS-P4x10	1		
16	9074 478 2970	Vis cylindrique IS-P4x10	1		
17	4180 141 8602	Tuyau d'impulsions	1		
18	4180 030 1800	Roue à came	1		
19	4180 038 0801	Boulon 5x28	2		
20	4180 038 1900	Culbuteur	2		
21	4180 038 1301	Couvercle	1		
22	9075 478 3018	Vis cylindrique IS-D4x18	4		
23	4180 038 2600	Poussoir de culbuteur	2		
24	4282 038 1000	Culbuteur	2		
25	4180 038 2000	Douille	2		

NHP Motoculture
Cultivez votre univers



CLIQUEZ SUR LES RÉFÉRENCES SOULIGNÉES

1 produit : accès direct à sa fiche NHP.
Plusieurs produits : recherche sur le site NHP.

13/13 références reliées au catalogue.

Bloc moteur Ø 40 mm

#	Numéro de pièce	Description	Quantité	Contient un ou plusieurs articles	Remarques
26	4180 038 2700	Écrou de sécurité M5	2		
27	4180 029 0500	Joint	1		
28	4180 025 1100	Couvercle de soupape	1		
29	9022 346 1070	Vis cylindrique IS-M5x30	1		
30	9636 815 0270	Anneau de joint 5x9x1	1		
31	4180 149 0600	Joint de silencieux	1		
32	4114 149 1205	Joint	1		
33	4180 129 0907	Joint	1		
34	4180 129 0900	Joint	1		
35	4180 893 6400	Calibre de réglage	1		
36	4180 007 1036	Jeu de joints	1	13, 27, 30 - 34	
37	4180 007 1005	Jeu de pièces de réglage jeu soupapes	1	27, 30, 35	
38	0783 830 2000	Pâte d'étanchéité Dirko HT rouge	1		

NHP Motoculture
Cultivez votre univers



IDENTIFIEZ LE REPÈRE

Puis retrouvez la référence correspondante dans la nomenclature associée.

Ouvrir la nomenclature - page 6

A - Bloc moteur Ø 40 mm

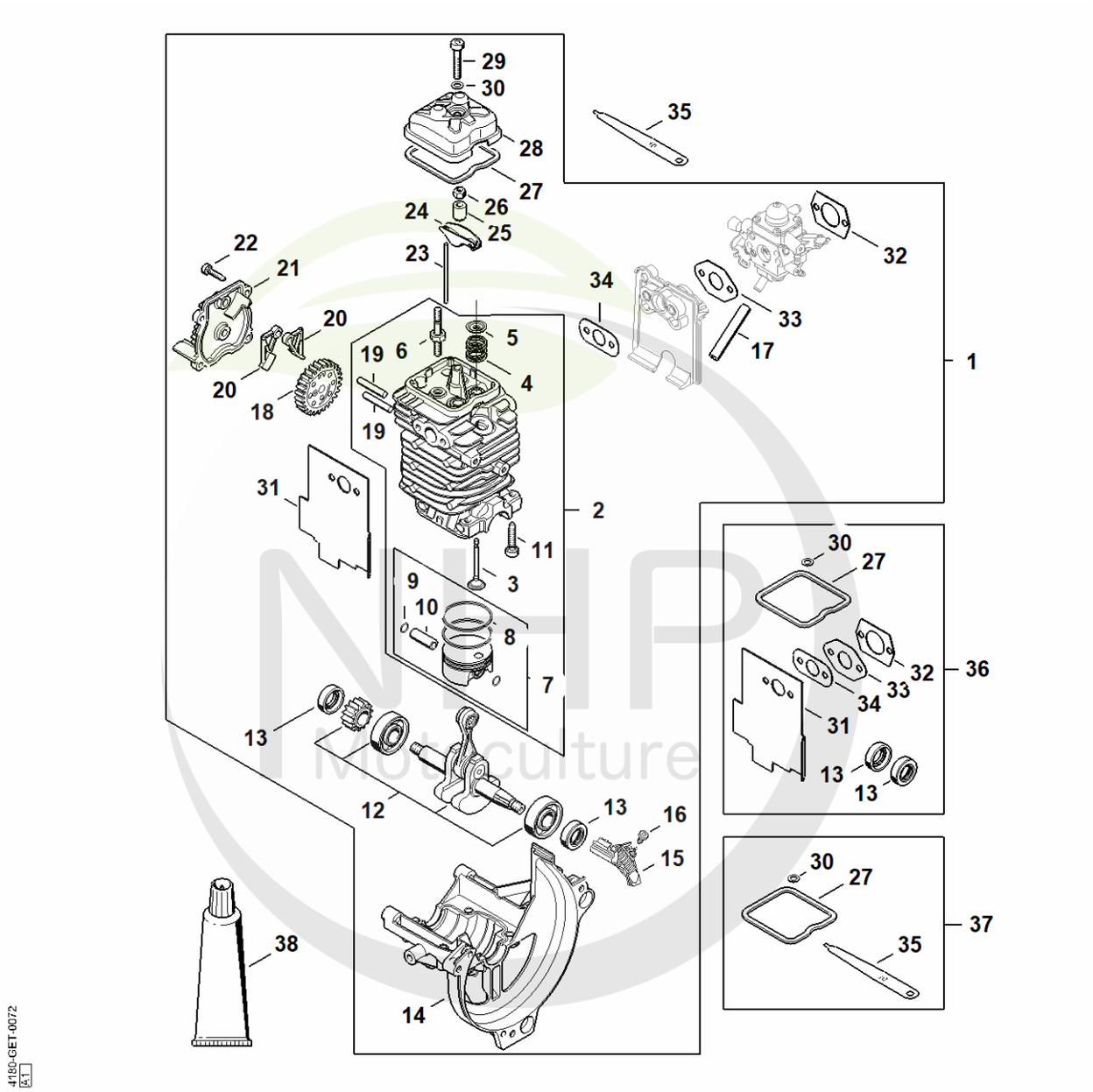

NHP Motoculture
Cultivez votre univers



CLIQUEZ SUR LES RÉFÉRENCES SOULIGNÉES

1 produit : accès direct à sa fiche NHP.
Plusieurs produits : recherche sur le site NHP.

26/26 références reliées au catalogue.

A - Bloc moteur Ø 40 mm

#	Numéro de pièce	Description	Quantité	Contient un ou plusieurs articles	Remarques
1	4180 020 0203	Bloc moteur Ø 40 mm	1	2 - 34	
2	4180 020 1209	Cylindre avec piston Ø 40 mm	1	3 - 11	
3	4180 025 2010	Soupape	2		
4	4180 025 1600	Ressort de soupape	2		
5	4180 025 3000	Agrafe de ressort	2		
6	4180 038 1700	Vis à embase M5	2		
7	4180 030 2001	Piston Ø 40 mm	1	8 - 10	
8	4180 034 3000	Segment de piston Ø 40x1,2 mm	2		
9	4137 034 1500	Axe de piston 8x5x22	1		
10	9463 650 0805	Jonc d'arrêt 8x0,7	2		
11	9075 478 4159	Vis cylindrique IS-D5x24	4		
12	4180 030 0410	Vilebrequin	1		
13	9639 003 1231	Bague d'étanchéité 12x22x7	2		
14	4180 021 2500	Carter inférieur	1		
15	4180 448 1201	Attache de câble	1		
16	9074 478 2970	Vis cylindrique IS-P4x10	1		
16	9074 478 2970	Vis cylindrique IS-P4x10	1		
17	4180 141 8602	Tuyau d'impulsions	1		
18	4180 030 1800	Roue à came	1		
19	4180 038 0801	Boulon 5x28	2		
20	4180 038 1900	Culbuteur	2		
21	4180 038 1301	Couvercle	1		
22	9075 478 3018	Vis cylindrique IS-D4x18	4		
23	4180 038 2600	Poussoir de culbuteur	2		
24	4282 038 1000	Culbuteur	2		
25	4180 038 2000	Douille	2		

NHP Motoculture
Cultivez votre univers



CLIQUEZ SUR LES RÉFÉRENCES SOULIGNÉES

1 produit : accès direct à sa fiche NHP.
Plusieurs produits : recherche sur le site NHP.

13/13 références reliées au catalogue.

A - Bloc moteur Ø 40 mm

#	Numéro de pièce	Description	Quantité	Contient un ou plusieurs articles	Remarques
26	4180 038 2700	Écrou de sécurité M5	2		
27	4180 029 0500	Joint	1		
28	4180 025 1100	Couvercle de soupape	1		
29	9022 346 1070	Vis cylindrique IS-M5x30	1		
30	9636 815 0270	Anneau de joint 5x9x1	1		
31	4180 149 0600	Joint de silencieux	1		
32	4114 149 1205	Joint	1		
33	4180 129 0907	Joint	1		
34	4180 129 0900	Joint	1		
35	4180 893 6400	Calibre de réglage	1		
36	4180 007 1036	Jeu de joints	1	13, 27, 30 - 34	
37	4180 007 1005	Jeu de pièces de réglage jeu soupapes	1	27, 30, 35	
38	0783 830 2000	Pâte d'étanchéité Dirko HT rouge	1		

NHP Motoculture
Cultivez votre univers



IDENTIFIEZ LE REPÈRE

Puis retrouvez la référence correspondante dans la nomenclature associée.

Ouvrir la nomenclature - page 9

Silencieux, Filtre à air

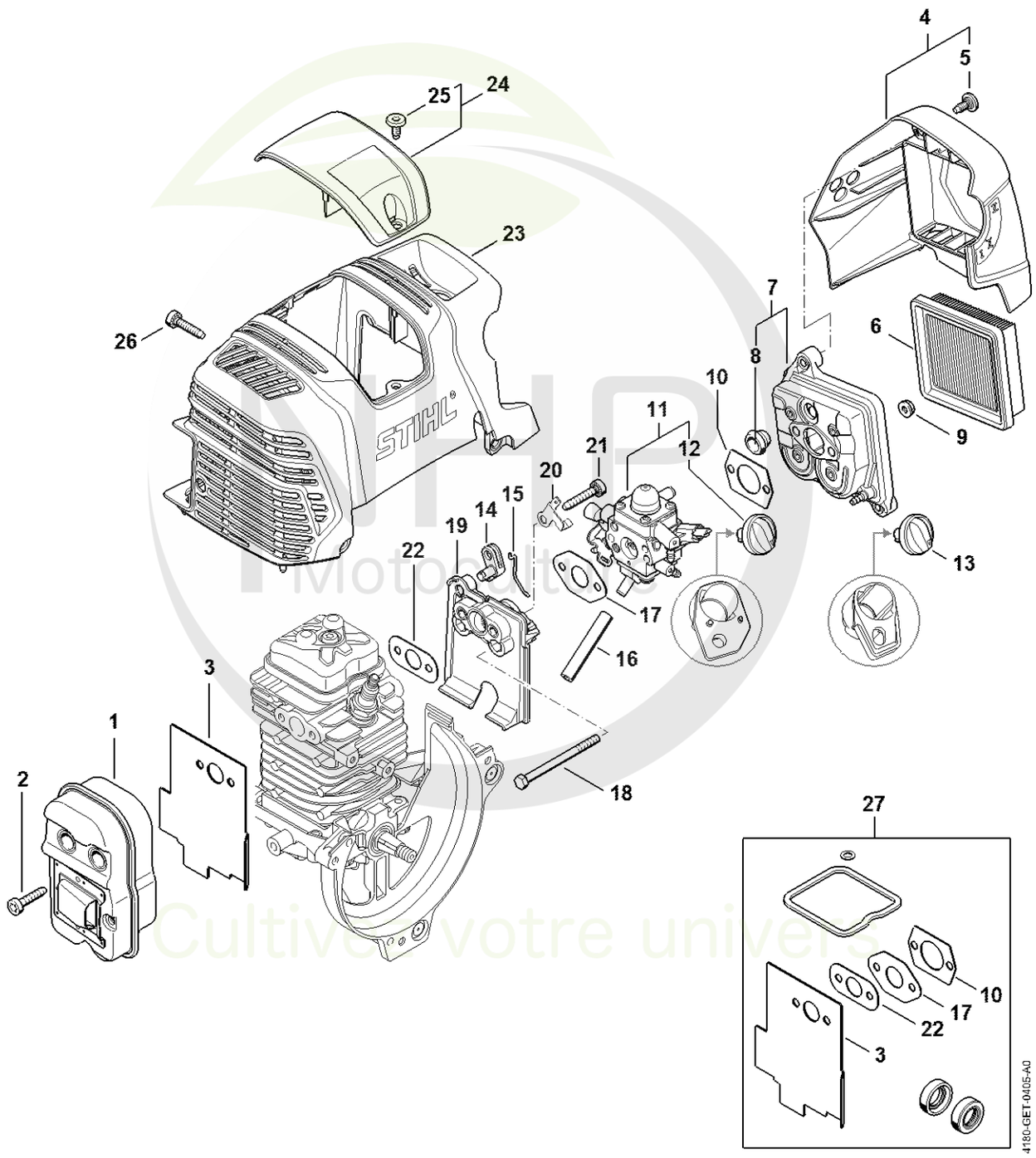

Motoculture
Cultivez votre univers



CLIQUEZ SUR LES RÉFÉRENCES SOULIGNÉES

1 produit : accès direct à sa fiche NHP.
Plusieurs produits : recherche sur le site NHP.

26/26 références reliées au catalogue.

Silencieux, Filtre à air

#	Numéro de pièce	Description	Quantité	Contient un ou plusieurs articles	Remarques
1	4180 140 0603	Silencieux	1		
2	9075 478 4159	Vis cylindrique IS-D5x24	3		
3	4180 149 0600	Joint de silencieux	1		
4	4180 140 1009	Couvercle de filtre	1	5	
5	0000 951 1114	Vis M5x12	2		
6	4180 141 0300	Filtre à air	1		
7	4180 140 2807	Boîtier de filtre	1	8	
8	4134 123 7500	Douille	1		
9	9216 261 0700	Ecrou à six pans M5	2		
10	4114 149 1205	Joint	1		
11	4180 120 0618	Carburateur 4180/18	1	12	
12	Z000 042 K001	Jeu de pièces levier de volet de starter	1		
13	4180 180 9500	Bouton de réglage	1		
14	4180 182 2800	Levier	1		
15	4180 182 1500	Tringlerie des gaz	1		
16	4180 141 8602	Tuyau d'impulsions	1		
17	4180 129 0907	Joint	1		
18	9007 319 1135	Vis à six pans M5x65	2		
19	4180 121 1607	Bride intermédiaire	1		
20	4180 182 9600	Tôle de mise à la masse	1		
21	9075 478 4175	Vis cylindrique IS-D5x28	2		
22	4180 129 0900	Joint	1		
23	4180 080 1606	Capot	1		
24	4180 080 0401	Recouvrement	1	25	
25	0000 951 1114	Vis M5x12	1		
26	9075 478 4159	Vis cylindrique IS-D5x24	3		

NHP Motoculture
Cultivez votre univers



CLIQUEZ SUR LES RÉFÉRENCES SOULIGNÉES

1 produit : accès direct à sa fiche NHP.
Plusieurs produits : recherche sur le site NHP.

1/1 références reliées au catalogue.

Silencieux, Filtre à air

#	Numéro de pièce	Description	Quantité	Contient un ou plusieurs articles	Remarques
27	4180 007 1036	Jeu de joints	1	3, 10, 17, 22	

NHP Motoculture
Cultivez votre univers



IDENTIFIEZ LE REPÈRE

Puis retrouvez la référence correspondante dans la nomenclature associée.

Ouvrir la nomenclature - page 12

B - Silencieux, Filtre à air

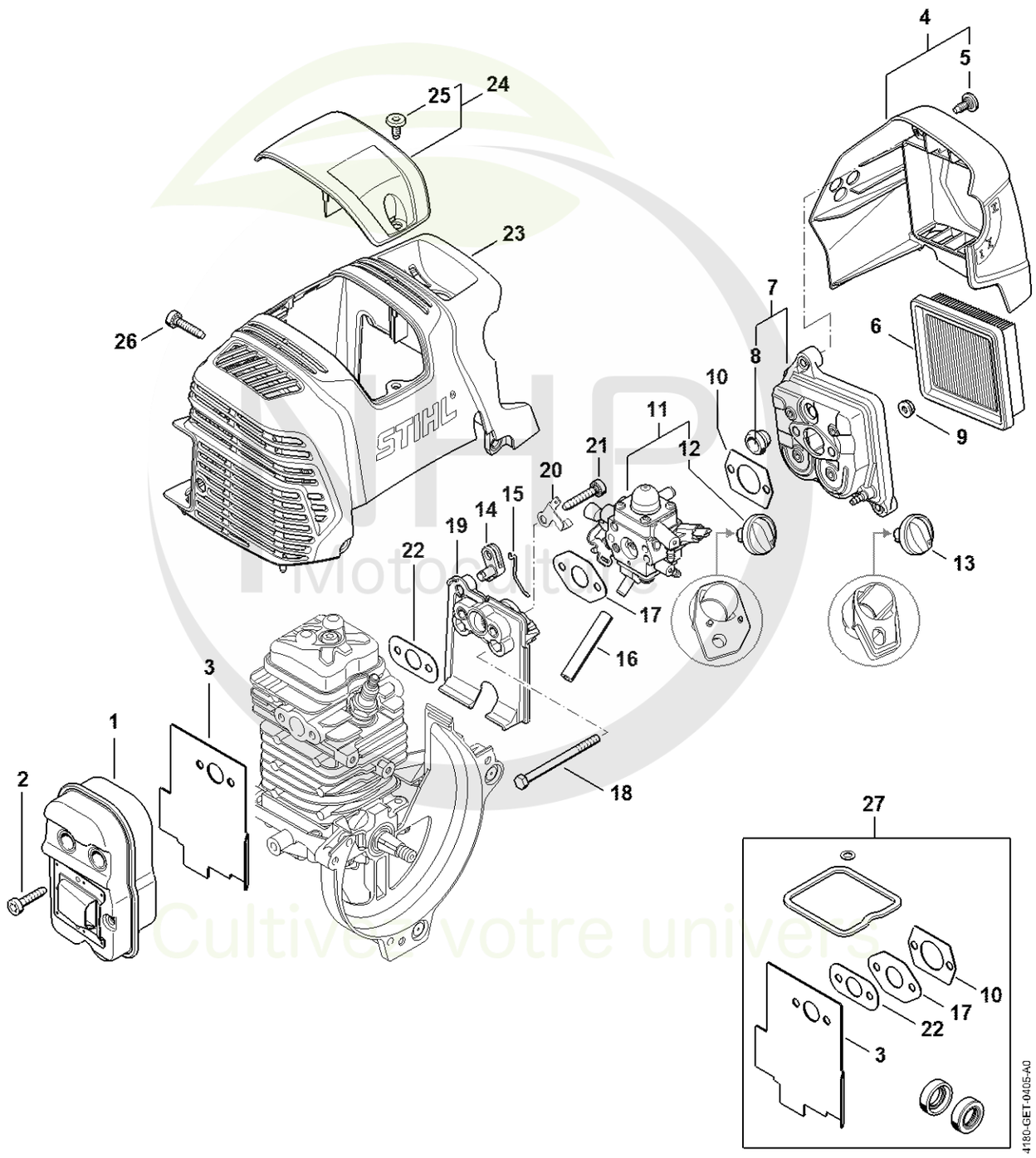

Motoculture
Cultivez votre univers



CLIQUEZ SUR LES RÉFÉRENCES SOULIGNÉES

1 produit : accès direct à sa fiche NHP.
Plusieurs produits : recherche sur le site NHP.

26/26 références reliées au catalogue.

B - Silencieux, Filtre à air

#	Numéro de pièce	Description	Quantité	Contient un ou plusieurs articles	Remarques
1	4180 140 0603	Silencieux	1		
2	9075 478 4159	Vis cylindrique IS-D5x24	3		
3	4180 149 0600	Joint de silencieux	1		
4	4180 140 1009	Couvercle de filtre	1	5	
5	0000 951 1114	Vis M5x12	2		
6	4180 141 0300	Filtre à air	1		
7	4180 140 2807	Boîtier de filtre	1	8	
8	4134 123 7500	Douille	1		
9	9216 261 0700	Ecrou à six pans M5	2		
10	4114 149 1205	Joint	1		
11	4180 120 0618	Carburateur 4180/18	1	12	
12	Z000 042 K001	Jeu de pièces levier de volet de starter	1		
13	4180 180 9500	Bouton de réglage	1		
14	4180 182 2800	Levier	1		
15	4180 182 1500	Tringlerie des gaz	1		
16	4180 141 8602	Tuyau d'impulsions	1		
17	4180 129 0907	Joint	1		
18	9007 319 1135	Vis à six pans M5x65	2		
19	4180 121 1607	Bride intermédiaire	1		
20	4180 182 9600	Tôle de mise à la masse	1		
21	9075 478 4175	Vis cylindrique IS-D5x28	2		
22	4180 129 0900	Joint	1		
23	4180 080 1606	Capot	1		
24	4180 080 0401	Recouvrement	1	25	
25	0000 951 1114	Vis M5x12	1		
26	9075 478 4159	Vis cylindrique IS-D5x24	3		

NHP Motoculture
Cultivez votre univers



CLIQUEZ SUR LES RÉFÉRENCES SOULIGNÉES

1 produit : accès direct à sa fiche NHP.
Plusieurs produits : recherche sur le site NHP.

1/1 références reliées au catalogue.

B - Silencieux, Filtre à air

#	Numéro de pièce	Description	Quantité	Contient un ou plusieurs articles	Remarques
27	4180 007 1036	Jeu de joints	1	3, 10, 17, 22	

NHP Motoculture
Cultivez votre univers



IDENTIFIEZ LE REPÈRE

Puis retrouvez la référence correspondante dans la nomenclature associée.

Ouvrir la nomenclature - page 15

Dispositif de lancement, Réservoir d'essence

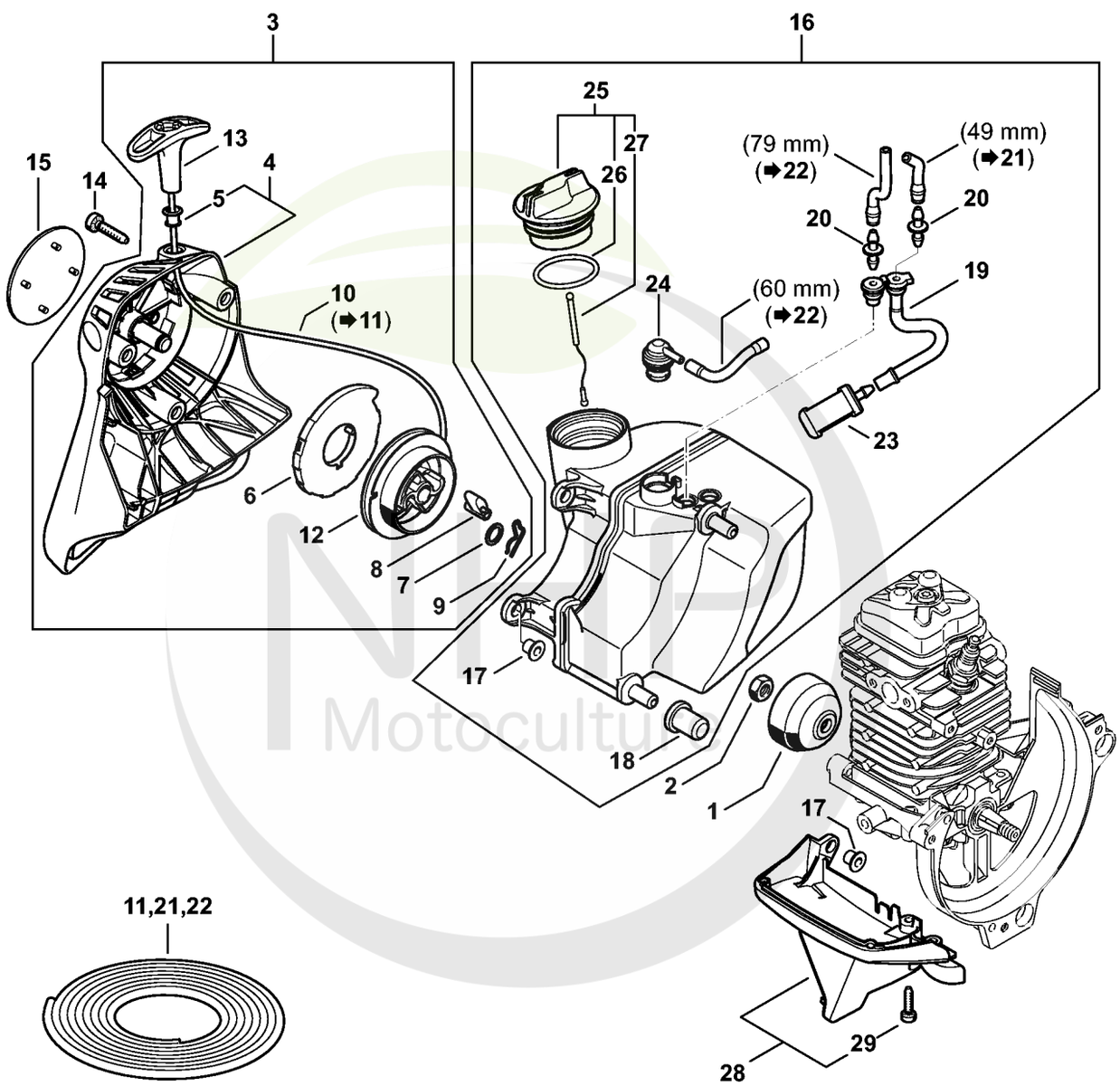

Motoculture
Cultivez votre univers



CLIQUEZ SUR LES RÉFÉRENCES SOULIGNÉES

1 produit : accès direct à sa fiche NHP.
Plusieurs produits : recherche sur le site NHP.

25/26 références reliées au catalogue.

Dispositif de lancement, Réservoir d'essence

#	Numéro de pièce	Description	Quantité	Contient un ou plusieurs articles	Remarques
1	4223 195 0600	Roue de lanceur	1		
2	9210 261 1140	Écrou à six pans M8x1	1		
3	4182 190 4001	Dispositif de lancement	1	4 - 10, 12, 13	
4	4182 190 0401	Couvercle de lanceur	1	5	
5	9416 868 6650	Rivet 6,5x0,5x8,8	1		
6	4180 190 0600	Ressort de rappel	1		
7	0000 958 0923	Rondelle	1		
8	4116 195 7200	Cliquet	1		
9	1118 195 3500	Ressort	1		
10	0000 195 8203	Câble de lancement Ø 3x850 mm	1		
11	0000 930 2208	Câble de lancement Ø 3 mm x 30,5 m	1		
11	0000 930 2211	Câble de lancement Ø 3 mm x 60,8 m	1		
12	4128 195 0400	Poulie à câble	1		
13	4140 195 3400	Poignée	1		
14	9075 478 4159	Vis cylindrique IS-D5x24	3		
15	4182 967 1508	Plaque matricule HT 105	1		
16	4182 350 0401	Réservoir d'essence	1	17 - 20, 23 - 27	
17	9991 003 5087	Douille 7,5x6,8	2		
18	4180 352 8100	Pièce intercalaire	2		
19	4182 358 7701	Tuyau	1		
20	4148 353 2700	Pièce de raccordement	2		
21	0000 937 5004	Tuyau 3,1x5,7 mm x 1 m, R5	1		
22	0000 930 2803	Tuyau 3,1x5,7 mm x 1 m, R3	1		
22	0712 923 8004	Tuyau 3,1x5,7 mm x 10 m, R3	1		
23	0000 350 3521	Crépine d'aspiration	1		
24	0000 350 5807	Aération de réservoir	1		

NHP Motoculture
Cultivez votre univers



CLIQUEZ SUR LES RÉFÉRENCES SOULIGNÉES

1 produit : accès direct à sa fiche NHP.
Plusieurs produits : recherche sur le site NHP.

5/5 références reliées au catalogue.

Dispositif de lancement, Réservoir d'essence

#	Numéro de pièce	Description	Quantité	Contient un ou plusieurs articles	Remarques
25	0000 350 0527	Bouchon de réservoir	1	26, 27	
26	9645 951 3890	Joint torique 35x3-FPM 80	1		
27	0000 350 0900	Corde	1		
28	4180 350 6502	Recouvrement	1	29	
29	9075 478 3018	Vis cylindrique IS-D4x18	2		

NHP Motoculture
Cultivez votre univers



IDENTIFIEZ LE REPÈRE

Puis retrouvez la référence correspondante dans la nomenclature associée.

Ouvrir la nomenclature - page 18

F - Dispositif de lancement, Réservoir d'essence

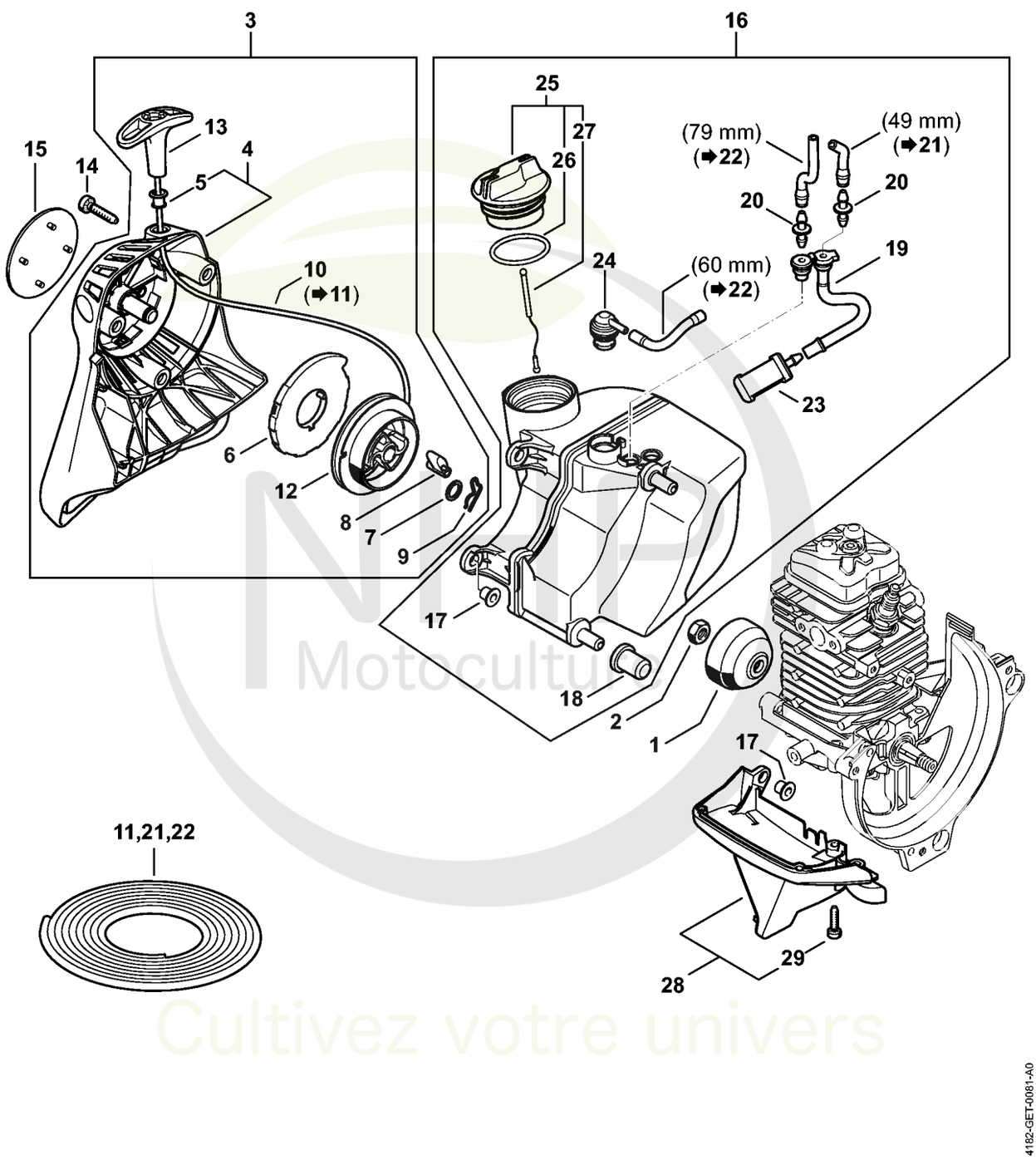

Motoculture
Cultivez votre univers



CLIQUEZ SUR LES RÉFÉRENCES SOULIGNÉES

1 produit : accès direct à sa fiche NHP.
Plusieurs produits : recherche sur le site NHP.

25/26 références reliées au catalogue.

F - Dispositif de lancement, Réservoir d'essence

#	Numéro de pièce	Description	Quantité	Contient un ou plusieurs articles	Remarques
1	4223 195 0600	Roue de lanceur	1		
2	9210 261 1140	Écrou à six pans M8x1	1		
3	4182 190 4001	Dispositif de lancement	1	4 - 10, 12, 13	
4	4182 190 0401	Couvercle de lanceur	1	5	
5	9416 868 6650	Rivet 6,5x0,5x8,8	1		
6	4180 190 0600	Ressort de rappel	1		
7	0000 958 0923	Rondelle	1		
8	4116 195 7200	Cliquet	1		
9	1118 195 3500	Ressort	1		
10	0000 195 8203	Câble de lancement Ø 3x850 mm	1		
11	0000 930 2208	Câble de lancement Ø 3 mm x 30,5 m	1		
11	0000 930 2211	Câble de lancement Ø 3 mm x 60,8 m	1		
12	4128 195 0400	Poulie à câble	1		
13	4140 195 3400	Poignée	1		
14	9075 478 4159	Vis cylindrique IS-D5x24	3		
15	4182 967 1508	Plaque matricule HT 105	1		
16	4182 350 0401	Réservoir d'essence	1	17 - 20, 23 - 27	
17	9991 003 5087	Douille 7,5x6,8	2		
18	4180 352 8100	Pièce intercalaire	2		
19	4182 358 7701	Tuyau	1		
20	4148 353 2700	Pièce de raccordement	2		
21	0000 937 5004	Tuyau 3,1x5,7 mm x 1 m, R5	1		
22	0000 930 2803	Tuyau 3,1x5,7 mm x 1 m, R3	1		
22	0712 923 8004	Tuyau 3,1x5,7 mm x 10 m, R3	1		
23	0000 350 3521	Crépine d'aspiration	1		
24	0000 350 5807	Aération de réservoir	1		

NHP Motoculture
Cultivez votre univers



CLIQUEZ SUR LES RÉFÉRENCES SOULIGNÉES

1 produit : accès direct à sa fiche NHP.
Plusieurs produits : recherche sur le site NHP.

5/5 références reliées au catalogue.

F - Dispositif de lancement, Réservoir d'essence

#	Numéro de pièce	Description	Quantité	Contient un ou plusieurs articles	Remarques
25	0000 350 0527	Bouchon de réservoir	1	26, 27	
26	9645 951 3890	Joint torique 35x3-FPM 80	1		
27	0000 350 0900	Corde	1		
28	4180 350 6502	Recouvrement	1	29	
29	9075 478 3018	Vis cylindrique IS-D4x18	2		

NHP Motoculture
Cultivez votre univers



IDENTIFIEZ LE REPÈRE

Puis retrouvez la référence correspondante dans la nomenclature associée.

Ouvrir la nomenclature - page 21

Dispositif d'allumage

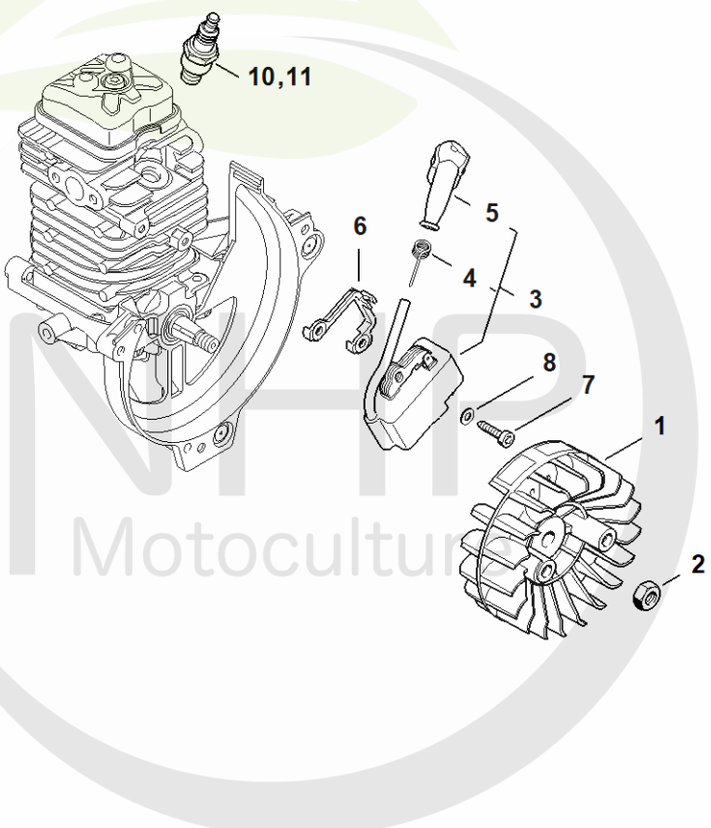

4182-GET-0174
A1

NHP Motoculture
Cultivez votre univers



CLIQUEZ SUR LES RÉFÉRENCES SOULIGNÉES

1 produit : accès direct à sa fiche NHP.
Plusieurs produits : recherche sur le site NHP.

10/12 références reliées au catalogue.

Dispositif d'allumage

#	Numéro de pièce	Description	Quantité	Contient un ou plusieurs articles	Remarques
1	4180 400 1200	Rotor	1		
2	9210 261 1140	Écrou à six pans M8x1	1		
2	9210 261 1140	Écrou à six pans M8x1	1		
3	4180 400 1320	Module d'allumage	1	4, 5	
4	0000 998 0604	Ressort coudé	1		
5	0000 405 1005	Contact de câble d'allumage	1		
6	4180 405 8000	Pièce isolante	1		
7	9075 478 3018	Vis cylindrique IS-D4x18	2		
7	9075 478 3018	Vis cylindrique IS-D4x18	2		
8	9291 021 0100	Rondelle 4,3	2		
10	0000 400 7027	Bougie STIHL ZK H 10	1		
11	0000 400 7028	Bougie STIHL ZK H 10, Paquet de 40	1		

NHP Motoculture
Cultivez votre univers



IDENTIFIEZ LE REPÈRE

Puis retrouvez la référence correspondante dans la nomenclature associée.

Ouvrir la nomenclature - page 23

H - Dispositif d'allumage

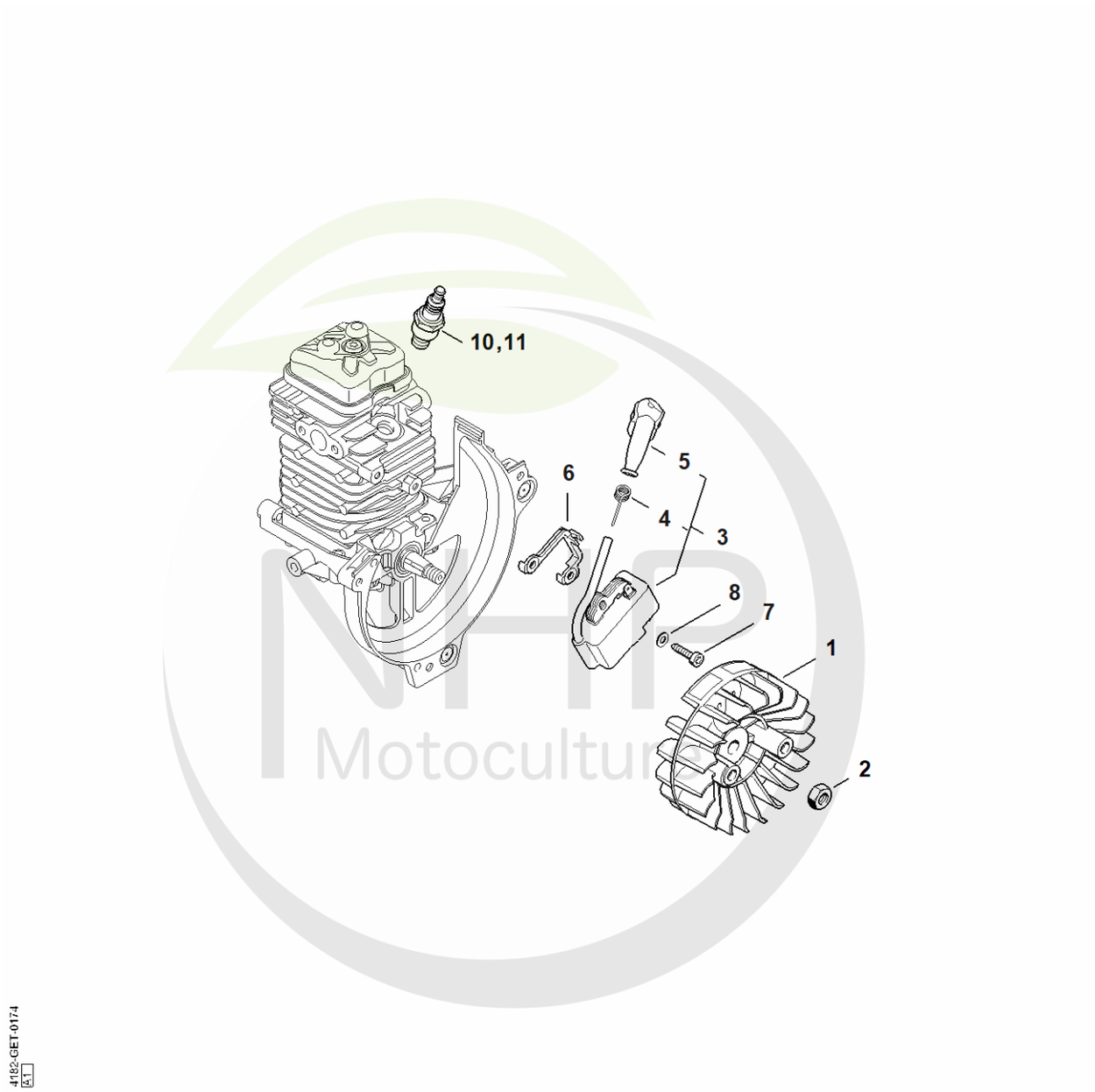

NHP Motoculture
Cultivez votre univers



CLIQUEZ SUR LES RÉFÉRENCES SOULIGNÉES

1 produit : accès direct à sa fiche NHP.
Plusieurs produits : recherche sur le site NHP.

10/12 références reliées au catalogue.

H - Dispositif d'allumage

#	Numéro de pièce	Description	Quantité	Contient un ou plusieurs articles	Remarques
1	4180 400 1200	Rotor	1		
2	9210 261 1140	Écrou à six pans M8x1	1		
2	9210 261 1140	Écrou à six pans M8x1	1		
3	4180 400 1320	Module d'allumage	1	4, 5	
4	0000 998 0604	Ressort coudé	1		
5	0000 405 1005	Contact de câble d'allumage	1		
6	4180 405 8000	Pièce isolante	1		
7	9075 478 3018	Vis cylindrique IS-D4x18	2		
7	9075 478 3018	Vis cylindrique IS-D4x18	2		
8	9291 021 0100	Rondelle 4,3	2		
10	0000 400 7027	Bougie STIHL ZK H 10	1		
11	0000 400 7028	Bougie STIHL ZK H 10, Paquet de 40	1		

NHP Motoculture
Cultivez votre univers



IDENTIFIEZ LE REPÈRE

Puis retrouvez la référence correspondante dans la nomenclature associée.

Ouvrir la nomenclature - page 25

Carburateur

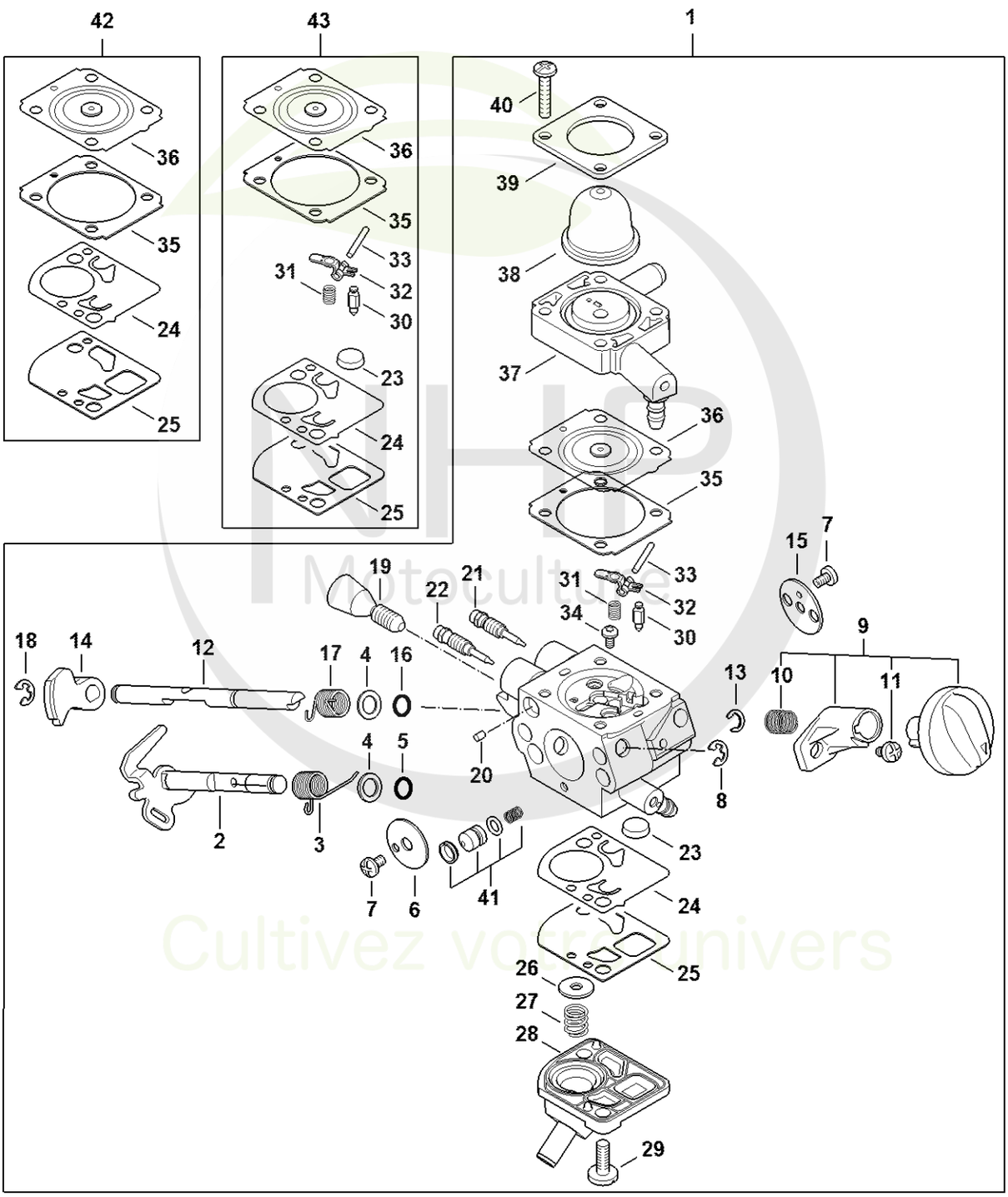

Motoculture
Cultivez votre univers



CLIQUEZ SUR LES RÉFÉRENCES SOULIGNÉES

1 produit : accès direct à sa fiche NHP.
Plusieurs produits : recherche sur le site NHP.

25/26 références reliées au catalogue.

Carburateur

#	Numéro de pièce	Description	Quantité	Contient un ou plusieurs articles	Remarques
1	4180 120 0618	Carburateur 4180/18	1	2 - 41	
2	4180 120 7107	Axe de papillon avec levier	1		
3	4180 122 3007	Ressort	1		
4	4180 121 8601	Rondelle	2		
5	4180 122 3601	Anneau de joint	1		
6	4180 121 3300	Papillon	1		
7	1125 122 7403	Vis à tête ronde	2		
8	1125 122 9001	Circlip	1		
9	Z000 042 K001	Jeu de pièces levier de volet de starter	1	10, 11	
10	0000 997 3101	Ressort de pression	1		
11	1120 122 6601	Vis à embase	1		
12	4180 121 3005	Axe de volet de démarrage	1		
13	4282 122 9000	Circlip	1		
14	4180 121 6601	Levier	1		
15	4180 121 2901	Volet de démarrage	1		
16	4180 122 3601	Anneau de joint	1		
17	4180 122 3008	Ressort	1		
18	4147 122 9001	Circlip	1		
19	Z010 035 A005	Vis de réglage de régime de ralenti	1		
20	1125 122 4200	Pièce de serrage	1		
21	4180 122 6706	Vis H de richesse à haut régime	1		
22	4180 122 6805	Vis L de richesse au ralenti	1		
23	1123 121 7800	Tamis	1		
24	4180 121 4802	Membrane de pompe	1		
25	4180 129 0908	Joint de pompe	1		
26	4180 121 8602	Rondelle	1		

NHP Motoculture
Cultivez votre univers



CLIQUEZ SUR LES RÉFÉRENCES SOULIGNÉES

1 produit : accès direct à sa fiche NHP.
Plusieurs produits : recherche sur le site NHP.

17/17 références reliées au catalogue.

Carburateur

#	Numéro de pièce	Description	Quantité	Contient un ou plusieurs articles	Remarques
27	4180 122 3006	Ressort	1		
28	4180 121 0803	Couvercle	1		
29	4242 122 7100	Vis	1		
30	Z000 018 Z000	Pointeau d'admission	1		
31	1120 122 3004	Ressort	1		
32	4229 121 5000	Levier de réglage d'admission	1		
33	1120 121 9200	Axe	1		
34	0000 122 7101	Vis	1		
35	1141 129 0900	Joint de réglage	1		
36	1141 121 4730	Membrane de réglage	1		
37	4180 120 2209	Bride	1		
38	4226 121 2700	Capuchon	1		
39	4140 121 0800	Couvercle	1		
40	4140 122 7100	Vis	4		
41	4180 120 9704	Jeu de Piston de pompe	1		
42	4180 007 1035	Jeu de pièces de carburateur	1	24, 25, 35, 36	
43	Z010 001 K017	Jeu de pièces de carburateur RB-287	1	23 - 25, 30 - 33, 35, 36	

NHP Motoculture
Cultivez votre univers



IDENTIFIEZ LE REPÈRE

Puis retrouvez la référence correspondante dans la nomenclature associée.

Ouvrir la nomenclature - page 28

I - Carburateur

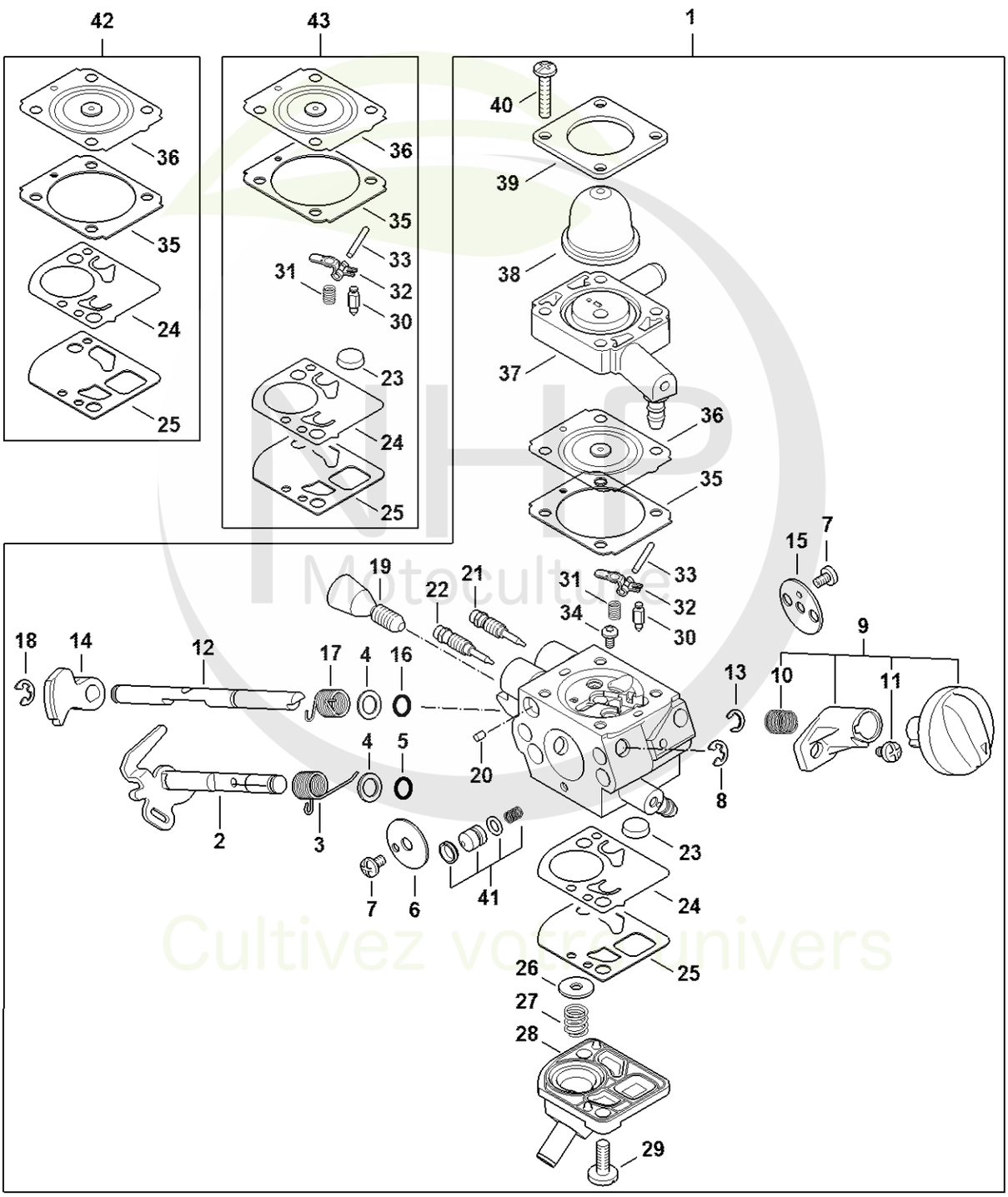

Motoculture
Cultivez votre univers



CLIQUEZ SUR LES RÉFÉRENCES SOULIGNÉES

1 produit : accès direct à sa fiche NHP.
Plusieurs produits : recherche sur le site NHP.

25/26 références reliées au catalogue.

I - Carburateur

#	Numéro de pièce	Description	Quantité	Contient un ou plusieurs articles	Remarques
1	4180 120 0618	Carburateur 4180/18	1	2 - 41	
2	4180 120 7107	Axe de papillon avec levier	1		
3	4180 122 3007	Ressort	1		
4	4180 121 8601	Rondelle	2		
5	4180 122 3601	Anneau de joint	1		
6	4180 121 3300	Papillon	1		
7	1125 122 7403	Vis à tête ronde	2		
8	1125 122 9001	Circlip	1		
9	Z000 042 K001	Jeu de pièces levier de volet de starter	1	10, 11	
10	0000 997 3101	Ressort de pression	1		
11	1120 122 6601	Vis à embase	1		
12	4180 121 3005	Axe de volet de démarrage	1		
13	4282 122 9000	Circlip	1		
14	4180 121 6601	Levier	1		
15	4180 121 2901	Volet de démarrage	1		
16	4180 122 3601	Anneau de joint	1		
17	4180 122 3008	Ressort	1		
18	4147 122 9001	Circlip	1		
19	Z010 035 A005	Vis de réglage de régime de ralenti	1		
20	1125 122 4200	Pièce de serrage	1		
21	4180 122 6706	Vis H de richesse à haut régime	1		
22	4180 122 6805	Vis L de richesse au ralenti	1		
23	1123 121 7800	Tamis	1		
24	4180 121 4802	Membrane de pompe	1		
25	4180 129 0908	Joint de pompe	1		
26	4180 121 8602	Rondelle	1		

NHP Motoculture
Cultivez votre univers



CLIQUEZ SUR LES RÉFÉRENCES SOULIGNÉES

1 produit : accès direct à sa fiche NHP.
Plusieurs produits : recherche sur le site NHP.

17/17 références reliées au catalogue.

I - Carburateur

#	Numéro de pièce	Description	Quantité	Contient un ou plusieurs articles	Remarques
27	4180 122 3006	Ressort	1		
28	4180 121 0803	Couvercle	1		
29	4242 122 7100	Vis	1		
30	Z000 018 Z000	Pointeau d'admission	1		
31	1120 122 3004	Ressort	1		
32	4229 121 5000	Levier de réglage d'admission	1		
33	1120 121 9200	Axe	1		
34	0000 122 7101	Vis	1		
35	1141 129 0900	Joint de réglage	1		
36	1141 121 4730	Membrane de réglage	1		
37	4180 120 2209	Bride	1		
38	4226 121 2700	Capuchon	1		
39	4140 121 0800	Couvercle	1		
40	4140 122 7100	Vis	4		
41	4180 120 9704	Jeu de Piston de pompe	1		
42	4180 007 1035	Jeu de pièces de carburateur	1	24, 25, 35, 36	
43	Z010 001 K017	Jeu de pièces de carburateur RB-287	1	23 - 25, 30 - 33, 35, 36	

NHP Motoculture
Cultivez votre univers



IDENTIFIEZ LE REPÈRE

Puis retrouvez la référence correspondante dans la nomenclature associée.

Ouvrir la nomenclature - page 31

J - Embrayage, Carter de ventilateur

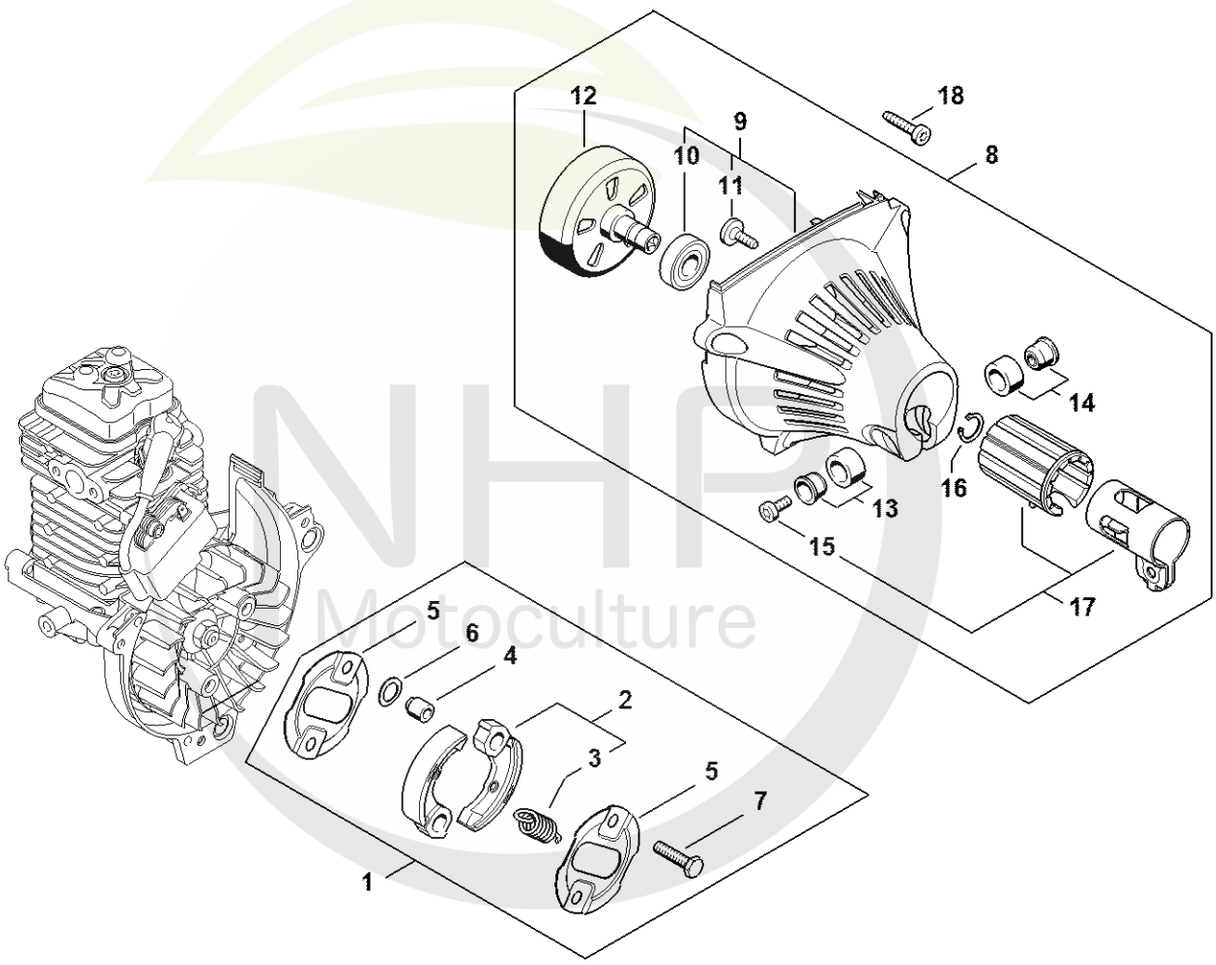

NHP Motoculture
Cultivez votre univers

4182-GET-0171-A0



CLIQUEZ SUR LES RÉFÉRENCES SOULIGNÉES

1 produit : accès direct à sa fiche NHP.
Plusieurs produits : recherche sur le site NHP.

17/18 références reliées au catalogue.

J - Embrayage, Carter de ventilateur

#	Numéro de pièce	Description	Quantité	Contient un ou plusieurs articles	Remarques
1	4180 160 2250	Embrayage	1	2 - 7	
2	4180 160 2000	Embrayage	1	3	
3	0000 997 5902	Ressort de tension	1		
4	0000 961 0601	Anneau	2		
5	4180 162 1000	Rondelle de recouvrement	2		
6	0000 958 1000	Rondelle 16x10x0,5	2		
7	0000 951 0600	Vis à six pans M6	2		
8	4182 080 1805	Carter de ventilateur	1	9 - 17	
9	4182 080 1807	Carter de ventilateur	1	10, 11	
10	9503 003 6462	Roulement rainuré à billes 6201-2Z	1		
11	0000 951 1105	Vis IS-P5x14-T27	1		
12	4180 160 2900	Cloche d'embrayage	1		
13	4180 790 7205	Douille	1		
14	4180 790 7200	Douille	1		
15	9022 341 0980	Vis cylindrique IS M5x16	1		
16	9455 621 1130	Circlip 12x1	1		
17	4180 790 4700	Collier de serrage	1	15	
18	9075 478 4159	Vis cylindrique IS-D5x24	3		

NHP Motoculture
Cultivez votre univers



IDENTIFIEZ LE REPÈRE

Puis retrouvez la référence correspondante dans la nomenclature associée.

Ouvrir la nomenclature - page 33

Poignée

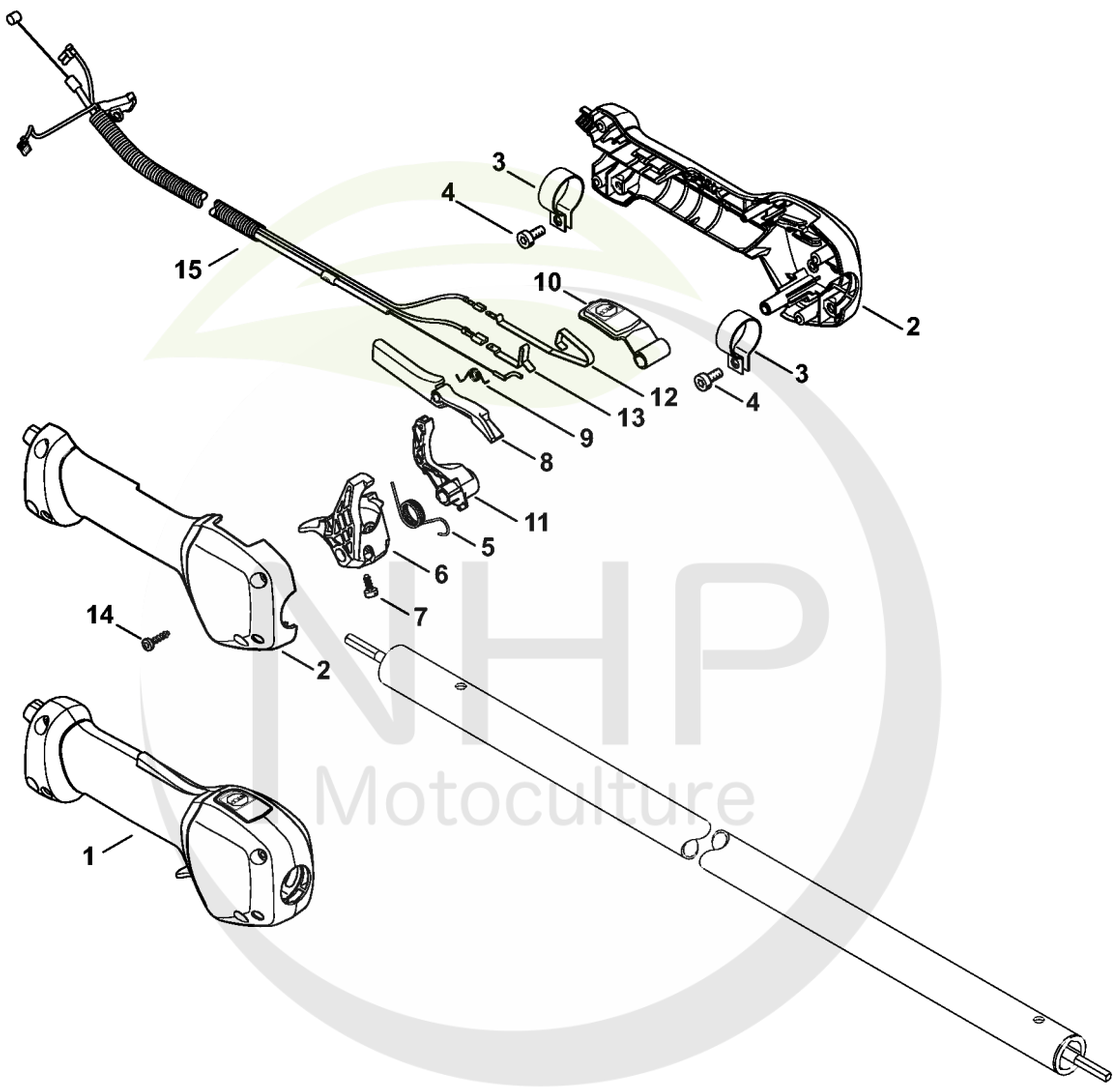

4182-GET-0087-A0

NHP Motoculture
Cultivez votre univers



CLIQUEZ SUR LES RÉFÉRENCES SOULIGNÉES

1 produit : accès direct à sa fiche NHP.
Plusieurs produits : recherche sur le site NHP.

15/15 références reliées au catalogue.

Poignée

#	Numéro de pièce	Description	Quantité	Contient un ou plusieurs articles	Remarques
1	4180 790 1314	Poignée de commande	1	2 - 14	
2	4180 790 0301	Poignée	1		
3	4144 791 9400	Collier de serrage	2		
4	9022 341 0960	Vis cylindrique IS-M5x12	2		
5	4149 182 4500	Ressort coudé	1		
6	4149 182 1000	Manette des gaz	1		
7	9074 478 2967	Vis cylindrique IS-P4x10	1		
8	4149 182 0800	Levier d'arrêt	1		
9	4128 182 4501	Ressort coudé	1		
10	4149 182 2801	Levier	1		
11	4149 182 2800	Levier	1		
12	4149 442 1601	Ressort de connexion	1		
13	4149 442 1600	Ressort de connexion	1		
14	9074 478 3025	Vis cylindrique IS P4x16	4		
15	4180 180 1110	Câble de commande des gaz	1		

NHP Motoculture
Cultivez votre univers



IDENTIFIEZ LE REPÈRE

Puis retrouvez la référence correspondante dans la nomenclature associée.

Ouvrir la nomenclature - page 35

K - Poignée

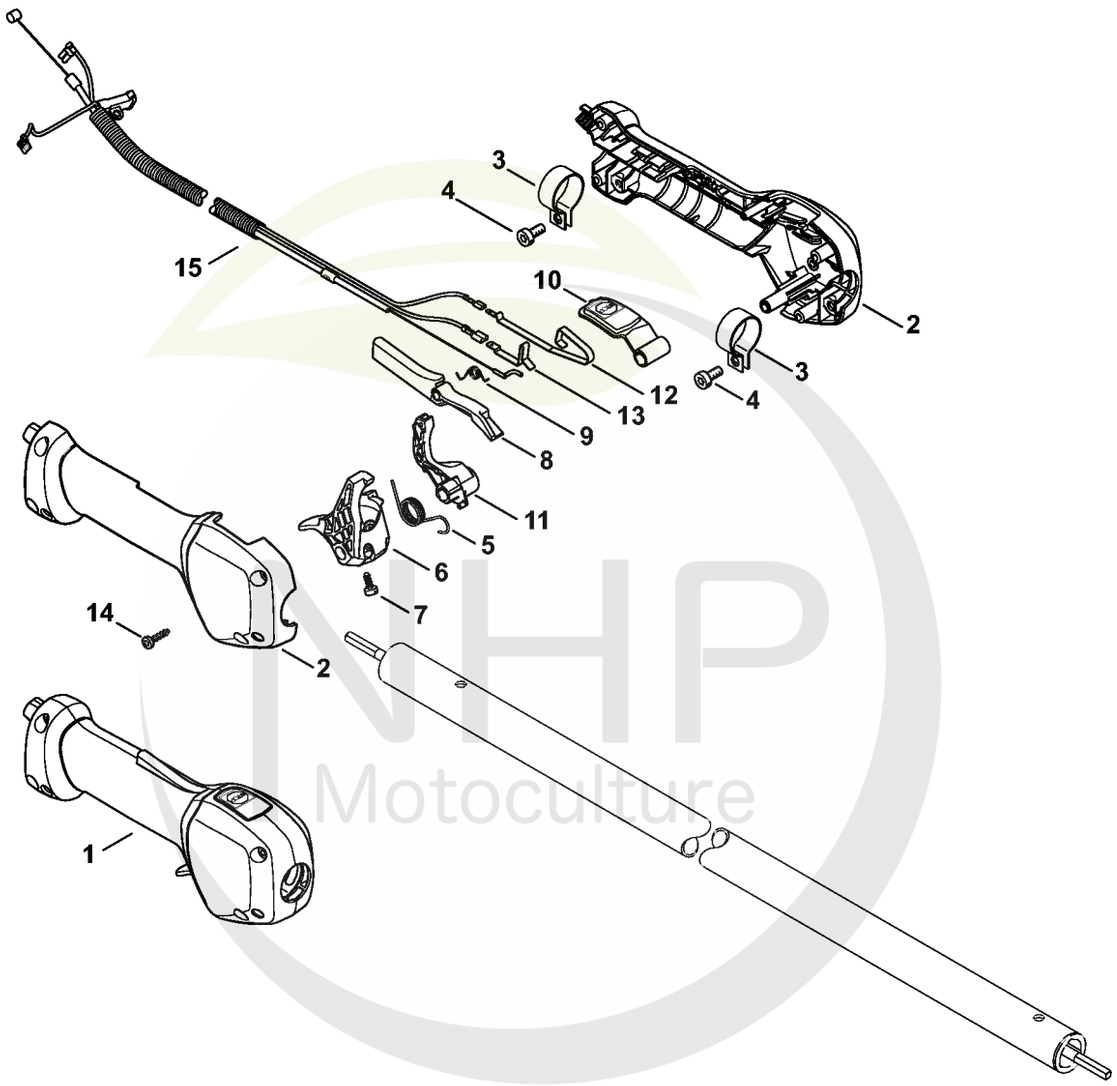

4182-GET-0087-A0

NHP Motoculture
Cultivez votre univers



CLIQUEZ SUR LES RÉFÉRENCES SOULIGNÉES

1 produit : accès direct à sa fiche NHP.
Plusieurs produits : recherche sur le site NHP.

15/15 références reliées au catalogue.

K - Poignée

#	Numéro de pièce	Description	Quantité	Contient un ou plusieurs articles	Remarques
1	4180 790 1314	Poignée de commande	1	2 - 14	
2	4180 790 0301	Poignée	1		
3	4144 791 9400	Collier de serrage	2		
4	9022 341 0960	Vis cylindrique IS-M5x12	2		
5	4149 182 4500	Ressort coudé	1		
6	4149 182 1000	Manette des gaz	1		
7	9074 478 2967	Vis cylindrique IS-P4x10	1		
8	4149 182 0800	Levier d'arrêt	1		
9	4128 182 4501	Ressort coudé	1		
10	4149 182 2801	Levier	1		
11	4149 182 2800	Levier	1		
12	4149 442 1601	Ressort de connexion	1		
13	4149 442 1600	Ressort de connexion	1		
14	9074 478 3025	Vis cylindrique IS P4x16	4		
15	4180 180 1110	Câble de commande des gaz	1		

NHP Motoculture
Cultivez votre univers



IDENTIFIEZ LE REPÈRE

Puis retrouvez la référence correspondante dans la nomenclature associée.

Ouvrir la nomenclature - page 37

Réducteur

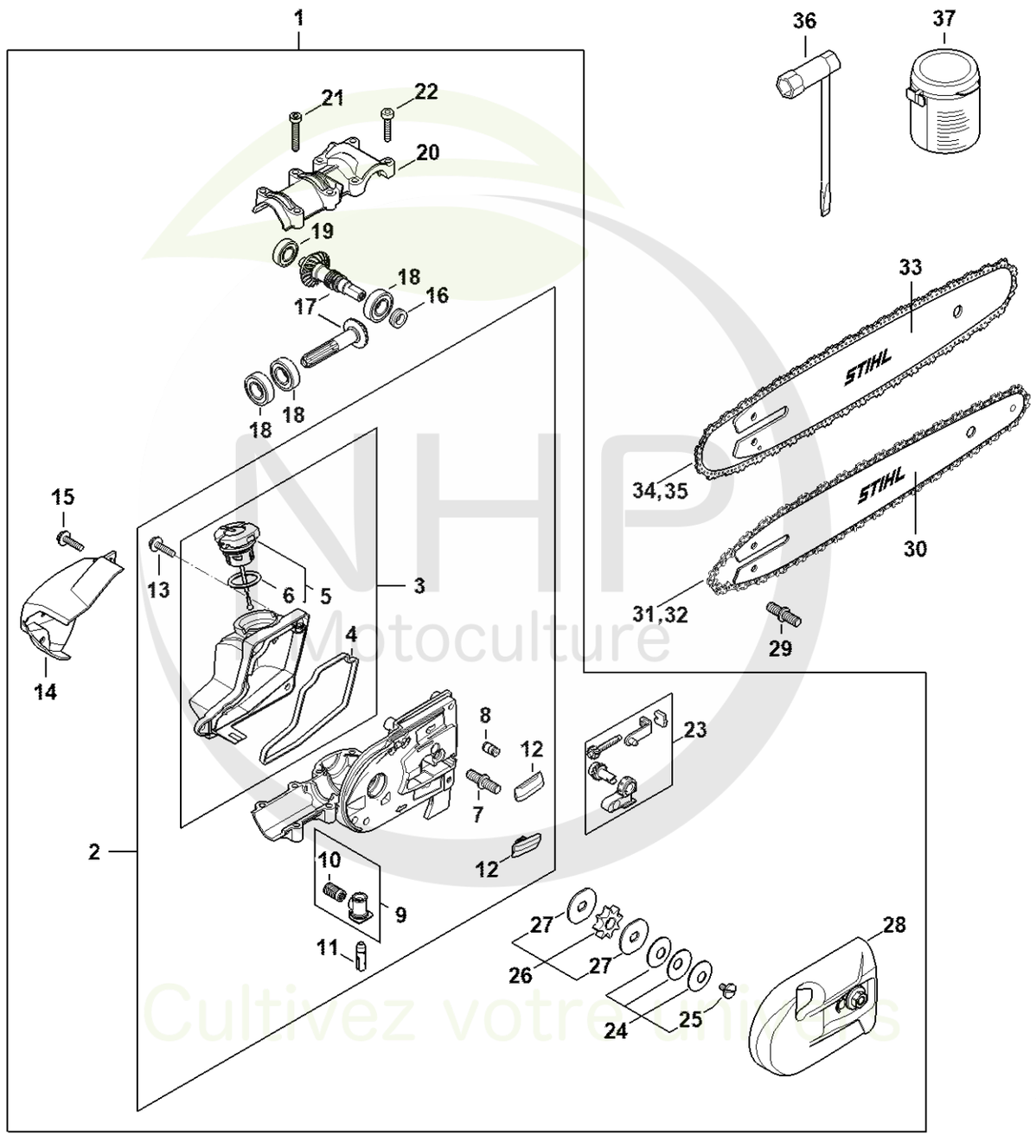

NHP Motoculture
Cultivez votre unique



CLIQUEZ SUR LES RÉFÉRENCES SOULIGNÉES

1 produit : accès direct à sa fiche NHP.
Plusieurs produits : recherche sur le site NHP.

26/26 références reliées au catalogue.

Réducteur

#	Numéro de pièce	Description	Quantité	Contient un ou plusieurs articles	Remarques
1	4182 640 0148	Réducteur	1	2 - 28	
2	4182 640 0555	Carter de réducteur	1	3 - 13	
3	4182 350 0306	Réservoir d'huile	1	4 - 6	
4	4182 351 1000	Joint	1		
5	0000 350 0529	Bouchon de réservoir	1	6	
6	9645 948 2470	Joint torique 23x3	1		
7	4182 664 2401	Vis à embase M8	1		
8	1128 640 9100	Soupape	1		
9	4182 640 3800	Crépine d'aspiration	1	10	
10	1117 647 6801	Tamis	1		
11	4138 640 3200	Pompe à huile	1		
12	1123 648 6600	Bande de glissement	2		
13	0000 951 1100	Vis	1		
14	4182 641 0900	Couvercle	1		
15	0000 951 1100	Vis	1		
16	4138 642 8201	Anneau	1		
17	4182 640 7317	Jeu de pignons	1		
18	9503 003 5193	Roulement rainuré à billes6001-2RS	3		
19	9503 003 9863	Roulement rainuré à billes609-2RS	1		
20	4182 641 0401	Couvercle de réducteur	1		
21	9022 371 1073	Vis cylindrique IS-M5x32	4		
22	9022 341 1050	Vis cylindrique IS-M5x25	4		
23	4182 660 0700	Tendeur de chaîne	1		
24	4182 160 2100	Embrayage à friction	1	25	
25	LA01 162 4200	Vis à embase	1		
26	0000 640 2001	Pignon 1/4"P 8 dents	1	27	

NHP Motoculture
Cultivez votre univers



CLIQUEZ SUR LES RÉFÉRENCES SOULIGNÉES

1 produit : accès direct à sa fiche NHP.
Plusieurs produits : recherche sur le site NHP.

8/11 références reliées au catalogue.

Réducteur

#	Numéro de pièce	Description	Quantité	Contient un ou plusieurs articles	Remarques
27	4182 162 8900	Rondelle	2		
28	4182 640 1702	Couvercle de pignon	1		
29	0000 664 2415	Vis à embase D9/M8	1		
30	3005 008 3405	Light 01 | 30cm/12" | 1/4" P | 1,1mm/.043"	1		
31	3670 000 0064	Picco Micro 3 | 71 PM3 64 | 1/4" P | 1,1mm/.043" | 64	1		
32	3670 002 0064	Picco Micro 3 | 71 PM3 64 | 1/4" P | 1,1mm/.043" | 64	1		CDN
33	3005 008 3403	Light 01 | 25cm/10" | 1/4" P | 1,1mm/.043"	1		
34	3670 000 0056	Picco Micro 3 | 71 PM3 56 | 1/4" P | 1,1mm/.043" | 56	1		
35	3670 002 0056	Picco Micro 3 | 71 PM3 56 | 1/4" P | 1,1mm/.043" | 56	1		CDN
36	1129 890 3401	Clé multiple	1		
37	0781 120 1004	Graisse de réducteur 40 g	1		

NHP Motoculture
Cultivez votre univers



IDENTIFIEZ LE REPÈRE

Puis retrouvez la référence correspondante dans la nomenclature associée.

Ouvrir la nomenclature - page 40

L - Réducteur

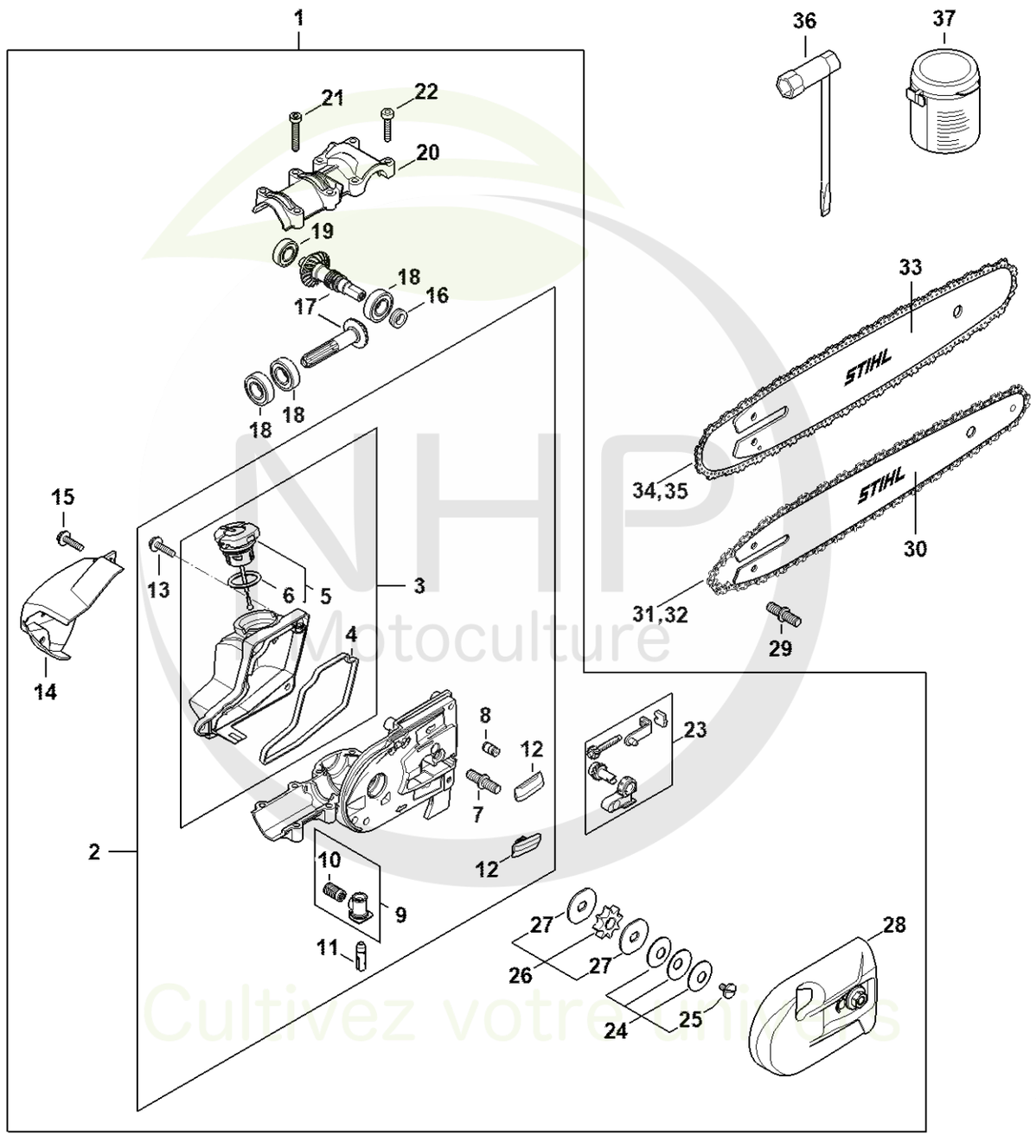

NHP Motoculture
Cultivez votre unique



CLIQUEZ SUR LES RÉFÉRENCES SOULIGNÉES

1 produit : accès direct à sa fiche NHP.
Plusieurs produits : recherche sur le site NHP.

26/26 références reliées au catalogue.

L - Réducteur

#	Numéro de pièce	Description	Quantité	Contient un ou plusieurs articles	Remarques
1	4182 640 0148	Réducteur	1	2 - 28	
2	4182 640 0555	Carter de réducteur	1	3 - 13	
3	4182 350 0306	Réservoir d'huile	1	4 - 6	
4	4182 351 1000	Joint	1		
5	0000 350 0529	Bouchon de réservoir	1	6	
6	9645 948 2470	Joint torique 23x3	1		
7	4182 664 2401	Vis à embase M8	1		
8	1128 640 9100	Soupape	1		
9	4182 640 3800	Crépine d'aspiration	1	10	
10	1117 647 6801	Tamis	1		
11	4138 640 3200	Pompe à huile	1		
12	1123 648 6600	Bande de glissement	2		
13	0000 951 1100	Vis	1		
14	4182 641 0900	Couvercle	1		
15	0000 951 1100	Vis	1		
16	4138 642 8201	Anneau	1		
17	4182 640 7317	Jeu de pignons	1		
18	9503 003 5193	Roulement rainuré à billes6001-2RS	3		
19	9503 003 9863	Roulement rainuré à billes609-2RS	1		
20	4182 641 0401	Couvercle de réducteur	1		
21	9022 371 1073	Vis cylindrique IS-M5x32	4		
22	9022 341 1050	Vis cylindrique IS-M5x25	4		
23	4182 660 0700	Tendeur de chaîne	1		
24	4182 160 2100	Embrayage à friction	1	25	
25	LA01 162 4200	Vis à embase	1		
26	0000 640 2001	Pignon 1/4"P 8 dents	1	27	

NHP Motoculture
Cultivez votre univers



CLIQUEZ SUR LES RÉFÉRENCES SOULIGNÉES

1 produit : accès direct à sa fiche NHP.
Plusieurs produits : recherche sur le site NHP.

8/11 références reliées au catalogue.

L - Réducteur

#	Numéro de pièce	Description	Quantité	Contient un ou plusieurs articles	Remarques
27	4182 162 8900	Rondelle	2		
28	4182 640 1702	Couvercle de pignon	1		
29	0000 664 2415	Vis à embase D9/M8	1		
30	3005 008 3405	Light 01 | 30cm/12" | 1/4" P | 1,1mm/.043"	1		
31	3670 000 0064	Picco Micro 3 | 71 PM3 64 | 1/4" P | 1,1mm/.043" | 64	1		
32	3670 002 0064	Picco Micro 3 | 71 PM3 64 | 1/4" P | 1,1mm/.043" | 64	1		CDN
33	3005 008 3403	Light 01 | 25cm/10" | 1/4" P | 1,1mm/.043"	1		
34	3670 000 0056	Picco Micro 3 | 71 PM3 56 | 1/4" P | 1,1mm/.043" | 56	1		
35	3670 002 0056	Picco Micro 3 | 71 PM3 56 | 1/4" P | 1,1mm/.043" | 56	1		CDN
36	1129 890 3401	Clé multiple	1		
37	0781 120 1004	Graisse de réducteur 40 g	1		

NHP Motoculture
Cultivez votre univers



IDENTIFIEZ LE REPÈRE

Puis retrouvez la référence correspondante dans la nomenclature associée.

Ouvrir la nomenclature - page 43

M - Système de portage à dos RTS

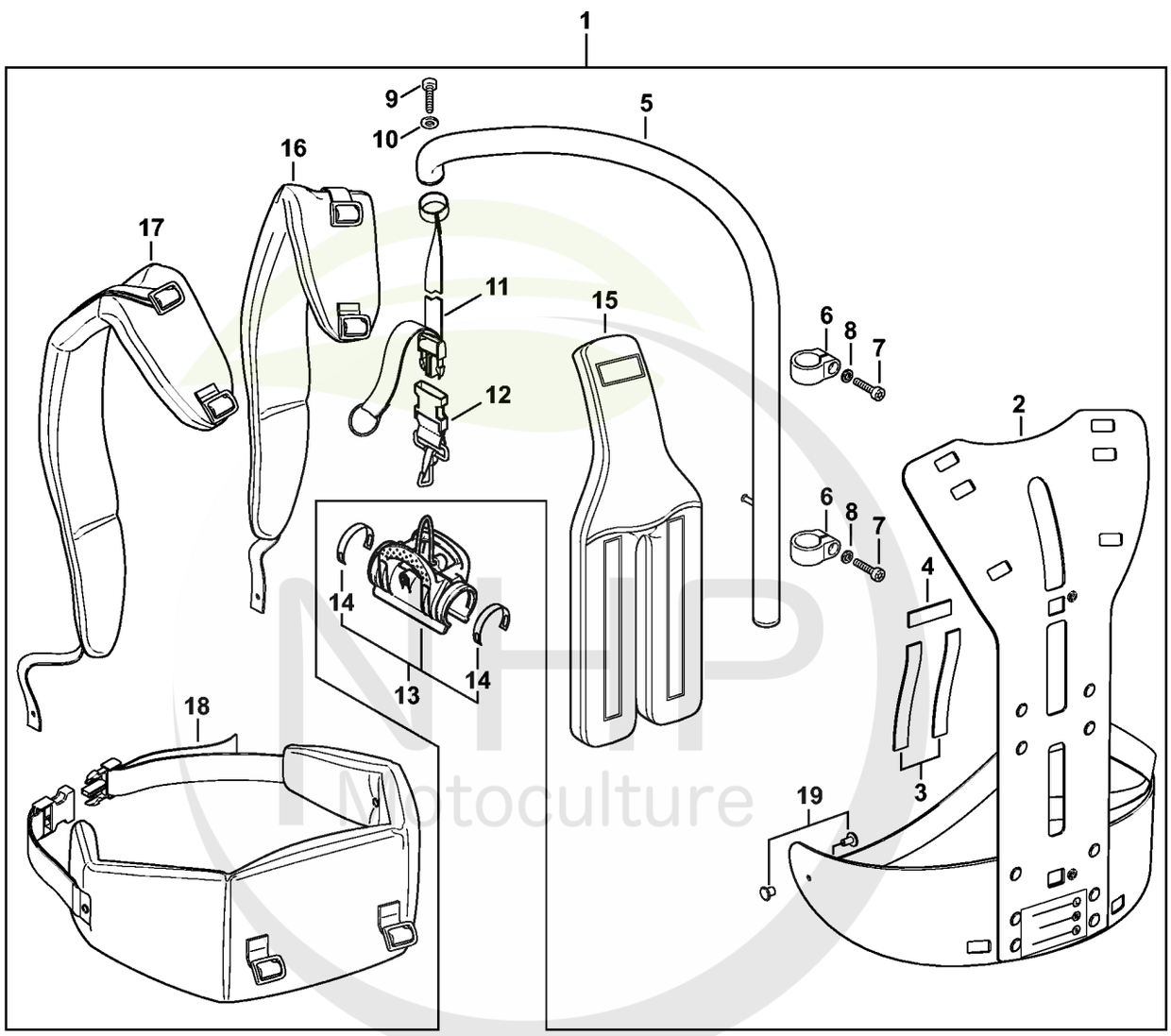

4182-GET-0047-A0

NHP Motoculture
Cultivez votre univers



CLIQUEZ SUR LES RÉFÉRENCES SOULIGNÉES

1 produit : accès direct à sa fiche NHP.
Plusieurs produits : recherche sur le site NHP.

18/18 références reliées au catalogue.

M - Système de portage à dos RTS

#	Numéro de pièce	Description	Quantité	Contient un ou plusieurs articles	Remarques
1	0000 790 4400	Système de portage à dos RTS	1	2 - 12, 15 - 19	
2	4182 790 6800	Cadre porteur	1		
3		Bande auto-agrippante 235 mm	2		
4		Bande auto-agrippante 80 mm	1		
	4182 792 2100	Bande auto-agrippante	1		
5	4182 790 2900	Tube	1		
6	4182 791 9400	Collier de serrage	2		
7	9022 341 1070	Vis cylindrique IS-M5x30	2		
8	9291 021 0120	Rondelle 5,3	2		
9	0000 951 1100	Vis	1		
10	9307 021 0120	Rondelle 5,3	2		
11	4182 791 8000	Sangle	1		
12	4249 710 6900	Mousqueton	1		
13	0000 790 8600	Agrafe HT	1	14	
14	0000 791 3110	Ressort	2		
15	4182 790 8000	Coussin dorsal	1		
16	4182 710 9000	Harnais droit	1		
17	4182 710 9001	Harnais gauche	1		
18	4182 710 9100	Ceinture	1		
19	9407 021 4700	Rivet	2		

NHP Motoculture
Cultivez votre univers



IDENTIFIEZ LE REPÈRE

Puis retrouvez la référence correspondante dans la nomenclature associée.

Ouvrir la nomenclature - page 45

Tube complet

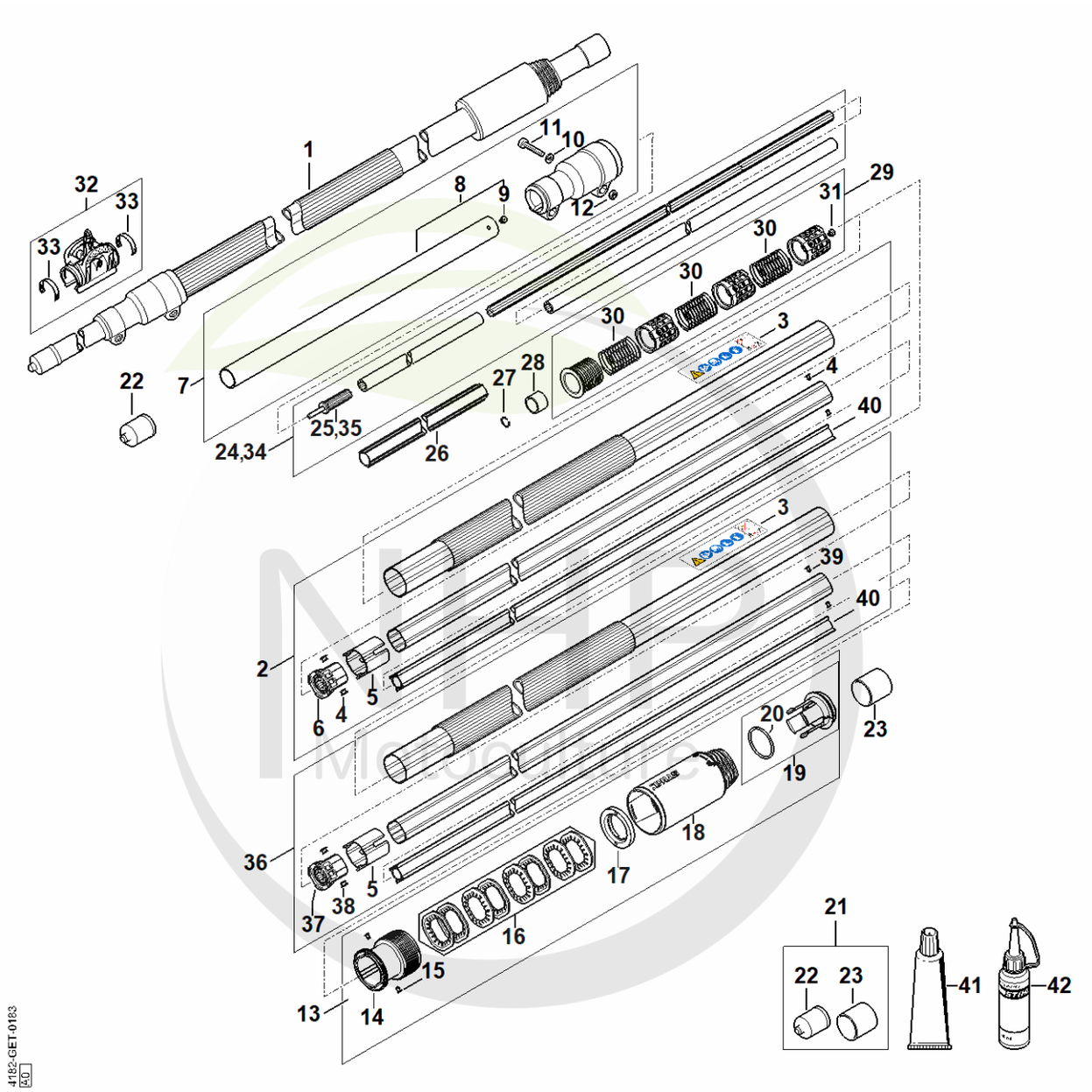

Cultivez votre univers



CLIQUEZ SUR LES RÉFÉRENCES SOULIGNÉES

1 produit : accès direct à sa fiche NHP.
Plusieurs produits : recherche sur le site NHP.

22/22 références reliées au catalogue.

Tube complet

#	Numéro de pièce	Description	Quantité	Contient un ou plusieurs articles	Remarques
1	4182 710 7155	Tube complet	1	2 - 31, 40	
2	4182 710 7157	Tube complet Au-dessus du numéro de série: 530416493	1	3 - 6, 40	
3	0000 967 7319	Pictogramme d'avertissement HT	1		
4	9440 003 1851	Rivet borgne 3x5-ST/ST Au-dessus du numéro de série: 530416493	4		
5	4182 711 9822	Anneau d'écartement	1		
6	4182 740 3209	Palier Au-dessus du numéro de série: 530416493	1		
7	4182 710 7138	Tube complet 25,4 mm	1	8 - 12	
8	4182 710 7137	Tube complet 25,4 mm	1	9	
9	9438 003 3171	Rivet borgne 4x6,5	1		
10	9294 021 0140	Rondelle 6,4	2		
11	9022 341 1370	Vis cylindrique IS M6x30	2		
11	9022 341 1370	Vis cylindrique IS M6x30	2		
12	9210 319 0900	Ecrou à six pans M6	2		
13	4182 820 1600	Ecrou	1	14 - 20	
14	4182 716 6520	Pièce de serrage	1		
15	9440 003 1851	Rivet borgne 3x5-ST/ST	2		
16	4182 007 1005	Jeu de rondelle élastique	1		
17	4182 716 9400	Anneau d'écartement	1		
18	4182 716 0320	Ecrou	1		
18	4182 716 0320	Ecrou	1		
19	4182 007 0800	Jeu de Joint torique	1	20	
20	9645 948 7895	Joint torique 33x2,5-EPDM70	1		

NHP Motoculture
Cultivez votre univers

CLIQUEZ SUR LES REFERENCES

CLIQUEZ SUR LES RÉFÉRENCES SOULIGNÉES

1 produit : accès direct à sa fiche NHP.
Plusieurs produits : recherche sur le site NHP.

18/20 références reliées au catalogue.

Tube complet

#	Numéro de pièce	Description	Quantité	Contient un ou plusieurs articles	Remarques
21	4182 007 1010	Jeu de pièces capuchon	1	22, 23	
22	4133 717 2000	Capuchon	1		
23	4182 717 2000	Capuchon	1		
24	4182 710 3237	Arbre d'entraînement Au-dessus du numéro de série: 530416493	1	25	
25	4182 740 3503	Entraîneur Au-dessus du numéro de série: 530416493	1		
26	4182 711 7327	Fourreau	1		
27	9458 621 1130	Jonc d'arrêt 12	1		
28	4138 711 9002	Anneau	1		
29	4182 007 0601	Jeu de pièces roulements	1	30, 31	
30	4138 711 9100	Ressort	3		
31	9438 003 3171	Rivet borgne 4x6,5	1		
32	0000 790 8600	Agrafe HT	1	33	
33	0000 791 3110	Ressort	1		
34	4182 710 3234	Arbre d'entraînement Jusqu'au numéro de série: 530416492	1	35	
35	4248 740 3501	Entraîneur Jusqu'au numéro de série: 530416492	1		
36	4182 710 7144	Tube complet Jusqu'au numéro de série: 530416492	1	5, 37 - 40	
37	4182 740 3203	Palier Jusqu'au numéro de série: 530416492	1		
38	9440 794 2435	Rivet borgne A4,8x6-Al/St FH Jusqu'au numéro de série: 530416492	2		
39	9440 003 1851	Rivet borgne 3x5-ST/ST	2		
40	4182 711 7330	Fourreau	1		

NHP Motoculture
Cultivez votre univers



CLIQUEZ SUR LES RÉFÉRENCES SOULIGNÉES

1 produit : accès direct à sa fiche NHP.
Plusieurs produits : recherche sur le site NHP.

2/2 références reliées au catalogue.

Tube complet

#	Numéro de pièce	Description	Quantité	Contient un ou plusieurs articles	Remarques
41	0781 120 6000	Graisse pour perche télescopique	1		
42	0781 957 9000	Produit antifriction OH 723	1		

NHP Motoculture
Cultivez votre univers



IDENTIFIEZ LE REPÈRE

Puis retrouvez la référence correspondante dans la nomenclature associée.

Ouvrir la nomenclature - page 49

O - Tube complet

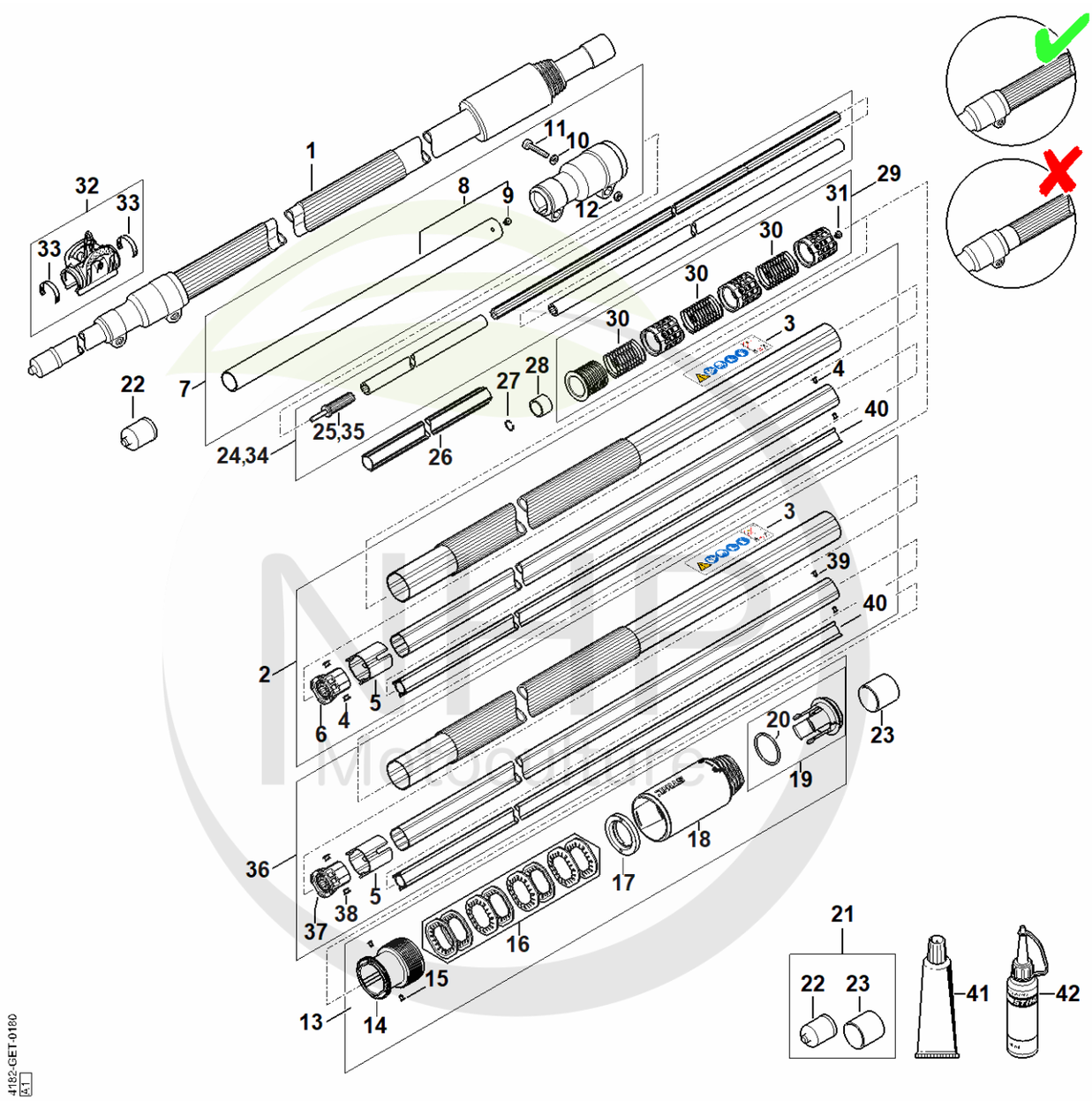

Cultivez votre univers

CLIQUEZ SUR LES REFERENCES

CLIQUEZ SUR LES RÉFÉRENCES SOULIGNÉES

1 produit : accès direct à sa fiche NHP.
Plusieurs produits : recherche sur le site NHP.

22/22 références reliées au catalogue.

O - Tube complet

#	Numéro de pièce	Description	Quantité	Contient un ou plusieurs articles	Remarques
1	4182 710 7155	Tube complet	1	2 - 31, 40	
2	4182 710 7157	Tube complet Au-dessus du numéro de série: 530416493	1	3 - 6, 40	
3	0000 967 7319	Pictogramme d'avertissement HT	1		
4	9440 003 1851	Rivet borgne 3x5-ST/ST Au-dessus du numéro de série: 530416493	4		
5	4182 711 9822	Anneau d'écartement	1		
6	4182 740 3209	Palier Au-dessus du numéro de série: 530416493	1		
7	4182 710 7138	Tube complet 25,4 mm	1	8 - 12	
8	4182 710 7137	Tube complet 25,4 mm	1	9	
9	9438 003 3171	Rivet borgne 4x6,5	1		
10	9294 021 0140	Rondelle 6,4	2		
11	9022 341 1370	Vis cylindrique IS M6x30	2		
11	9022 341 1370	Vis cylindrique IS M6x30	2		
12	9210 319 0900	Ecrou à six pans M6	2		
13	4182 820 1600	Ecrou	1	14 - 20	
14	4182 716 6520	Pièce de serrage	1		
15	9440 003 1851	Rivet borgne 3x5-ST/ST	2		
16	4182 007 1005	Jeu de rondelle élastique	1		
17	4182 716 9400	Anneau d'écartement	1		
18	4182 716 0320	Ecrou	1		
18	4182 716 0320	Ecrou	1		
19	4182 007 0800	Jeu de Joint torique	1	20	
20	9645 948 7895	Joint torique 33x2,5-EPDM70	1		

NHP Motoculture
Cultivez votre univers

CLIQUEZ SUR LES REFERENCES

CLIQUEZ SUR LES RÉFÉRENCES SOULIGNÉES

1 produit : accès direct à sa fiche NHP.
Plusieurs produits : recherche sur le site NHP.

18/20 références reliées au catalogue.

O - Tube complet

#	Numéro de pièce	Description	Quantité	Contient un ou plusieurs articles	Remarques
21	4182 007 1010	Jeu de pièces capuchon	1	22, 23	
22	4133 717 2000	Capuchon	1		
23	4182 717 2000	Capuchon	1		
24	4182 710 3237	Arbre d'entraînement Au-dessus du numéro de série: 530416493	1	25	
25	4182 740 3503	Entraîneur Au-dessus du numéro de série: 530416493	1		
26	4182 711 7327	Fourreau	1		
27	9458 621 1130	Jonc d'arrêt 12	1		
28	4138 711 9002	Anneau	1		
29	4182 007 0601	Jeu de pièces roulements	1	30, 31	
30	4138 711 9100	Ressort	3		
31	9438 003 3171	Rivet borgne 4x6,5	1		
32	0000 790 8600	Agrafe HT	1	33	
33	0000 791 3110	Ressort	1		
34	4182 710 3234	Arbre d'entraînement Jusqu'au numéro de série: 530416492	1	35	
35	4248 740 3501	Entraîneur Jusqu'au numéro de série: 530416492	1		
36	4182 710 7144	Tube complet Jusqu'au numéro de série: 530416492	1	5, 37 - 40	
37	4182 740 3203	Palier Jusqu'au numéro de série: 530416492	1		
38	9440 794 2435	Rivet borgne A4,8x6-Al/St FH Jusqu'au numéro de série: 530416492	2		
39	9440 003 1851	Rivet borgne 3x5-ST/ST	2		
40	4182 711 7330	Fourreau	1		

NHP Motoculture
Cultivez votre univers



CLIQUEZ SUR LES RÉFÉRENCES SOULIGNÉES

1 produit : accès direct à sa fiche NHP.
Plusieurs produits : recherche sur le site NHP.

2/2 références reliées au catalogue.

O - Tube complet

#	Numéro de pièce	Description	Quantité	Contient un ou plusieurs articles	Remarques
41	0781 120 6000	Graisse pour perche télescopique	1		
42	0781 957 9000	Produit antifriction OH 723	1		

NHP Motoculture
Cultivez votre univers



IDENTIFIEZ LE REPÈRE

Puis retrouvez la référence correspondante dans la nomenclature associée.

Ouvrir la nomenclature - page 53

Q - Tube complet

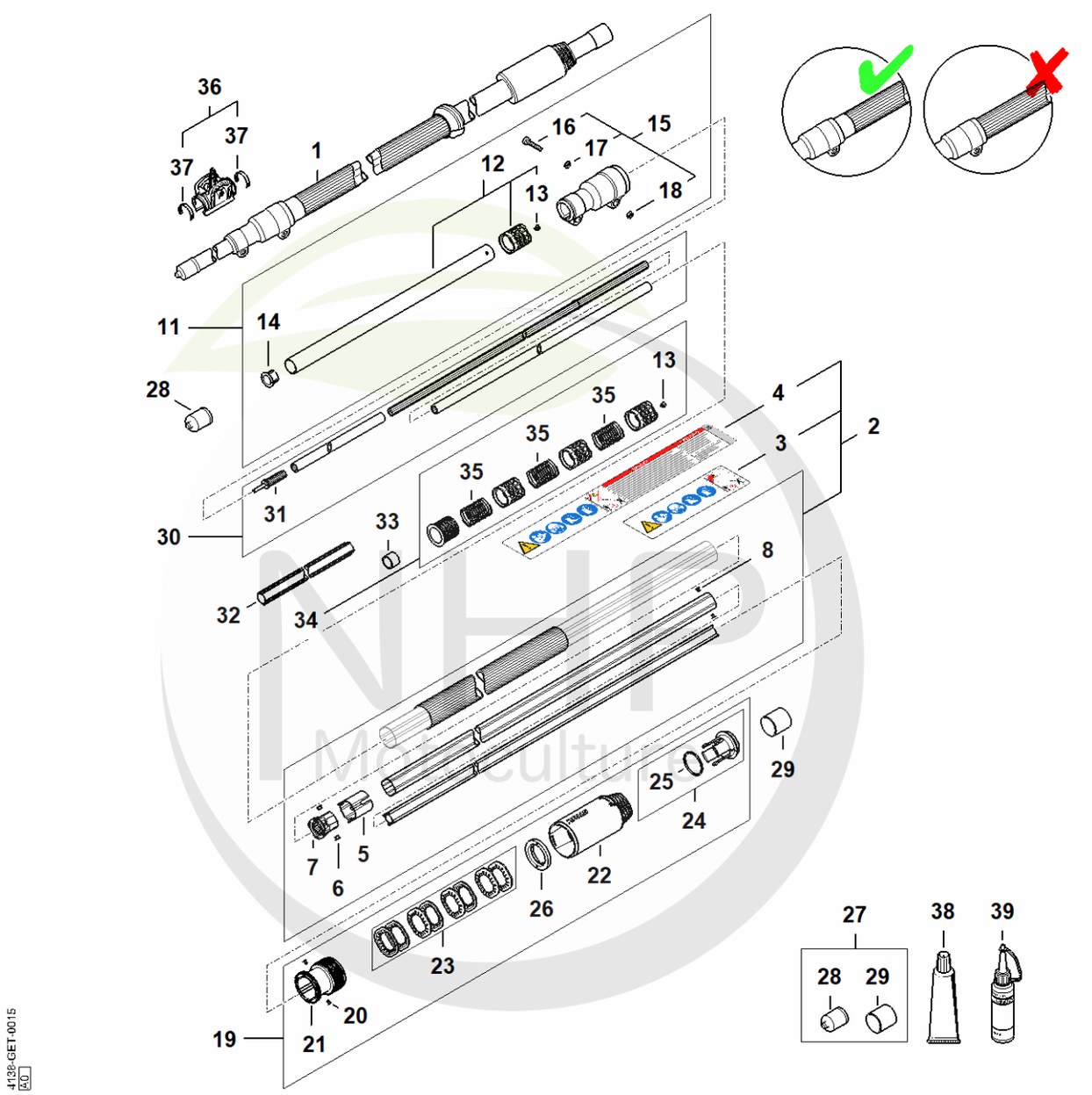

Cultivez votre univers



CLIQUEZ SUR LES RÉFÉRENCES SOULIGNÉES

1 produit : accès direct à sa fiche NHP.
Plusieurs produits : recherche sur le site NHP.

22/26 références reliées au catalogue.

Q - Tube complet

#	Numéro de pièce	Description	Quantité	Contient un ou plusieurs articles	Remarques
1	4182 710 7176	Tube complet	1	2, 3, 5 - 8, 11 - 26, 30 - 35	
2	4182 710 7178	Tube complet 38,0 mm	1	3, 5 - 8	
3	0000 967 7319	Pictogramme d'avertissement HT	1		
5	4182 711 9822	Anneau d'écartement	1		
6	9440 003 1851	Rivet borgne 3x5-ST/ST	2		
7	4182 740 3209	Palier	1		
8	9438 003 3171	Rivet borgne 4x6,5	1		
11	4182 710 7171	Tube complet 38 mm	1	12 - 18	
12	4182 710 7163	Tube complet 25,4 mm	1	13	
13	9438 003 3171	Rivet borgne 4x6,5	1		
14	LA01 711 2110	Bouchon	1		
15	4857 716 6503	Pièce de serrage	1	16 - 18	
16	9294 021 0140	Rondelle 6,4	2		
17	9022 341 1370	Vis cylindrique IS M6x30	2		
18	9210 319 0900	Ecrou à six pans M6	2		
19	4182 820 1600	Ecrou	1	20 - 26	
20	9440 003 1851	Rivet borgne 3x5-ST/ST	2		
21	4182 716 6520	Pièce de serrage	1		
22	4182 716 0320	Ecrou	1		
23	4182 007 1005	Jeu de rondelle élastique	1		
24	4182 007 0800	Jeu de Joint torique	1	25	
25	9645 948 7895	Joint torique 33x2,5-EPDM70	1		
26	4182 716 9400	Anneau d'écartement	1		
27	4182 007 1010	Jeu de pièces capuchon	1	28, 29	
28	4133 717 2000	Capuchon	1		
29	4182 717 2000	Capuchon	1		

NHP Motoculture
Cultivez votre univers



CLIQUEZ SUR LES RÉFÉRENCES SOULIGNÉES

1 produit : accès direct à sa fiche NHP.
Plusieurs produits : recherche sur le site NHP.

8/10 références reliées au catalogue.

Q - Tube complet

#	Numéro de pièce	Description	Quantité	Contient un ou plusieurs articles	Remarques
30	4182 710 3237	Arbre d'entraînement	1	31	
31	4182 740 3503	Entraîneur	1		
32	LA01 711 7311	Fourreau	1		
33	4138 711 9002	Anneau	1		
34	4182 007 0602	Jeu de pièces roulements	1	13, 35	
35	4138 711 9100	Ressort	3		
36	0000 790 8600	Agrafe HT	1	37	
37	0000 791 3110	Ressort	2		
38	0781 120 1117	Graisse de transmission (tube de 80 g)	1		
39	0781 957 9000	Produit antifriction OH 723	1		

NHP Motoculture
Cultivez votre univers