ÉCLATÉ INTERACTIF NHP MOTOCULTURE
Identifiez le repère, puis cliquez sur la référence soulignée.
Les références non soulignées ne sont pas retrouvées dans l'export.

HT 131

Liste des pièces
17.03.2025
France, français

Table des matières

Cylindre, Carter inférieur # 5 08 571 577 2
Distribution par ou commande à soupapes # 5 08 571 577 4
Dispositif de lancement, Réservoir d'essence # 5 08 571 577 6
Silencieux, Filtre à air # 5 08 571 577 9
Dispositif d'allumage # 5 08 571 577 12
Embrayage, Carter de ventilateur # 5 08 571 577 14
Carburateur C1Q-S173, C1Q-S130 # 5 08 571 577 16
Carburateur C1Q-S98 # 5 08 571 577 (44.2008) 19
Poignée # 5 08 571 577 22
Tube complet, Réducteur 24
Engrenage d'angle 29
Réducteur (B) 31
Outils, Accessoires 34
Système de portage à dos RTS 36
Bloc moteur Ø 43 mm 38
Numéro de machine 41
Consommables et matières auxiliaires 43



IDENTIFIEZ LE REPÈRE

Puis retrouvez la référence correspondante dans la nomenclature associée.

Ouvrir la nomenclature - page 3

Cylindre, Carter inférieur # 5 08 571 577

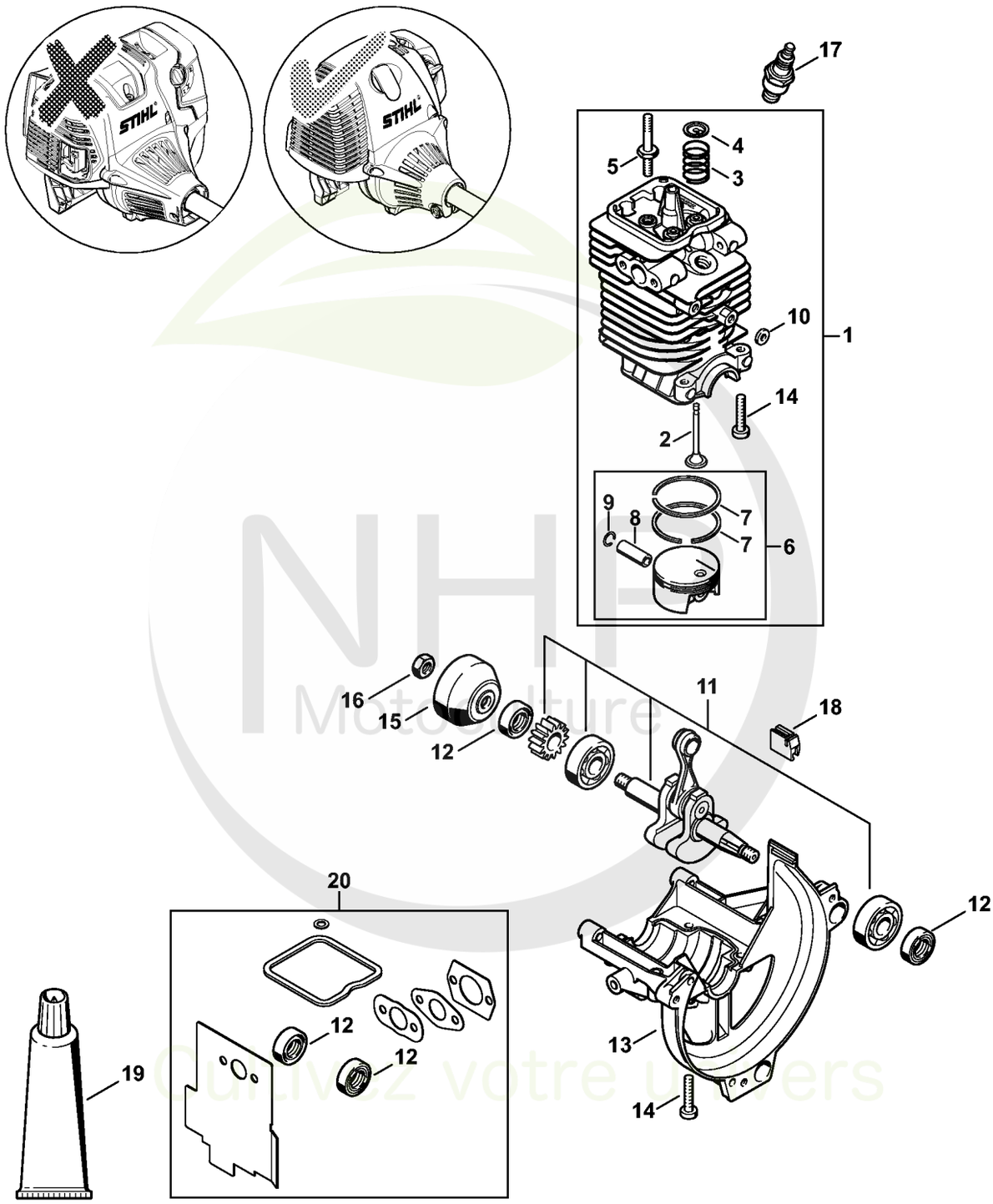

NHP Motoculture
Cultivez votre univers



CLIQUEZ SUR LES RÉFÉRENCES SOULIGNÉES

1 produit : accès direct à sa fiche NHP.
Plusieurs produits : recherche sur le site NHP.

19/20 références reliées au catalogue.

Cylindre, Carter inférieur # 5 08 571 577

#	Numéro de pièce	Description	Quantité	Contient un ou plusieurs articles	Remarques
1	4180 020 1206	Cylindre avec piston Ø 43 mm	1	2 - 10, 14	
2	4180 025 2003	Soupape	2		
3	4180 025 1600	Ressort de soupape	2		
4	4180 025 3000	Agrafe de ressort	2		
5	4180 038 1700	Vis à embase M5	2		
6	4180 030 2003	Piston Ø 43 mm	1	7 - 9	
7	4180 034 3001	Segment de piston Ø 43x1,2 mm	2		
8	4180 034 1501	Axe de piston 9x5x26	1		
9	9463 650 0900	Jonc d'arrêt 9x0,8	2		
10	4180 404 9300	Rondelle	2		
11	4180 030 0411	Vilebrequin	1		
12	9639 003 1231	Bague d'étanchéité 12x22x7	2		
13	4180 021 2500	Carter inférieur	1		
14	9075 478 4159	Vis cylindrique IS-D5x24	4		
15	4223 195 0600	Roue de lanceur	1		
16	9210 261 1140	Écrou à six pans M8x1	1		
17	0000 400 7011	Bougie NGK CMR6H	1		
18	4180 182 0700	Douille	1		
19	0783 830 2000	Pâte d'étanchéité Dirko HT rouge	1		
20	4180 007 1015	Jeu de joints	1	12	

NHP Motoculture
Cultivez votre univers



IDENTIFIEZ LE REPÈRE

Puis retrouvez la référence correspondante dans la nomenclature associée.

Ouvrir la nomenclature - page 5

Distribution par ou commande à soupapes # 5 08 571 577

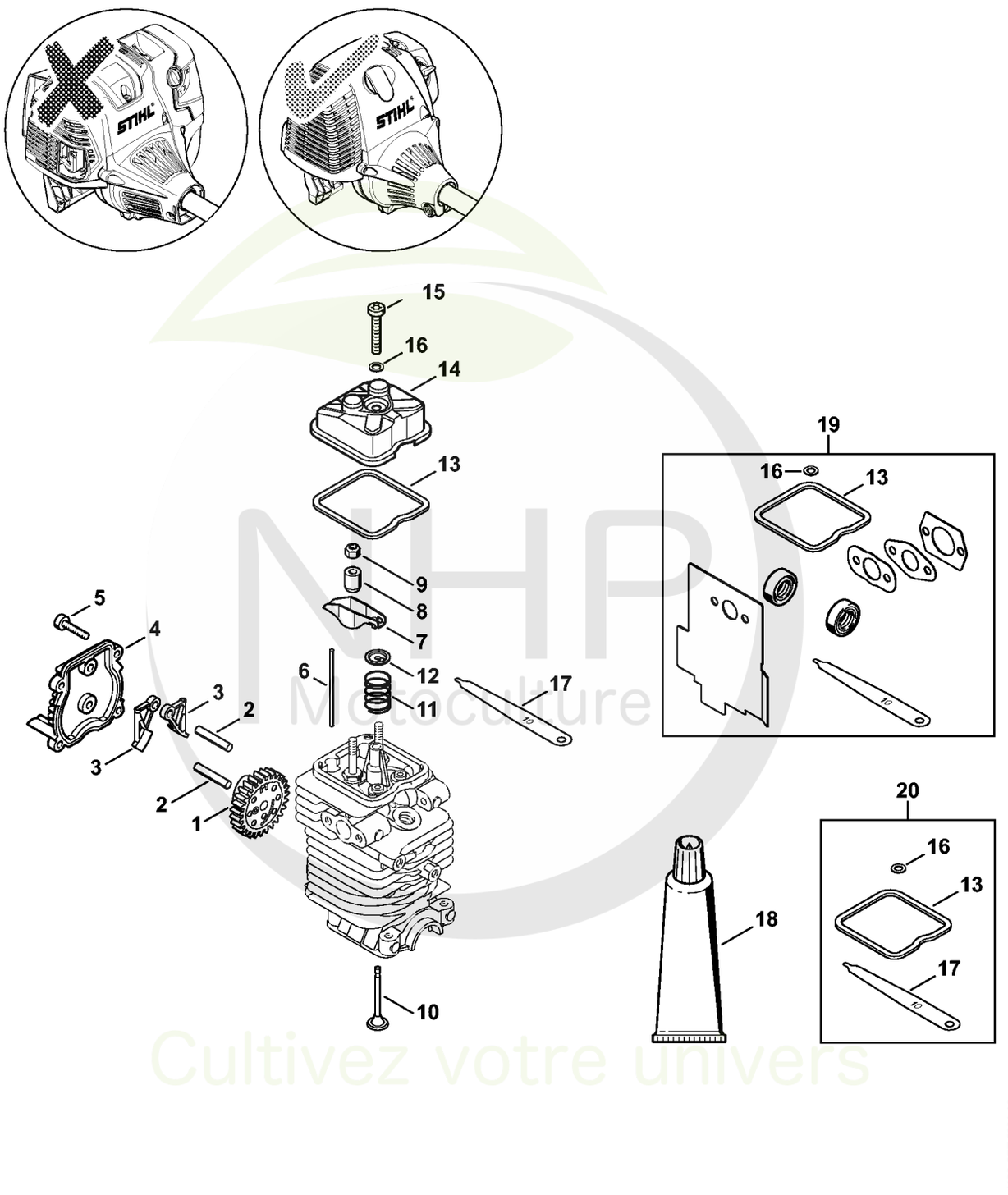

NHP Motoculture
Cultivez votre univers



CLIQUEZ SUR LES RÉFÉRENCES SOULIGNÉES

1 produit : accès direct à sa fiche NHP.
Plusieurs produits : recherche sur le site NHP.

20/20 références reliées au catalogue.

Distribution par ou commande à soupapes # 5 08 571 577

#	Numéro de pièce	Description	Quantité	Contient un ou plusieurs articles	Remarques
1	4180 030 1800	Roue à came	1		
2	4180 038 0803	Boulon 5x26,5	2		
3	4180 038 1900	Culbuteur	2		
4	4180 038 1300	Couvercle	1		
5	9075 478 3018	Vis cylindrique IS-D4x18	4		
6	4180 038 2600	Poussoir de culbuteur	2		
7	4282 038 1000	Culbuteur	2		
8	4180 038 2000	Douille	2		
9	4180 038 2700	Écrou de sécurité M5	2		
10	4180 025 2003	Soupape	2		
11	4180 025 1600	Ressort de soupape	2		
12	4180 025 3000	Agrafe de ressort	2		
13	4180 029 0500	Joint	1		
14	4180 025 1100	Couvercle de soupape	1		
15	9022 346 1070	Vis cylindrique IS-M5x30	1		
16	9636 815 0270	Anneau de joint 5x9x1	1		
17	4180 893 6400	Calibre de réglage	1		
18	0783 830 2000	Pâte d'étanchéité Dirko HT rouge	1		
19	4180 007 1015	Jeu de joints	1	13, 16	
20	4180 007 1005	Jeu de pièces de réglage jeu soupapes	1	13, 16, 17	

NHP Motoculture
Cultivez votre univers



IDENTIFIEZ LE REPÈRE

Puis retrouvez la référence correspondante dans la nomenclature associée.

Ouvrir la nomenclature - page 7

Dispositif de lancement, Réservoir d'essence # 5 08 571 577

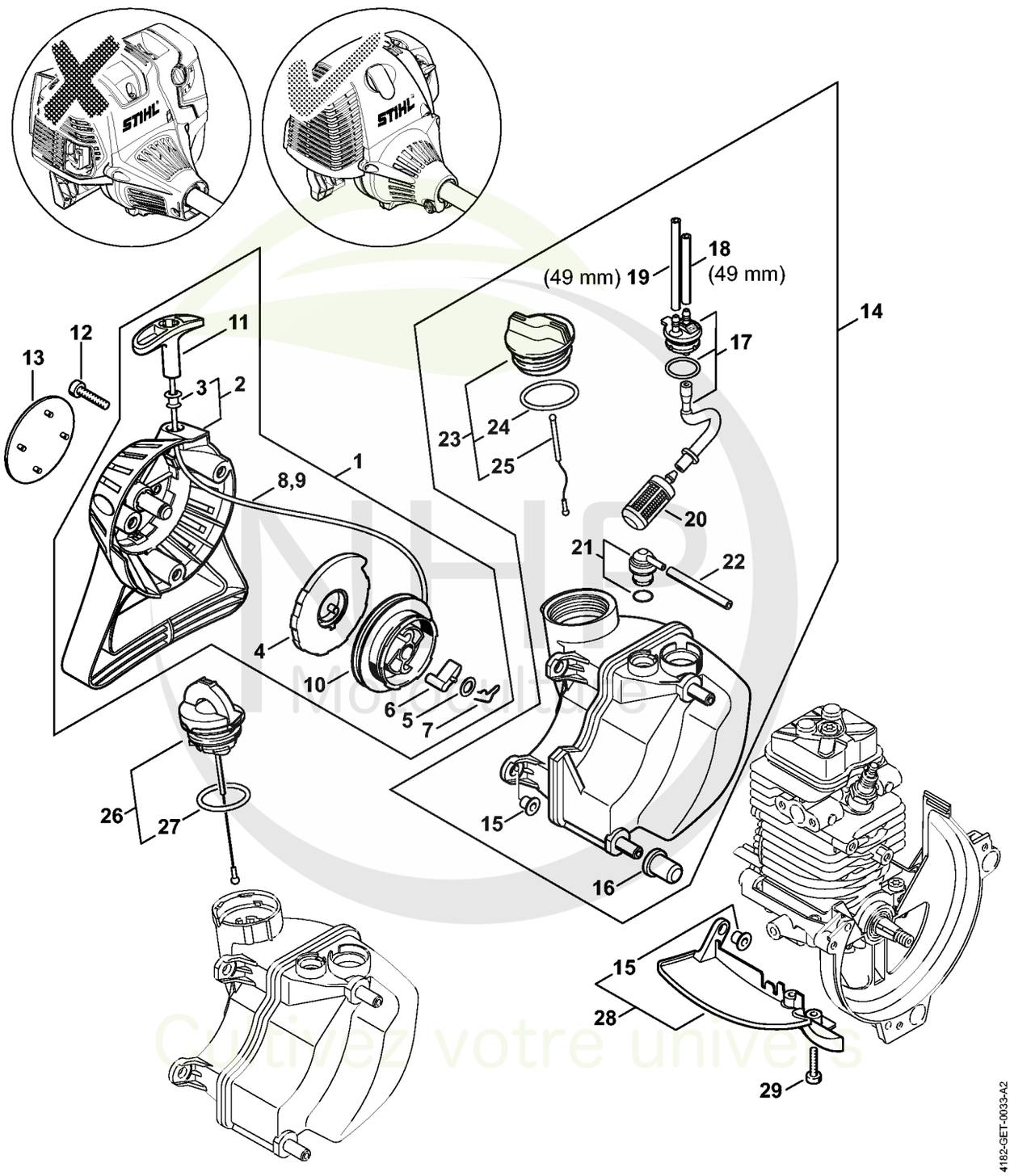

Cultivez votre univers

CLIQUEZ SUR LES REFERENCES

CLIQUEZ SUR LES RÉFÉRENCES SOULIGNÉES

1 produit : accès direct à sa fiche NHP.
Plusieurs produits : recherche sur le site NHP.

25/25 références reliées au catalogue.

Dispositif de lancement, Réservoir d'essence # 5 08 571 577

#	Numéro de pièce	Description	Quantité	Contient un ou plusieurs articles	Remarques
1	4182 190 4000	Dispositif de lancement	1	2 - 11	
2	4182 190 0400	Couvercle de lanceur	1	3	
3	9416 868 6650	Rivet 6,5x0,5x8,8	1		
4	4180 190 0600	Ressort de rappel	1		
5	0000 958 0923	Rondelle	1		
6	4116 195 7200	Cliquet	1		
7	1118 195 3500	Ressort	1		
8	0000 195 8203	Câble de lancement Ø 3x850 mm	1		
9	0000 930 2208	Câble de lancement Ø 3 mm x 30,5 m	1		
9	0000 930 2211	Câble de lancement Ø 3 mm x 60,8 m	1		
10	4128 195 0400	Poulie à câble	1		
11	4140 195 3400	Poignée	1		
12	9075 478 4159	Vis cylindrique IS-D5x24	3		
13	4182 967 1503	Plaque matricule HT 131	1		
14	4180 350 0418	Réservoir d'essence	1	15 - 25	
15	9991 003 5087	Douille 7,5x6,8	3		
16	4180 352 8100	Pièce intercalaire	2		
17	4180 350 1402	Pièce de raccordement	1		
18	0000 937 5004	Tuyau 3,1x5,7 mm x 1 m, R5	1		
19	0000 930 2803	Tuyau 3,1x5,7 mm x 1 m, R3	1		
19	0712 923 8004	Tuyau 3,1x5,7 mm x 10 m, R3	1		
20	0000 350 3502	Crépine d'aspiration	1		
21	0000 350 5807	Aération de réservoir	1		
22	4119 141 8600	Tuyau	1		
23	0000 350 0527	Bouchon de réservoir Au-dessus du numéro de série: 287138458	1	24, 25	

NHP Motoculture
Cultivez votre univers



CLIQUEZ SUR LES RÉFÉRENCES SOULIGNÉES

1 produit : accès direct à sa fiche NHP.
Plusieurs produits : recherche sur le site NHP.

6/6 références reliées au catalogue.

Dispositif de lancement, Réservoir d'essence # 5 08 571 577

#	Numéro de pièce	Description	Quantité	Contient un ou plusieurs articles	Remarques
24	9645 951 3890	Joint torique 35x3-FPM 80 Au-dessus du numéro de série: 287138458	1		
25	0000 350 0900	Corde	1		
26	0000 350 0533	Bouchon de réservoir Jusqu'au numéro de série: 285490129	1	27	
27	9645 948 7734	Joint torique 25x3,5 Jusqu'au numéro de série: 285490129	1		
28	4182 350 6500	Recouvrement	1	15	
29	9075 478 3018	Vis cylindrique IS-D4x18	2		

NHP Motoculture
Cultivez votre univers



IDENTIFIEZ LE REPÈRE

Puis retrouvez la référence correspondante dans la nomenclature associée.

Ouvrir la nomenclature - page 10

Silencieux, Filtre à air # 5 08 571 577

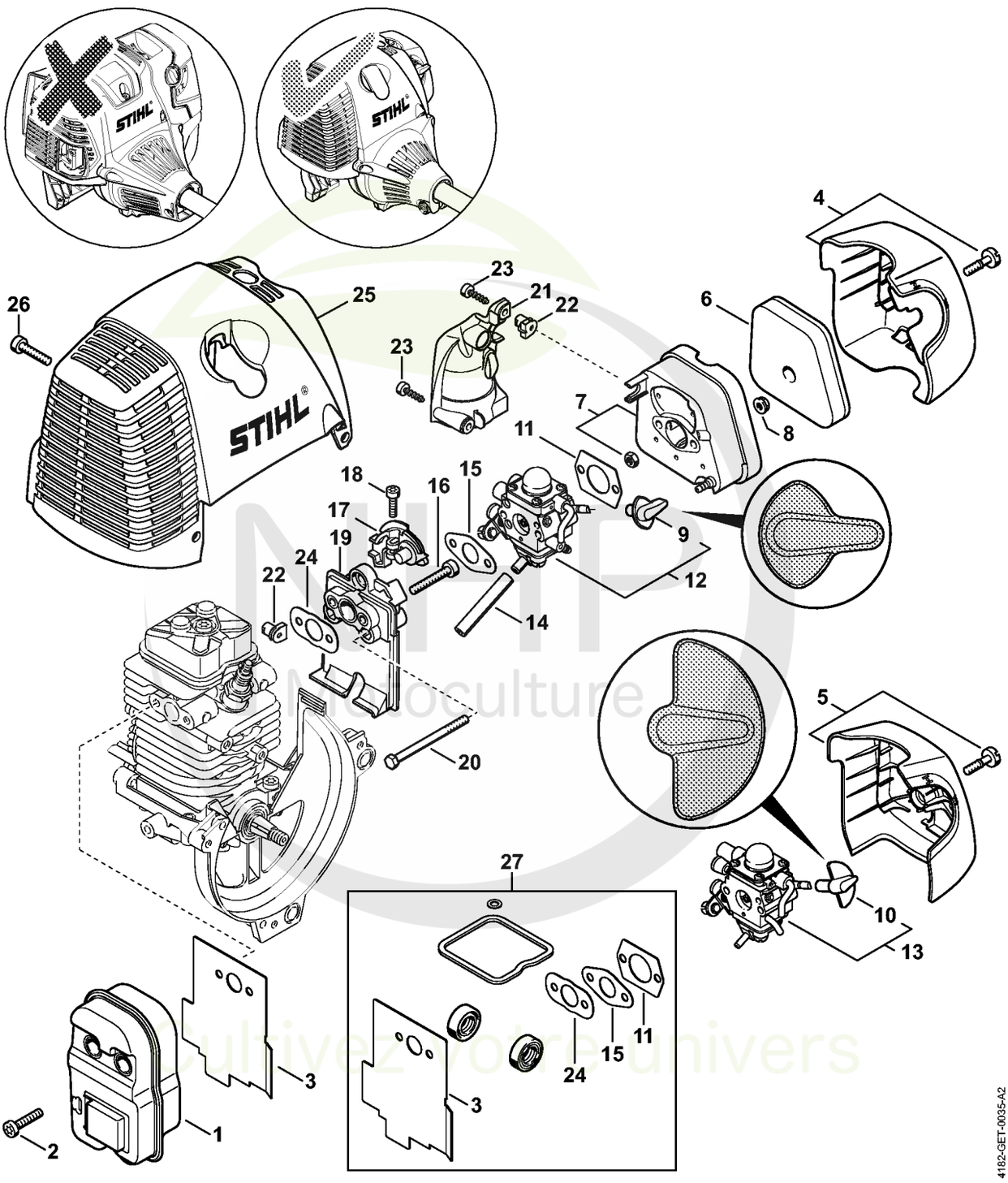

NHP Naturoculture
Cultivez votre univers



CLIQUEZ SUR LES RÉFÉRENCES SOULIGNÉES

1 produit : accès direct à sa fiche NHP.
Plusieurs produits : recherche sur le site NHP.

25/26 références reliées au catalogue.

Silencieux, Filtre à air # 5 08 571 577

#	Numéro de pièce	Description	Quantité	Contient un ou plusieurs articles	Remarques
1	4180 140 0603	Silencieux	1		
2	9075 478 4159	Vis cylindrique IS-D5x24	1		
3	4180 149 0600	Joint de silencieux	1		
4	4180 140 1007	Couvercle de filtre	1		
5	4180 140 1001	Couvercle de filtre	3		
6	4180 120 1800	Filtre	1		
7	4180 140 2804	Boîtier de filtre	1		
8	9216 261 0700	Ecrou à six pans M5	1		
9	4180 182 9502	Bouton de réglage	1		
10	4180 182 9501	Bouton de réglage	1		
11	4114 149 1205	Joint	2		
12	4180 120 0610	Carburateur C1Q-S173A	1	9	
13	4180 120 0601	Carburateur C1Q-S98D	1	10	
14	4180 141 8601	Tuyau d'impulsions	1		
15	4180 129 0905	Joint	1		
16	9075 478 4167	Vis cylindrique IS-D5x32	1		
17	4180 182 7601	Pièce de serrage	1		
18	9022 313 0680	Vis cylindrique IS M4x16	1		
19	4180 121 1604	Bride intermédiaire	1		
20	9007 319 1135	Vis à six pans M5x65	1		
21	4180 123 0600	Recouvrement	2		
22	9286 929 0030	Ecrou à rapporter 40x2,5x5	1		
23	9074 478 3025	Vis cylindrique IS P4x16	1		
24	4180 129 0904	Joint	1		
25	4180 080 1600	Capot	2		
26	9075 478 4159	Vis cylindrique IS-D5x24	1		

NHP Motoculture
Cultivez votre univers



CLIQUEZ SUR LES RÉFÉRENCES SOULIGNÉES

1 produit : accès direct à sa fiche NHP.
Plusieurs produits : recherche sur le site NHP.

1/1 références reliées au catalogue.

Silencieux, Filtre à air # 5 08 571 577

#	Numéro de pièce	Description	Quantité	Contient un ou plusieurs articles	Remarques
27	4180 007 1015	Jeu de joints	2	3, 11, 15, 24	

NHP
Motoculture
Cultivez votre univers



IDENTIFIEZ LE REPÈRE

Puis retrouvez la référence correspondante dans la nomenclature associée.

Ouvrir la nomenclature - page 13

Dispositif d'allumage # 5 08 571 577

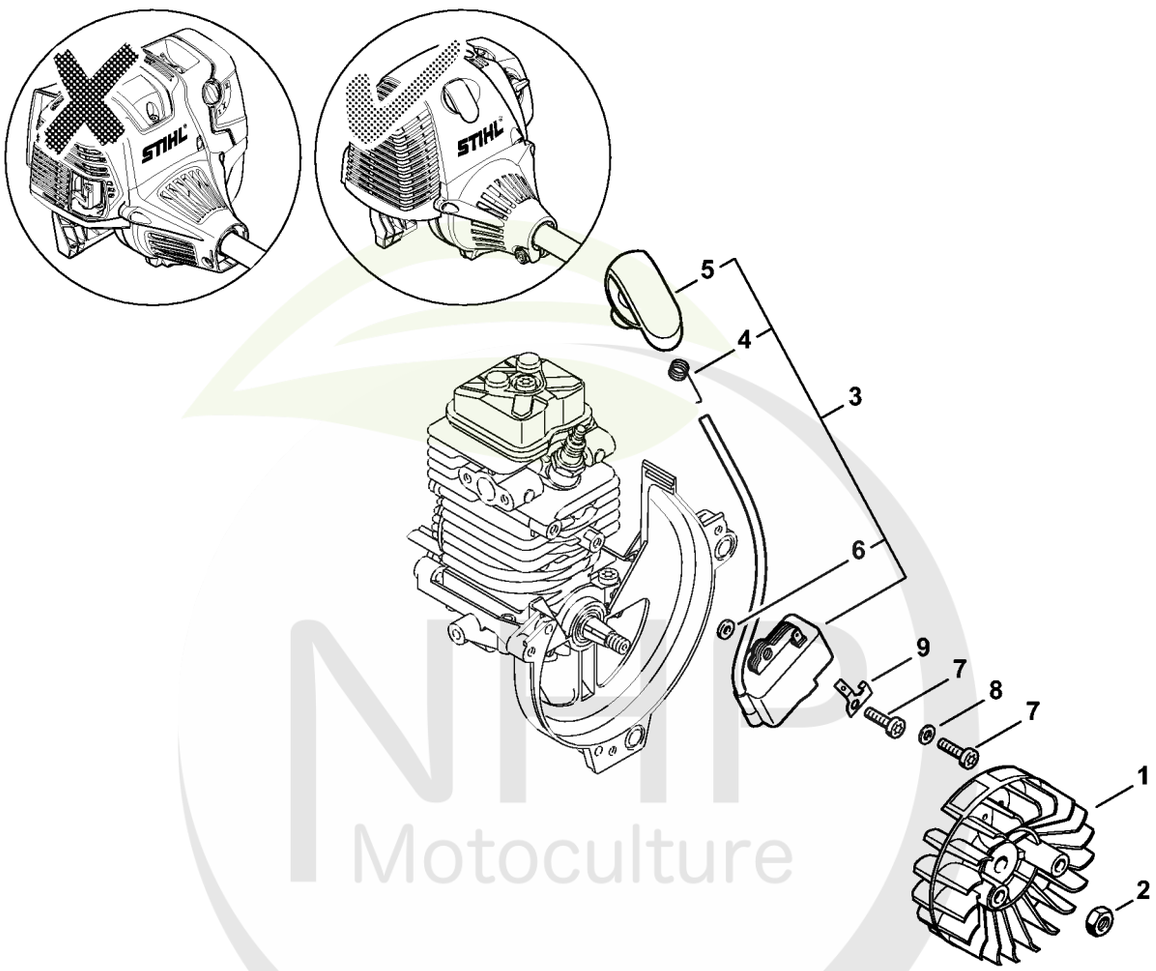

NMP Motoculture
Cultivez votre univers



CLIQUEZ SUR LES RÉFÉRENCES SOULIGNÉES

1 produit : accès direct à sa fiche NHP.
Plusieurs produits : recherche sur le site NHP.

9/9 références reliées au catalogue.

Dispositif d'allumage # 5 08 571 577

#	Numéro de pièce	Description	Quantité	Contient un ou plusieurs articles	Remarques
1	4180 400 1200	Rotor	1		
2	9210 261 1140	Écrou à six pans M8x1	1		
3	4180 400 1308	Module d'allumage	1	4 - 6	
4	0000 998 0604	Ressort coudé	1		
5	4180 405 1000	Contact de câble d'allumage	1		
6	4180 404 9300	Rondelle	2		
7	9075 478 3018	Vis cylindrique IS-D4x18	2		
8	9291 021 0100	Rondelle 4,3	1		
9	4180 431 2100	Languette enfichable	1		

NHP Motoculture
Cultivez votre univers



IDENTIFIEZ LE REPÈRE

Puis retrouvez la référence correspondante dans la nomenclature associée.

Ouvrir la nomenclature - page 15

Embrayage, Carter de ventilateur # 5 08 571 577

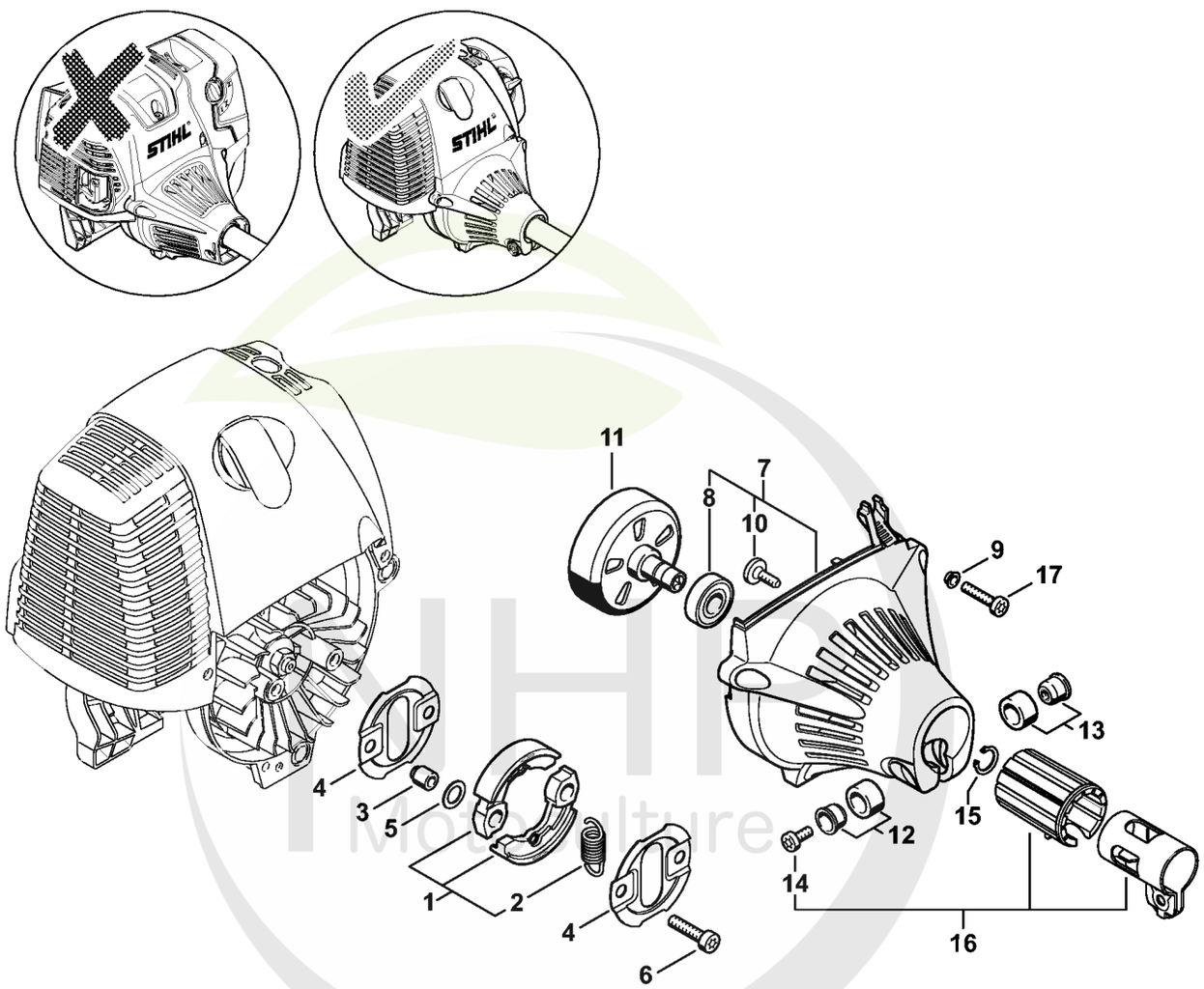

4182-GET-0037-A2

Cultivez votre univers



CLIQUEZ SUR LES RÉFÉRENCES SOULIGNÉES

1 produit : accès direct à sa fiche NHP.
Plusieurs produits : recherche sur le site NHP.

17/17 références reliées au catalogue.

Embrayage, Carter de ventilateur # 5 08 571 577

#	Numéro de pièce	Description	Quantité	Contient un ou plusieurs articles	Remarques
1	4180 160 2000	Embrayage	1	2	
2	0000 997 5902	Ressort de tension	1		
3	0000 961 0601	Anneau	2		
4	4180 162 1000	Rondelle de recouvrement	2		
5	0000 958 1000	Rondelle 16x10x0,5	2		
6	9022 341 1350	Vis cylindrique IS-M6x25	2		
7	4180 080 1809	Carter de ventilateur	1	8, 10	
8	9503 003 6462	Roulement rainuré à billes 6201-2Z	1		
9	9416 868 6510	Rivet tubulaire 6,5x0,5x3,0	3		
10	0000 951 1105	Vis IS-P5x14-T27	1		
11	4180 160 2900	Cloche d'embrayage	1		
12	4180 790 7205	Douille	1		
13	4180 790 7200	Douille	1		
14	9022 341 0980	Vis cylindrique IS M5x16	1		
15	9455 621 1130	Circlip 12x1	1		
16	4180 790 4700	Collier de serrage	1	14	
17	9075 478 4159	Vis cylindrique IS-D5x24	3		

NHP Motoculture
Cultivez votre univers



IDENTIFIEZ LE REPÈRE

Puis retrouvez la référence correspondante dans la nomenclature associée.

Ouvrir la nomenclature - page 17

Carburateur C1Q-S173, C1Q-S130 # 5 08 571 577

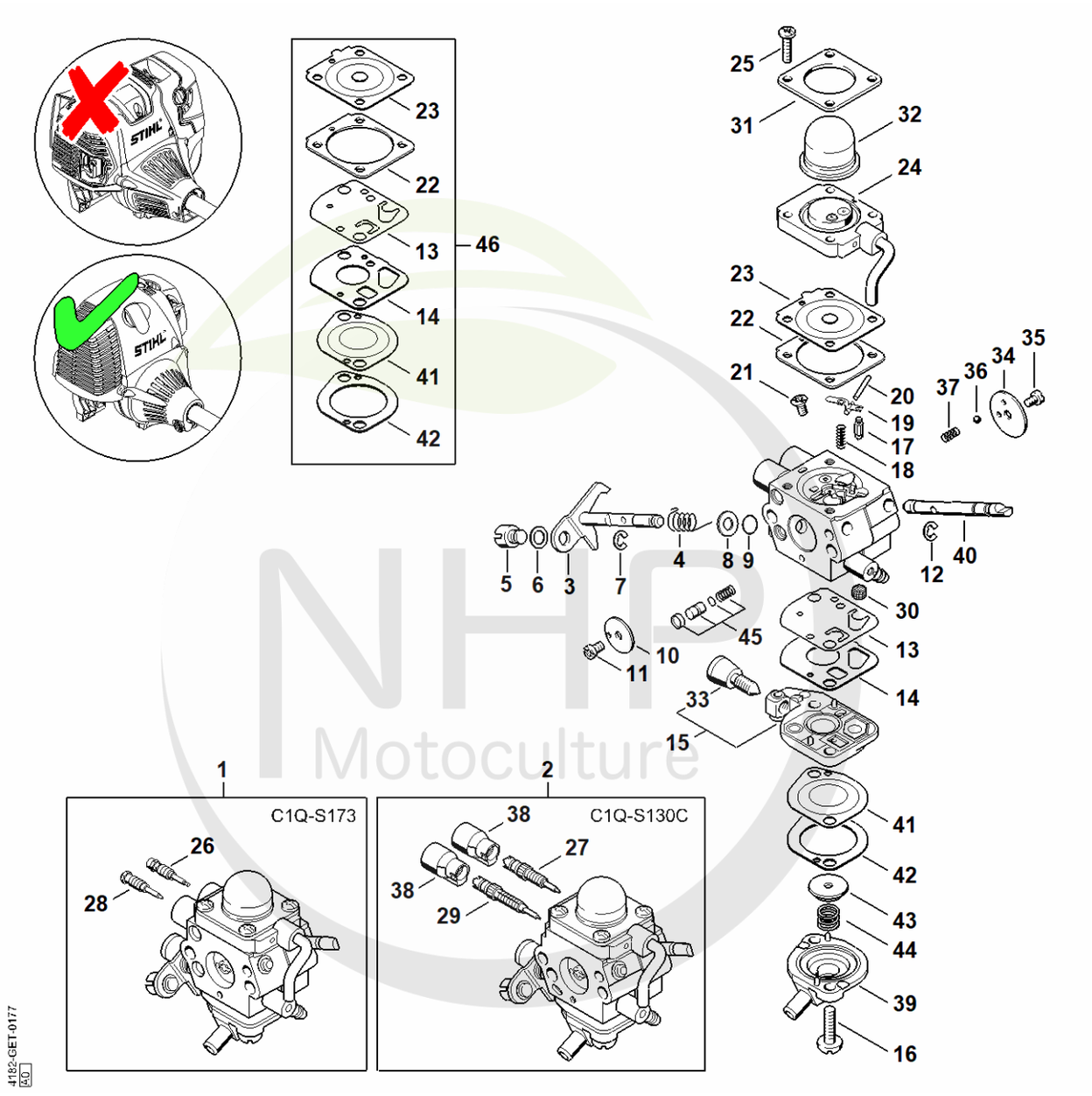

NHP Motoculture
Cultivez votre univers



CLIQUEZ SUR LES RÉFÉRENCES SOULIGNÉES

1 produit : accès direct à sa fiche NHP.
Plusieurs produits : recherche sur le site NHP.

26/26 références reliées au catalogue.

Carburateur C1Q-S173, C1Q-S130 # 5 08 571 577

#	Numéro de pièce	Description	Quantité	Contient un ou plusieurs articles	Remarques
1	4180 120 0610	Carburateur C1Q-S173A	1	3 - 26, 28, 30 - 37, 39 - 45	
2	4180 120 0607	Carburateur C1Q-S130C	1	3 - 25, 27, 29 - 45	
3	4180 120 7106	Axe de papillon avec levier	1		
4	4180 122 3004	Ressort	1		
5	4180 121 8900	Boulon	1		
6	4137 121 8600	Rondelle	1		
7	1120 122 9000	Circlip	1		
8	4180 121 8601	Rondelle	1		
9	4180 122 3601	Anneau de joint	1		
10	4180 121 3301	Papillon	1		
11	1125 122 7403	Vis à tête ronde	1		
12	1125 122 9001	Circlip	1		
13	4180 121 4800	Membrane de pompe	1		
14	4180 129 0901	Joint de pompe	1		
15	4180 120 2601	Couvercle de pompe	1	33	
16	4180 122 7101	Vis	2		
17	Z000 018 Z000	Pointeau d'admission	1		
18	1123 122 3001	Ressort	1		
19	1125 121 5000	Levier de réglage d'admission	1		
20	1120 121 9200	Axe	1		
21	1120 122 6600	Vis à embase	1		
22	4229 129 0901	Joint de réglage	1		
23	4314 121 4700	Membrane de réglage	1		
24	4180 120 2206	Bride	1		
25	4226 122 7100	Vis	4		
26	4180 122 6703	Vis H de richesse à haut régime	1		

NHP Motoculture
Cultivez votre univers



CLIQUEZ SUR LES RÉFÉRENCES SOULIGNÉES

1 produit : accès direct à sa fiche NHP.
Plusieurs produits : recherche sur le site NHP.

20/20 références reliées au catalogue.

Carburateur C1Q-S173, C1Q-S130 # 5 08 571 577

#	Numéro de pièce	Description	Quantité	Contient un ou plusieurs articles	Remarques
27	4180 122 6700	Vis H de richesse à haut régime	1		
28	Z000 031 Z089	Vis L de richesse au ralenti	1		
29	4180 122 6801	Vis L de richesse au ralenti	1		
30	1120 121 7800	Tamis	1		
31	4140 121 0800	Couvercle	1		
32	4226 121 2700	Capuchon	1		
33	4180 122 6200	Vis de réglage de régime de ralenti	1		
34	4128 121 2900	Volet de démarrage	1		
35	1125 122 7403	Vis à tête ronde	1		
36	4119 122 4200	Bille	1		
37	4119 122 3002	Ressort	1		
38	4229 121 2701	Capuchon	2		
39	4180 121 0801	Couvercle	1		
40	4180 121 3004	Axe de volet de démarrage	1		
41	4180 121 4801	Membrane de pompe	1		
42	4180 129 0903	Joint de pompe	1		
43	4180 121 8600	Rondelle	1		
44	4180 122 3001	Ressort	1		
45	4180 120 9703	Jeu de Piston de pompe	1		
46	4180 007 1061	Jeu de pièces de carburateur	1	13, 14, 22, 23, 41, 42	

NHP Motoculture
Cultivez votre univers



IDENTIFIEZ LE REPÈRE

Puis retrouvez la référence correspondante dans la nomenclature associée.

Ouvrir la nomenclature - page 20

Carburateur C1Q-S98 # 5 08 571 577 (44.2008)

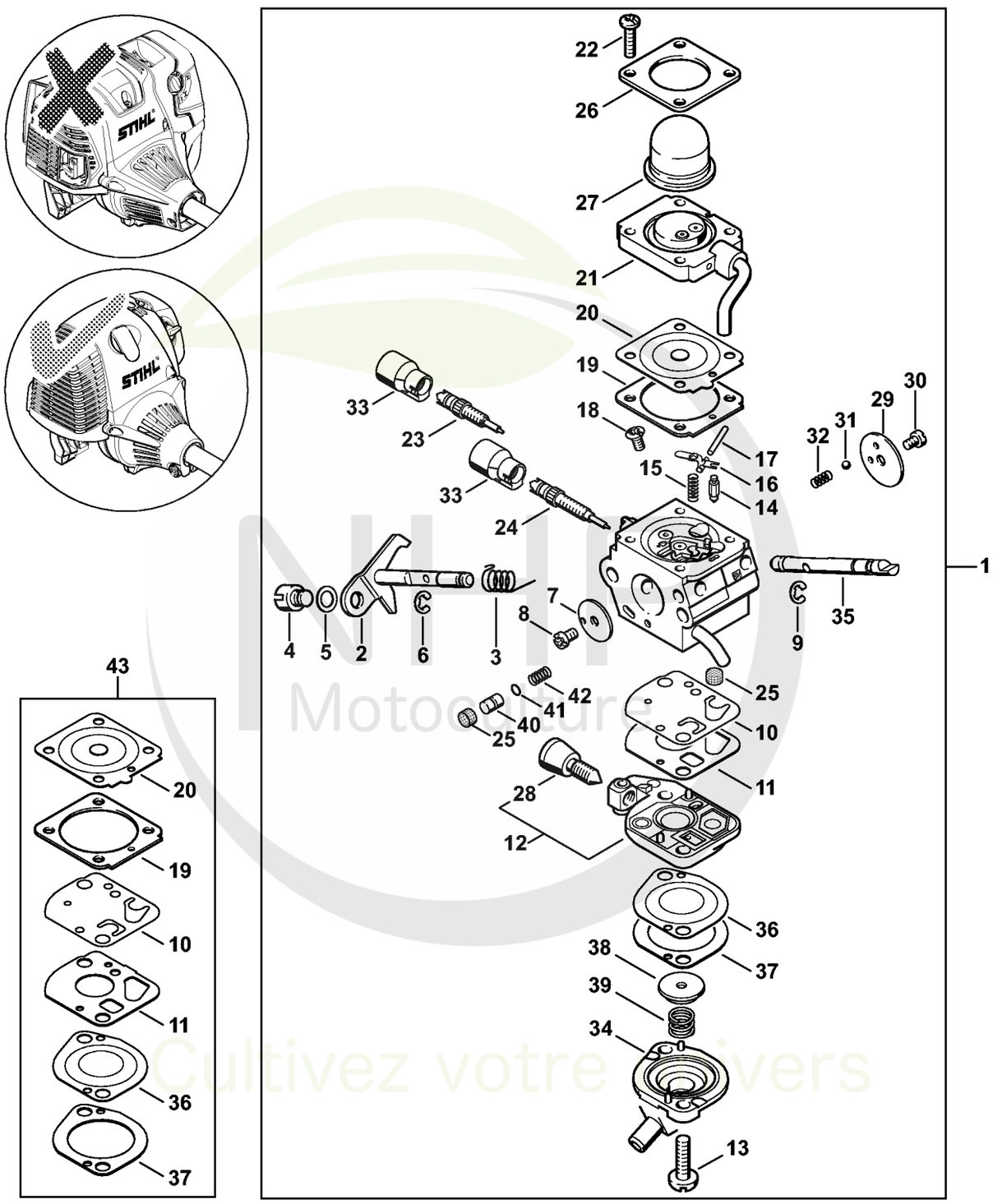

Motoculture
Cultivez votre univers

CLIQUEZ SUR LES REFERENCES

CLIQUEZ SUR LES RÉFÉRENCES SOULIGNÉES

1 produit : accès direct à sa fiche NHP.
Plusieurs produits : recherche sur le site NHP.

26/26 références reliées au catalogue.

Carburateur C1Q-S98 # 5 08 571 577 (44.2008)

#	Numéro de pièce	Description	Quantité	Contient un ou plusieurs articles	Remarques
1	4180 120 0601	Carburateur C1Q-S98D	1	2 - 42	
2	4180 120 7101	Axe de papillon avec levier	1		
3	4180 122 3000	Ressort	1		
4	4128 121 8901	Boulon	1		
5	4137 121 8600	Rondelle	1		
6	1120 122 9000	Circlip	1		
7	4180 121 3301	Papillon	1		
8	1125 122 7403	Vis à tête ronde	1		
9	1125 122 9001	Circlip	1		
10	4180 121 4800	Membrane de pompe	1		
11	4180 129 0901	Joint de pompe	1		
12	4180 120 2600	Couvercle de pompe	1	28	
13	4180 122 7101	Vis	2		
14	Z000 018 Z000	Pointeau d'admission	1		
15	1123 122 3001	Ressort	1		
16	1125 121 5000	Levier de réglage d'admission	1		
17	1120 121 9200	Axe	1		
18	1120 122 6600	Vis à embase	1		
19	4229 129 0901	Joint de réglage	1		
20	4314 121 4700	Membrane de réglage	1		
21	4180 120 2206	Bride	1		
22	4226 122 7100	Vis	4		
23	4180 122 6700	Vis H de richesse à haut régime	1		
24	4180 122 6801	Vis L de richesse au ralenti	1		
25	1120 121 7800	Tamis	2		
26	4140 121 0800	Couvercle	1		

NHP Motoculture
Cultivez votre univers



CLIQUEZ SUR LES RÉFÉRENCES SOULIGNÉES

1 produit : accès direct à sa fiche NHP.
Plusieurs produits : recherche sur le site NHP.

17/17 références reliées au catalogue.

Carburateur C1Q-S98 # 5 08 571 577 (44.2008)

#	Numéro de pièce	Description	Quantité	Contient un ou plusieurs articles	Remarques
27	4226 121 2700	Capuchon	1		
28	4180 122 6200	Vis de réglage de régime de ralenti	1		
29	4128 121 2900	Volet de démarrage	1		
30	1125 122 7403	Vis à tête ronde	1		
31	4119 122 4200	Bille	1		
32	4119 122 3002	Ressort	1		
33	4229 121 2701	Capuchon	2		
34	4180 121 0801	Couvercle	1		
35	4180 121 3001	Axe de volet de démarrage	1		
36	4180 121 4801	Membrane de pompe	1		
37	4180 129 0903	Joint de pompe	1		
38	4180 121 8600	Rondelle	1		
39	4180 122 3001	Ressort	1		
40	4180 121 5802	Piston de pompe	1		
41	Z000 956 Z003	Joint torique FKM	1		
42	4180 122 3003	Ressort	1		
43	4180 007 1061	Jeu de pièces de carburateur	1	10, 11, 19, 20, 36, 37	

NHP Motoculture
Cultivez votre univers



IDENTIFIEZ LE REPÈRE

Puis retrouvez la référence correspondante dans la nomenclature associée.

Ouvrir la nomenclature - page 23

Poignée # 5 08 571 577

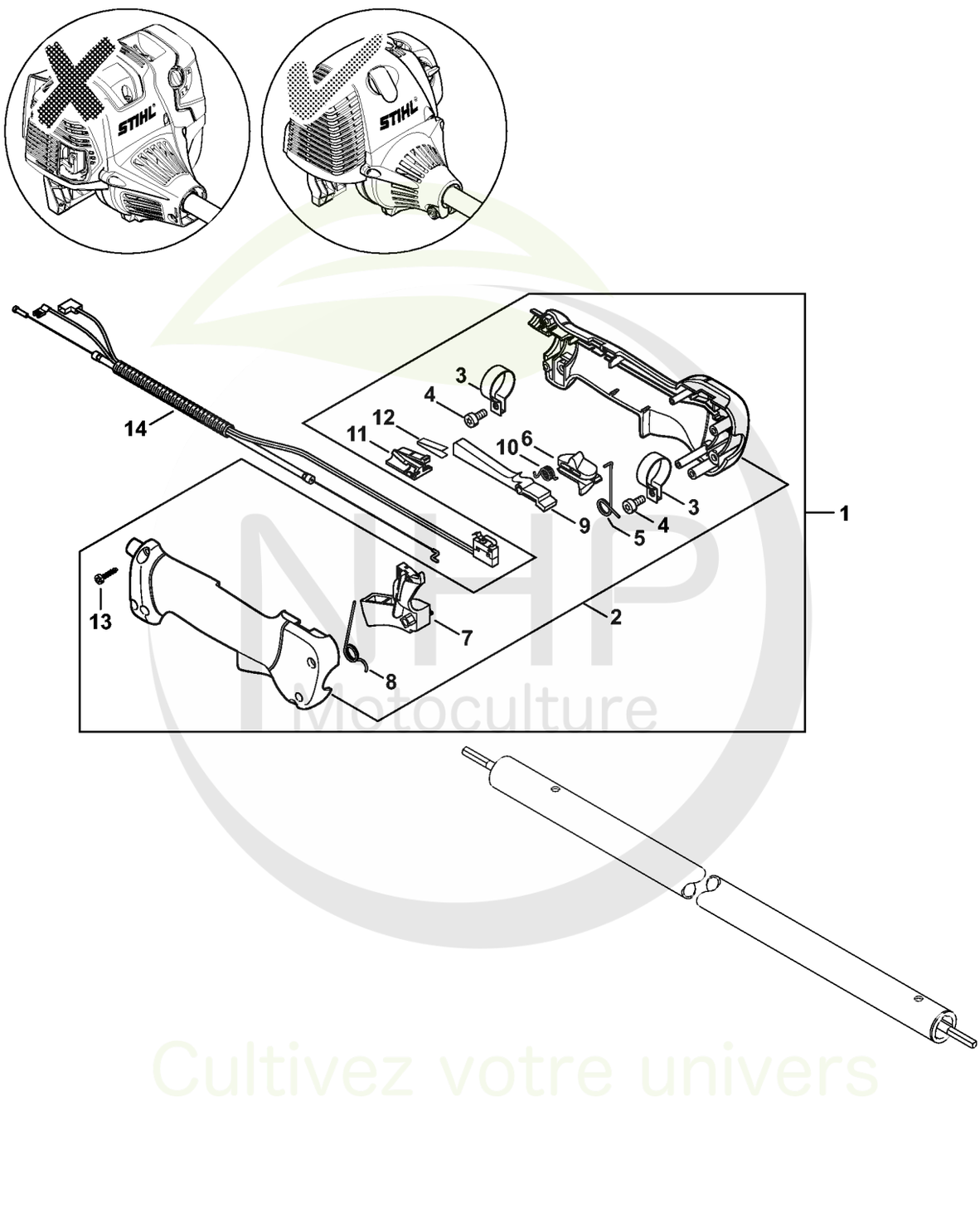

NHP Motoculture
Cultivez votre univers



CLIQUEZ SUR LES RÉFÉRENCES SOULIGNÉES

1 produit : accès direct à sa fiche NHP.
Plusieurs produits : recherche sur le site NHP.

14/14 références reliées au catalogue.

Poignée # 5 08 571 577

#	Numéro de pièce	Description	Quantité	Contient un ou plusieurs articles	Remarques
1	4137 790 1307	Poignée de commande	1	2 - 13	
2	4137 790 0300	Poignée	1		
3	4137 791 9400	Collier de serrage	2		
4	9022 341 0960	Vis cylindrique IS-M5x12	2		
5	4137 182 4505	Ressort coudé	1		
6	4137 182 1701	Curseur combiné	1		
7	4137 182 1001	Manette des gaz	1		
8	4137 182 4504	Ressort coudé	1		
9	4137 182 0802	Levier d'arrêt	1		
10	4128 182 4501	Ressort coudé	1		
11	4128 793 3000	Curseur	1		
12	4128 791 3100	Ressort	1		
13	9074 478 3025	Vis cylindrique IS P4x16	4		
14	4180 180 1150	Câble de commande des gaz	1		

NHP Motoculture
Cultivez votre univers



IDENTIFIEZ LE REPÈRE

Puis retrouvez la référence correspondante dans la nomenclature associée.

Ouvrir la nomenclature - page 25

Tube complet, Réducteur

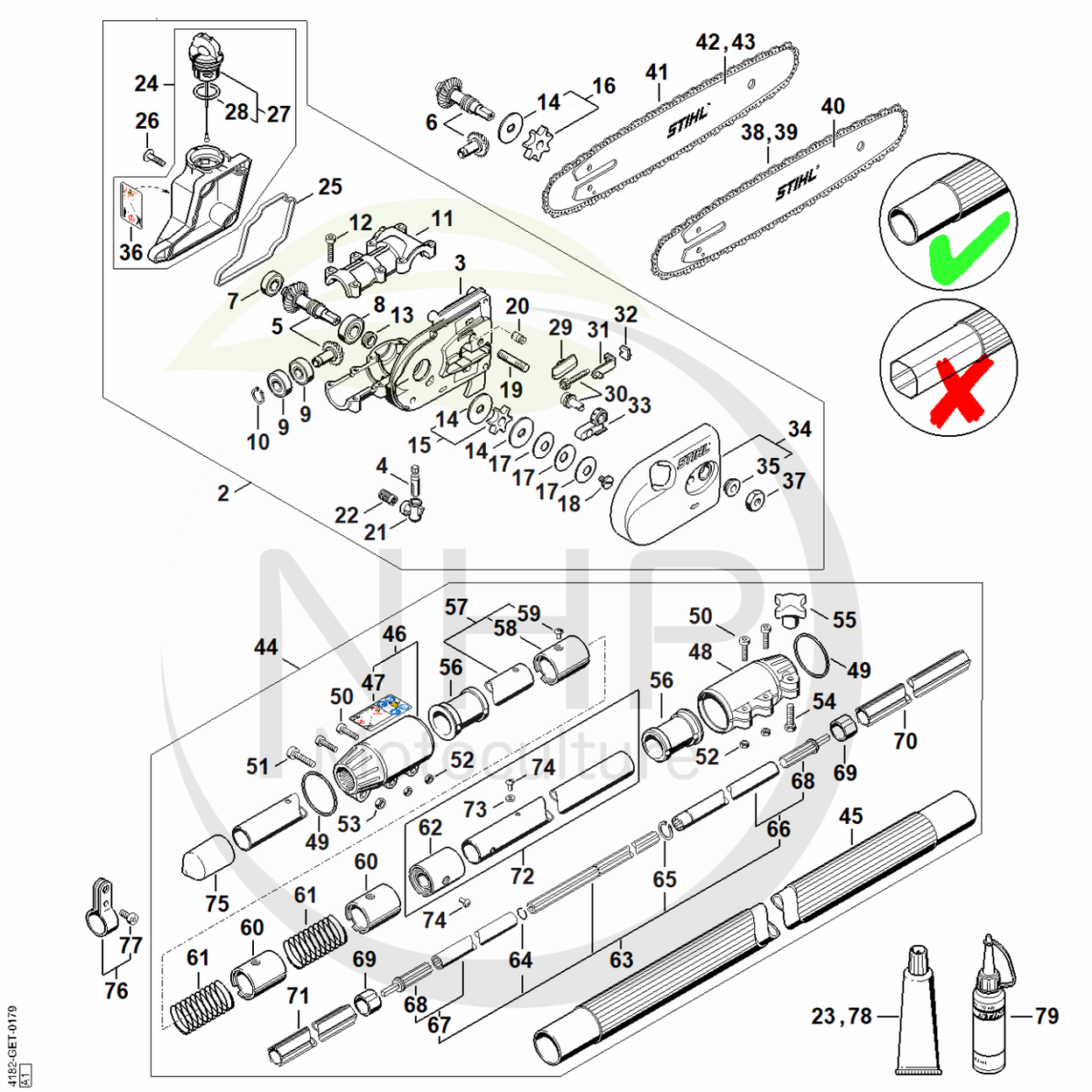

Cultivez votre univers



CLIQUEZ SUR LES RÉFÉRENCES SOULIGNÉES

1 produit : accès direct à sa fiche NHP.
Plusieurs produits : recherche sur le site NHP.

25/26 références reliées au catalogue.

Tube complet, Réducteur

#	Numéro de pièce	Description	Quantité	Contient un ou plusieurs articles	Remarques
2	4182 640 0138	Réducteur	1	3 - 5, 7 - 15, 17 - 22, 24 - 37	
3	4182 641 0300	Carter de réducteur	1		
4	4138 640 3200	Pompe à huile	1		
5	4138 640 7302	Jeu de pignons 1,27	1		
6	4182 640 7300	Jeu de pignons 1:1	1		
7	9503 003 9860	Roulement à billes rainuré 609-2RS	1		
8	9503 003 5190	Roulement rainuré à billes 6001-2RS	1		
9	9503 003 5030	Roulement rainuré à billes 6000-2RS	2		
10	9455 621 0850	Circlip 10x1	1		
11	4138 641 0400	Couvercle du réducteur	1		
12	9022 371 1050	Vis cylindrique IS-M5x25	8		
13	4138 642 8201	Anneau	1		
14	4182 162 8900	Rondelle	2		
15	0000 640 2003	Pignon 3/8"P 7 dents	1	14	
16	0000 640 2002	Pignon 3/8"P 6 dents	1	14	
17	9485 648 1694	Rondelle Belleville 28x10,2x1,25	3		
18	1208 162 4200	Vis à embase	1		
19	0000 953 1402	Goujon fileté M8	1		
20	1128 640 9100	Soupape	1		
21	4138 353 2700	Pièce de raccordement	1		
22	1117 647 6801	Tamis	1		
23	0783 830 2000	Pâte d'étanchéité Dirko HT rouge	1		
24	4182 350 0304	Réservoir d'huile	1	27, 28, 36	
25	4138 351 1000	Joint	1		
26	0000 951 1100	Vis	4		
27	0000 350 0529	Bouchon de réservoir	1	28	

NHP Motoculture
Cultivez votre univers



CLIQUEZ SUR LES RÉFÉRENCES SOULIGNÉES

1 produit : accès direct à sa fiche NHP.
Plusieurs produits : recherche sur le site NHP.

22/23 références reliées au catalogue.

Tube complet, Réducteur

#	Numéro de pièce	Description	Quantité	Contient un ou plusieurs articles	Remarques
28	9645 948 2470	Joint torique 23x3	1		
29	1123 648 6600	Bande de glissement	2		
30	1129 007 1000	Jeu de pignon droit / vis de tension	1		
31	1123 640 1900	Coulisse de tension	1		
32	1123 664 1400	Pièce de pression	1		
33	1123 664 2200	Recouvrement	1		
34	4138 640 1703	Couvercle de pignon	1	35	
35	0000 961 1409	Anneau	1		
36	0000 967 7337	Pictogramme d'avertissement HT	1		
37	0000 955 0801	Écrou à six pans M8	1		
38	3610 000 0044	Picco Micro Mini 3 | 61 PMM3 44 | 3/8" P | 1,1mm/.043" | 44	1		
39	3610 002 0044	Picco Micro Mini 3 | 61 PMM3 44 | 3/8" P | 1,1mm/.043" | 44	1		
40	3005 000 3905	Light 01 | 30cm/12" | 3/8" P | 1,1mm/.043"	1		
41	3612 000 0044	Picco Duro 3 | 63 PD3 44 | 3/8" P | 1,3mm/.050" | 44	1		
42	3005 000 7405	Light P04 | 30cm/12" | 3/8" P | 1,3mm/.050"	1		
43	3005 000 4805	Light 04 | 30cm/12" | 3/8" P | 1,3mm/.050"	1		
44	4182 710 7140	Tube complet	1	45 - 75	
45	4138 710 7105	Tube complet Ø 38 mm x 1,62 m	1		
46	4138 740 3702	Pièce de serrage	1	47	
47	4182 967 7200	Pictogramme d'avertissement	1		
48	4138 716 6500	Pièce de serrage	1		
49	9645 948 7995	Joint torique 40x4	2		
50	9022 371 1020	Vis cylindrique IS M5x20	4		

NHP Motoculture
Cultivez votre univers



CLIQUEZ SUR LES RÉFÉRENCES SOULIGNÉES

1 produit : accès direct à sa fiche NHP.
Plusieurs produits : recherche sur le site NHP.

25/26 références reliées au catalogue.

Tube complet, Réducteur

#	Numéro de pièce	Description	Quantité	Contient un ou plusieurs articles	Remarques
51	9022 341 1300	Vis cylindrique IS M6x20	1		
52	9210 260 0700	Ecrou à six pans M5	4		
53	9210 319 0900	Ecrou à six pans M6	1		
54	9008 319 1350	Vis à six pans M6x25	1		
55	4138 716 1200	Écrou à ailettes	1		
56	4182 791 7201	Douille	2		
57	4182 710 7111	Tube complet Ø 25,4 mm	1	58, 59	
58	4138 740 3200	Palier	1		
59	9438 003 3171	Rivet borgne 4x6,5	1		
60	4138 740 3200	Palier	2		
61	4138 711 9100	Ressort	2		
62	4182 740 3200	Palier	1		
63	4182 710 3203	Arbre d'entraînement	1	64 - 68	
64	9458 621 1130	Jonc d'arrêt 12	1		
65	9455 621 1520	Circlips 15x1	1		
66	4182 710 3204	Arbre d'entraînement	1	68	
67	4182 710 3201	Arbre d'entraînement	1	68	
68	4182 740 3501	Entraîneur	1		
69	4138 711 9002	Anneau	2		
70	4138 711 7300	Fourreau 1241 mm	1		
71	4182 711 7301	Fourreau 400 mm	1		
72	4182 710 7106	Tube complet Ø 25,4 mm	1	62, 73, 74	
73	9291 021 0100	Rondelle 4,3	3		
74	9438 003 3171	Rivet borgne 4x6,5	2		
75	4133 717 2000	Capuchon	2		
76	4140 007 1006	Jeu de collier de serrage	1	77	

NHP Motoculture
Cultivez votre univers



CLIQUEZ SUR LES RÉFÉRENCES SOULIGNÉES

1 produit : accès direct à sa fiche NHP.
Plusieurs produits : recherche sur le site NHP.

3/3 références reliées au catalogue.

Tube complet, Réducteur

#	Numéro de pièce	Description	Quantité	Contient un ou plusieurs articles	Remarques
77	9022 341 1270	Vis IS M6x14	1		
78	0781 120 6000	Graisse pour perche télescopique	1		
79	0781 957 9000	Produit antifriction OH 723	1		

NHP
Motoculture
Cultivez votre univers



IDENTIFIEZ LE REPÈRE

Puis retrouvez la référence correspondante dans la nomenclature associée.

Ouvrir la nomenclature - page 30

Engrenage d'angle

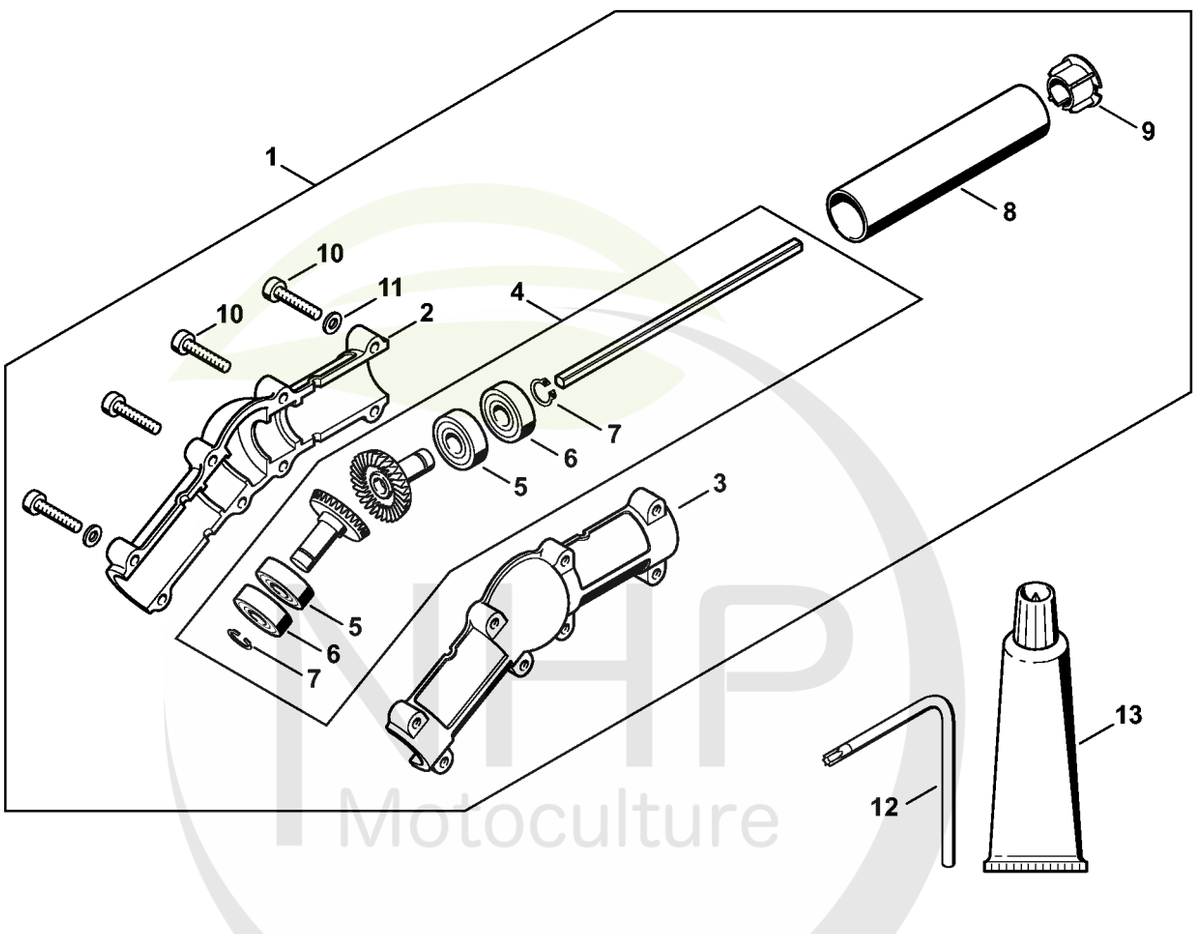

NHP Motoculture
Cultivez votre univers



CLIQUEZ SUR LES RÉFÉRENCES SOULIGNÉES

1 produit : accès direct à sa fiche NHP.
Plusieurs produits : recherche sur le site NHP.

14/14 références reliées au catalogue.

Engrenage d'angle

#	Numéro de pièce	Description	Quantité	Contient un ou plusieurs articles	Remarques
1	4138 640 0201	Engrenage d'angle	1	2 - 11	
2	4138 641 0302	Carter de réducteur	1		
3	4138 641 0303	Carter de réducteur	1		
4	4138 640 7304	Jeu de pignons	1	5 - 7	
5	9503 003 5040	Roulement rainuré à billes 6000-RS	2		
6	9503 003 0120	Roulement rainuré à billes 6000-2Z	2		
7	9455 621 0850	Circlip 10x1	2		
8	4138 711 0201	Tube	1		
9	4137 711 2101	Bouchon	1		
10	9022 371 1050	Vis cylindrique IS-M5x25	8		
11	9291 021 0120	Rondelle 5,3	4		
12	0812 370 1000	Tournevis T27x120x70	1		
13	0783 830 2000	Pâte d'étanchéité Dirko HT rouge	1		
13	0781 120 1118	Graisse de réducteur 225 g	1		

NHP Motoculture
Cultivez votre univers



IDENTIFIEZ LE REPÈRE

Puis retrouvez la référence correspondante dans la nomenclature associée.

Ouvrir la nomenclature - page 32

Réducteur (B)

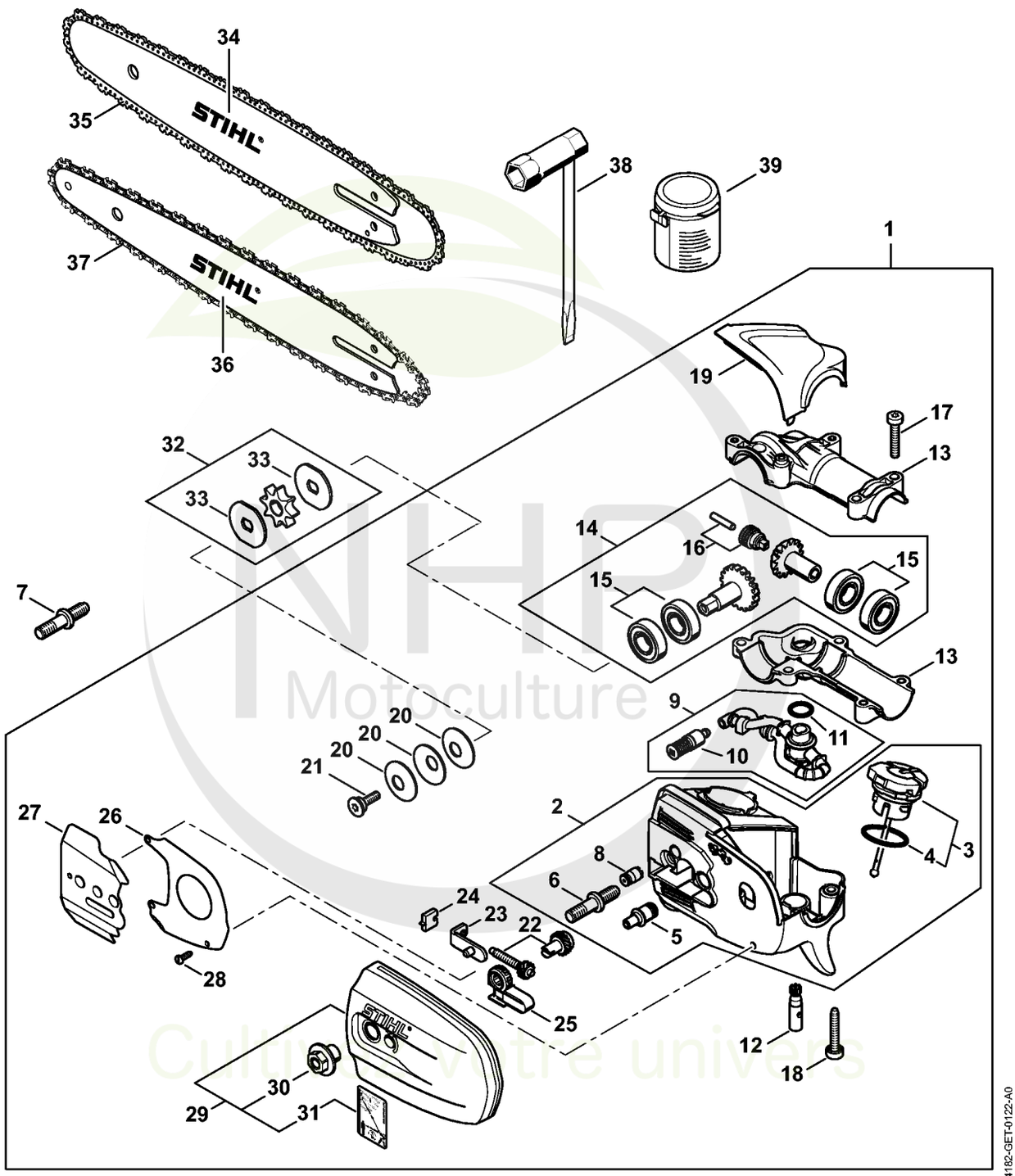

NHP Motoculture
Cultivez votre univers



CLIQUEZ SUR LES RÉFÉRENCES SOULIGNÉES

1 produit : accès direct à sa fiche NHP.
Plusieurs produits : recherche sur le site NHP.

26/26 références reliées au catalogue.

Réducteur (B)

#	Numéro de pièce	Description	Quantité	Contient un ou plusieurs articles	Remarques
1	4182 640 0150	Réducteur	1	2 - 6, 8 - 31	
2	4182 640 1400	Boîtier	1	3 - 6, 8	
3	0000 350 0539	Bouchon de réservoir	1	4	
4	9645 948 2470	Joint torique 23x3	1		
5	4182 641 3200	Conduit d'huile	1		
6	0000 664 2412	Vis à embase D8	1		
7	0000 664 2415	Vis à embase D9/M8	1		
8	1128 640 9100	Soupape	1		
9	4182 640 3400	Pièces de tuyau d'huile	1	10, 11	
10	1123 640 3800	Crépine d'aspiration	1		
11	9645 945 7552	Joint torique 12x2-NBR70	1		
12	4182 640 3200	Pompe à huile 0,55	1		
13	4182 640 0552	Carter du réducteur	1		
14	4182 640 7314	Jeu de pignons	1	15, 16	
15	4182 007 1004	Jeu de pièces roulement	2		
16	4182 640 7100	Vis sans fin	1		
17	9022 371 1073	Vis cylindrique IS-M5x32	2		
18	9075 478 4168	Vis cylindrique IS D5x32	3		
19	4182 641 1001	Carter	1		
20	9485 648 1694	Rondelle Belleville 28x10,2x1,25	3		
21	4182 642 7500	Vis à embase M5	1		
22	1123 007 1004	Jeu de pignon droit / vis de tension	1		
23	1129 640 1900	Coulisse de tension	1		
24	1123 664 1400	Pièce de pression	1		
25	4182 664 2200	Recouvrement	1		
26	4182 664 1001	Tôle latérale intérieure	1		

NHP Motoculture
Cultivez votre univers



CLIQUEZ SUR LES RÉFÉRENCES SOULIGNÉES

1 produit : accès direct à sa fiche NHP.
Plusieurs produits : recherche sur le site NHP.

10/13 références reliées au catalogue.

Réducteur (B)

#	Numéro de pièce	Description	Quantité	Contient un ou plusieurs articles	Remarques
27	4182 664 1000	Tôle latérale intérieure	1		
28	9104 003 8600	Vis Parker P3x10	4		
29	4182 640 1701	Couvercle de pignon	1	30, 31	
30	0000 995 0800	Écrou à embase M8	1		
31	0000 967 7337	Pictogramme d'avertissement HT	1		
32	0000 640 2001	Pignon 1/4"P 8 dents	1	33	
33	4182 162 8900	Rondelle	2		
34	3005 008 3405	Light 01 | 30cm/12" | 1/4" P | 1,1mm/.043"	1		
35	3670 002 0064	Picco Micro 3 | 71 PM3 64 | 1/4" P | 1,1mm/.043" | 64	1		
36	3005 008 3403	Light 01 | 25cm/10" | 1/4" P | 1,1mm/.043"	1		
37	3670 002 0056	Picco Micro 3 | 71 PM3 56 | 1/4" P | 1,1mm/.043" | 56	1		
38	0000 890 3402	Clé multiple	1		
39	0781 120 1004	Graisse de réducteur 40 g	1		

NHP Motoculture
Cultivez votre univers



IDENTIFIEZ LE REPÈRE

Puis retrouvez la référence correspondante dans la nomenclature associée.

Ouvrir la nomenclature - page 35

Outils, Accessoires

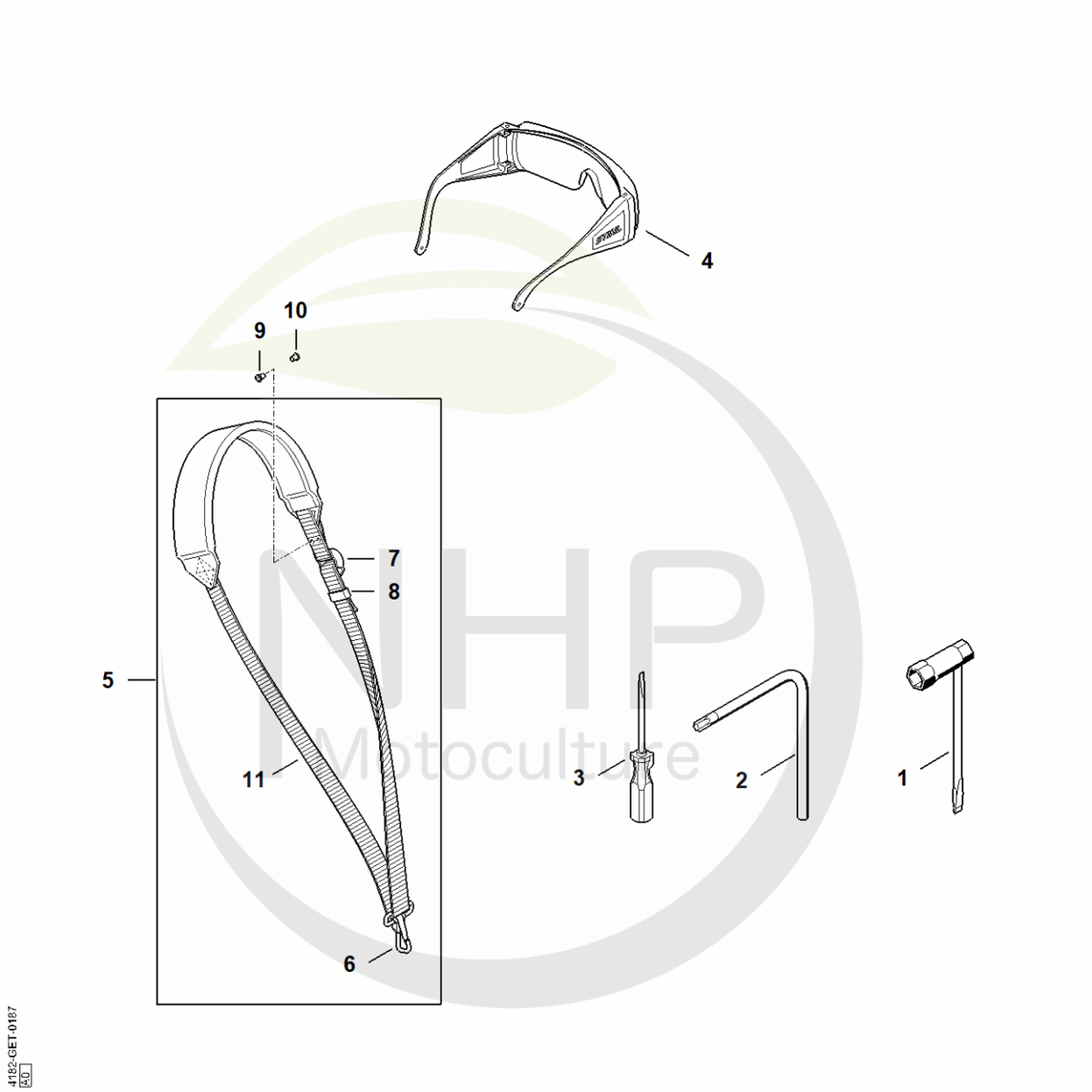

NHP Motoculture
Cultivez votre univers



CLIQUEZ SUR LES RÉFÉRENCES SOULIGNÉES

1 produit : accès direct à sa fiche NHP.
Plusieurs produits : recherche sur le site NHP.

10/11 références reliées au catalogue.

Outils, Accessoires

#	Numéro de pièce	Description	Quantité	Contient un ou plusieurs articles	Remarques
1	0000 890 3400	Clé multiple	1		
2	0812 370 1000	Tournevis T27x120x70	1		
3	0000 890 2300	Tournevis	1		
4	0000 884 0307	Lunettes de protection	1		
5	4119 710 9012	Harnais	1	6 - 8, 11	
6	4119 710 6900	Mousqueten	1		
7	4203 792 7200	Boucle de réglage	1		
8	4119 718 6320	Boucle de réglage	1		
9	9408 021 4530	Rivet, partie à riveter 4x8x6	4		
10	9409 021 4420	Rivet, partie tête 4x8	4		
11	0000 930 2241	Sangle 25 mm x 10 m	1		

NHP Motoculture
Cultivez votre univers



IDENTIFIEZ LE REPÈRE

Puis retrouvez la référence correspondante dans la nomenclature associée.

Ouvrir la nomenclature - page 37

Système de portage à dos RTS

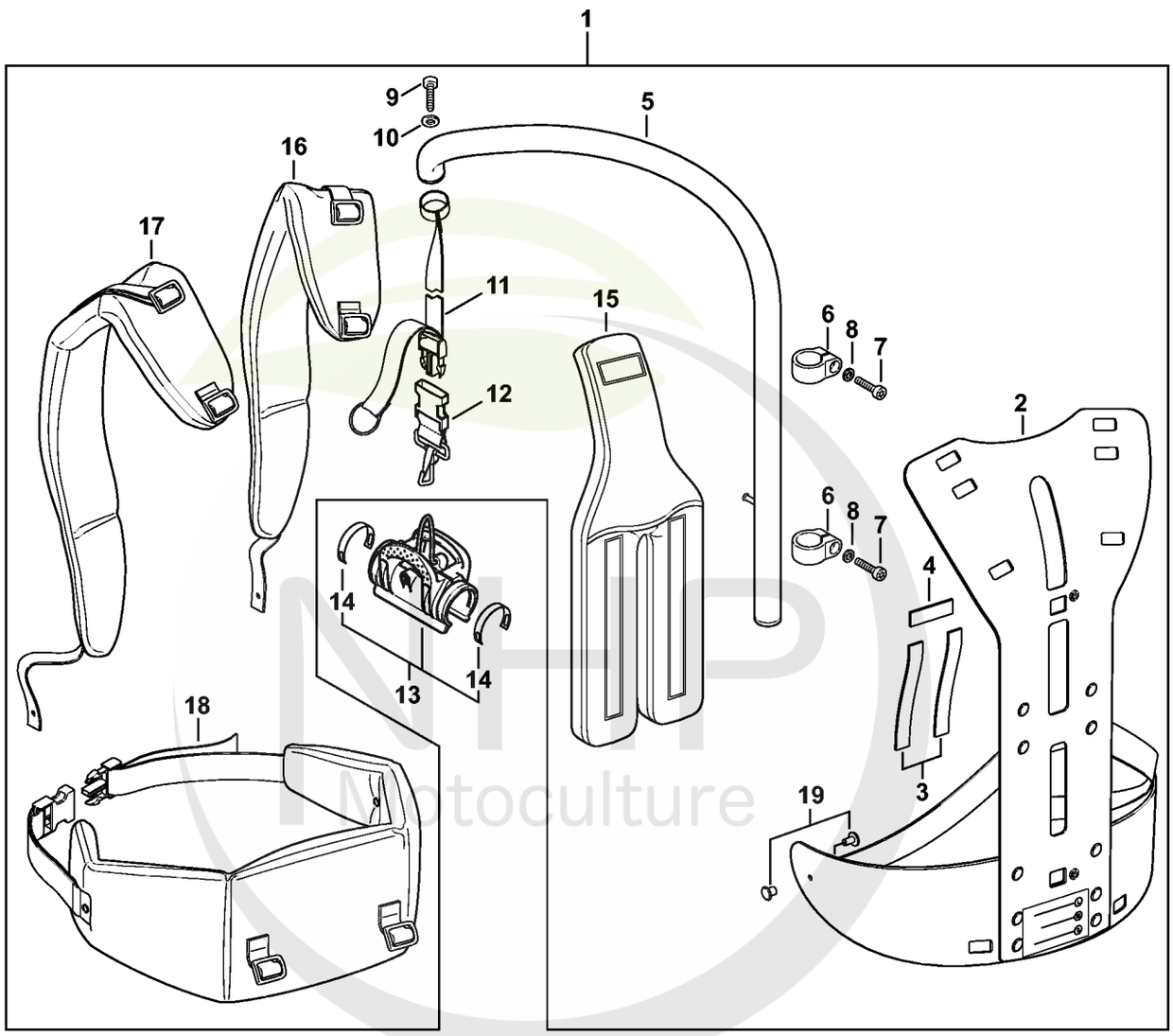

4182-GET-0047-A0

Cultivez votre univers



CLIQUEZ SUR LES RÉFÉRENCES SOULIGNÉES

1 produit : accès direct à sa fiche NHP.
Plusieurs produits : recherche sur le site NHP.

18/18 références reliées au catalogue.

Système de portage à dos RTS

#	Numéro de pièce	Description	Quantité	Contient un ou plusieurs articles	Remarques
1	0000 790 4400	Système de portage à dos RTS	1	2 - 12, 15 - 19	
2	4182 790 6800	Cadre porteur	1		
3		Bande auto-agrippante 235 mm	2		
4		Bande auto-agrippante 80 mm	1		
	4182 792 2100	Bande auto-agrippante	1		
5	4182 790 2900	Tube	1		
6	4182 791 9400	Collier de serrage	2		
7	9022 341 1070	Vis cylindrique IS-M5x30	2		
8	9291 021 0120	Rondelle 5,3	2		
9	0000 951 1100	Vis	1		
10	9307 021 0120	Rondelle 5,3	2		
11	4182 791 8000	Sangle	1		
12	4249 710 6900	Mousqueton	1		
13	0000 790 8600	Agrafe HT	1	14	
14	0000 791 3110	Ressort	2		
15	4182 790 8000	Coussin dorsal	1		
16	4182 710 9000	Harnais droit	1		
17	4182 710 9001	Harnais gauche	1		
18	4182 710 9100	Ceinture	1		
19	9407 021 4700	Rivet	2		

NHP Motoculture
Cultivez votre univers



IDENTIFIEZ LE REPÈRE

Puis retrouvez la référence correspondante dans la nomenclature associée.

Ouvrir la nomenclature - page 39

Bloc moteur Ø 43 mm

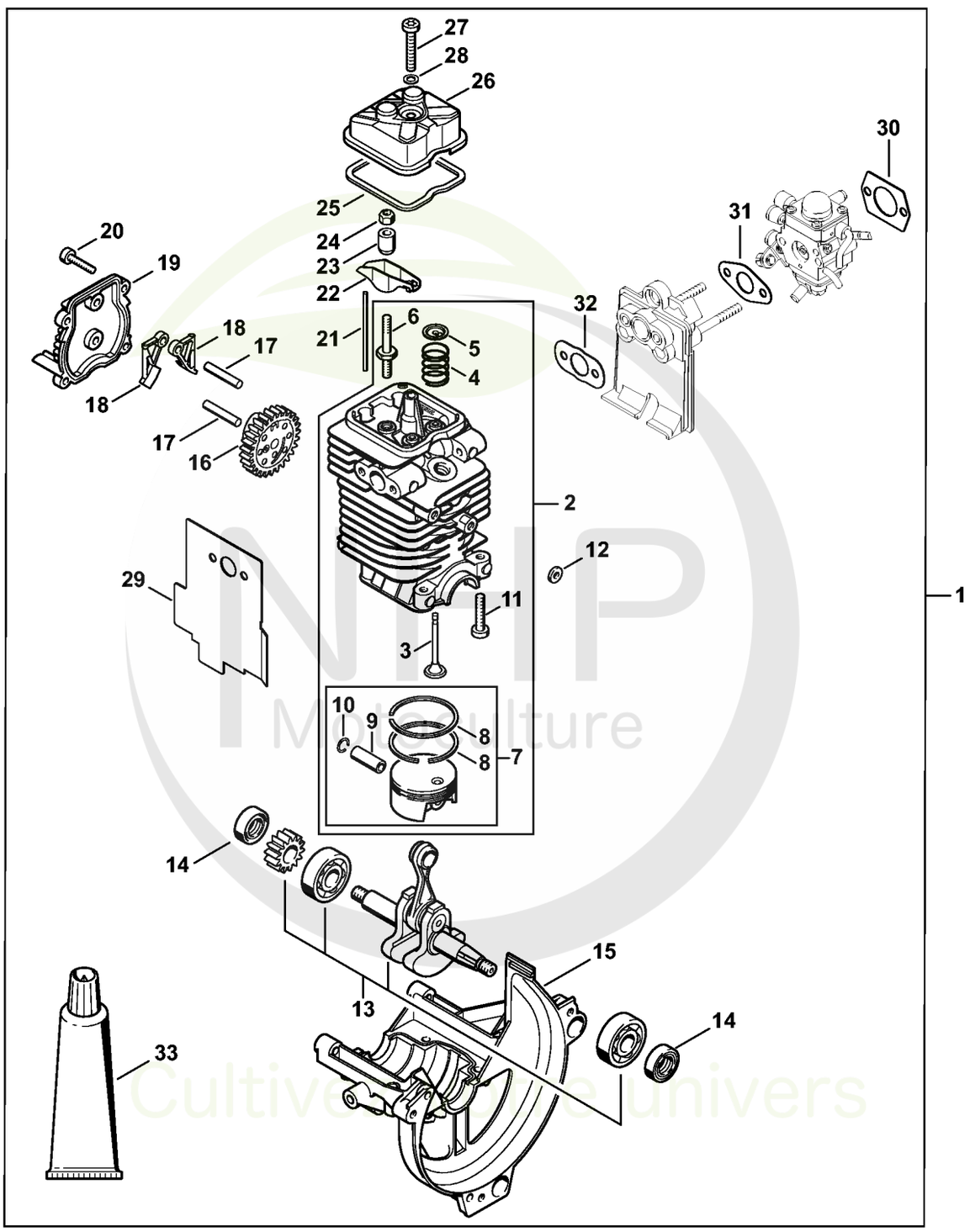

NTP Motoculture
Cultivez votre univers



CLIQUEZ SUR LES RÉFÉRENCES SOULIGNÉES

1 produit : accès direct à sa fiche NHP.
Plusieurs produits : recherche sur le site NHP.

26/26 références reliées au catalogue.

Bloc moteur Ø 43 mm

#	Numéro de pièce	Description	Quantité	Contient un ou plusieurs articles	Remarques
1	4180 020 0201	Bloc moteur Ø 43 mm	1	2 - 33	
2	4180 020 1206	Cylindre avec piston Ø 43 mm Jusqu'au numéro de série: 508571577	1	3 - 11	
3	4180 025 2003	Soupape	2		
4	4180 025 1600	Ressort de soupape	2		
5	4180 025 3000	Agrafe de ressort	2		
6	4180 038 1700	Vis à embase M5	2		
7	4180 030 2003	Piston Ø 43 mm	1	8 - 10	
8	4180 034 3001	Segment de piston Ø 43x1,2 mm	2		
9	4180 034 1501	Axe de piston 9x5x26	1		
10	9463 650 0900	Jonc d'arrêt 9x0,8	2		
11	9075 478 4159	Vis cylindrique IS-D5x24	4		
12	4180 404 9300	Rondelle	2		
13	4180 030 0411	Vilebrequin	1		
14	9639 003 1231	Bague d'étanchéité 12x22x7	2		
15	4180 021 2500	Carter inférieur	1		
16	4180 030 1800	Roue à came	1		
17	4180 038 0803	Boulon 5x26,5	2		
18	4180 038 1900	Culbuteur	2		
19	4180 038 1300	Couvercle	1		
20	9075 478 3018	Vis cylindrique IS-D4x18	4		
21	4180 038 2600	Poussoir de culbuteur	2		
22	4282 038 1000	Culbuteur	2		
23	4180 038 2000	Douille	2		
24	4180 038 2700	Écrou de sécurité M5	2		
25	4180 029 0500	Joint	1		
26	4180 025 1100	Couvercle de soupape	1		

NHP Motoculture
Cultivez votre univers



CLIQUEZ SUR LES RÉFÉRENCES SOULIGNÉES

1 produit : accès direct à sa fiche NHP.
Plusieurs produits : recherche sur le site NHP.

7/7 références reliées au catalogue.

Bloc moteur Ø 43 mm

#	Numéro de pièce	Description	Quantité	Contient un ou plusieurs articles	Remarques
27	9022 346 1070	Vis cylindrique IS-M5x30	1		
28	9636 815 0270	Anneau de joint 5x9x1	1		
29	4180 149 0600	Joint de silencieux	1		
30	4114 149 1205	Joint	1		
31	4180 129 0905	Joint	1		
32	4180 129 0904	Joint	1		
33	0783 830 2000	Pâte d'étanchéité Dirko HT rouge	1		

NHP Motoculture
Cultivez votre univers



IDENTIFIEZ LE REPÈRE

Puis retrouvez la référence correspondante dans la nomenclature associée.

Ouvrir la nomenclature - page 42

Numéro de machine

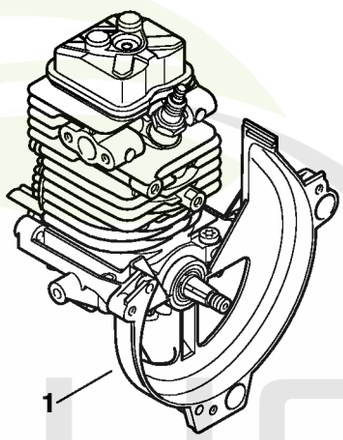

9912ET009 SC

NHP Motoculture
Cultivez votre univers



CLIQUEZ SUR LES RÉFÉRENCES SOULIGNÉES

1 produit : accès direct à sa fiche NHP.
Plusieurs produits : recherche sur le site NHP.

0/0 références reliées au catalogue.

Numéro de machine

#	Numéro de pièce	Description	Quantité	Contient un ou plusieurs articles	Remarques
1		Emplacement du numéro de machine	1		

NHP Motoculture
Cultivez votre univers



IDENTIFIEZ LE REPÈRE

Puis retrouvez la référence correspondante dans la nomenclature associée.

Ouvrir la nomenclature - page 44

Consommables et matières auxiliaires

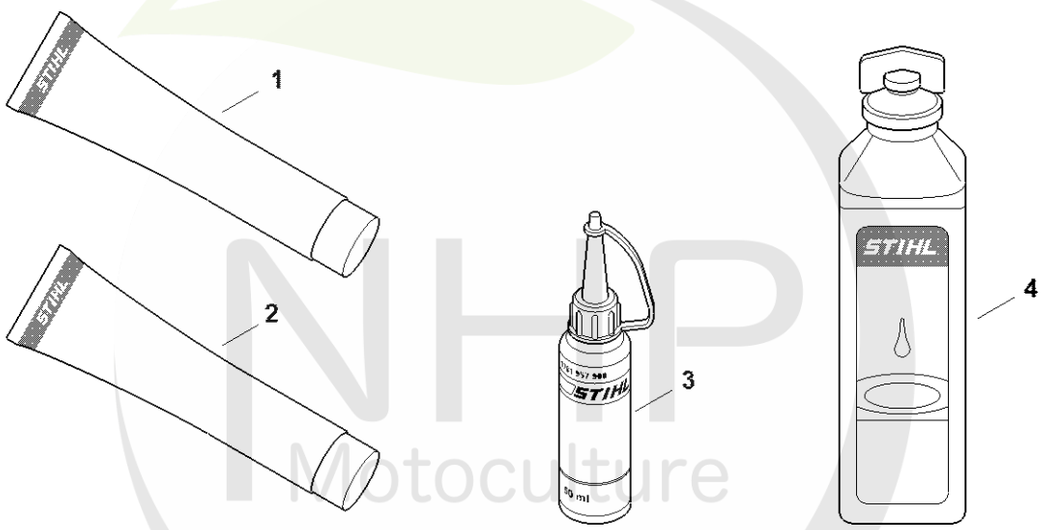

0000-GET-0169-A0

NHP Motoculture
Cultivez votre univers



CLIQUEZ SUR LES RÉFÉRENCES SOULIGNÉES

1 produit : accès direct à sa fiche NHP.
Plusieurs produits : recherche sur le site NHP.

13/13 références reliées au catalogue.

Consommables et matières auxiliaires

#	Numéro de pièce	Description	Quantité	Contient un ou plusieurs articles	Remarques
1	0781 120 1021	Graisse universelle (tube de 40 g)	1		
1	0781 120 1021	Graisse universelle (tube de 40 g)	1		
1	0781 120 1109	Graisse universelle (tube de 80 g)	1		
1	0781 120 1109	Graisse universelle (tube de 80 g)	1		
1	0781 120 1110	Graisse multifonctionnelle 225 g	1		
1	0781 120 1110	Graisse multifonctionnelle 225 g	1		
2	0783 830 2000	Pâte d'étanchéité Dirko HT rouge	1		
2	0783 830 2000	Pâte d'étanchéité Dirko HT rouge	1		
3	0781 957 9000	Produit antifriction OH 723	1		
3	0781 957 9000	Produit antifriction OH 723	1		
4	0781 319 8401	HP 100ml	1		
4	0781 319 8052	HP Super 100ml	1		
4	0781 319 8060	HP Ultra 100ml	1		

NHP Motoculture
Cultivez votre univers