ÉCLATÉ INTERACTIF NHP MOTOCULTURE
Identifiez le repère, puis cliquez sur la référence soulignée.
Les références non soulignées ne sont pas retrouvées dans l'export.

HT 70

Liste des pièces
17.03.2025
France, français

Table des matières

A - Carter, Cylindre 2
B - Dispositif de lancement, Silencieux 5
C - Dispositif d'allumage, Embrayage 8
D - Filtre à air, Réservoir d'essence 11
E - Carburateur 4137/36 14
F - Carburateur 4137/28 17
G - Carburateur 4137/22 20
L - Carburateur C1Q-S157, C1Q-S69 (41.2017) (45.2009) 23
N - Carburateur C1Q-S63 (15.2003) 26
O - Carburateur C1Q-S56 # 1 48 792 225 (16.2001) 29
P - Carburateur C1Q-S45 # 1 48 792 225 (16.2001) 32
Q - Carburateur C1Q-S28, C1Q-S41 # 1 42 812 153 (21.1999) 35
R - Poignée 39
S - Poignée (24.2002) 41
W - Tube complet HT 70, 70 K 45
AD - Réducteur 47
AG - Réducteur HT 70 (38.2016) 50
AH - Réducteur HT 70 (11.2005) 52
AI - Réservoir d'huile, Couvercle de pignon HT 70 (38.2016) 54
AJ - Réducteur HT 70 (38.2002) 57
AL - Réservoir d'huile, Couvercle de pignon (38.2002) 59
AN - Engrenage d'angle 61
AM - Engrenage d'angle (38.2016) 63
AO - Kit de transformation Carter de réducteur (22.2011) 65
AP - Outils, Bretelle double 67
AQ - Système de portage à dos RTS 69
AR - Numéro de machine 71
Consommables et matières auxiliaires 73



IDENTIFIEZ LE REPÈRE

Puis retrouvez la référence correspondante dans la nomenclature associée.

Ouvrir la nomenclature - page 3

A - Carter, Cylindre

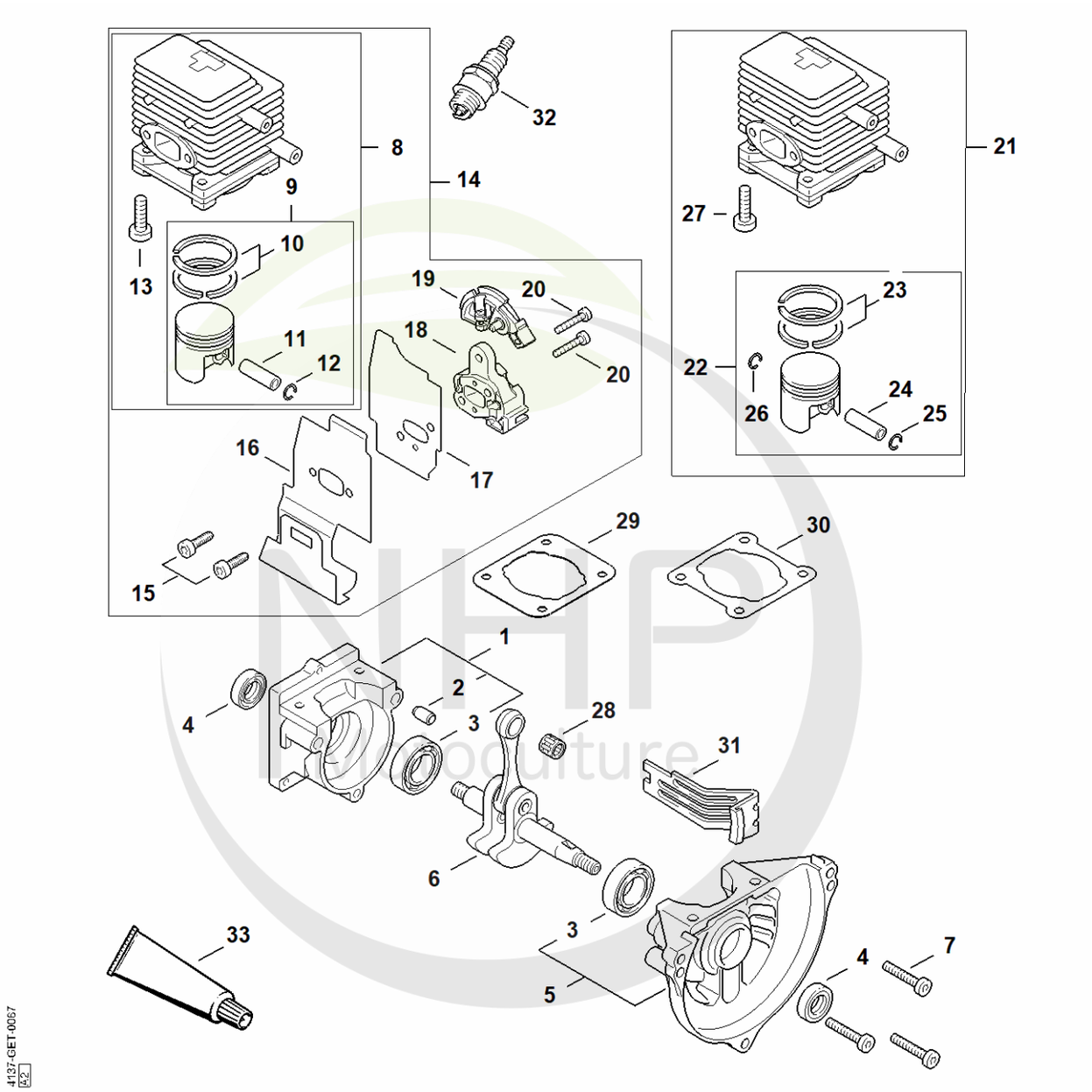

NHP
Cultivez votre univers

CLIQUEZ SUR LES REFERENCES

CLIQUEZ SUR LES RÉFÉRENCES SOULIGNÉES

1 produit : accès direct à sa fiche NHP.
Plusieurs produits : recherche sur le site NHP.

26/26 références reliées au catalogue.

A - Carter, Cylindre

#	Numéro de pièce	Description	Quantité	Contient un ou plusieurs articles	Remarques
1	4137 020 2800	Demi-carter de vilebrequin, côté lanceur	1	2, 3	
2	0000 988 8600	Douille	2		
3	9503 003 0242	Roulement rainuré à billes 6201	2		
4	9640 003 1195	Bague d'étanchéité 12x22x5	2		
5	4137 020 2601	Demi-carter de vilebrequin côté ventilat	1	3	
6	4137 030 0401	Vilebrequin	1		
7	9022 371 1050	Vis cylindrique IS-M5x25	3		
9	4137 030 2010	Piston Ø 34 mm	1	10 - 12	
10	4137 034 3000	Segment de piston Ø 34x1,5 mm	2		
11	4137 034 1500	Axe de piston 8x5x22	1		
12	9463 650 0805	Jonc d'arrêt 8x0,7	1		
13	9075 478 4159	Vis cylindrique IS-D5x24	4		
14	4137 007 1042	Jeu de pièces cylindre avec piston Ø 34 mm	1	8 - 13, 15 - 20	
15	9075 478 4085	Vis cylindrique IS-D5x18	2		
16	4137 149 0600	Joint de silencieux	1		
17	4137 129 0905	Joint	1		
18	4137 121 1603	Bride intermédiaire	1		
19	4137 182 7600	Pièce de serrage	1		
20	9075 478 4159	Vis cylindrique IS-D5x24	2		
21	4137 020 1201	Cylindre avec piston Ø 34 mm	1	22 - 27	
22	4137 030 2010	Piston Ø 34 mm	1	23 - 26	
23	4137 034 3000	Segment de piston Ø 34x1,5 mm	1		
24	4137 034 1500	Axe de piston 8x5x22	1		
25	9463 650 0805	Jonc d'arrêt 8x0,7	1		
26	9463 650 0805	Jonc d'arrêt 8x0,7	1		
27	9075 478 4159	Vis cylindrique IS-D5x24	4		

NHP Motoculture
Cultivez votre univers



CLIQUEZ SUR LES RÉFÉRENCES SOULIGNÉES

1 produit : accès direct à sa fiche NHP.
Plusieurs produits : recherche sur le site NHP.

5/7 références reliées au catalogue.

A - Carter, Cylindre

#	Numéro de pièce	Description	Quantité	Contient un ou plusieurs articles	Remarques
28	9512 003 1830	Cage à aiguilles 8x11x10	1		
29	4140 029 2300	Joint de cylindre	1		
30	4137 029 2300	Joint de cylindre	1		
31	4137 084 2200	Pièce de protection	1		
32	0000 400 7000	Bougie NGK BPMR7A	1		
32	1110 400 7005	Bougie Bosch WSR 6 F	1		
33	0783 830 2000	Pâte d'étanchéité Dirko HT rouge	1		

NHP Motoculture
Cultivez votre univers



IDENTIFIEZ LE REPÈRE

Puis retrouvez la référence correspondante dans la nomenclature associée.

Ouvrir la nomenclature - page 6

B - Dispositif de lancement, Silencieux

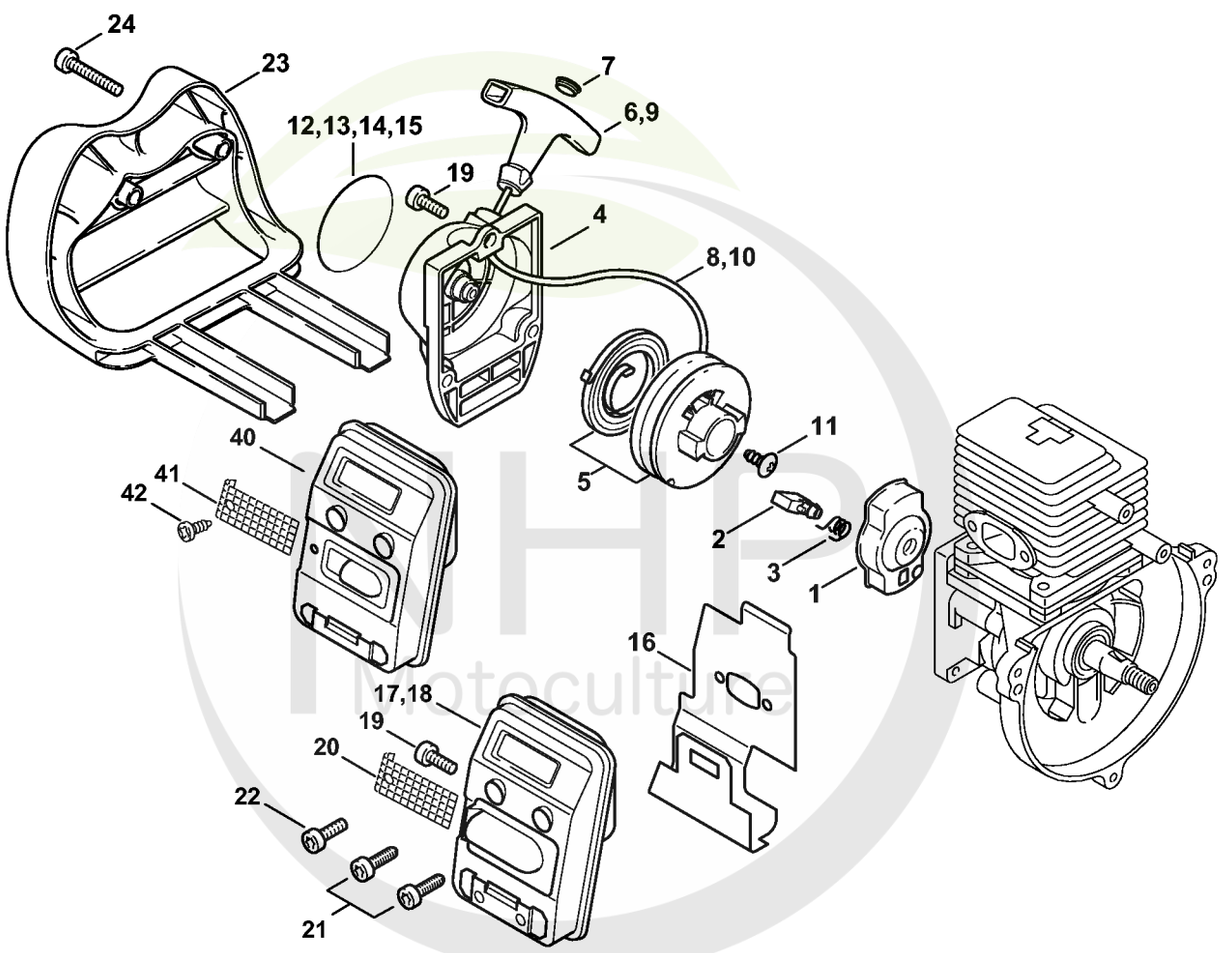

4138-GET-0006-A0

NHP Motoculture
Cultivez votre univers



CLIQUEZ SUR LES RÉFÉRENCES SOULIGNÉES

1 produit : accès direct à sa fiche NHP.
Plusieurs produits : recherche sur le site NHP.

26/26 références reliées au catalogue.

B - Dispositif de lancement, Silencieux

#	Numéro de pièce	Description	Quantité	Contient un ou plusieurs articles	Remarques
1	4133 190 2002	Entraîneur	1	2, 3	
2	4133 195 7201	Cliquet	1		
3	0000 998 0612	Ressort coudé	1		
	4137 190 4000	Dispositif de lancement	1	4 - 8, 11	
4	4137 190 0400	Couvercle de lanceur	1		
5	4137 190 1100	Poulie à câble avec ressort de rappel	1		
6	0000 190 3403	Poignée ElastoStart Ø 2,7 mm	1	7, 8	
7	0000 195 7000	Capuchon	1		
8	4137 195 8200	Câble de lancement Ø 2,7x910 mm	1		
	0000 930 2281	Câble de lancement Ø 2,7 mm x 30,8 m	1		
9	0000 190 3400	Poignée ElastoStart Ø 3 mm	1	7, 10	
10	0000 195 8200	Câble de lancement Ø 3x800 mm	1		
	0000 930 2208	Câble de lancement Ø 3 mm x 30,5 m	1		
	0000 930 2211	Câble de lancement Ø 3 mm x 60,8 m	1		
11	9104 003 0960	Vis Parker P5,5x12	1		
12	4138 967 1502	Plaque matricule HT 70	1		
15	0000 967 2129	Emblème MADE IN USA	1		
16	4137 149 0600	Joint de silencieux	1		
17	4137 140 0602	Silencieux	1	16, 20	
19	9022 341 0980	Vis cylindrique IS M5x16	4		
20	4137 141 9000	Grille	1		
22	9022 341 0980	Vis cylindrique IS M5x16	2		
23	4138 007 1009	Jeu de capot protecteur	1	24	
24	9022 341 1070	Vis cylindrique IS-M5x30	2		
40	4137 140 0600	Silencieux Jusqu'au numéro de série: 238993299	1	41, 42	
41	4137 141 9000	Grille	1		

NHP Motoculture
Cultivez votre univers



CLIQUEZ SUR LES RÉFÉRENCES SOULIGNÉES

1 produit : accès direct à sa fiche NHP.
Plusieurs produits : recherche sur le site NHP.

1/1 références reliées au catalogue.

B - Dispositif de lancement, Silencieux

#	Numéro de pièce	Description	Quantité	Contient un ou plusieurs articles	Remarques
		Jusqu'au numéro de série: 238993299			
42	9099 021 0810	Vis Parker 4,2x9,5 Jusqu'au numéro de série: 238993299	1		

NHP Motoculture
Cultivez votre univers



IDENTIFIEZ LE REPÈRE

Puis retrouvez la référence correspondante dans la nomenclature associée.

Ouvrir la nomenclature - page 9

C - Dispositif d'allumage, Embrayage

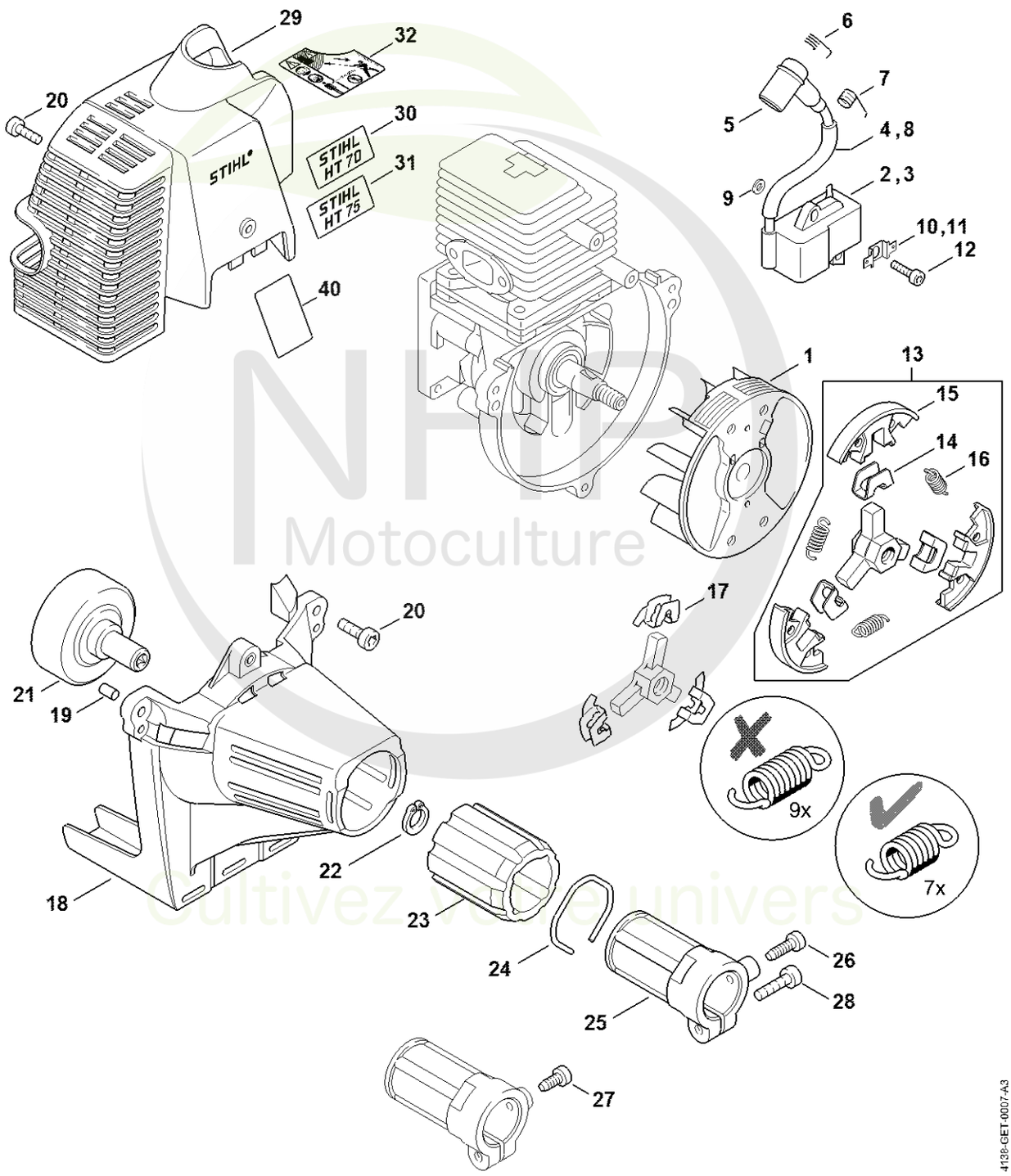

NHP Motoculture
Cultivez votre univers

CLIQUEZ SUR LES REFERENCES

CLIQUEZ SUR LES RÉFÉRENCES SOULIGNÉES

1 produit : accès direct à sa fiche NHP.
Plusieurs produits : recherche sur le site NHP.

22/25 références reliées au catalogue.

C - Dispositif d'allumage, Embrayage

#	Numéro de pièce	Description	Quantité	Contient un ou plusieurs articles	Remarques
1	4137 400 1200	Rotor	1		
2	4137 400 1304	Module d'allumage	1	4 - 6	
3	4137 400 1350	Module d'allumage	1	5, 7, 8	
4	4137 442 0401	Tuyau	1		
5	1106 405 1000	Contact de câble d'allumage	1		
6	0000 998 0603	Ressort coudé	1		
7	0000 998 0606	Ressort coudé	1		
8	4137 442 0400	Gaine isolante	1		
9	4137 404 9300	Rondelle Jusqu'au numéro de série: 149126216	2		
10	4137 405 1600	Connecteur enfichable	1		
12	9022 371 0710	Vis cylindrique IS-M4x20	2		
13	4137 160 2004	Embrayage	1	14 - 16	
14	1127 162 3000	Pièce de fixation	3		
15	4137 162 0800	Masselotte	3		
16	0000 997 5515	Ressort de tension	3		
17	1121 162 3000	Pièce de fixation Jusqu'au numéro de série: 162847301	3		
18	4137 080 1800	Carter de ventilateur	1	19	
19	9991 003 5087	Douille 7,5x6,8	3		
20	9022 341 0980	Vis cylindrique IS M5x16	5		
21	4137 160 2900	Cloche d'embrayage	1		
22	9455 621 1130	Circlip 12x1	1		
23	4137 791 9300	Pièce de caoutchouc	1		
24	9457 621 4481	Circlip	1		
25	4137 790 7202	Douille	1	26	
26	9075 478 4115	Vis cylindrique IS-D5x16	1		

NHP Motoculture
Cultivez votre univers



CLIQUEZ SUR LES RÉFÉRENCES SOULIGNÉES

1 produit : accès direct à sa fiche NHP.
Plusieurs produits : recherche sur le site NHP.

6/6 références reliées au catalogue.

C - Dispositif d'allumage, Embrayage

#	Numéro de pièce	Description	Quantité	Contient un ou plusieurs articles	Remarques
27	9075 478 4095	Vis cylindrique IS-D5x12	1		
28	9022 371 1020	Vis cylindrique IS M5x20	1		
29	4137 080 1604	Capot	1		
30	4138 967 1505	Plaque matricule HT 70	1		
32	4138 967 3700	Pictogramme d'avertissement HT, PC	1		
40	4137 084 8300	Feuille calorifuge Jusqu'au numéro de série: 238993299	1		

NHP Motoculture
Cultivez votre univers



IDENTIFIEZ LE REPÈRE

Puis retrouvez la référence correspondante dans la nomenclature associée.

Ouvrir la nomenclature - page 12

D - Filtre à air, Réservoir d'essence

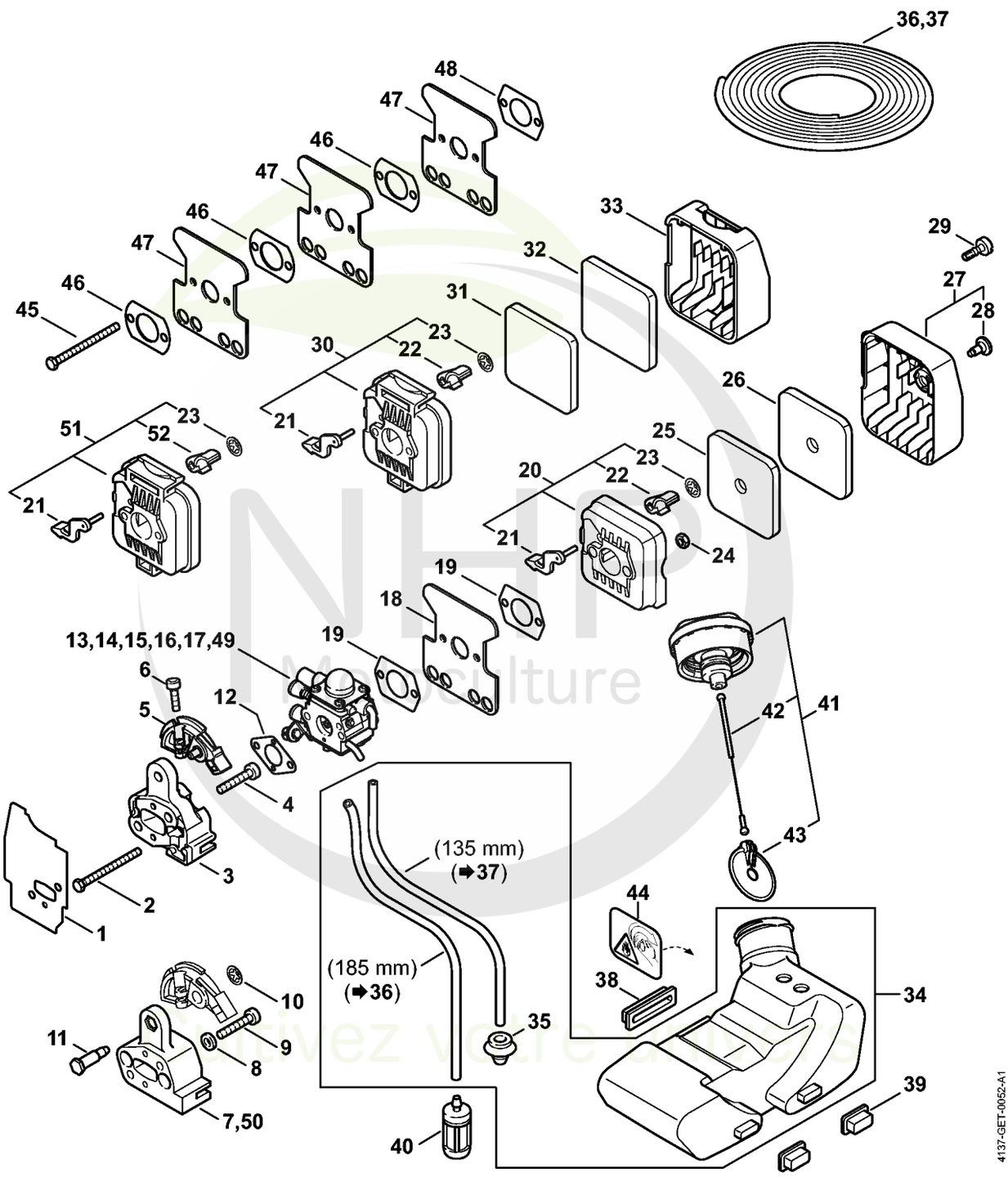

NHP Motoculture
Cultivez votre autonomie



CLIQUEZ SUR LES RÉFÉRENCES SOULIGNÉES

1 produit : accès direct à sa fiche NHP.
Plusieurs produits : recherche sur le site NHP.

21/25 références reliées au catalogue.

D - Filtre à air, Réservoir d'essence

#	Numéro de pièce	Description	Quantité	Contient un ou plusieurs articles	Remarques
1	4137 129 0905	Joint	1		
2	9007 319 1130	Vis à six pans M5x62	2		
3	4137 121 1603	Bride intermédiaire	1		
4	9075 478 4159	Vis cylindrique IS-D5x24	2		
5	4137 182 7600	Pièce de serrage	1		
6	9022 313 0680	Vis cylindrique IS M4x16	1		
7	4137 121 1601	Bride intermédiaire	1		
8	9291 021 0121	Rondelle 5,3	2		
9	9022 371 1050	Vis cylindrique IS-M5x25	2		
10	4137 123 8900	Boulon	1		
11	9417 003 7512	Clip-écrou 4,0x9,6x1,8	1		
12	4137 129 0900	Joint	1		
13	4137 120 0636	Carburateur 4137/36	1		
15	4137 120 0606	Carburateur C1Q-S63A	1		
16	4137 120 0604	Carburateur C1Q-S56B Jusqu'au numéro de série: 148792225	1		
17	4137 120 0603	Carburateur C1Q-S45 Jusqu'au numéro de série: 148792225	1		
18	4227 122 1805	Tôle calorifuge	1		
19	4114 149 1205	Joint	2		
20	4137 140 2802	Boîtier de filtre	1	21 - 23	
21	4137 141 3700	Levier	1		
22	4137 141 3801	Volet de démarrage	1		
23	9417 003 7512	Clip-écrou 4,0x9,6x1,8	1		
24	9210 261 0700	Écrou à six pans M5	2		
25	4137 124 2801	Filtre	1		
26	4137 124 1501	Préfiltre	1		

NHP Motoculture
Cultivez votre univers

CLIQUEZ SUR LES REFERENCES

CLIQUEZ SUR LES RÉFÉRENCES SOULIGNÉES

1 produit : accès direct à sa fiche NHP.
Plusieurs produits : recherche sur le site NHP.

21/22 références reliées au catalogue.

D - Filtre à air, Réservoir d'essence

#	Numéro de pièce	Description	Quantité	Contient un ou plusieurs articles	Remarques
27	4137 140 1001	Couvercle de filtre	1	28	
28	0000 951 1114	Vis M5x12	1		
29	9022 319 0981	Vis cylindrique IS-M5x17	1		
30	4137 140 2801	Boîtier de filtre	1	21 - 23	
31	4137 124 2800	Filtre	1		
32	4137 124 1500	Préfiltre	1		
33	4137 141 0500	Couvercle de filtre	1		
34	4137 350 0410	Réservoir d'essence	1	37	
35	0000 989 0516	Douille	2		
36	0000 930 2803	Tuyau 3,1x5,7 mm x 1 m, R3	1		
37	0000 930 2803	Tuyau 3,1x5,7 mm x 1 m, R3	1		
38	4137 352 8100	Pièce intercalaire	1		
39	4137 352 8105	Pièce intercalaire	2		
40	0000 350 3502	Crépine d'aspiration	1		
41	4128 350 0505	Bouchon de réservoir	1	42, 43	
42	0000 350 0900	Corde	1		
43	0000 353 0800	Pièce de sùreté	1		
49	4137 120 0600	Carburateur C1Q-S28G Jusqu'au numéro de série: 142812153	1		
50	4137 121 1600	Bride intermédiaire Jusqu'au numéro de série: 142812153	1		
51	4137 140 2800	Boîtier de filtre Jusqu'au numéro de série: 142812153	1	21, 23, 52	
52	4137 141 3800	Volet de démarrage Jusqu'au numéro de série: 142812153	1		
54	0000 400 7000	Bougie NGK BPMR7A	1		

NHP Motoculture
Cultivez votre univers



IDENTIFIEZ LE REPÈRE

Puis retrouvez la référence correspondante dans la nomenclature associée.

Ouvrir la nomenclature - page 15

E - Carburateur 4137/36

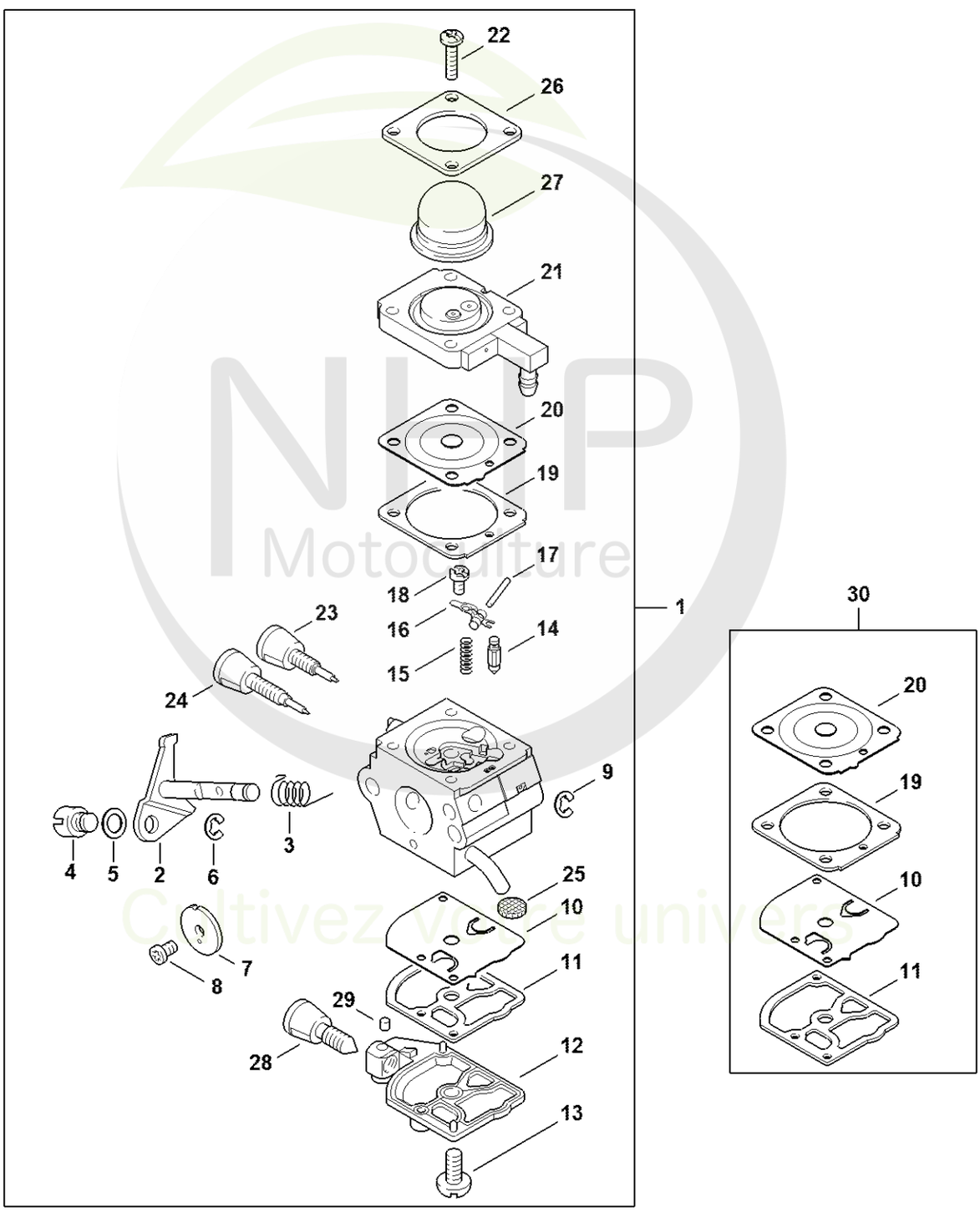

NLP Motoculture
Cultivez votre univers



CLIQUEZ SUR LES RÉFÉRENCES SOULIGNÉES

1 produit : accès direct à sa fiche NHP.
Plusieurs produits : recherche sur le site NHP.

21/26 références reliées au catalogue.

E - Carburateur 4137/36

#	Numéro de pièce	Description	Quantité	Contient un ou plusieurs articles	Remarques
1	4137 120 0636	Carburateur 4137/36	1	2 - 29	
2	4137 120 7102	Axe de papillon avec levier	1		
3	4137 122 3000	Ressort	1		
4	4128 121 8900	Boulon	1		
5	4137 121 8600	Rondelle	1		
6	1120 122 9000	Circlip	1		
7	4229 121 3303	Papillon	1		
8	1125 122 7403	Vis à tête ronde	1		
9	1125 122 9001	Circlip	1		
10	1129 121 4800	Membrane de pompe	1		
11	1123 129 0905	Joint de pompe	1		
12	4134 121 0802	Couvercle	1		
13	1120 122 7800	Vis à tête bombée fraisée	1		
14	Z000 018 Z000	Pointeau d'admission	1		
15	4128 122 3000	Ressort	1		
16	4229 121 5000	Levier de réglage d'admission	1		
17	1120 121 9200	Axe	1		
18	0000 122 7101	Vis	1		
19	4241 129 0901	Joint de réglage	1		
20	4241 121 4702	Membrane de réglage	1		
21	4137 120 2201	Bride	1		
22	4226 122 7100	Vis	4		
23	Z010 030 A013	Vis H de richesse à haut régime	1		
24	4229 122 6800	Vis L de richesse au ralenti	1		
25	1123 121 7800	Tamis	1		
26	4140 121 0800	Couvercle	1		

NHP Motoculture
Cultivez votre univers

CLIQUEZ SUR LES REFERENCES

CLIQUEZ SUR LES RÉFÉRENCES SOULIGNÉES

1 produit : accès direct à sa fiche NHP.
Plusieurs produits : recherche sur le site NHP.

4/4 références reliées au catalogue.

E - Carburateur 4137/36

#	Numéro de pièce	Description	Quantité	Contient un ou plusieurs articles	Remarques
27	4226 121 2700	Capuchon	1		
28	4140 122 6200	Vis de réglage de régime de ralenti	1		
29	1125 122 4200	Pièce de serrage	1		
30	4229 007 1060	Jeu de pièces de carburateur	1	10, 11, 19, 20	

NHP Motoculture

Cultivez votre univers



IDENTIFIEZ LE REPÈRE

Puis retrouvez la référence correspondante dans la nomenclature associée.

Ouvrir la nomenclature - page 18

F - Carburateur 4137/28

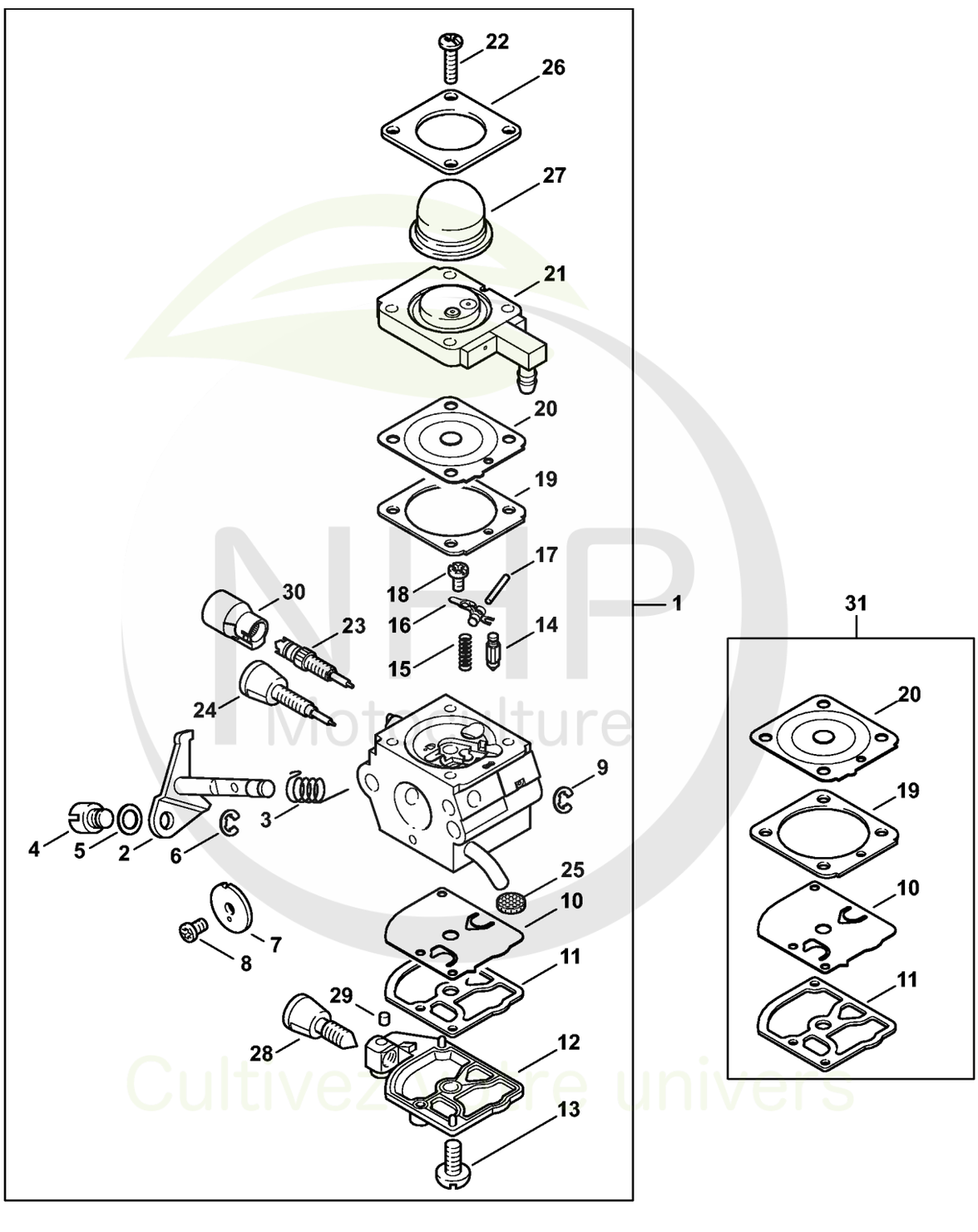

NHP Motoculture
Cultivez votre univers



CLIQUEZ SUR LES RÉFÉRENCES SOULIGNÉES

1 produit : accès direct à sa fiche NHP.
Plusieurs produits : recherche sur le site NHP.

23/26 références reliées au catalogue.

F - Carburateur 4137/28

#	Numéro de pièce	Description	Quantité	Contient un ou plusieurs articles	Remarques
1	4137 120 0628	Carburateur 4137/28	1	2 - 30	
2	4137 120 7102	Axe de papillon avec levier	1		
3	4137 122 3000	Ressort	1		
4	4128 121 8900	Boulon	1		
5	4137 121 8600	Rondelle	1		
6	1120 122 9000	Circlip	1		
7	4229 121 3303	Papillon	1		
8	1125 122 7403	Vis à tête ronde	1		
9	1125 122 9001	Circlip	1		
10	1129 121 4800	Membrane de pompe	1		
11	1123 129 0905	Joint de pompe	1		
12	4134 121 0802	Couvercle	1		
13	1120 122 7800	Vis à tête bombée fraisée	1		
14	Z000 018 Z000	Pointeau d'admission	1		
15	4128 122 3000	Ressort	1		
16	4229 121 5000	Levier de réglage d'admission	1		
17	1120 121 9200	Axe	1		
18	0000 122 7101	Vis	1		
19	4241 129 0901	Joint de réglage	1		
20	4241 121 4702	Membrane de réglage	1		
21	4137 120 2201	Bride	1		
22	4226 122 7100	Vis	4		
23	4229 122 6701	Vis H de richesse à haut régime	1		
24	4229 122 6800	Vis L de richesse au ralenti	1		
25	1120 121 7800	Tamis	1		
26	4140 121 0800	Couvercle	1		

NHP Motoculture
Cultivez votre univers



CLIQUEZ SUR LES RÉFÉRENCES SOULIGNÉES

1 produit : accès direct à sa fiche NHP.
Plusieurs produits : recherche sur le site NHP.

5/5 références reliées au catalogue.

F - Carburateur 4137/28

#	Numéro de pièce	Description	Quantité	Contient un ou plusieurs articles	Remarques
27	4226 121 2700	Capuchon	1		
28	4140 122 6200	Vis de réglage de régime de ralenti	1		
29	1125 122 4200	Pièce de serrage	1		
30	4229 121 2701	Capuchon	1		
31	4229 007 1060	Jeu de pièces de carburateur	1	10, 11, 19, 20	

NHP Motoculture
Cultivez votre univers



IDENTIFIEZ LE REPÈRE

Puis retrouvez la référence correspondante dans la nomenclature associée.

Ouvrir la nomenclature - page 21

G - Carburateur 4137/22

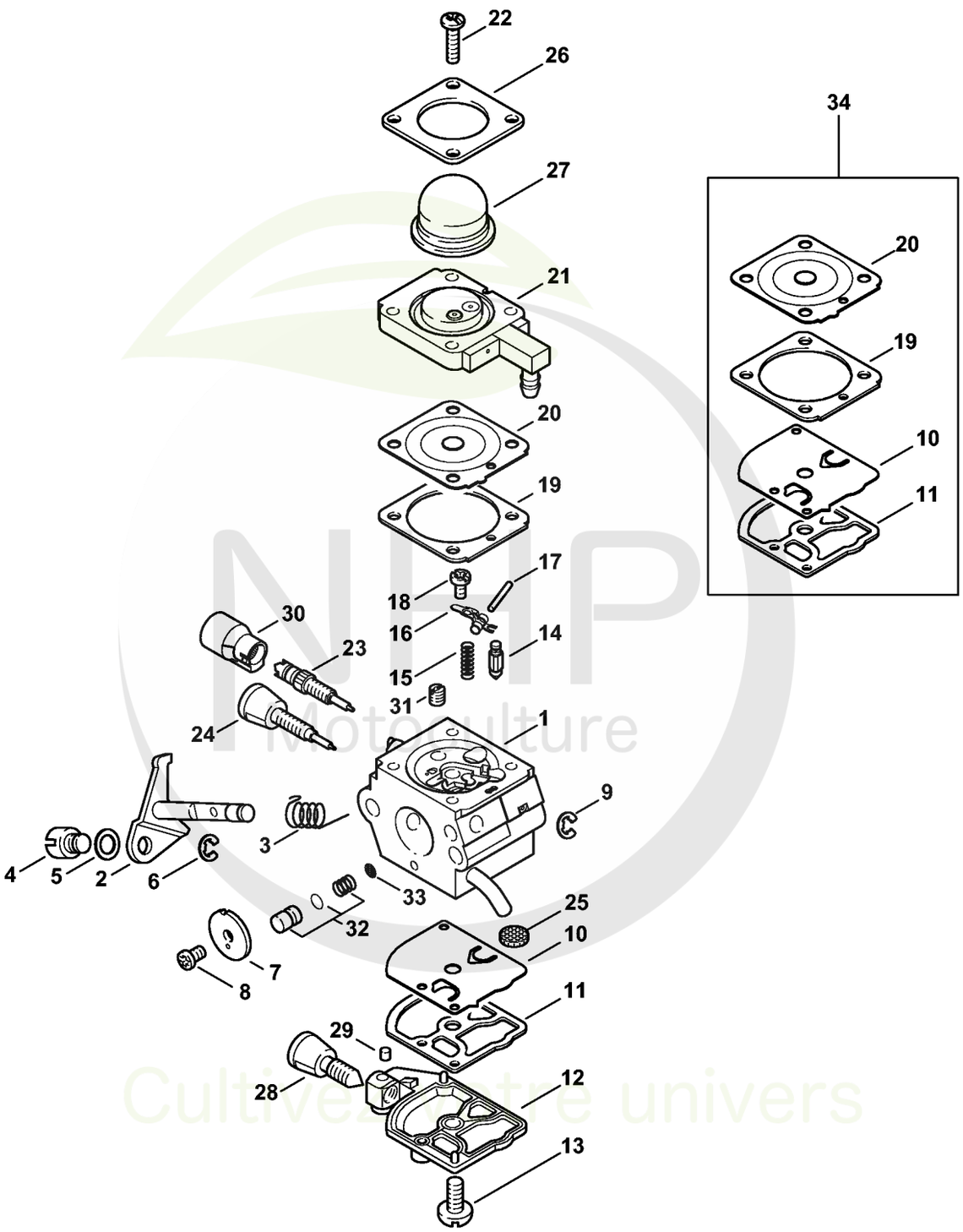

NHP Motoculture
Cultivez votre univers



CLIQUEZ SUR LES RÉFÉRENCES SOULIGNÉES

1 produit : accès direct à sa fiche NHP.
Plusieurs produits : recherche sur le site NHP.

25/26 références reliées au catalogue.

G - Carburateur 4137/22

#	Numéro de pièce	Description	Quantité	Contient un ou plusieurs articles	Remarques
1	4137 120 0622	Carburateur 4137/22	1	2 - 33	
2	4137 120 7100	Axe de papillon avec levier	1		
3	1123 122 3000	Ressort	1		
4	4128 121 8900	Boulon	1		
5	4137 121 8600	Rondelle	1		
6	1120 122 9000	Circlip	1		
7	4229 121 3303	Papillon	1		
8	1125 122 7403	Vis à tête ronde	1		
9	1125 122 9001	Circlip	1		
10	1129 121 4800	Membrane de pompe	1		
11	1123 129 0905	Joint de pompe	1		
12	4134 121 0802	Couvercle	1		
13	1120 122 7800	Vis à tête bombée fraisée	1		
14	4116 121 5100	Pointeau d'admission	1		
15	1120 122 3004	Ressort	1		
16	1125 121 5000	Levier de réglage d'admission	1		
17	1120 121 9200	Axe	1		
18	1120 122 6600	Vis à embase	1		
19	4229 129 0901	Joint de réglage	1		
20	4229 121 4700	Membrane de réglage	1		
21	4314 120 2200	Bride	1		
22	4226 122 7100	Vis	4		
23	4229 122 6701	Vis H de richesse à haut régime	1		
24	4229 122 6800	Vis L de richesse au ralenti	1		
25	1123 121 7800	Tamis	1		
26	4140 121 0800	Couvercle	1		

NHP Motoculture
Cultivez votre univers



CLIQUEZ SUR LES RÉFÉRENCES SOULIGNÉES

1 produit : accès direct à sa fiche NHP.
Plusieurs produits : recherche sur le site NHP.

8/8 références reliées au catalogue.

G - Carburateur 4137/22

#	Numéro de pièce	Description	Quantité	Contient un ou plusieurs articles	Remarques
27	4226 121 2700	Capuchon	1		
28	4140 122 6200	Vis de réglage de régime de ralenti	1		
29	1125 122 4200	Pièce de serrage	1		
30	4229 121 2701	Capuchon	1		
31	4229 121 5602	Gicleur fixe 0.35	1		
32	4314 007 1053	Jeu de Piston de pompe	1	33	
33	1120 121 7801	Tamis	1		
34	4229 007 1060	Jeu de pièces de carburateur	1	10, 11, 19, 20	

NHP Motoculture
Cultivez votre univers



IDENTIFIEZ LE REPÈRE

Puis retrouvez la référence correspondante dans la nomenclature associée.

Ouvrir la nomenclature - page 24

L - Carburateur C1Q-S157, C1Q-S69 (41.2017) (45.2009)

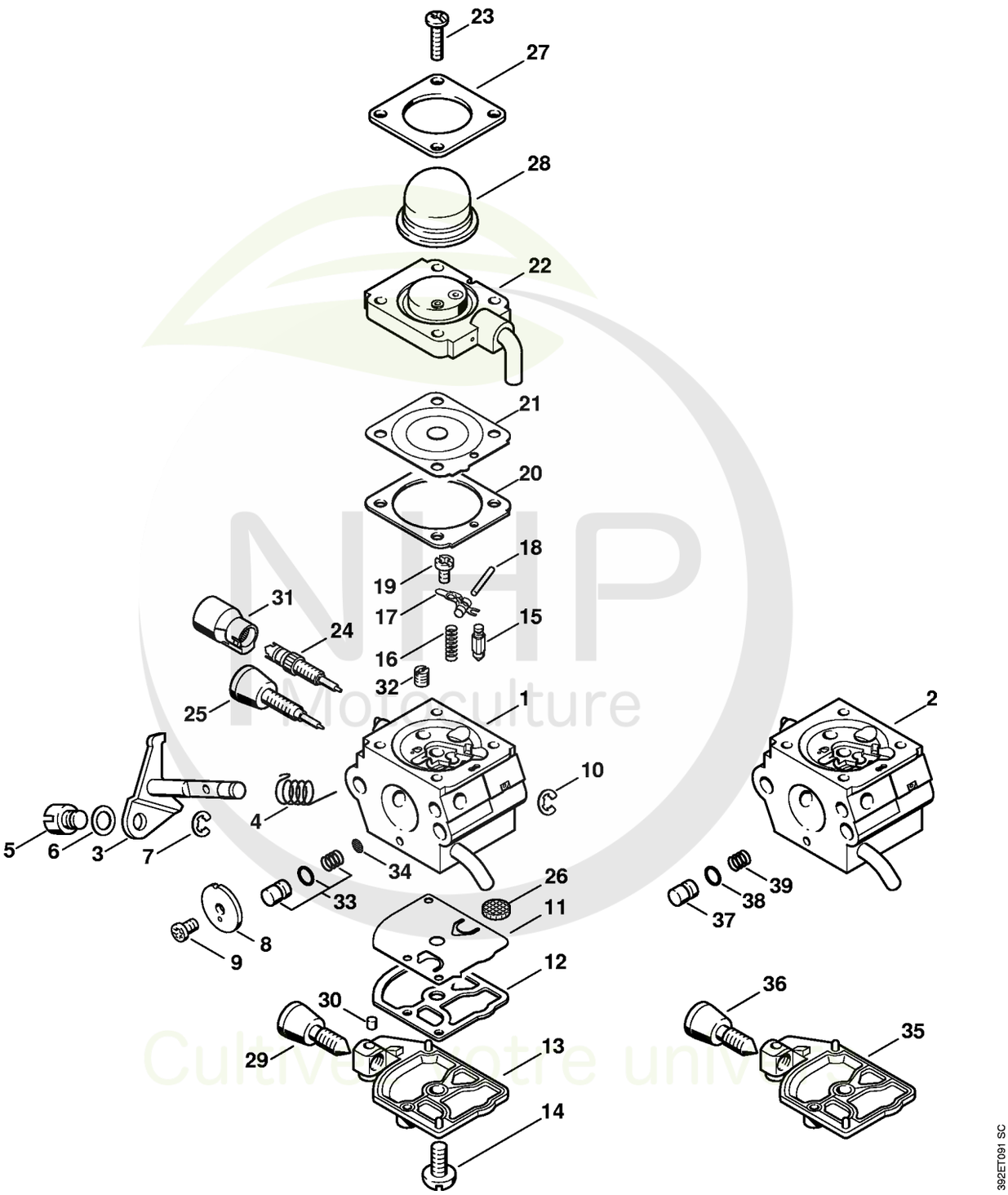



CLIQUEZ SUR LES RÉFÉRENCES SOULIGNÉES

1 produit : accès direct à sa fiche NHP.
Plusieurs produits : recherche sur le site NHP.

24/26 références reliées au catalogue.

L - Carburateur C1Q-S157, C1Q-S69 (41.2017) (45.2009)

#	Numéro de pièce	Description	Quantité	Contient un ou plusieurs articles	Remarques
1	4137 120 0614	Carburateur C1Q-S157C	1	3 - 34	
2	4137 120 0608	Carburateur C1Q-S69A	1	3 - 12, 14 - 28, 30 - 32, 34 - 39	
3	4137 120 7100	Axe de papillon avec levier	1		
4	1123 122 3000	Ressort	1		
5	4128 121 8900	Boulon	1		
6	4137 121 8600	Rondelle	1		
7	1120 122 9000	Circlip	1		
8	4229 121 3303	Papillon	1		
9	1125 122 7403	Vis à tête ronde	1		
10	1125 122 9001	Circlip	1		
11	1129 121 4800	Membrane de pompe	1		
12	1123 129 0905	Joint de pompe	1		
13	4134 121 0802	Couvercle	1		
14	1120 122 7800	Vis à tête bombée fraisée	1		
15	Z000 018 Z000	Pointeau d'admission	1		
16	1120 122 3004	Ressort	1		
17	1125 121 5000	Levier de réglage d'admission	1		
18	1120 121 9200	Axe	1		
19	1120 122 6600	Vis à embase	1		
20	4229 129 0901	Joint de réglage	1		
21	4229 121 4700	Membrane de réglage	1		
22	4228 120 2200	Bride	1		
23	4226 122 7100	Vis	4		
24	4229 122 6701	Vis H de richesse à haut régime	1		
25	4229 122 6800	Vis L de richesse au ralenti	1		
26	1123 121 7800	Tamis	1		

NHP Motoculture
Cultivez votre univers



CLIQUEZ SUR LES RÉFÉRENCES SOULIGNÉES

1 produit : accès direct à sa fiche NHP.
Plusieurs produits : recherche sur le site NHP.

14/14 références reliées au catalogue.

L - Carburateur C1Q-S157, C1Q-S69 (41.2017) (45.2009)

#	Numéro de pièce	Description	Quantité	Contient un ou plusieurs articles	Remarques
27	4140 121 0800	Couvercle	1		
28	4226 121 2700	Capuchon	1		
29	4140 122 6200	Vis de réglage de régime de ralenti	1		
30	1125 122 4200	Pièce de serrage	1		
31	4229 121 2701	Capuchon	1		
32	4229 121 5602	Gicleur fixe 0.35	1		
33	4314 007 1053	Jeu de Piston de pompe	1	34	
34	1120 121 7801	Tamis	1		
35	1123 121 0800	Couvercle	1		
36	4180 122 6200	Vis de réglage de régime de ralenti	1		
37	4229 121 5800	Piston de pompe	1		
38	4140 122 3600	Anneau de joint	1		
39	4229 122 3001	Ressort	1		
	4140 007 1060	Jeu de pièces de carburateur	1	11, 12, 20 - 22	

NHP Motoculture
Cultivez votre univers



IDENTIFIEZ LE REPÈRE

Puis retrouvez la référence correspondante dans la nomenclature associée.

Ouvrir la nomenclature - page 27

N - Carburateur C1Q-S63 (15.2003)

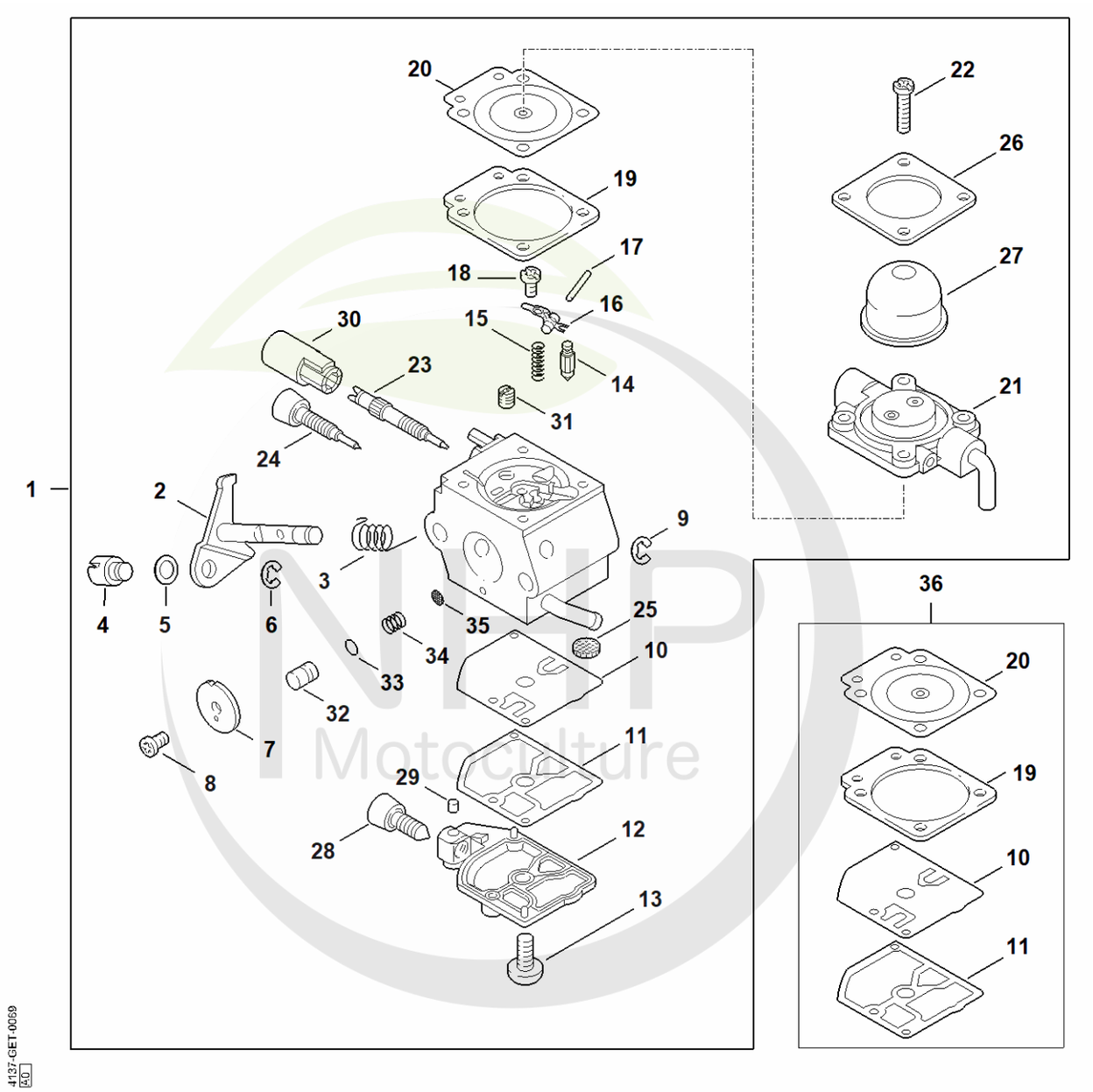

NHP Motoculture
Cultivez votre univers

CLIQUEZ SUR LES REFERENCES

CLIQUEZ SUR LES RÉFÉRENCES SOULIGNÉES

1 produit : accès direct à sa fiche NHP.
Plusieurs produits : recherche sur le site NHP.

25/26 références reliées au catalogue.

N - Carburateur C1Q-S63 (15.2003)

#	Numéro de pièce	Description	Quantité	Contient un ou plusieurs articles	Remarques
1	4137 120 0606	Carburateur C1Q-S63A	1	2 - 35	
2	4137 120 7100	Axe de papillon avec levier	1		
3	1123 122 3000	Ressort	1		
4	4137 121 8900	Boulon	1		
5	4137 121 8600	Rondelle	1		
6	1120 122 9000	Circlip	1		
7	4229 121 3303	Papillon	1		
8	1125 122 7403	Vis à tête ronde	1		
9	1125 122 9001	Circlip	1		
10	1129 121 4800	Membrane de pompe	1		
11	1123 129 0905	Joint de pompe	1		
12	1123 121 0800	Couvercle	1		
13	1120 122 7800	Vis à tête bombée fraisée	1		
14	Z000 018 Z000	Pointeau d'admission	1		
15	1120 122 3004	Ressort	1		
16	1125 121 5000	Levier de réglage d'admission	1		
17	1120 121 9200	Axe	1		
18	1120 122 6600	Vis à embase	1		
19	1129 129 0900	Joint de réglage	1		
20	4129 121 4700	Membrane de réglage	1		
21	4140 120 2200	Bride	1		
22	4226 122 7100	Vis	4		
23	4229 122 6700	Vis H de richesse à haut régime	1		
24	4229 122 6800	Vis L de richesse au ralenti	1		
25	1123 121 7800	Tamis	1		
26	4140 121 0800	Couvercle	1		

NHP Motoculture
Cultivez votre univers

CLIQUEZ SUR LES REFERENCES

CLIQUEZ SUR LES RÉFÉRENCES SOULIGNÉES

1 produit : accès direct à sa fiche NHP.
Plusieurs produits : recherche sur le site NHP.

10/10 références reliées au catalogue.

N - Carburateur C1Q-S63 (15.2003)

#	Numéro de pièce	Description	Quantité	Contient un ou plusieurs articles	Remarques
27	4226 121 2700	Capuchon	1		
28	4229 122 6200	Vis de réglage de régime de ralenti	1		
29	1125 122 4200	Pièce de serrage	1		
30	4229 121 2700	Capuchon	1		
31	4137 121 5603	Gicleur fixe 0.34	1		
32	4229 121 5800	Piston de pompe	1		
33	4140 122 3600	Anneau de joint	1		
34	4229 122 3001	Ressort	1		
35	1120 121 7801	Tamis	1		
36	1129 007 1062	Jeu de pièces de carburateur	1	10, 11, 19, 20	

NHP Motoculture
Cultivez votre univers



IDENTIFIEZ LE REPÈRE

Puis retrouvez la référence correspondante dans la nomenclature associée.

Ouvrir la nomenclature - page 30

O - Carburateur C1Q-S56 # 1 48 792 225 (16.2001)

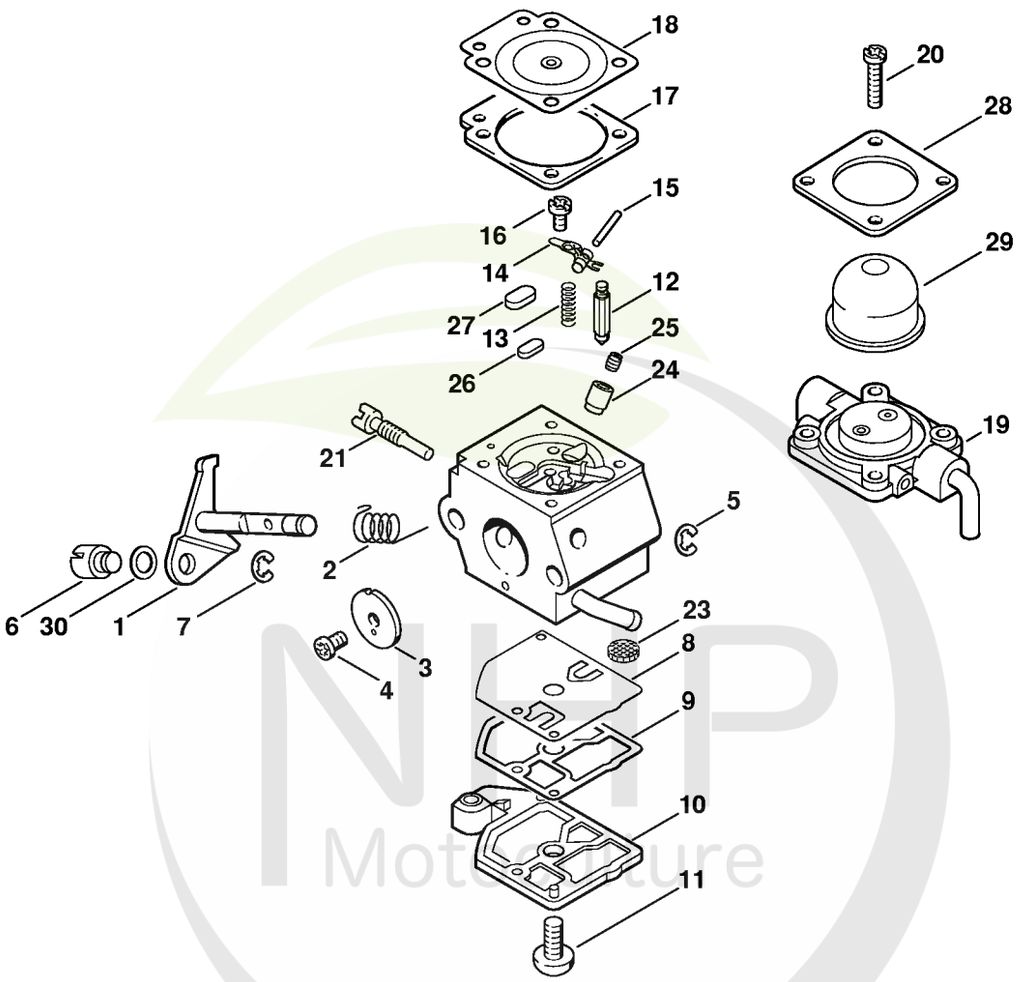

NHP Motoculture
Cultivez votre univers

CLIQUEZ SUR LES REFERENCES

CLIQUEZ SUR LES RÉFÉRENCES SOULIGNÉES

1 produit : accès direct à sa fiche NHP.
Plusieurs produits : recherche sur le site NHP.

16/16 références reliées au catalogue.

O - Carburateur C1Q-S56 # 1 48 792 225 (16.2001)

#	Numéro de pièce	Description	Quantité	Contient un ou plusieurs articles	Remarques
	4137 120 0604	Carburateur C1Q-S56B Jusqu'au numéro de série: 148792225	1	1 - 30	
1	4226 120 7100	Axe de papillon avec levier Jusqu'au numéro de série: 148792225	1		
2	1123 122 3000	Ressort Jusqu'au numéro de série: 148792225	1		
3	4137 121 3300	Papillon Jusqu'au numéro de série: 148792225	1		
4	1125 122 7403	Vis à tête ronde Jusqu'au numéro de série: 148792225	1		
5	1125 122 9001	Circlip Jusqu'au numéro de série: 148792225	1		
6	4137 121 8900	Boulon Jusqu'au numéro de série: 148792225	1		
7	1120 122 9000	Circlip Jusqu'au numéro de série: 148792225	1		
8	1129 121 4800	Membrane de pompe Jusqu'au numéro de série: 148792225	1		
9	1123 129 0905	Joint de pompe Jusqu'au numéro de série: 148792225	1		
10	4128 121 0800	Couvercle Jusqu'au numéro de série: 148792225	1		
11	1120 122 7800	Vis à tête bombée fraisée Jusqu'au numéro de série: 148792225	1		
12	Z000 018 Z000	Pointeau d'admission Jusqu'au numéro de série: 148792225	1		
13	1123 122 3001	Ressort Jusqu'au numéro de série: 148792225	1		
14	1125 121 5000	Levier de réglage d'admission Jusqu'au numéro de série: 148792225	1		
15	1120 121 9200	Axe Jusqu'au numéro de série: 148792225	1		

NHP Motoculture
Cultivez votre univers

CLIQUEZ SUR LES REFERENCES

CLIQUEZ SUR LES RÉFÉRENCES SOULIGNÉES

1 produit : accès direct à sa fiche NHP.
Plusieurs produits : recherche sur le site NHP.

14/14 références reliées au catalogue.

O - Carburateur C1Q-S56 # 1 48 792 225 (16.2001)

#	Numéro de pièce	Description	Quantité	Contient un ou plusieurs articles	Remarques
16	1120 122 6600	Vis à embase Jusqu'au numéro de série: 148792225	1		
17	4129 129 0902	Joint de réglage Jusqu'au numéro de série: 148792225	1		
18	4129 121 4700	Membrane de réglage Jusqu'au numéro de série: 148792225	1		
19	4140 120 2250	Bride Jusqu'au numéro de série: 148792225	1	17, 18, 20, 28	
20	4226 122 7100	Vis Jusqu'au numéro de série: 148792225	4		
21	4137 122 6300	Vis de réglage de régime de ralenti Jusqu'au numéro de série: 148792225	1		
23	1123 121 7800	Tamis Jusqu'au numéro de série: 148792225	1		
24	4137 122 5100	Soupape de sortie Jusqu'au numéro de série: 148792225	1		
25	4137 121 5601	Gicleur fixe 0.42 Jusqu'au numéro de série: 148792225	1		
26	4119 121 0700	Plaque de fermeture Jusqu'au numéro de série: 148792225	1		
27	4129 121 0700	Plaque de fermeture Jusqu'au numéro de série: 148792225	1		
28		Couvercle Jusqu'au numéro de série: 148792225	1		
29	4226 121 2700	Capuchon Jusqu'au numéro de série: 148792225	1		
30	4137 121 8600	Rondelle Jusqu'au numéro de série: 148792225	1		
	4227 007 1060	Jeu de pièces de carburateur Jusqu'au numéro de série: 148792225	1	8, 9, 17, 18	

NHP Motoculture
Cultivez votre univers



IDENTIFIEZ LE REPÈRE

Puis retrouvez la référence correspondante dans la nomenclature associée.

Ouvrir la nomenclature - page 33

P - Carburateur C1Q-S45 # 1 48 792 225 (16.2001)

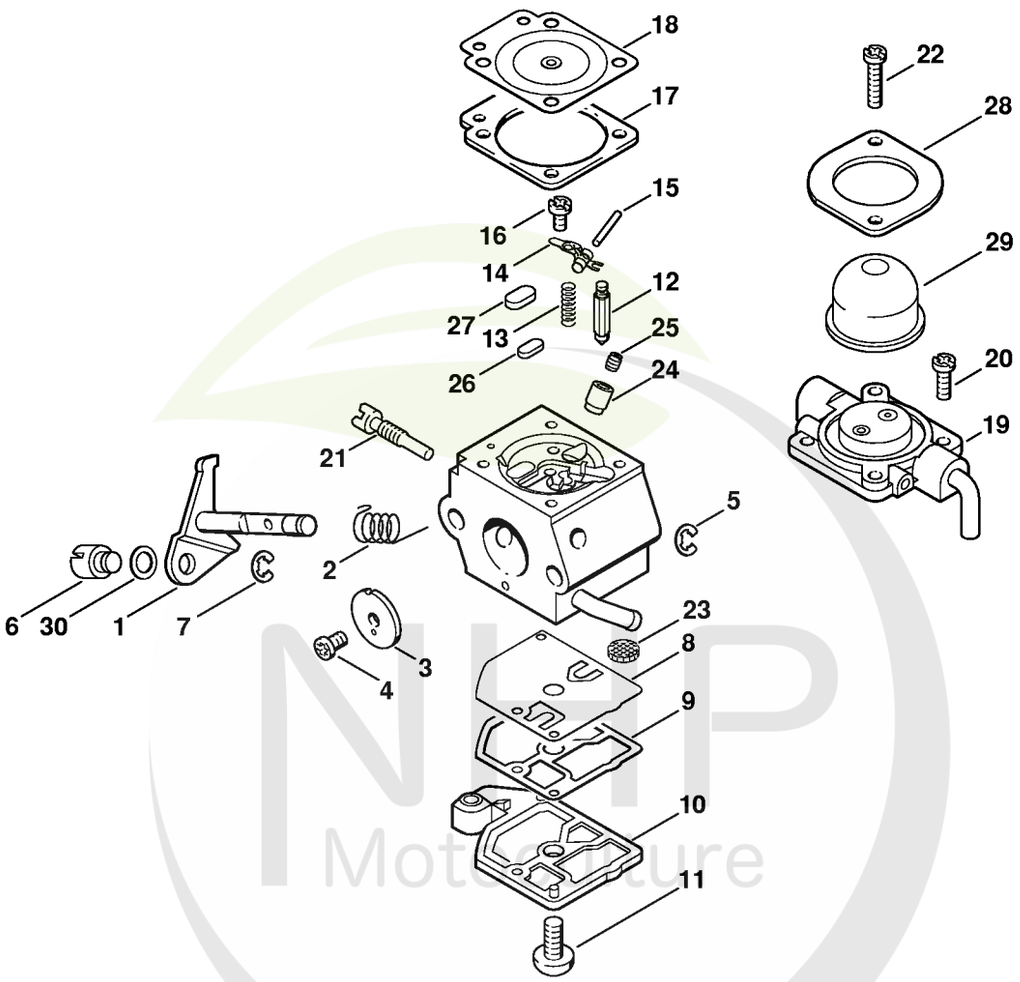

NHP Motoculture
Cultivez votre univers

CLIQUEZ SUR LES REFERENCES

CLIQUEZ SUR LES RÉFÉRENCES SOULIGNÉES

1 produit : accès direct à sa fiche NHP.
Plusieurs produits : recherche sur le site NHP.

16/16 références reliées au catalogue.

P - Carburateur C1Q-S45 # 1 48 792 225 (16.2001)

#	Numéro de pièce	Description	Quantité	Contient un ou plusieurs articles	Remarques
	4137 120 0603	Carburateur C1Q-S45 Jusqu'au numéro de série: 148792225	1	1 - 30	
1	4226 120 7100	Axe de papillon avec levier Jusqu'au numéro de série: 148792225	1		
2	1123 122 3000	Ressort Jusqu'au numéro de série: 148792225	1		
3	4137 121 3300	Papillon Jusqu'au numéro de série: 148792225	1		
4	1125 122 7403	Vis à tête ronde Jusqu'au numéro de série: 148792225	1		
5	1125 122 9001	Circlip Jusqu'au numéro de série: 148792225	1		
6	4137 121 8900	Boulon Jusqu'au numéro de série: 148792225	1		
7	1120 122 9000	Circlip Jusqu'au numéro de série: 148792225	1		
8	1129 121 4800	Membrane de pompe Jusqu'au numéro de série: 148792225	1		
9	1123 129 0905	Joint de pompe Jusqu'au numéro de série: 148792225	1		
10	4128 121 0800	Couvercle Jusqu'au numéro de série: 148792225	1		
11	1120 122 7800	Vis à tête bombée fraisée Jusqu'au numéro de série: 148792225	1		
12	Z000 018 Z000	Pointeau d'admission Jusqu'au numéro de série: 148792225	1		
13	1123 122 3001	Ressort Jusqu'au numéro de série: 148792225	1		
14	1125 121 5000	Levier de réglage d'admission Jusqu'au numéro de série: 148792225	1		
15	1120 121 9200	Axe Jusqu'au numéro de série: 148792225	1		

NHP Motoculture
Cultivez votre univers

CLIQUEZ SUR LES REFERENCES

CLIQUEZ SUR LES RÉFÉRENCES SOULIGNÉES

1 produit : accès direct à sa fiche NHP.
Plusieurs produits : recherche sur le site NHP.

16/16 références reliées au catalogue.

P - Carburateur C1Q-S45 # 1 48 792 225 (16.2001)

#	Numéro de pièce	Description	Quantité	Contient un ou plusieurs articles	Remarques
16	1120 122 6600	Vis à embase Jusqu'au numéro de série: 148792225	1		
17	4129 129 0902	Joint de réglage Jusqu'au numéro de série: 148792225	1		
18	4129 121 4700	Membrane de réglage Jusqu'au numéro de série: 148792225	1		
19	4226 120 2200	Bride Jusqu'au numéro de série: 148792225	1		
20	4226 122 7100	Vis Jusqu'au numéro de série: 148792225	2		
21	4137 122 6300	Vis de réglage de régime de ralenti Jusqu'au numéro de série: 148792225	1		
22	1128 122 7100	Vis Jusqu'au numéro de série: 148792225	2		
23	1123 121 7800	Tamis Jusqu'au numéro de série: 148792225	1		
24	4137 122 5100	Soupape de sortie Jusqu'au numéro de série: 148792225	1		
25	4137 121 5601	Gicleur fixe 0.42 Jusqu'au numéro de série: 148792225	1		
26	4119 121 0700	Plaque de fermeture Jusqu'au numéro de série: 148792225	1		
27	4129 121 0700	Plaque de fermeture Jusqu'au numéro de série: 148792225	1		
28	4226 121 0800	Couvercle Jusqu'au numéro de série: 148792225	1		
29	4226 121 2700	Capuchon Jusqu'au numéro de série: 148792225	1		
30	4137 121 8600	Rondelle Jusqu'au numéro de série: 148792225	1		
	4227 007 1060	Jeu de pièces de carburateur Jusqu'au numéro de série: 148792225	1	8, 9, 17, 18	

NHP Motoculture
Cultivez votre univers



IDENTIFIEZ LE REPÈRE

Puis retrouvez la référence correspondante dans la nomenclature associée.

Ouvrir la nomenclature - page 36

Q - Carburateur C1Q-S28, C1Q-S41 # 1 42 812 153 (21.1999)

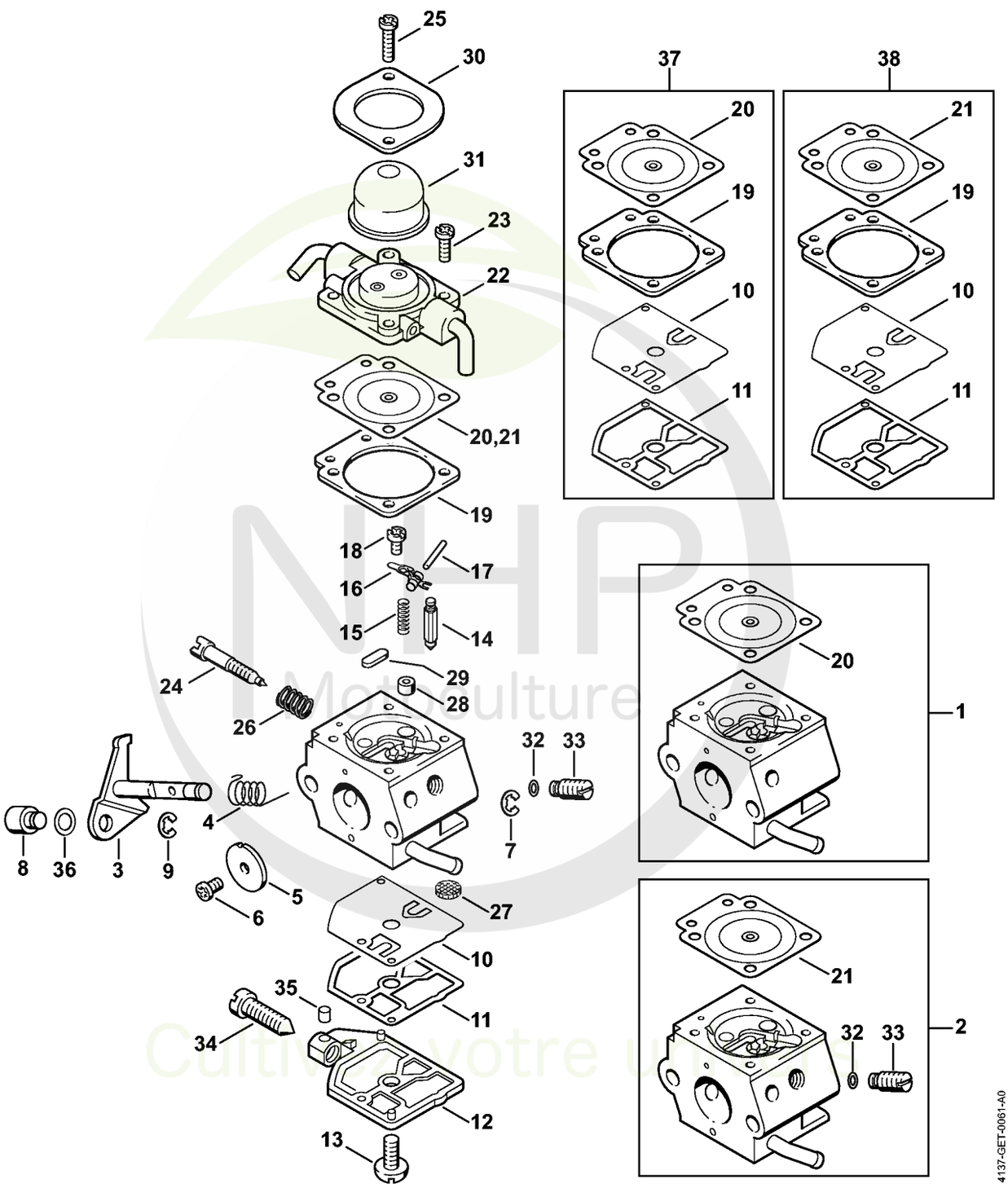

NHP Motoculture
Cultivez votre univers

CLIQUEZ SUR LES REFERENCES

CLIQUEZ SUR LES RÉFÉRENCES SOULIGNÉES

1 produit : accès direct à sa fiche NHP.
Plusieurs produits : recherche sur le site NHP.

16/16 références reliées au catalogue.

Q - Carburateur C1Q-S28, C1Q-S41 # 1 42 812 153 (21.1999)

#	Numéro de pièce	Description	Quantité	Contient un ou plusieurs articles	Remarques
1	4137 120 0600	Carburateur C1Q-S28G Jusqu'au numéro de série: 142812153	1	3 - 20, 22 - 31, 34 - 36	
2	4137 120 0602	Carburateur C1Q-S41D Jusqu'au numéro de série: 142812153	1	3 - 19, 21 - 36	
3	4226 120 7100	Axe de papillon avec levier Jusqu'au numéro de série: 142812153	1		
4	1123 122 3000	Ressort Jusqu'au numéro de série: 142812153	1		
5	4227 121 3300	Papillon Jusqu'au numéro de série: 142812153	1		
6	1125 122 7403	Vis à tête ronde Jusqu'au numéro de série: 142812153	1		
7	1125 122 9001	Circlip Jusqu'au numéro de série: 142812153	1		
8	4128 121 8900	Boulon Jusqu'au numéro de série: 142812153	1		
9	1120 122 9000	Circlip Jusqu'au numéro de série: 142812153	1		
10	1129 121 4800	Membrane de pompe Jusqu'au numéro de série: 142812153	1		
11	1123 129 0905	Joint de pompe Jusqu'au numéro de série: 142812153	1		
12	1123 121 0800	Couvercle Jusqu'au numéro de série: 142812153	1		
13	1120 122 7800	Vis à tête bombée fraisée Jusqu'au numéro de série: 142812153	1		
14	Z000 018 Z000	Pointeau d'admission Jusqu'au numéro de série: 142812153	1		
15	1123 122 3001	Ressort Jusqu'au numéro de série: 142812153	1		
16	1125 121 5000	Levier de réglage d'admission Jusqu'au numéro de série: 142812153	1		

NHP Motoculture
Cultivez votre univers



CLIQUEZ SUR LES RÉFÉRENCES SOULIGNÉES

1 produit : accès direct à sa fiche NHP.
Plusieurs produits : recherche sur le site NHP.

15/16 références reliées au catalogue.

Q - Carburateur C1Q-S28, C1Q-S41 # 1 42 812 153 (21.1999)

#	Numéro de pièce	Description	Quantité	Contient un ou plusieurs articles	Remarques
17	1120 121 9200	Axe Jusqu'au numéro de série: 142812153	1		
18	1120 122 6600	Vis à embase Jusqu'au numéro de série: 142812153	1		
19	4129 129 0902	Joint de réglage Jusqu'au numéro de série: 142812153	1		
20	0000 121 4700	Membrane de réglage Jusqu'au numéro de série: 142812153	1		
21	4129 121 4700	Membrane de réglage Jusqu'au numéro de série: 142812153	1		
22	4226 120 2200	Bride Jusqu'au numéro de série: 142812153	1		
23	4226 122 7100	Vis Jusqu'au numéro de série: 142812153	2		
24	4137 122 6800	Vis L de richesse au ralenti Jusqu'au numéro de série: 142812153	1		
25	1128 122 7100	Vis Jusqu'au numéro de série: 142812153	2		
26	1120 122 3005	Ressort Jusqu'au numéro de série: 142812153	1		
27	1123 121 7800	Tamis Jusqu'au numéro de série: 142812153	1		
28	4137 121 5401	Gicleur à soupape Jusqu'au numéro de série: 142812153	1		
29	4226 121 0700	Plaque de fermeture Jusqu'au numéro de série: 142812153	1		
30	4226 121 0800	Couvercle Jusqu'au numéro de série: 142812153	1		
31	4226 121 2700	Capuchon Jusqu'au numéro de série: 142812153	1		
32	4226 121 8600	Rondelle Jusqu'au numéro de série: 142812153	1		

NHP Motoculture
Cultivez votre univers



CLIQUEZ SUR LES RÉFÉRENCES SOULIGNÉES

1 produit : accès direct à sa fiche NHP.
Plusieurs produits : recherche sur le site NHP.

5/6 références reliées au catalogue.

Q - Carburateur C1Q-S28, C1Q-S41 # 1 42 812 153 (21.1999)

#	Numéro de pièce	Description	Quantité	Contient un ou plusieurs articles	Remarques
33	4137 120 8700	Soupape de réglage Jusqu'au numéro de série: 142812153	1		
34	1123 122 6200	Vis de réglage de régime de ralenti Jusqu'au numéro de série: 142812153	1		
35	1125 122 4200	Pièce de serrage Jusqu'au numéro de série: 142812153	1		
36	4137 121 8600	Rondelle Jusqu'au numéro de série: 142812153	1		
37	4137 007 1700	Jeu de pièces de carburateur Jusqu'au numéro de série: 142812153	1	10, 11, 19, 20	
38	4227 007 1060	Jeu de pièces de carburateur Jusqu'au numéro de série: 142812153	1	10, 11, 19, 21	

NHP Motoculture
Cultivez votre univers



IDENTIFIEZ LE REPÈRE

Puis retrouvez la référence correspondante dans la nomenclature associée.

Ouvrir la nomenclature - page 40

R - Poignée

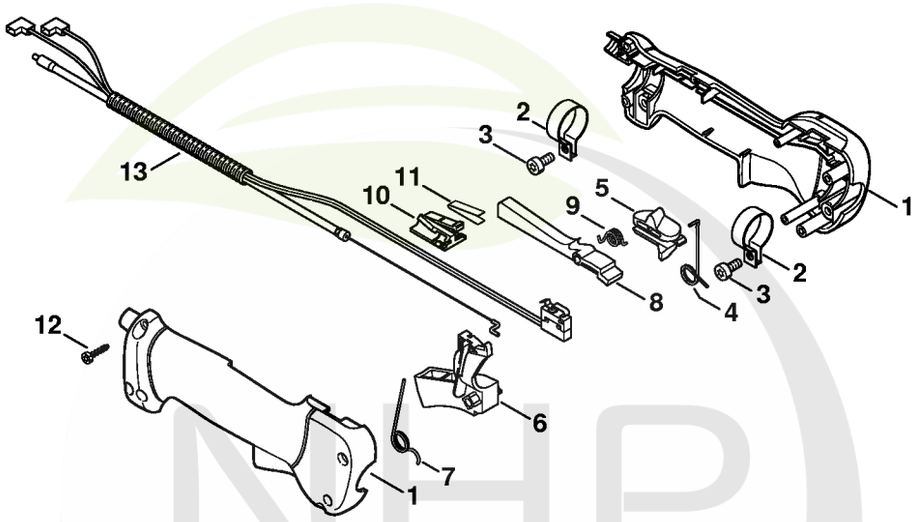

390ET030 SC

NHP Motoculture
Cultivez votre univers



CLIQUEZ SUR LES RÉFÉRENCES SOULIGNÉES

1 produit : accès direct à sa fiche NHP.
Plusieurs produits : recherche sur le site NHP.

14/14 références reliées au catalogue.

R - Poignée

#	Numéro de pièce	Description	Quantité	Contient un ou plusieurs articles	Remarques
	4137 790 1307	Poignée de commande	1	1 - 12	
1	4137 790 0300	Poignée	1		
2	4137 791 9400	Collier de serrage	2		
3	9022 341 0960	Vis cylindrique IS-M5x12	2		
4	4137 182 4505	Ressort coudé	1		
5	4137 182 1701	Curseur combiné	1		
6	4137 182 1001	Manette des gaz	1		
7	4137 182 4504	Ressort coudé	1		
8	4137 182 0802	Levier d'arrêt	1		
9	4128 182 4501	Ressort coudé	1		
10	4128 793 3000	Curseur	1		
11	4128 791 3100	Ressort	1		
12	9074 478 3025	Vis cylindrique IS P4x16	4		
13	4137 180 1107	Câble de commande des gaz	1		

NHP Motoculture
Cultivez votre univers



IDENTIFIEZ LE REPÈRE

Puis retrouvez la référence correspondante dans la nomenclature associée.

Ouvrir la nomenclature - page 42

S - Poignée (24.2002)

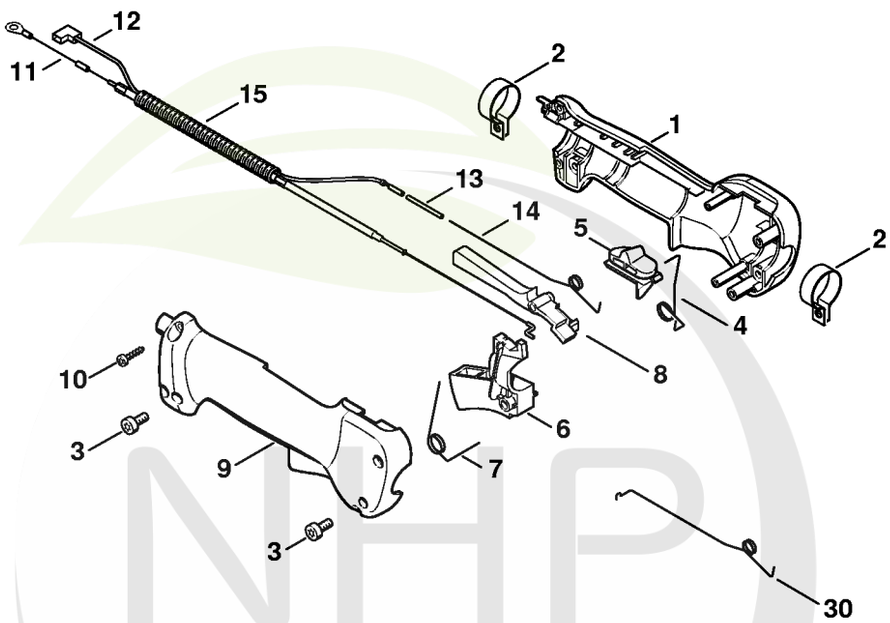

390ET020 GM

NHP Motoculture
Cultivez votre univers

CLIQUEZ SUR LES REFERENCES

CLIQUEZ SUR LES RÉFÉRENCES SOULIGNÉES

1 produit : accès direct à sa fiche NHP.
Plusieurs produits : recherche sur le site NHP.

18/20 références reliées au catalogue.

S - Poignée (24.2002)

#	Numéro de pièce	Description	Quantité	Contient un ou plusieurs articles	Remarques
	4137 790 1350	Poignée de commande	1	1 - 10, 30	
	4133 790 1301	Poignée de commande Jusqu'au numéro de série: 036947526	1	1 - 17	
1	4137 790 1101	Monture de poignée intérieure	1		
1	4126 791 0821	Monture de poignée extérieure Jusqu'au numéro de série: 036947526	1		
2	4137 791 9400	Collier de serrage	2		
2	4126 182 4506	Ressort coudé Jusqu'au numéro de série: 036947526	1		
3	9022 341 0960	Vis cylindrique IS-M5x12	2		
3	4126 182 0806	Levier d'arrêt Jusqu'au numéro de série: 036947526	1		
4	4137 442 1600	Ressort de connexion	1		
4	4126 182 6210	Vis à embase Jusqu'au numéro de série: 036947526	1		
5	4137 182 1700	Curseur combiné	1		
5	4126 790 1102	Monture de poignée intérieure Jusqu'au numéro de série: 036947526	1	6	
6	4137 182 1000	Manette des gaz	1		
6	4126 791 5300	Languette enfichable Jusqu'au numéro de série: 036947526	2		
7	4137 182 4500	Ressort coudé	1		
7	4126 182 1705	Curseur combiné Jusqu'au numéro de série: 036947526	1		
8	4137 182 0801	Levier d'arrêt	1		
8	4126 182 4705	Ressort d'encliquetage Jusqu'au numéro de série: 036947526	1		
9	4137 791 0800	Monture de poignée extérieure	1		
9	4126 182 6205	Vis à embase Jusqu'au numéro de série: 036947526	1		

NHP Motoculture
Cultivez votre univers



CLIQUEZ SUR LES RÉFÉRENCES SOULIGNÉES

1 produit : accès direct à sa fiche NHP.
Plusieurs produits : recherche sur le site NHP.

13/17 références reliées au catalogue.

S - Poignée (24.2002)

#	Numéro de pièce	Description	Quantité	Contient un ou plusieurs articles	Remarques
10	9074 478 3025	Vis cylindrique IS P4x16	4		
10	4126 182 4505	Ressort coudé Jusqu'au numéro de série: 036947526	1		
11	4137 180 1103	Câble de commande des gaz	1	12 - 15	
11	9417 003 7510	Clip-écrou Jusqu'au numéro de série: 036947526	1		
11	4137 180 1150	Câble de commande des gaz	1	1, 8, 12 - 15	
12	4126 182 1007	Manette des gaz Jusqu'au numéro de série: 036947526	1		
12	4137 440 1101	Câble de court-circuit	1		
13	4133 791 9400	Collier de serrage Jusqu'au numéro de série: 036947526	2		
13	0000 442 2100	Gaine thermorétractable	1		
14	4126 792 6100	Rondelle à quatre pans Jusqu'au numéro de série: 036947526	4		
14	4137 182 4503	Ressort coudé	1		
15	9022 341 0980	Vis cylindrique IS M5x16 Jusqu'au numéro de série: 036947526	2		
15		Tuyau 185 mm	1		
16	9074 478 3065	Vis cylindrique IS-P4x19 Jusqu'au numéro de série: 036947526	4		
	4203 711 7201	Tuyau 960 mm	1		
17	4126 182 4507	Ressort coudé Jusqu'au numéro de série: 036947526	1		
30	4137 182 4502	Ressort coudé	1		
18	4133 180 1105	Câble de commande des gaz Jusqu'au numéro de série: 036947526	1		
19		Câble 480 mm Jusqu'au numéro de série: 036947526	1		
20		Câble 565 mm	1		

NHP Motoculture
Cultivez votre univers



CLIQUEZ SUR LES RÉFÉRENCES SOULIGNÉES

1 produit : accès direct à sa fiche NHP.
Plusieurs produits : recherche sur le site NHP.

2/4 références reliées au catalogue.

S - Poignée (24.2002)

#	Numéro de pièce	Description	Quantité	Contient un ou plusieurs articles	Remarques
		Jusqu'au numéro de série: 036947526			
	0751 010 1110	Câble 10 m Jusqu'au numéro de série: 036947526	1		
21	0751 030 8953	Clip enfichable 4,8-1 Jusqu'au numéro de série: 036947526	4		
22	0751 030 8470	Douille Jusqu'au numéro de série: 036947526	3		
23		Tuyau 170 mm Jusqu'au numéro de série: 036947526	1		
	4203 711 7201	Tuyau 960 mm Jusqu'au numéro de série: 036947526	1		

NHP Motoculture
Cultivez votre univers



IDENTIFIEZ LE REPÈRE

Puis retrouvez la référence correspondante dans la nomenclature associée.

Ouvrir la nomenclature - page 46

W - Tube complet HT 70, 70 K

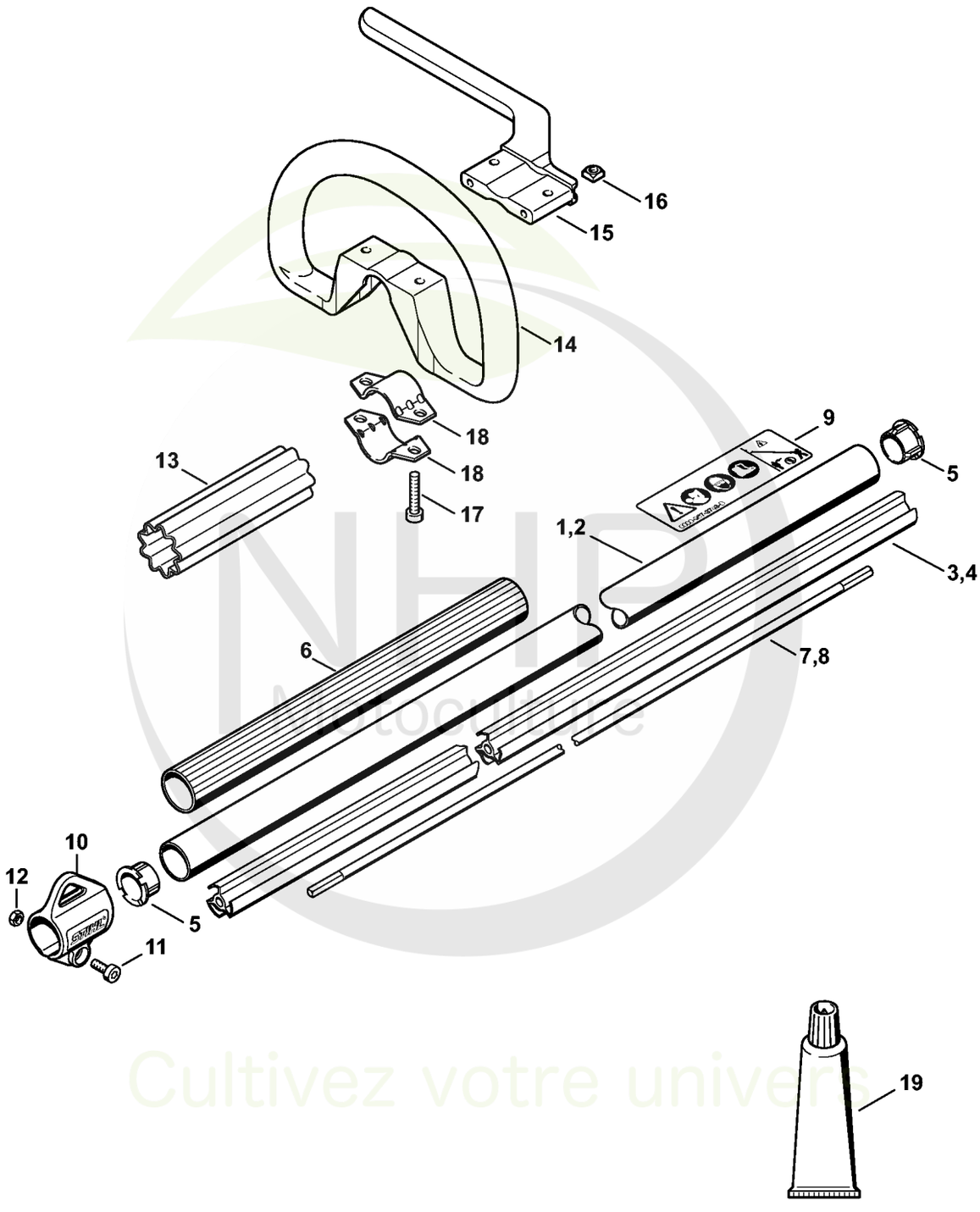

NHP Motoculture
Cultivez votre univers



CLIQUEZ SUR LES RÉFÉRENCES SOULIGNÉES

1 produit : accès direct à sa fiche NHP.
Plusieurs produits : recherche sur le site NHP.

16/20 références reliées au catalogue.

W - Tube complet HT 70, 70 K

#	Numéro de pièce	Description	Quantité	Contient un ou plusieurs articles	Remarques
1	4182 710 7116	Tube complet Ø 25,4 mm	1	3, 5 - 7	
2	4138 710 7117	Tube complet Ø 25,4 mm x 1,30 m	1	4, 5, 9	
3	4137 711 7300	Fourreau 1455 mm	1		
4	4138 711 7302	Fourreau 1255 mm	1		
5	4137 711 2101	Bouchon	2		
6	4138 791 2010	Gaine de poignée	1		
7	4137 711 3202	Arbre d'entraînement 1538 mm	1		
8	4138 711 3201	Arbre d'entraînement	1		
9	0000 967 7319	Pictogramme d'avertissement HT	1		
10	0000 790 8801	Oeillet de suspension	1	11, 12	
11	9022 341 0980	Vis cylindrique IS M5x16	1		
12	9210 261 0700	Écrou à six pans M5	1		
13	0000 711 2500	Douille	1		
14	4180 790 3405	Poignée circulaire	1	15 - 18	
15	4130 790 8450	Etrier	1	16, 17	
16	9222 068 0900	Ecrou à quatre pans M6	2		
17	9022 341 1370	Vis cylindrique IS M6x30	2		
18	4123 791 7400	Bride de fixation	2		
19	0781 120 1110	Graisse multifonctionnelle 225 g	1		
29	0000 664 2415	Vis à embase D9/M8	1		

NHP Motoculture
Cultivez votre univers



IDENTIFIEZ LE REPÈRE

Puis retrouvez la référence correspondante dans la nomenclature associée.

Ouvrir la nomenclature - page 48

AD - Réducteur

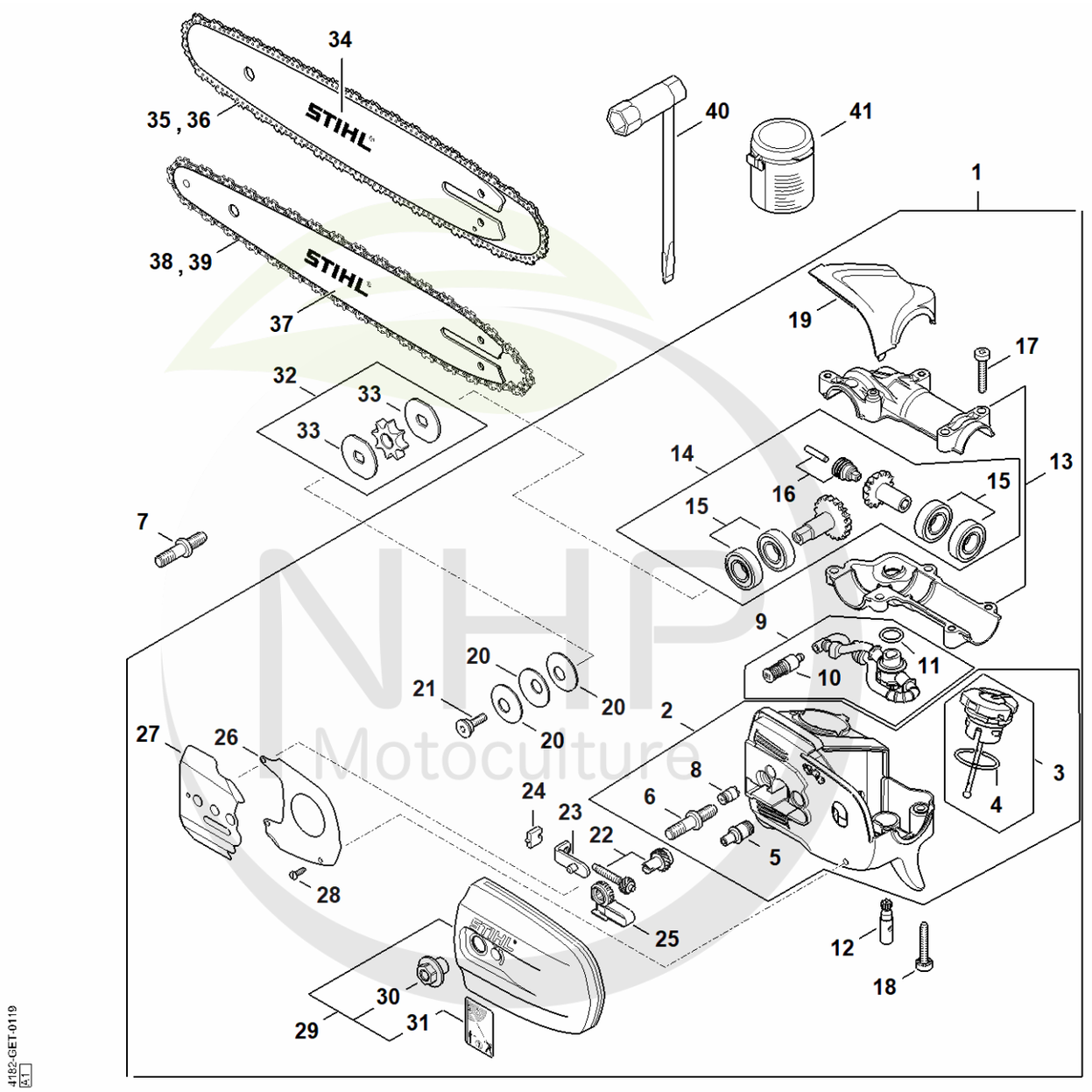

NHP Motoculture
Cultivez votre univers



CLIQUEZ SUR LES RÉFÉRENCES SOULIGNÉES

1 produit : accès direct à sa fiche NHP.
Plusieurs produits : recherche sur le site NHP.

26/26 références reliées au catalogue.

AD - Réducteur

#	Numéro de pièce	Description	Quantité	Contient un ou plusieurs articles	Remarques
1	4182 640 0150	Réducteur	1	1, 9 - 31	
2	4182 640 1400	Boîtier	1	3 - 6, 8	
3	0000 350 0539	Bouchon de réservoir	1	4	
4	9645 948 2470	Joint torique 23x3	1		
5	4182 641 3200	Conduit d'huile	1		
6	0000 664 2412	Vis à embase D8	1		
7	0000 664 2415	Vis à embase D9/M8	1		
8	1128 640 9100	Soupape	1		
9	4182 640 3400	Pièces de tuyau d'huile	1	10, 11	
10	1123 640 3800	Crépine d'aspiration	1		
11	9645 945 7552	Joint torique 12x2-NBR70	1		
12	4182 640 3200	Pompe à huile 0,55	1		
13	4182 640 0552	Carter du réducteur	1		
14	4182 640 7314	Jeu de pignons	1	15, 16	
15	4182 007 1004	Jeu de pièces roulement	2		
16	4182 640 7100	Vis sans fin	1		
17	9022 371 1073	Vis cylindrique IS-M5x32	2		
18	9075 478 4168	Vis cylindrique IS D5x32	3		
19	4182 641 1001	Carter	1		
20	9485 648 1694	Rondelle Belleville 28x10,2x1,25	3		
21	4182 642 7500	Vis à embase M5	1		
22	1123 007 1004	Jeu de pignon droit / vis de tension	1		
23	1129 640 1900	Coulisse de tension	1		
24	1123 664 1400	Pièce de pression	1		
25	4182 664 2200	Recouvrement	1		
26	4182 664 1001	Tôle latérale intérieure	1		

NHP Motoculture
Cultivez votre univers



CLIQUEZ SUR LES RÉFÉRENCES SOULIGNÉES

1 produit : accès direct à sa fiche NHP.
Plusieurs produits : recherche sur le site NHP.

12/15 références reliées au catalogue.

AD - Réducteur

#	Numéro de pièce	Description	Quantité	Contient un ou plusieurs articles	Remarques
27	4182 664 1000	Tôle latérale intérieure	1		
28	9104 003 8600	Vis Parker P3x10	4		
29	4182 640 1701	Couvercle de pignon	1	30, 31	
30	0000 995 0800	Écrou à embase M8	1		
31	0000 967 7337	Pictogramme d'avertissement HT	1		
32	0000 640 2001	Pignon 1/4"P 8 dents	1	33	
33	4182 162 8900	Rondelle	2		
34	3005 008 3405	Light 01 | 30cm/12" | 1/4" P | 1,1mm/.043"	1		
35	3670 000 0064	Picco Micro 3 | 71 PM3 64 | 1/4" P | 1,1mm/.043" | 64	1		
36	3670 002 0064	Picco Micro 3 | 71 PM3 64 | 1/4" P | 1,1mm/.043" | 64	1		CDN
37	3005 008 3403	Light 01 | 25cm/10" | 1/4" P | 1,1mm/.043"	1		
38	3670 000 0056	Picco Micro 3 | 71 PM3 56 | 1/4" P | 1,1mm/.043" | 56	1		
39	3670 002 0056	Picco Micro 3 | 71 PM3 56 | 1/4" P | 1,1mm/.043" | 56	1		CDN
40	1129 890 3401	Clé multiple	1		
41	0781 120 1004	Graisse de réducteur 40 g	1		

NHP Motoculture
Cultivez votre univers



IDENTIFIEZ LE REPÈRE

Puis retrouvez la référence correspondante dans la nomenclature associée.

Ouvrir la nomenclature - page 51

AG - Réducteur HT 70 (38.2016)

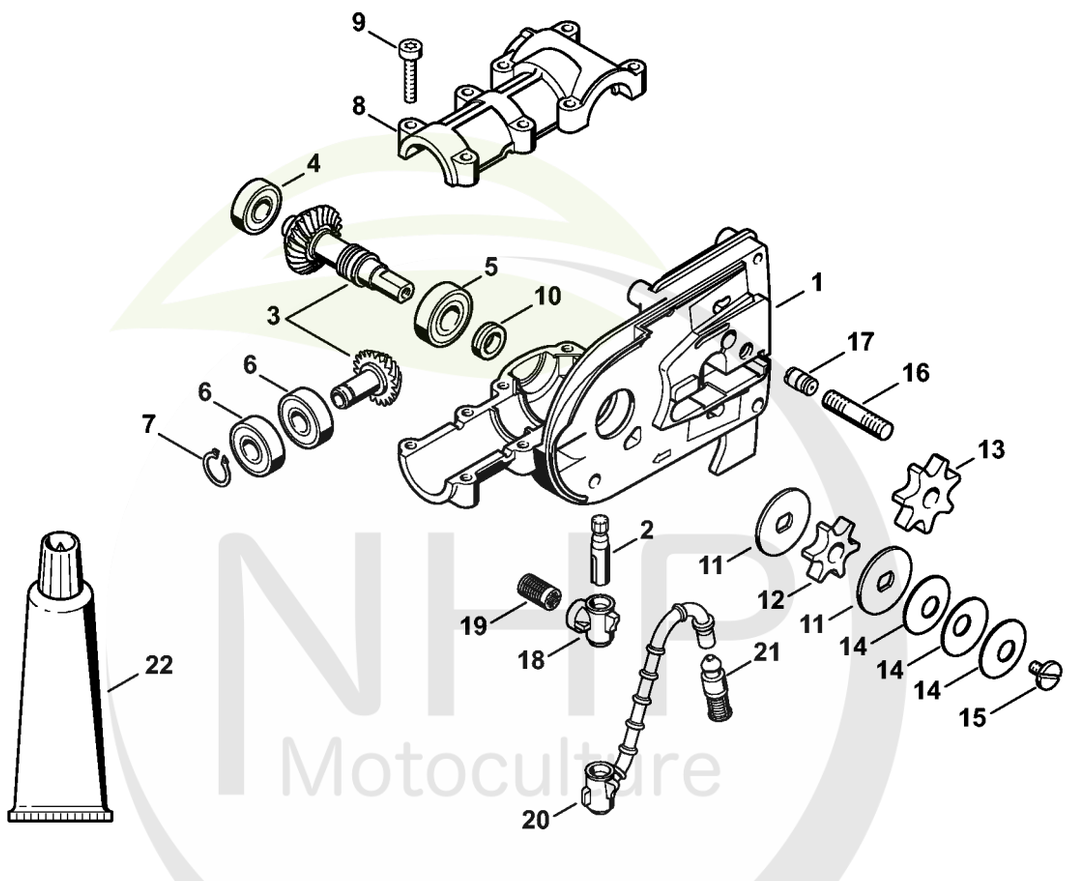

NHP Motoculture
Cultivez votre univers



CLIQUEZ SUR LES RÉFÉRENCES SOULIGNÉES

1 produit : accès direct à sa fiche NHP.
Plusieurs produits : recherche sur le site NHP.

21/22 références reliées au catalogue.

AG - Réducteur HT 70 (38.2016)

#	Numéro de pièce	Description	Quantité	Contient un ou plusieurs articles	Remarques
	4182 640 0126	Réducteur	1	1 - 16	
1	4182 641 0300	Carter de réducteur	1		
2	4138 640 3200	Pompe à huile	1		
3	4182 640 7303	Jeu de pignons 1,27	1		
4	9503 003 9860	Roulement à billes rainuré 609-2RS	1		
5	9503 003 5190	Roulement rainuré à billes 6001-2RS	1		
6	9503 003 5030	Roulement rainuré à billes 6000-2RS	2		
7	9455 621 0850	Circlip 10x1	1		
8	4138 641 0400	Couvercle du réducteur	1		
9	9022 371 1050	Vis cylindrique IS-M5x25	8		
10	4138 642 8201	Anneau	1		
11	4182 162 8900	Rondelle	2		
12	0000 640 2002	Pignon 3/8"P 6 dents	1	11	
13	0000 640 2003	Pignon 3/8"P 7 dents	1	11	
14	9485 648 1694	Rondelle Belleville 28x10,2x1,25	3		
15	1208 162 4200	Vis à embase	1		
16	0000 953 1402	Goujon fileté M8	1		
17	1128 640 9100	Soupape	1		
18	4138 353 2700	Pièce de raccordement	1		
19	1117 647 6801	Tamis	1		
22	0783 830 2000	Pâte d'étanchéité Dirko HT rouge	1		
	0781 120 1118	Graisse de réducteur 225 g	1		

NHP Motoculture
Cultivez votre univers



IDENTIFIEZ LE REPÈRE

Puis retrouvez la référence correspondante dans la nomenclature associée.

Ouvrir la nomenclature - page 53

AH - Réducteur HT 70 (11.2005)

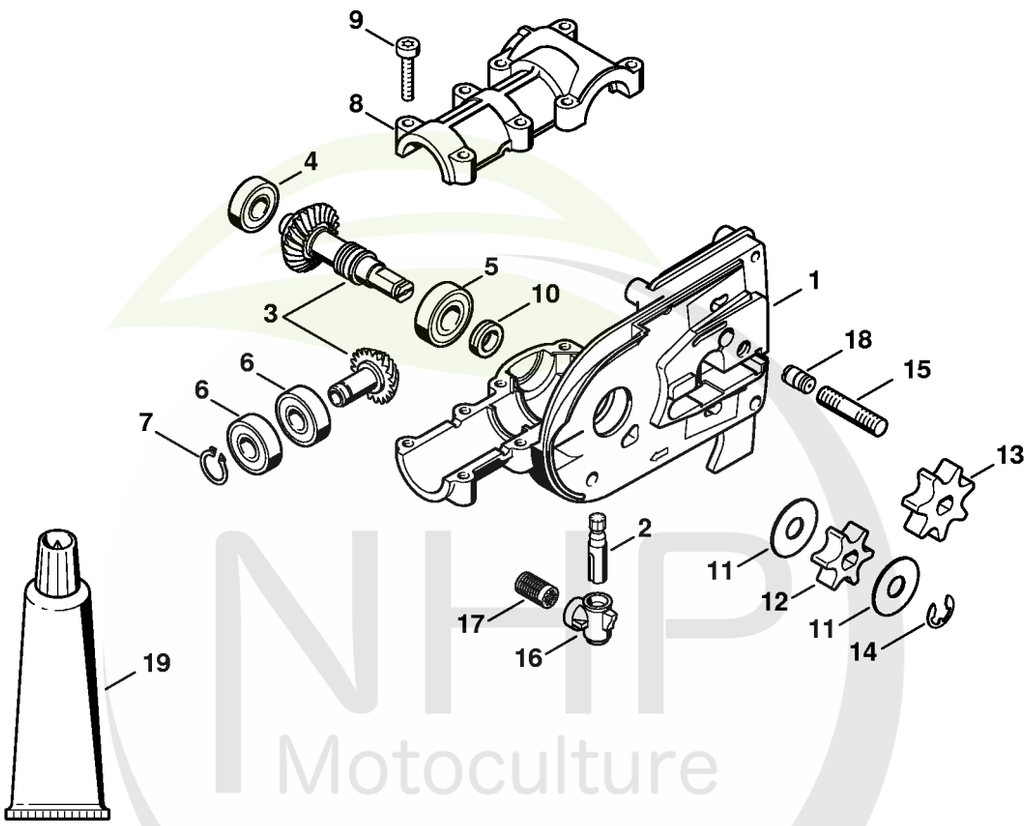

NHP Motoculture
Cultivez votre univers



CLIQUEZ SUR LES RÉFÉRENCES SOULIGNÉES

1 produit : accès direct à sa fiche NHP.
Plusieurs produits : recherche sur le site NHP.

20/21 références reliées au catalogue.

AH - Réducteur HT 70 (11.2005)

#	Numéro de pièce	Description	Quantité	Contient un ou plusieurs articles	Remarques
	4182 640 0116	Réducteur	1	1 - 15	
1	4182 641 0300	Carter de réducteur	1		
2	4138 640 3200	Pompe à huile	1		
3	4138 640 7303	Jeu de pignons 1,27	1		
4	9503 003 9860	Roulement à billes rainuré 609-2RS	1		
5	9503 003 5190	Roulement rainuré à billes 6001-2RS	1		
6	9503 003 5030	Roulement rainuré à billes 6000-2RS	2		
7	9455 621 0850	Circlip 10x1	1		
8	4138 641 0400	Couvercle du réducteur	1		
9	9022 371 1050	Vis cylindrique IS-M5x25	8		
10	4138 642 8200	Anneau	1		
11	0000 958 0506	Rondelle	2		
12	4138 642 1201	Pignon 3/8" Picco 6D	1		
13	1206 642 1301	Pignon 3/8" Picco 7D	1		
14	9460 624 0801	Anneau d'arrêt 8x1,3	1		
15	0000 953 1402	Goujon fileté M8	1		
16	4138 353 2700	Pièce de raccordement	1		
17	1117 647 6801	Tamis	1		
18	1128 640 9100	Soupape	1		
19	0783 830 2000	Pâte d'étanchéité Dirko HT rouge	1		
	0781 120 1118	Graisse de réducteur 225 g	1		

NHP Motoculture
Cultivez votre univers



IDENTIFIEZ LE REPÈRE

Puis retrouvez la référence correspondante dans la nomenclature associée.

Ouvrir la nomenclature - page 55

AI - Réservoir d'huile, Couvercle de pignon HT 70 (38.2016)

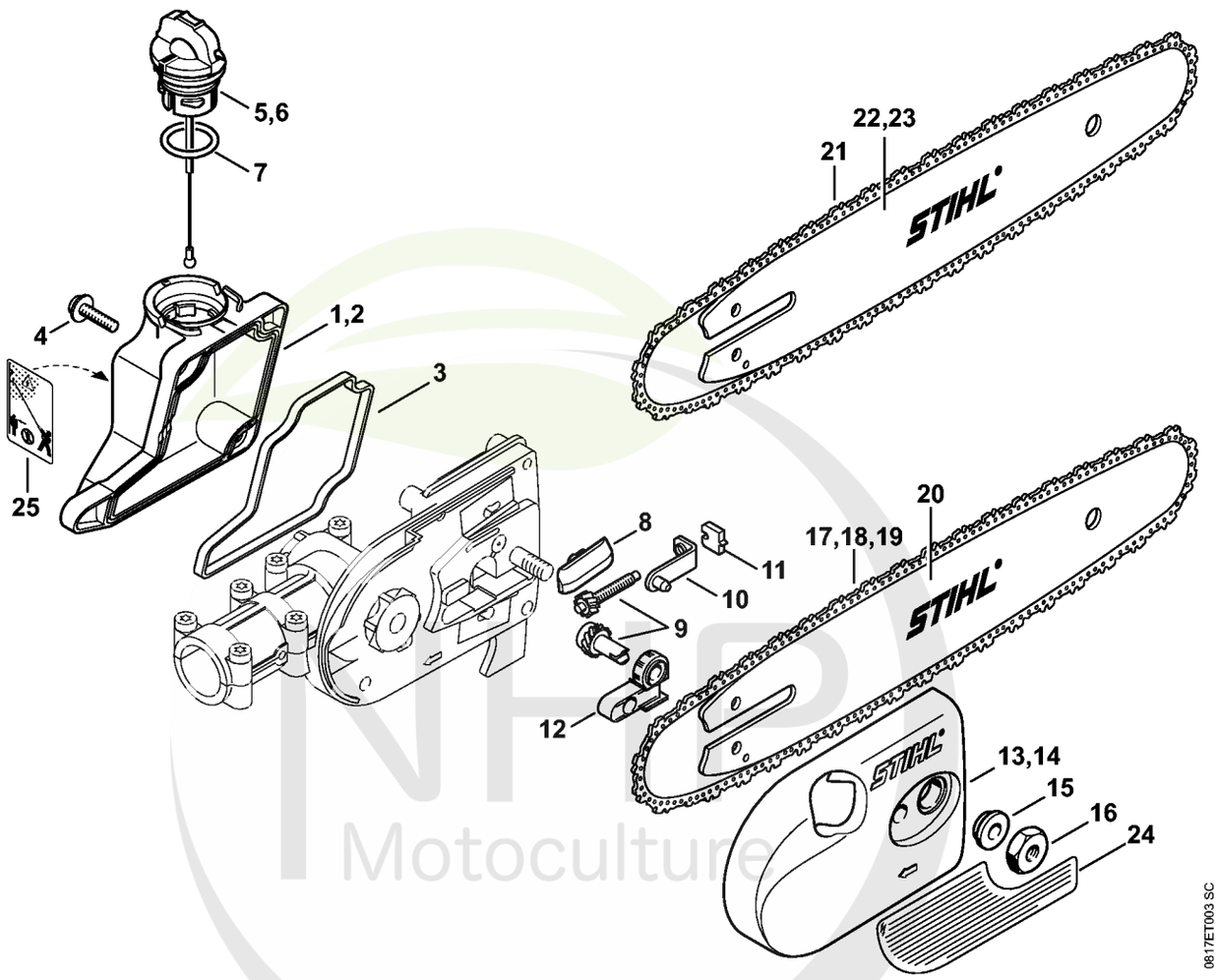

NHP Motoculture
Cultivez votre univers



CLIQUEZ SUR LES RÉFÉRENCES SOULIGNÉES

1 produit : accès direct à sa fiche NHP.
Plusieurs produits : recherche sur le site NHP.

20/22 références reliées au catalogue.

AI - Réservoir d'huile, Couvercle de pignon HT 70 (38.2016)

#	Numéro de pièce	Description	Quantité	Contient un ou plusieurs articles	Remarques
1	4182 350 0304	Réservoir d'huile	1	5, 7, 25	
3	4138 351 1000	Joint	1		
4	0000 951 1100	Vis	4		
5	0000 350 0529	Bouchon de réservoir	1	7	
7	9645 948 2470	Joint torique 23x3	1		
8	1123 648 6600	Bande de glissement	2		
9	1129 007 1000	Jeu de pignon droit / vis de tension	1		
10	1123 640 1900	Coulisse de tension	1		
11	1123 664 1400	Pièce de pression	1		
12	1123 664 2200	Recouvrement	1		
13	4138 640 1703	Couvercle de pignon	1	15	
14	4138 640 1704	Couvercle de pignon	1	15, 24	USA
15	0000 961 1409	Anneau	1		
16	0000 955 0801	Écrou à six pans M8	1		
17	3610 000 0044	Picco Micro Mini 3 | 61 PMM3 44 | 3/8" P | 1,1mm/.043" | 44	1		
18	3610 005 0044	Picco Micro Mini 3 | 61 PMM3 44 | 3/8" P | 1,1mm/.043" | 44	1		USA
19	3610 002 0044	Picco Micro Mini 3 | 61 PMM3 44 | 3/8" P | 1,1mm/.043" | 44	1		CDN
20	3005 000 3905	Light 01 | 30cm/12" | 3/8" P | 1,1mm/.043"	1		
21	3612 000 0044	Picco Duro 3 | 63 PD3 44 | 3/8" P | 1,3mm/.050" | 44	1		
22	3005 000 7405	Light P04 | 30cm/12" | 3/8" P | 1,3mm/.050"	1		
23	3005 000 4805	Light 04 | 30cm/12" | 3/8" P | 1,3mm/.050"	1		
24	0000 967 7507	Avertissement	1		USA

NHP Motoculture
Cultivez votre univers



CLIQUEZ SUR LES RÉFÉRENCES SOULIGNÉES

1 produit : accès direct à sa fiche NHP.
Plusieurs produits : recherche sur le site NHP.

1/1 références reliées au catalogue.

AI - Réservoir d'huile, Couvercle de pignon HT 70 (38.2016)

#	Numéro de pièce	Description	Quantité	Contient un ou plusieurs articles	Remarques
25	0000 967 7337	Pictogramme d'avertissement HT	1		

NHP Motoculture
Cultivez votre univers



IDENTIFIEZ LE REPÈRE

Puis retrouvez la référence correspondante dans la nomenclature associée.

Ouvrir la nomenclature - page 58

AJ - Réducteur HT 70 (38.2002)

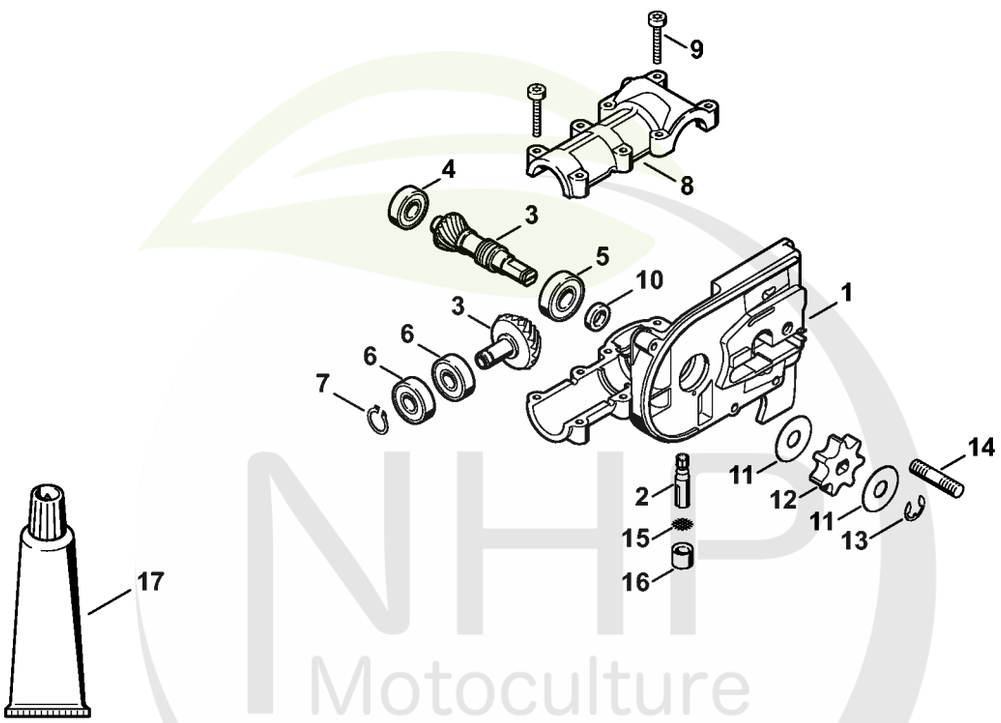

NHP Motoculture
Cultivez votre univers



CLIQUEZ SUR LES RÉFÉRENCES SOULIGNÉES

1 produit : accès direct à sa fiche NHP.
Plusieurs produits : recherche sur le site NHP.

16/19 références reliées au catalogue.

AJ - Réducteur HT 70 (38.2002)

#	Numéro de pièce	Description	Quantité	Contient un ou plusieurs articles	Remarques
	4138 640 0111	Réducteur	1	2 - 15	
1	4138 641 0300	Carter de réducteur	1		
2	4138 640 3200	Pompe à huile	1		
3	4138 640 7303	Jeu de pignons 1,27	1		
4	9503 003 9860	Roulement à billes rainuré 609-2RS	1		
5	9503 003 5190	Roulement rainuré à billes 6001-2RS	1		
6	9503 003 5030	Roulement rainuré à billes 6000-2RS	2		
7	9455 621 0850	Circlip 10x1	1		
8	4138 641 0400	Couvercle du réducteur	1		
9	9022 371 1050	Vis cylindrique IS-M5x25	8		
10	4138 642 8200	Anneau	1		
11	0000 958 0506	Rondelle	2		
12	1206 642 1301	Pignon 3/8" Picco 7D	1		
13	9460 624 0801	Anneau d'arrêt 8x1,3	1		
14	0000 953 1402	Goujon fileté M8	1		
15	4138 351 9300	Tamis	1		
16	4138 353 2900	Amortisseur en caoutchouc	1		
17	0783 830 2000	Pâte d'étanchéité Dirko HT rouge	1		
	0781 120 1118	Graisse de réducteur 225 g	1		

NHP Motoculture
Cultivez votre univers



IDENTIFIEZ LE REPÈRE

Puis retrouvez la référence correspondante dans la nomenclature associée.

Ouvrir la nomenclature - page 60

AL - Réservoir d'huile, Couvercle de pignon (38.2002)

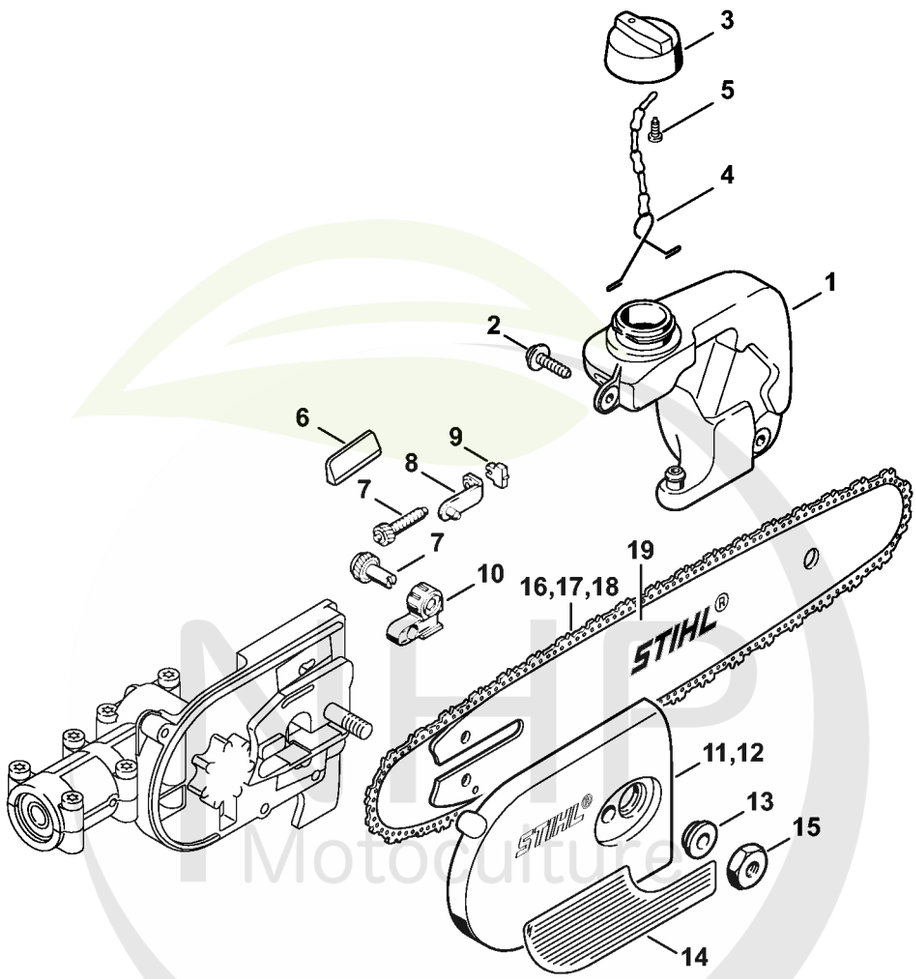

MHP Motoculture
Cultivez votre univers



CLIQUEZ SUR LES RÉFÉRENCES SOULIGNÉES

1 produit : accès direct à sa fiche NHP.
Plusieurs produits : recherche sur le site NHP.

15/19 références reliées au catalogue.

AL - Réservoir d'huile, Couvercle de pignon (38.2002)

#	Numéro de pièce	Description	Quantité	Contient un ou plusieurs articles	Remarques
1	4138 350 4400	Réservoir d'huile	1		
2	0000 951 1100	Vis	2		
3	1206 640 3600	Bouchon de réservoir d'huile	1	4, 5	
4	1117 350 0905	Pièce de sûreté	1		
5	9099 021 2360	Vis Parker 3,5x9,5	1		
6	1123 648 6600	Bande de glissement	2		
7	1129 007 1000	Jeu de pignon droit / vis de tension	1		
8	1123 640 1900	Coulisse de tension	1		
9	1123 664 1400	Pièce de pression	1		
10	1123 664 2200	Recouvrement	1		
11	4138 640 1702	Couvercle de pignon	1	13	
12	4138 640 1700	Couvercle de pignon	1	13, 14	USA
13	0000 961 1409	Anneau	1		
14	0000 967 7507	Avertissement	1		USA
15	0000 955 0801	Écrou à six pans M8	1		
16	3610 000 0044	Picco Micro Mini 3 | 61 PMM3 44 | 3/8" P | 1,1mm/.043" | 44	1		
17	3610 005 0044	Picco Micro Mini 3 | 61 PMM3 44 | 3/8" P | 1,1mm/.043" | 44	1		USA
18	3610 002 0044	Picco Micro Mini 3 | 61 PMM3 44 | 3/8" P | 1,1mm/.043" | 44	1		CDN
19	3005 000 3905	Light 01 | 30cm/12" | 3/8" P | 1,1mm/.043"	1		

NHP Motoculture
Cultivez votre univers



IDENTIFIEZ LE REPÈRE

Puis retrouvez la référence correspondante dans la nomenclature associée.

Ouvrir la nomenclature - page 62

AN - Engrenage d'angle

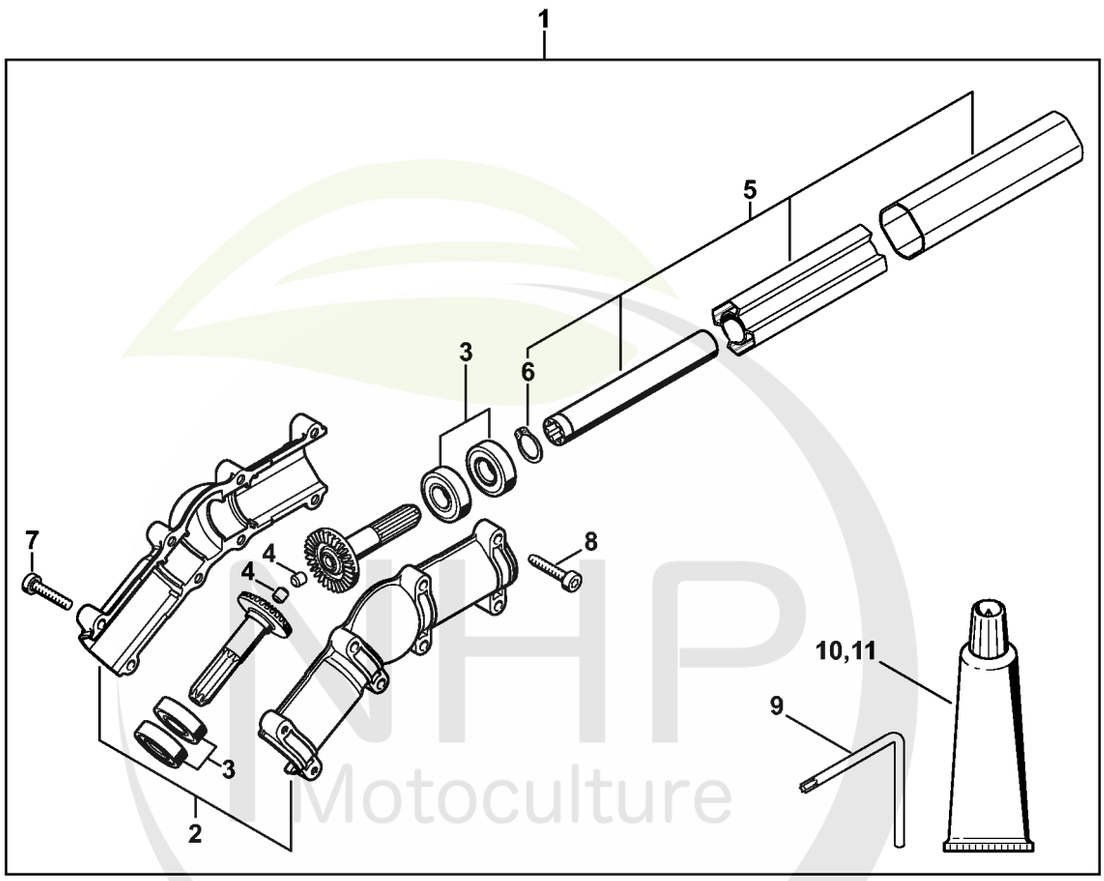

NHP Motoculture
Cultivez votre univers



CLIQUEZ SUR LES RÉFÉRENCES SOULIGNÉES

1 produit : accès direct à sa fiche NHP.
Plusieurs produits : recherche sur le site NHP.

10/11 références reliées au catalogue.

AN - Engrenage d'angle

#	Numéro de pièce	Description	Quantité	Contient un ou plusieurs articles	Remarques
1	4182 640 0200	Réducteur d'angle 30°	1	2 - 8	
2	4182 640 0554	Carter du réducteur	1		
3	4182 007 1004	Jeu de pièces roulement	2		
4	0000 988 6115	Bouchon	2		
5	4182 710 7126	Tube complet	1	6	
6	9455 621 1520	Circlips 15x1	1		
7	9075 478 4175	Vis cylindrique IS-D5x28	6		
8	9022 371 1050	Vis cylindrique IS-M5x25	2		
9	0812 370 1000	Tournevis T27x120x70	1		
10	0783 830 2000	Pâte d'étanchéité Dirko HT rouge	1		
11	0781 120 1118	Graisse de réducteur 225 g	1		

NHP Motoculture
Cultivez votre univers



IDENTIFIEZ LE REPÈRE

Puis retrouvez la référence correspondante dans la nomenclature associée.

Ouvrir la nomenclature - page 64

AM - Engrenage d'angle (38.2016)

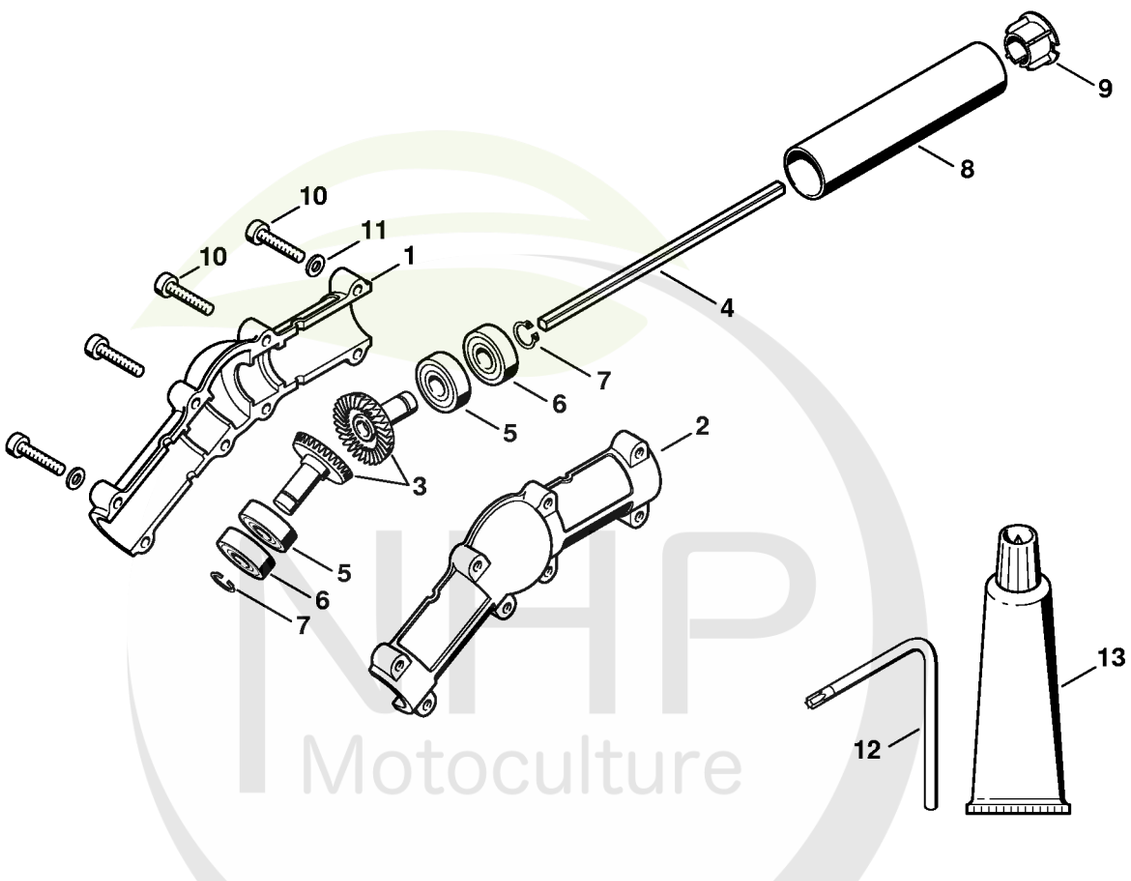

NHP Motoculture
Cultivez votre univers



CLIQUEZ SUR LES RÉFÉRENCES SOULIGNÉES

1 produit : accès direct à sa fiche NHP.
Plusieurs produits : recherche sur le site NHP.

14/14 références reliées au catalogue.

AM - Engrenage d'angle (38.2016)

#	Numéro de pièce	Description	Quantité	Contient un ou plusieurs articles	Remarques
	4138 640 0201	Engrenage d'angle	1	1 - 11	
1	4138 641 0302	Carter de réducteur	1		
2	4138 641 0303	Carter de réducteur	1		
3	4138 640 7304	Jeu de pignons	1	4 - 7	
4		Arbre	1		
5	9503 003 5040	Roulement rainuré à billes 6000-RS	2		
6	9503 003 0120	Roulement rainuré à billes 6000-2Z	2		
7	9455 621 0850	Circlip 10x1	2		
8	4138 711 0201	Tube	1		
9	4137 711 2101	Bouchon	1		
10	9022 371 1050	Vis cylindrique IS-M5x25	8		
11	9291 021 0120	Rondelle 5,3	4		
12	0812 370 1000	Tournevis T27x120x70	1		
13	0783 830 2000	Pâte d'étanchéité Dirko HT rouge	1		
	0781 120 1118	Graisse de réducteur 225 g	1		

NHP Motoculture
Cultivez votre univers



IDENTIFIEZ LE REPÈRE

Puis retrouvez la référence correspondante dans la nomenclature associée.

Ouvrir la nomenclature - page 66

AO - Kit de transformation Carter de réducteur (22.2011)

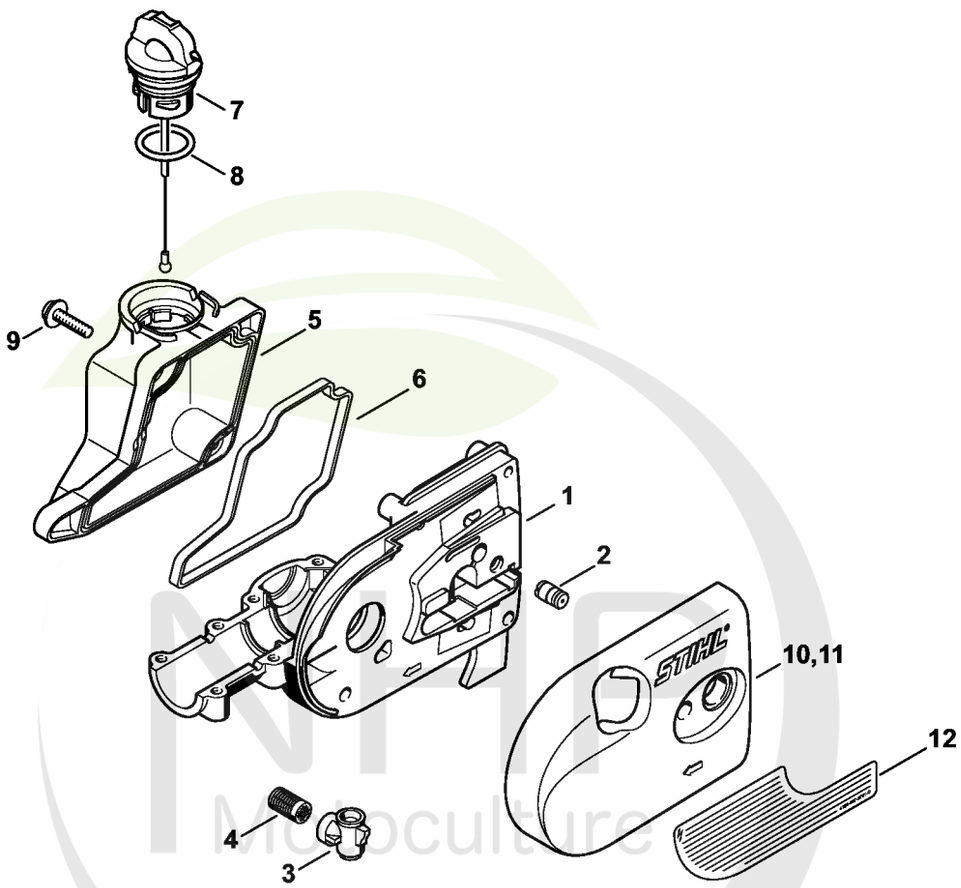

Cultivez votre univers



CLIQUEZ SUR LES RÉFÉRENCES SOULIGNÉES

1 produit : accès direct à sa fiche NHP.
Plusieurs produits : recherche sur le site NHP.

12/14 références reliées au catalogue.

AO - Kit de transformation Carter de réducteur (22.2011)

#	Numéro de pièce	Description	Quantité	Contient un ou plusieurs articles	Remarques
	4138 640 0550	Carter de réducteur	1	1 - 10	
	4138 640 0551	Carter de réducteur	1	1 - 9, 11, 12	USA
1	4138 641 0301	Carter de réducteur	1		
2	1128 640 9100	Soupape	1		
3	4138 353 2700	Pièce de raccordement	1		
4	1117 647 6801	Tamis	1		
5	4138 351 0300	Réservoir d'huile	1		
6	4138 351 1000	Joint	1		
7	0000 350 0537	Bouchon de réservoir d'huile	1	8	
8	9645 948 2470	Joint torique 23x3	1		
9	0000 951 1100	Vis	4		
10	4138 640 1703	Couvercle de pignon	1		
11	4138 640 1704	Couvercle de pignon	1	12	USA
12	0000 967 7507	Avertissement	1		USA

NHP Motoculture
Cultivez votre univers



IDENTIFIEZ LE REPÈRE

Puis retrouvez la référence correspondante dans la nomenclature associée.

Ouvrir la nomenclature - page 68

AP - Outils, Bretelle double

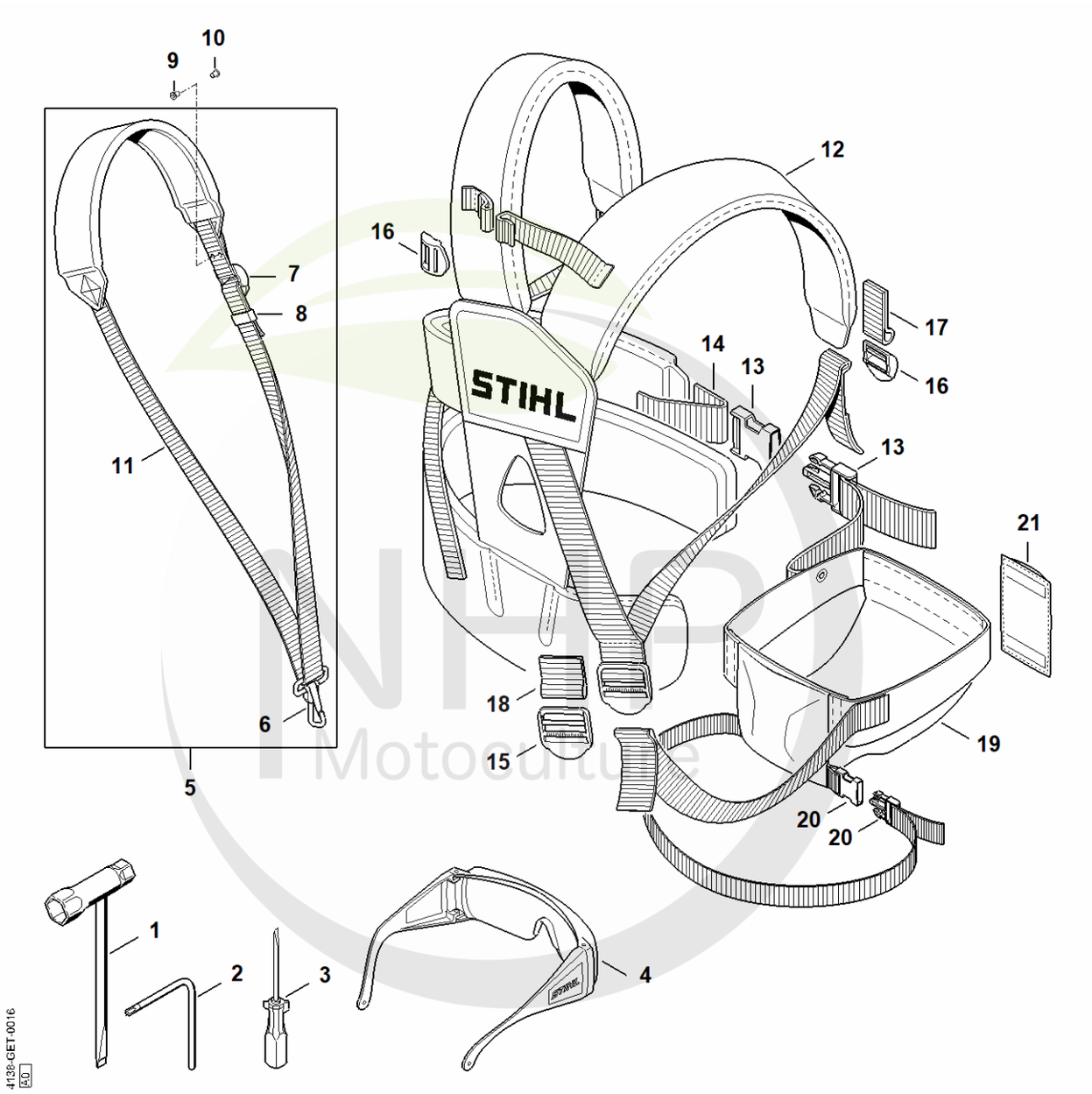

NHP Motoculture
Cultivez votre univers



CLIQUEZ SUR LES RÉFÉRENCES SOULIGNÉES

1 produit : accès direct à sa fiche NHP.
Plusieurs produits : recherche sur le site NHP.

16/20 références reliées au catalogue.

AP - Outils, Bretelle double

#	Numéro de pièce	Description	Quantité	Contient un ou plusieurs articles	Remarques
1	1129 890 3401	Clé multiple	1		
3	0000 890 2300	Tournevis	1		
4	0000 884 0307	Lunettes de protection	1		
5	4119 710 9012	Harnais	1	6 - 8, 11	
6	4119 710 6900	Mousqueton	1		
7	4203 792 7200	Boucle de réglage	1		
8	4119 718 6320	Boucle de réglage	1		
9	9408 021 4530	Rivet, partie à riveter 4x8x6	4		
10	9409 021 4420	Rivet, partie tête 4x8	4		
11	0000 930 2241	Sangle 25 mm x 10 m	1		
	4138 710 9001	Harnais HT	1	12 - 21	
12	4134 710 9004	Harnais	1	13 - 18	
13	4134 710 6401	Fermeture	1		
14		Sangle 38x200 mm	1		
	0000 930 2242	Sangle 38 mm x 5 m	1		
15	4134 718 6300	Boucle de réglage	1		
16	4203 792 7200	Boucle de réglage	3		
17		Sangle 25x220 mm	1		
	0000 930 2241	Sangle 25 mm x 10 m	1		
18		Sangle 38x80 mm	1		
19	4138 790 2802	Panier	1	20, 21	
20	4138 710 6400	Fermeture	1		
21	4138 718 6400	Rembourrage	1		

NHP Motoculture
Cultivez votre univers



IDENTIFIEZ LE REPÈRE

Puis retrouvez la référence correspondante dans la nomenclature associée.

Ouvrir la nomenclature - page 70

AQ - Système de portage à dos RTS

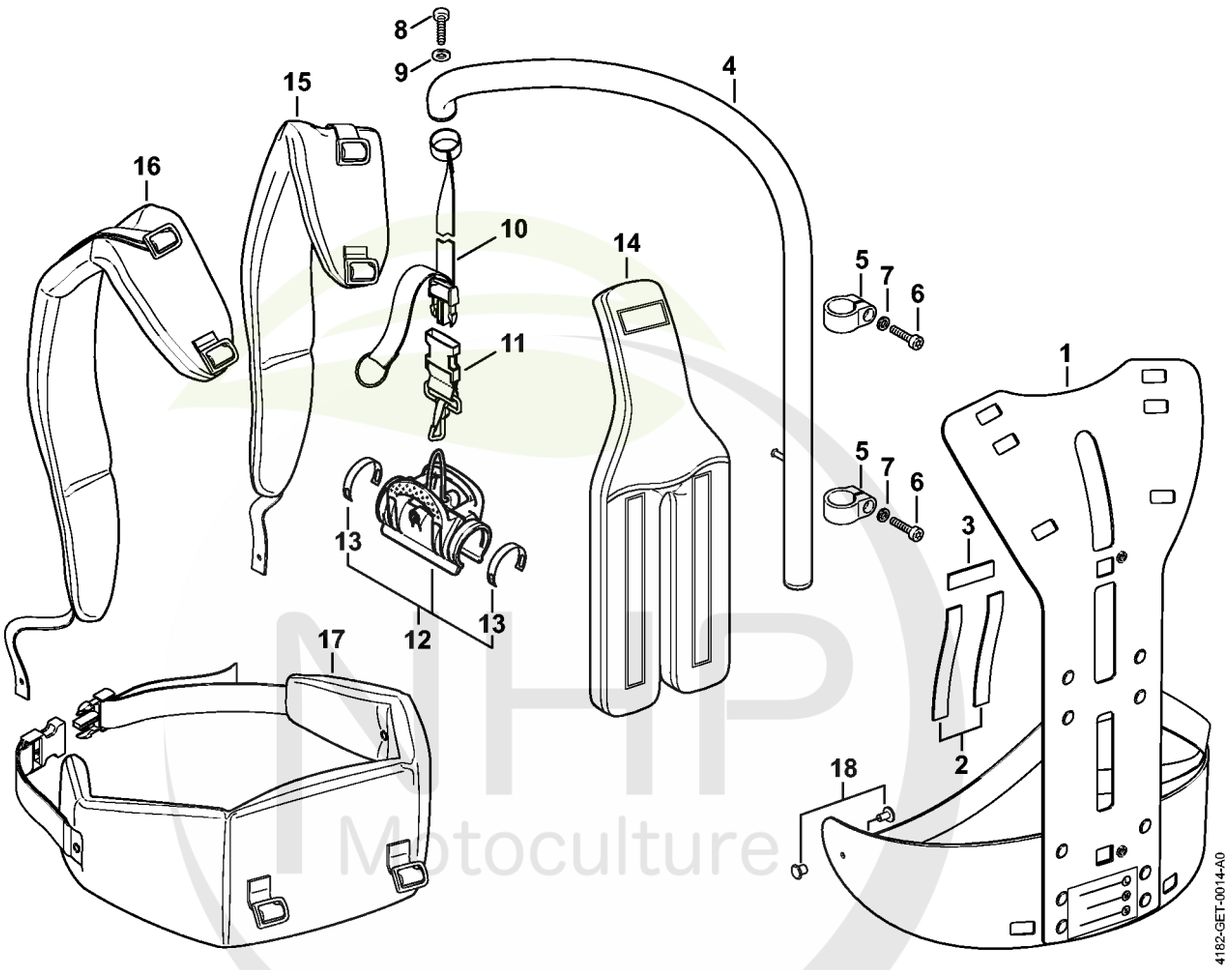

NHP Motoculture
Cultivez votre univers



CLIQUEZ SUR LES RÉFÉRENCES SOULIGNÉES

1 produit : accès direct à sa fiche NHP.
Plusieurs produits : recherche sur le site NHP.

18/18 références reliées au catalogue.

AQ - Système de portage à dos RTS

#	Numéro de pièce	Description	Quantité	Contient un ou plusieurs articles	Remarques
	0000 790 4400	Système de portage à dos RTS	1	1 - 11, 14 - 18	
1	4182 790 6800	Cadre porteur	1		
2		Bande auto-agrippante 235 mm	2		
3		Bande auto-agrippante 80 mm	1		
	4182 792 2100	Bande auto-agrippante	1		
4	4182 790 2900	Tube	1		
5	4182 791 9400	Collier de serrage	2		
6	9022 341 1070	Vis cylindrique IS-M5x30	2		
7	9291 021 0120	Rondelle 5,3	2		
8	0000 951 1100	Vis	1		
9	9307 021 0120	Rondelle 5,3	2		
10	4182 791 8000	Sangle	1		
11	4249 710 6900	Mousqueton	1		
12	0000 790 8600	Agrafe HT	1	13	
13	0000 791 3110	Ressort	2		
14	4182 790 8000	Coussin dorsal	1		
15	4182 710 9000	Harnais droit	1		
16	4182 710 9001	Harnais gauche	1		
17	4182 710 9100	Ceinture	1		
18	9407 021 4700	Rivet	2		

NHP Motoculture
Cultivez votre univers



IDENTIFIEZ LE REPÈRE

Puis retrouvez la référence correspondante dans la nomenclature associée.

Ouvrir la nomenclature - page 72

AR - Numéro de machine

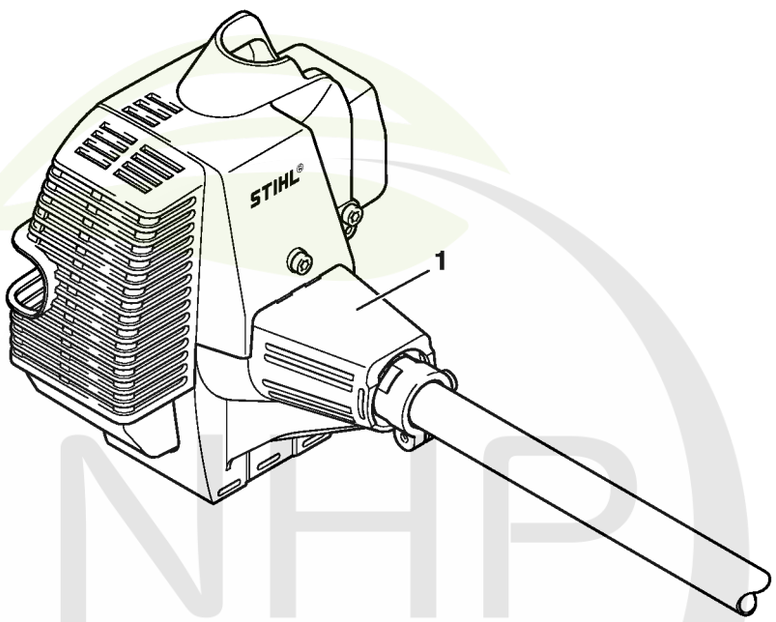

392ET095 SC

NHP Motoculture
Cultivez votre univers



CLIQUEZ SUR LES RÉFÉRENCES SOULIGNÉES

1 produit : accès direct à sa fiche NHP.
Plusieurs produits : recherche sur le site NHP.

0/0 références reliées au catalogue.

AR - Numéro de machine

#	Numéro de pièce	Description	Quantité	Contient un ou plusieurs articles	Remarques
1		Emplacement du numéro de machine	1		

NHP
Motoculture
Cultivez votre univers



IDENTIFIEZ LE REPÈRE

Puis retrouvez la référence correspondante dans la nomenclature associée.

Ouvrir la nomenclature - page 74

Consommables et matières auxiliaires

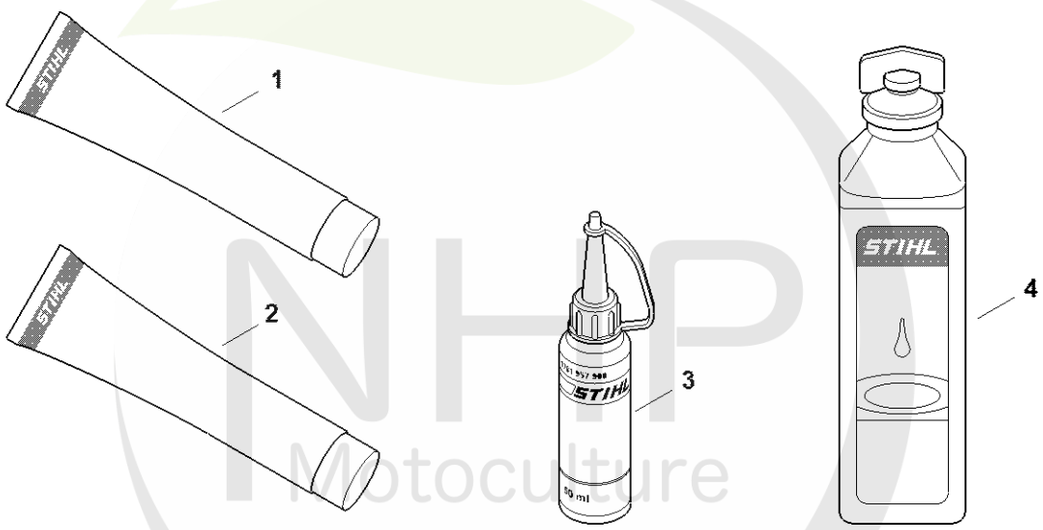

0000-GET-0169-A0

NHP Motoculture
Cultivez votre univers



CLIQUEZ SUR LES RÉFÉRENCES SOULIGNÉES

1 produit : accès direct à sa fiche NHP.
Plusieurs produits : recherche sur le site NHP.

8/8 références reliées au catalogue.

Consommables et matières auxiliaires

#	Numéro de pièce	Description	Quantité	Contient un ou plusieurs articles	Remarques
1	0781 120 1021	Graisse universelle (tube de 40 g)	1		
1	0781 120 1109	Graisse universelle (tube de 80 g)	1		
1	0781 120 1110	Graisse multifonctionnelle 225 g	1		
2	0783 830 2000	Pâte d'étanchéité Dirko HT rouge	1		
3	0781 957 9000	Produit antifriction OH 723	1		
4	0781 319 8401	HP 100ml	1		
4	0781 319 8052	HP Super 100ml	1		
4	0781 319 8060	HP Ultra 100ml	1		

NHP Motoculture
Cultivez votre univers