HT 75

Liste des pièces
17.03.2025
France, français

Table des matières

A - Carter, Cylindre 2
B - Dispositif de lancement, Silencieux 5
C - Dispositif d'allumage, Embrayage 8
D - Filtre à air, Réservoir d'essence 11
E - Carburateur 4137/36 14
F - Carburateur 4137/28 17
G - Carburateur 4137/22 20
L - Carburateur C1Q-S157, C1Q-S69 (41.2017) (45.2009) 23
N - Carburateur C1Q-S63 (15.2003) 26
O - Carburateur C1Q-S56 # 1 48 792 225 (16.2001) 29
P - Carburateur C1Q-S45 # 1 48 792 225 (16.2001) 32
Q - Carburateur C1Q-S28, C1Q-S41 # 1 42 812 153 (21.1999) 35
R - Poignée 39
S - Poignée (24.2002) 41
U - Réducteur, Tube complet HT 75 45
X - Tube complet HT 75 50
Z - Tube complet HT 75 (42.2007) 53
AF - Réducteur HT 75 56
AG - Réducteur HT 70 (38.2016) 59
AH - Réducteur HT 70 (11.2005) 61
AI - Réservoir d'huile, Couvercle de pignon HT 70 (38.2016) 62
AK - Réducteur HT 75 (38.2002), (22.2011) 64
AL - Réservoir d'huile, Couvercle de pignon (38.2002) 67
AN - Engrenage d'angle 69
AO - Kit de transformation Carter de réducteur (22.2011) 71
AP - Outils, Bretelle double 73
AQ - Système de portage à dos RTS 75
AR - Numéro de machine 77
Consommables et matières auxiliaires 79

NHP Motoculture
Cultivez votre univers



IDENTIFIEZ LE REPÈRE

Puis retrouvez la référence correspondante dans la nomenclature associée.

Ouvrir la nomenclature - page 3

A - Carter, Cylindre

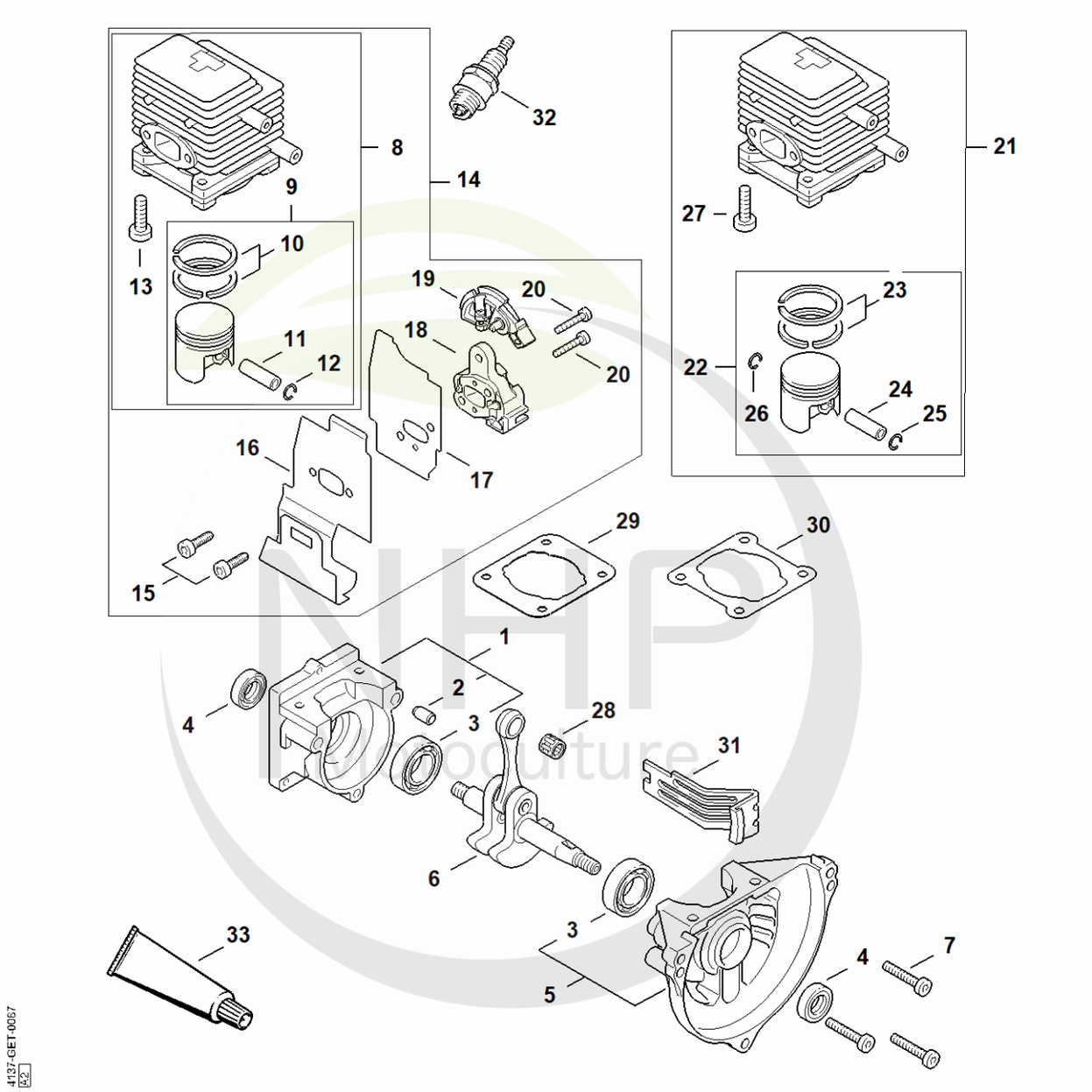

NHP
Cultivez votre univers



CLIQUEZ SUR LES RÉFÉRENCES SOULIGNÉES

1 produit : accès direct à sa fiche NHP.
Plusieurs produits : recherche sur le site NHP.

26/26 références reliées au catalogue.

A - Carter, Cylindre

#	Numéro de pièce	Description	Quantité	Contient un ou plusieurs articles	Remarques
1	4137 020 2800	Demi-carter de vilebrequin, côté lanceur	1	2, 3	
2	0000 988 8600	Douille	2		
3	9503 003 0242	Roulement rainuré à billes 6201	2		
4	9640 003 1195	Bague d'étanchéité 12x22x5	2		
5	4137 020 2601	Demi-carter de vilebrequin côté ventilat	1	3	
6	4137 030 0401	Vilebrequin	1		
7	9022 371 1050	Vis cylindrique IS-M5x25	3		
9	4137 030 2010	Piston Ø 34 mm	1	10 - 12	
10	4137 034 3000	Segment de piston Ø 34x1,5 mm	2		
11	4137 034 1500	Axe de piston 8x5x22	1		
12	9463 650 0805	Jonc d'arrêt 8x0,7	1		
13	9075 478 4159	Vis cylindrique IS-D5x24	4		
14	4137 007 1042	Jeu de pièces cylindre avec piston Ø 34 mm	1	8 - 13, 15 - 20	
15	9075 478 4085	Vis cylindrique IS-D5x18	2		
16	4137 149 0600	Joint de silencieux	1		
17	4137 129 0905	Joint	1		
18	4137 121 1603	Bride intermédiaire	1		
19	4137 182 7600	Pièce de serrage	1		
20	9075 478 4159	Vis cylindrique IS-D5x24	2		
21	4137 020 1201	Cylindre avec piston Ø 34 mm	1	22 - 27	
22	4137 030 2010	Piston Ø 34 mm	1	23 - 26	
23	4137 034 3000	Segment de piston Ø 34x1,5 mm	1		
24	4137 034 1500	Axe de piston 8x5x22	1		
25	9463 650 0805	Jonc d'arrêt 8x0,7	1		
26	9463 650 0805	Jonc d'arrêt 8x0,7	1		
27	9075 478 4159	Vis cylindrique IS-D5x24	4		

NHP Motoculture
Cultivez votre univers



CLIQUEZ SUR LES RÉFÉRENCES SOULIGNÉES

1 produit : accès direct à sa fiche NHP.
Plusieurs produits : recherche sur le site NHP.

5/7 références reliées au catalogue.

A - Carter, Cylindre

#	Numéro de pièce	Description	Quantité	Contient un ou plusieurs articles	Remarques
28	9512 003 1830	Cage à aiguilles 8x11x10	1		
29	4140 029 2300	Joint de cylindre	1		
30	4137 029 2300	Joint de cylindre	1		
31	4137 084 2200	Pièce de protection	1		
32	0000 400 7000	Bougie NGK BPMR7A	1		
32	1110 400 7005	Bougie Bosch WSR 6 F	1		
33	0783 830 2000	Pâte d'étanchéité Dirko HT rouge	1		

NHP Motoculture
Cultivez votre univers



IDENTIFIEZ LE REPÈRE

Puis retrouvez la référence correspondante dans la nomenclature associée.

Ouvrir la nomenclature - page 6

B - Dispositif de lancement, Silencieux

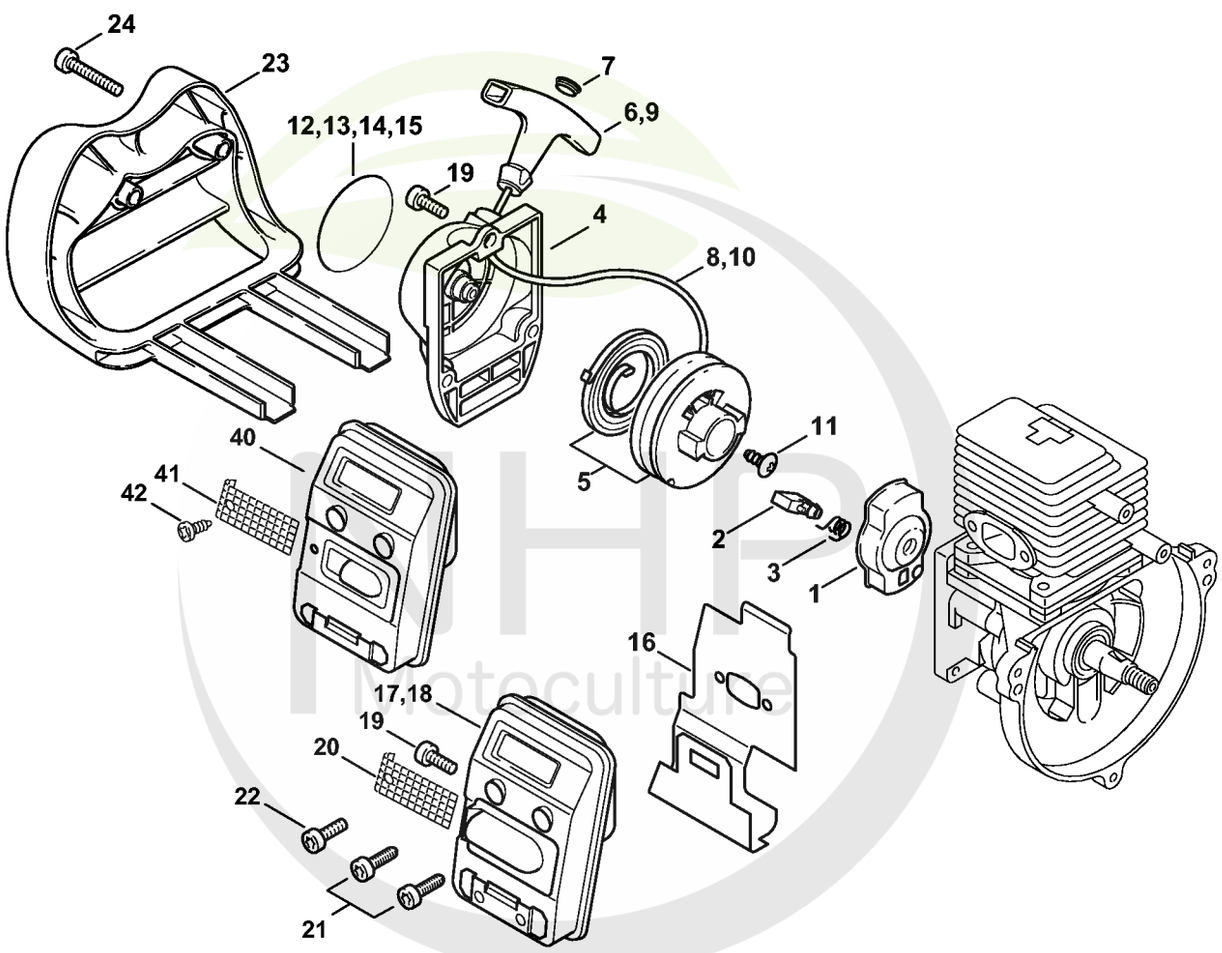

4138-GET-0006-A0

NHP Motoculture
Cultivez votre univers



CLIQUEZ SUR LES RÉFÉRENCES SOULIGNÉES

1 produit : accès direct à sa fiche NHP.
Plusieurs produits : recherche sur le site NHP.

26/26 références reliées au catalogue.

B - Dispositif de lancement, Silencieux

#	Numéro de pièce	Description	Quantité	Contient un ou plusieurs articles	Remarques
1	4133 190 2002	Entraîneur	1	2, 3	
2	4133 195 7201	Cliquet	1		
3	0000 998 0612	Ressort coudé	1		
	4137 190 4000	Dispositif de lancement	1	4 - 8, 11	
4	4137 190 0400	Couvercle de lanceur	1		
5	4137 190 1100	Poulie à câble avec ressort de rappel	1		
6	0000 190 3403	Poignée ElastoStart Ø 2,7 mm	1	7, 8	
7	0000 195 7000	Capuchon	1		
8	4137 195 8200	Câble de lancement Ø 2,7x910 mm	1		
	0000 930 2281	Câble de lancement Ø 2,7 mm x 30,8 m	1		
9	0000 190 3400	Poignée ElastoStart Ø 3 mm	1	7, 10	
10	0000 195 8200	Câble de lancement Ø 3x800 mm	1		
	0000 930 2208	Câble de lancement Ø 3 mm x 30,5 m	1		
	0000 930 2211	Câble de lancement Ø 3 mm x 60,8 m	1		
11	9104 003 0960	Vis Parker P5,5x12	1		
14	4138 967 1503	Plaque matricule HT 75	1		
15	0000 967 2129	Emblème MADE IN USA	1		
16	4137 149 0600	Joint de silencieux	1		
17	4137 140 0602	Silencieux	1	16, 20	
18	4137 140 0603	Silencieux	1	16	BR
19	9022 341 0980	Vis cylindrique IS M5x16	4		
20	4137 141 9000	Grille	1		
22	9022 341 0980	Vis cylindrique IS M5x16	2		
23	4138 007 1009	Jeu de capot protecteur	1	24	
24	9022 341 1070	Vis cylindrique IS-M5x30	2		
40	4137 140 0600	Silencieux Jusqu'au numéro de série: 238993299	1	41, 42	

NHP Motoculture
Cultivez votre univers



CLIQUEZ SUR LES RÉFÉRENCES SOULIGNÉES

1 produit : accès direct à sa fiche NHP.
Plusieurs produits : recherche sur le site NHP.

2/2 références reliées au catalogue.

B - Dispositif de lancement, Silencieux

#	Numéro de pièce	Description	Quantité	Contient un ou plusieurs articles	Remarques
41	4137 141 9000	Grille Jusqu'au numéro de série: 238993299	1		
42	9099 021 0810	Vis Parker 4,2x9,5 Jusqu'au numéro de série: 238993299	1		

NHP
Motoculture
Cultivez votre univers



IDENTIFIEZ LE REPÈRE

Puis retrouvez la référence correspondante dans la nomenclature associée.

Ouvrir la nomenclature - page 9

C - Dispositif d'allumage, Embrayage

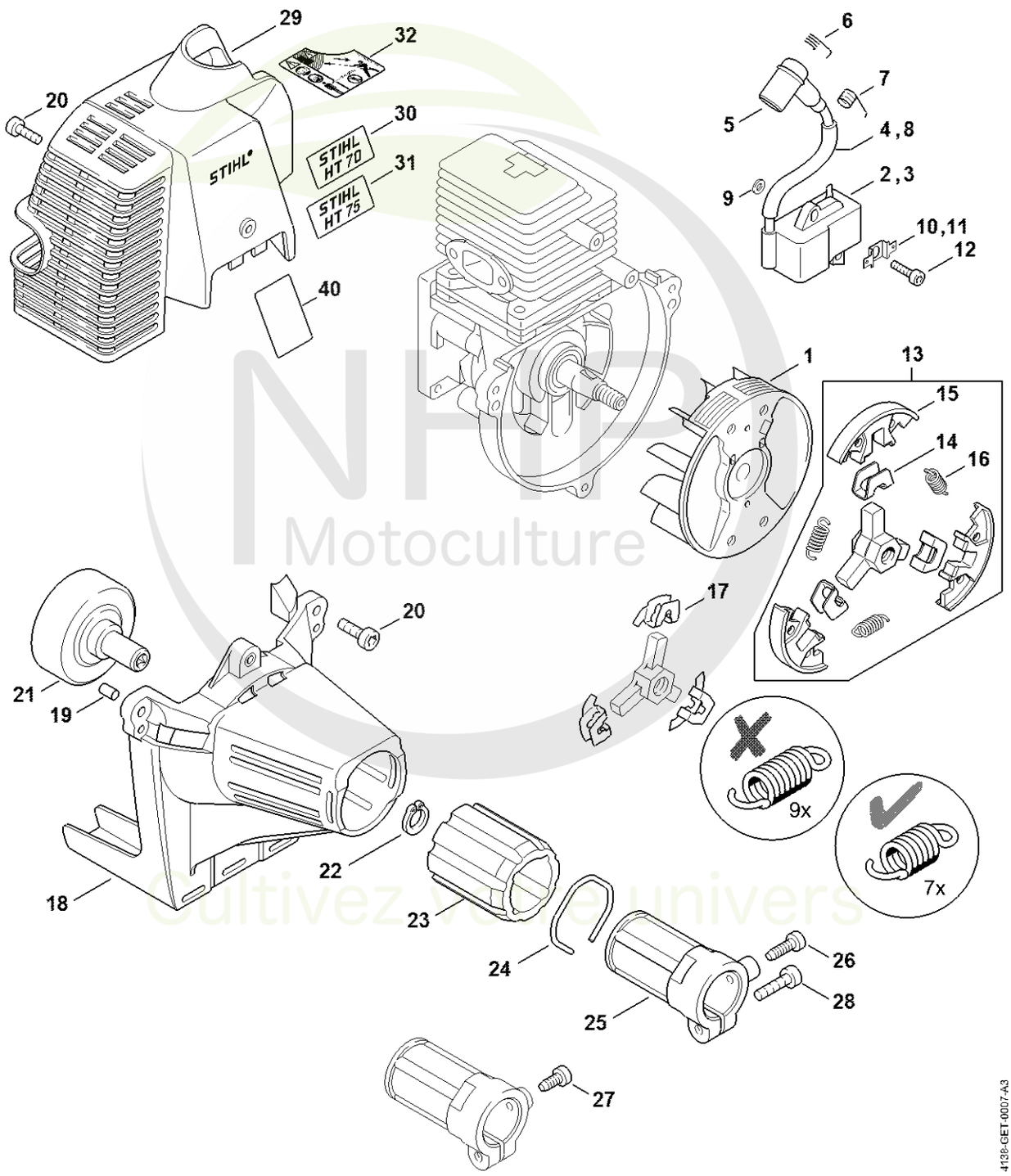

NHP Motoculture
Cultivez votre univers

CLIQUEZ SUR LES REFERENCES

CLIQUEZ SUR LES RÉFÉRENCES SOULIGNÉES

1 produit : accès direct à sa fiche NHP.
Plusieurs produits : recherche sur le site NHP.

22/25 références reliées au catalogue.

C - Dispositif d'allumage, Embrayage

#	Numéro de pièce	Description	Quantité	Contient un ou plusieurs articles	Remarques
1	4137 400 1200	Rotor	1		
2	4137 400 1304	Module d'allumage	1	4 - 6	
3	4137 400 1350	Module d'allumage	1	5, 7, 8	
4	4137 442 0401	Tuyau	1		
5	1106 405 1000	Contact de câble d'allumage	1		
6	0000 998 0603	Ressort coudé	1		
7	0000 998 0606	Ressort coudé	1		
8	4137 442 0400	Gaine isolante	1		
9	4137 404 9300	Rondelle Jusqu'au numéro de série: 149126216	2		
10	4137 405 1600	Connecteur enfichable	1		
12	9022 371 0710	Vis cylindrique IS-M4x20	2		
13	4137 160 2004	Embrayage	1	14 - 16	
14	1127 162 3000	Pièce de fixation	3		
15	4137 162 0800	Masselotte	3		
16	0000 997 5515	Ressort de tension	3		
17	1121 162 3000	Pièce de fixation Jusqu'au numéro de série: 162847301	3		
18	4137 080 1800	Carter de ventilateur	1	19	
19	9991 003 5087	Douille 7,5x6,8	3		
20	9022 341 0980	Vis cylindrique IS M5x16	5		
21	4137 160 2900	Cloche d'embrayage	1		
22	9455 621 1130	Circlip 12x1	1		
23	4137 791 9300	Pièce de caoutchouc	1		
24	9457 621 4481	Circlip	1		
25	4137 790 7202	Douille	1	26	
26	9075 478 4115	Vis cylindrique IS-D5x16	1		

NHP Motoculture
Cultivez votre univers



CLIQUEZ SUR LES RÉFÉRENCES SOULIGNÉES

1 produit : accès direct à sa fiche NHP.
Plusieurs produits : recherche sur le site NHP.

5/6 références reliées au catalogue.

C - Dispositif d'allumage, Embrayage

#	Numéro de pièce	Description	Quantité	Contient un ou plusieurs articles	Remarques
27	9075 478 4095	Vis cylindrique IS-D5x12	1		
28	9022 371 1020	Vis cylindrique IS M5x20	1		
29	4137 080 1604	Capot	1		
31	4138 967 1500	Plaque matricule HT 75	1		
32	4138 967 3700	Pictogramme d'avertissement HT, PC	1		
40	4137 084 8300	Feuille calorifuge Jusqu'au numéro de série: 238993299	1		

NHP Motoculture
Cultivez votre univers



IDENTIFIEZ LE REPÈRE

Puis retrouvez la référence correspondante dans la nomenclature associée.

Ouvrir la nomenclature - page 12

D - Filtre à air, Réservoir d'essence

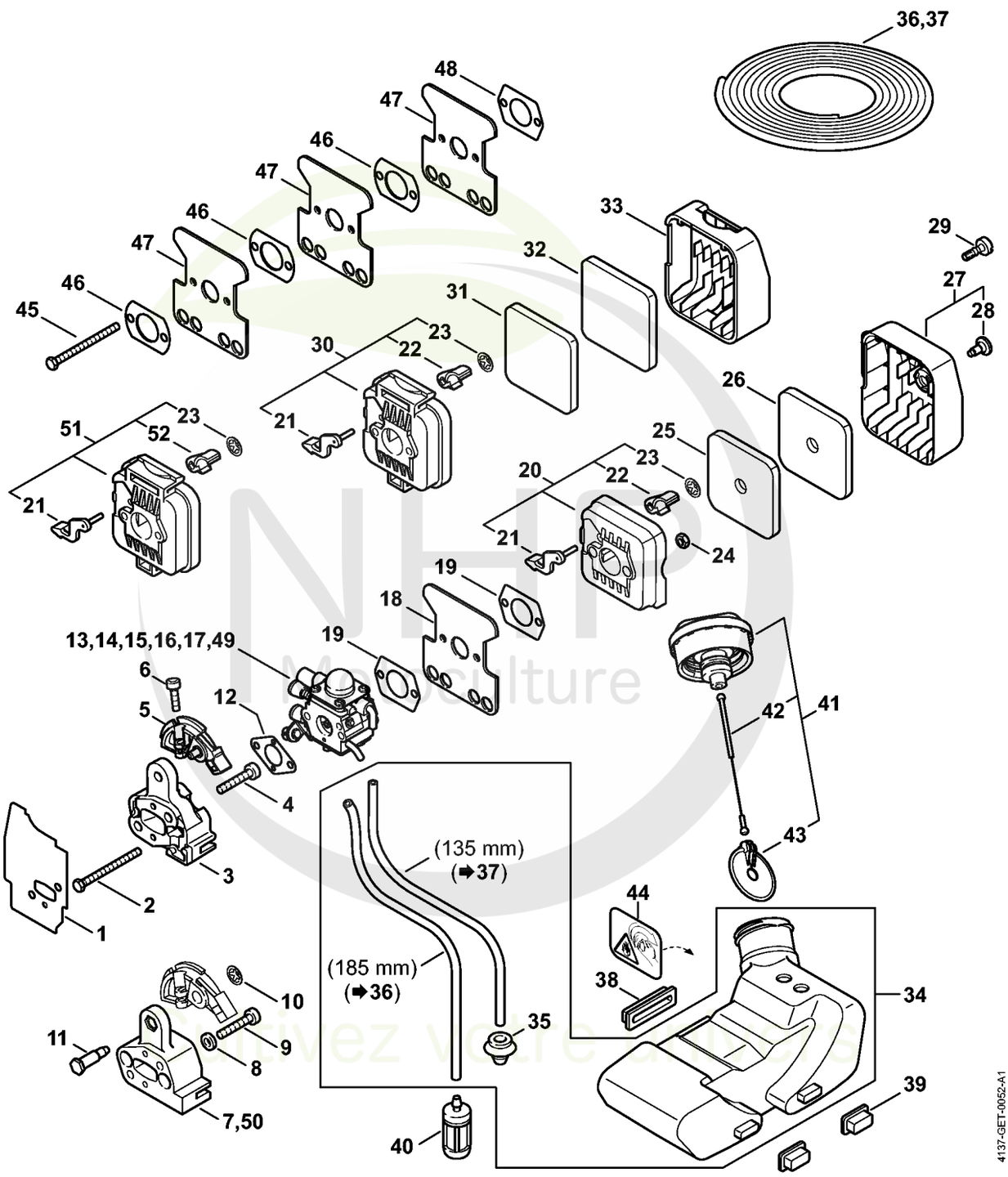

NHP Motoculture
Cultivez votre passion



CLIQUEZ SUR LES RÉFÉRENCES SOULIGNÉES

1 produit : accès direct à sa fiche NHP.
Plusieurs produits : recherche sur le site NHP.

21/25 références reliées au catalogue.

D - Filtre à air, Réservoir d'essence

#	Numéro de pièce	Description	Quantité	Contient un ou plusieurs articles	Remarques
1	4137 129 0905	Joint	1		
2	9007 319 1130	Vis à six pans M5x62	2		
3	4137 121 1603	Bride intermédiaire	1		
4	9075 478 4159	Vis cylindrique IS-D5x24	2		
5	4137 182 7600	Pièce de serrage	1		
6	9022 313 0680	Vis cylindrique IS M4x16	1		
7	4137 121 1601	Bride intermédiaire	1		
8	9291 021 0121	Rondelle 5,3	2		
9	9022 371 1050	Vis cylindrique IS-M5x25	2		
10	4137 123 8900	Boulon	1		
11	9417 003 7512	Clip-écrou 4,0x9,6x1,8	1		
12	4137 129 0900	Joint	1		
13	4137 120 0636	Carburateur 4137/36	1		
15	4137 120 0606	Carburateur C1Q-S63A	1		
16	4137 120 0604	Carburateur C1Q-S56B Jusqu'au numéro de série: 148792225	1		
17	4137 120 0603	Carburateur C1Q-S45 Jusqu'au numéro de série: 148792225	1		
18	4227 122 1805	Tôle calorifuge	1		
19	4114 149 1205	Joint	2		
20	4137 140 2802	Boîtier de filtre	1	21 - 23	
21	4137 141 3700	Levier	1		
22	4137 141 3801	Volet de démarrage	1		
23	9417 003 7512	Clip-écrou 4,0x9,6x1,8	1		
24	9210 261 0700	Écrou à six pans M5	2		
25	4137 124 2801	Filtre	1		
26	4137 124 1501	Préfiltre	1		

NHP Motoculture
Cultivez votre univers

CLIQUEZ SUR LES REFERENCES

CLIQUEZ SUR LES RÉFÉRENCES SOULIGNÉES

1 produit : accès direct à sa fiche NHP.
Plusieurs produits : recherche sur le site NHP.

21/23 références reliées au catalogue.

D - Filtre à air, Réservoir d'essence

#	Numéro de pièce	Description	Quantité	Contient un ou plusieurs articles	Remarques
27	4137 140 1001	Couvercle de filtre	1	28	
28	0000 951 1114	Vis M5x12	1		
29	9022 319 0981	Vis cylindrique IS-M5x17	1		
30	4137 140 2801	Boîtier de filtre	1	21 - 23	
31	4137 124 2800	Filtre	1		
32	4137 124 1500	Préfiltre	1		
33	4137 141 0500	Couvercle de filtre	1		
34	4137 350 0410	Réservoir d'essence	1	37	
35	0000 989 0516	Douille	2		
36	0000 930 2803	Tuyau 3,1x5,7 mm x 1 m, R3	1		
37	0000 930 2803	Tuyau 3,1x5,7 mm x 1 m, R3	1		
38	4137 352 8100	Pièce intercalaire	1		
39	4137 352 8105	Pièce intercalaire	2		
40	0000 350 3502	Crépine d'aspiration	1		
41	4128 350 0505	Bouchon de réservoir	1	42, 43	
42	0000 350 0900	Corde	1		
43	0000 353 0800	Pièce de sùreté	1		
44	0000 967 3693	Pictogramme d'avertissement Bouchon de réservoir	1		USA
49	4137 120 0600	Carburateur C1Q-S28G Jusqu'au numéro de série: 142812153	1		
50	4137 121 1600	Bride intermédiaire Jusqu'au numéro de série: 142812153	1		
51	4137 140 2800	Boîtier de filtre Jusqu'au numéro de série: 142812153	1	21, 23, 52	
52	4137 141 3800	Volet de démarrage Jusqu'au numéro de série: 142812153	1		
54	0000 400 7000	Bougie NGK BPMR7A	1		

NHP Motoculture
Cultivez votre univers



IDENTIFIEZ LE REPÈRE

Puis retrouvez la référence correspondante dans la nomenclature associée.

Ouvrir la nomenclature - page 15

E - Carburateur 4137/36

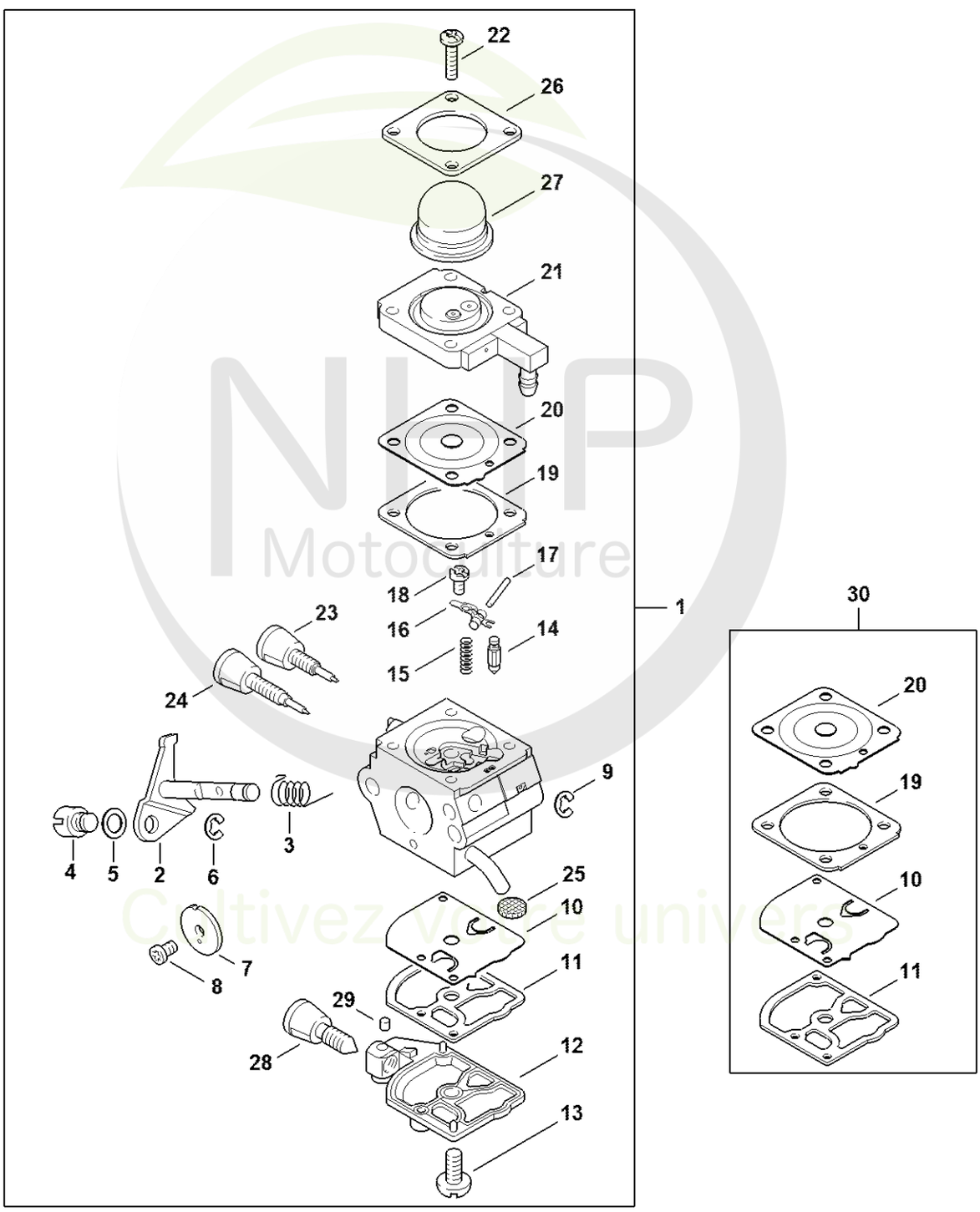

NLP Motoculture
Cultivez votre univers



CLIQUEZ SUR LES RÉFÉRENCES SOULIGNÉES

1 produit : accès direct à sa fiche NHP.
Plusieurs produits : recherche sur le site NHP.

21/26 références reliées au catalogue.

E - Carburateur 4137/36

#	Numéro de pièce	Description	Quantité	Contient un ou plusieurs articles	Remarques
1	4137 120 0636	Carburateur 4137/36	1	2 - 29	
2	4137 120 7102	Axe de papillon avec levier	1		
3	4137 122 3000	Ressort	1		
4	4128 121 8900	Boulon	1		
5	4137 121 8600	Rondelle	1		
6	1120 122 9000	Circlip	1		
7	4229 121 3303	Papillon	1		
8	1125 122 7403	Vis à tête ronde	1		
9	1125 122 9001	Circlip	1		
10	1129 121 4800	Membrane de pompe	1		
11	1123 129 0905	Joint de pompe	1		
12	4134 121 0802	Couvercle	1		
13	1120 122 7800	Vis à tête bombée fraisée	1		
14	Z000 018 Z000	Pointeau d'admission	1		
15	4128 122 3000	Ressort	1		
16	4229 121 5000	Levier de réglage d'admission	1		
17	1120 121 9200	Axe	1		
18	0000 122 7101	Vis	1		
19	4241 129 0901	Joint de réglage	1		
20	4241 121 4702	Membrane de réglage	1		
21	4137 120 2201	Bride	1		
22	4226 122 7100	Vis	4		
23	Z010 030 A013	Vis H de richesse à haut régime	1		
24	4229 122 6800	Vis L de richesse au ralenti	1		
25	1123 121 7800	Tamis	1		
26	4140 121 0800	Couvercle	1		

NHP Motoculture
Cultivez votre univers

CLIQUEZ SUR LES REFERENCES

CLIQUEZ SUR LES RÉFÉRENCES SOULIGNÉES

1 produit : accès direct à sa fiche NHP.
Plusieurs produits : recherche sur le site NHP.

4/4 références reliées au catalogue.

E - Carburateur 4137/36

#	Numéro de pièce	Description	Quantité	Contient un ou plusieurs articles	Remarques
27	4226 121 2700	Capuchon	1		
28	4140 122 6200	Vis de réglage de régime de ralenti	1		
29	1125 122 4200	Pièce de serrage	1		
30	4229 007 1060	Jeu de pièces de carburateur	1	10, 11, 19, 20	

NHP Motoculture

Cultivez votre univers



IDENTIFIEZ LE REPÈRE

Puis retrouvez la référence correspondante dans la nomenclature associée.

Ouvrir la nomenclature - page 18

F - Carburateur 4137/28

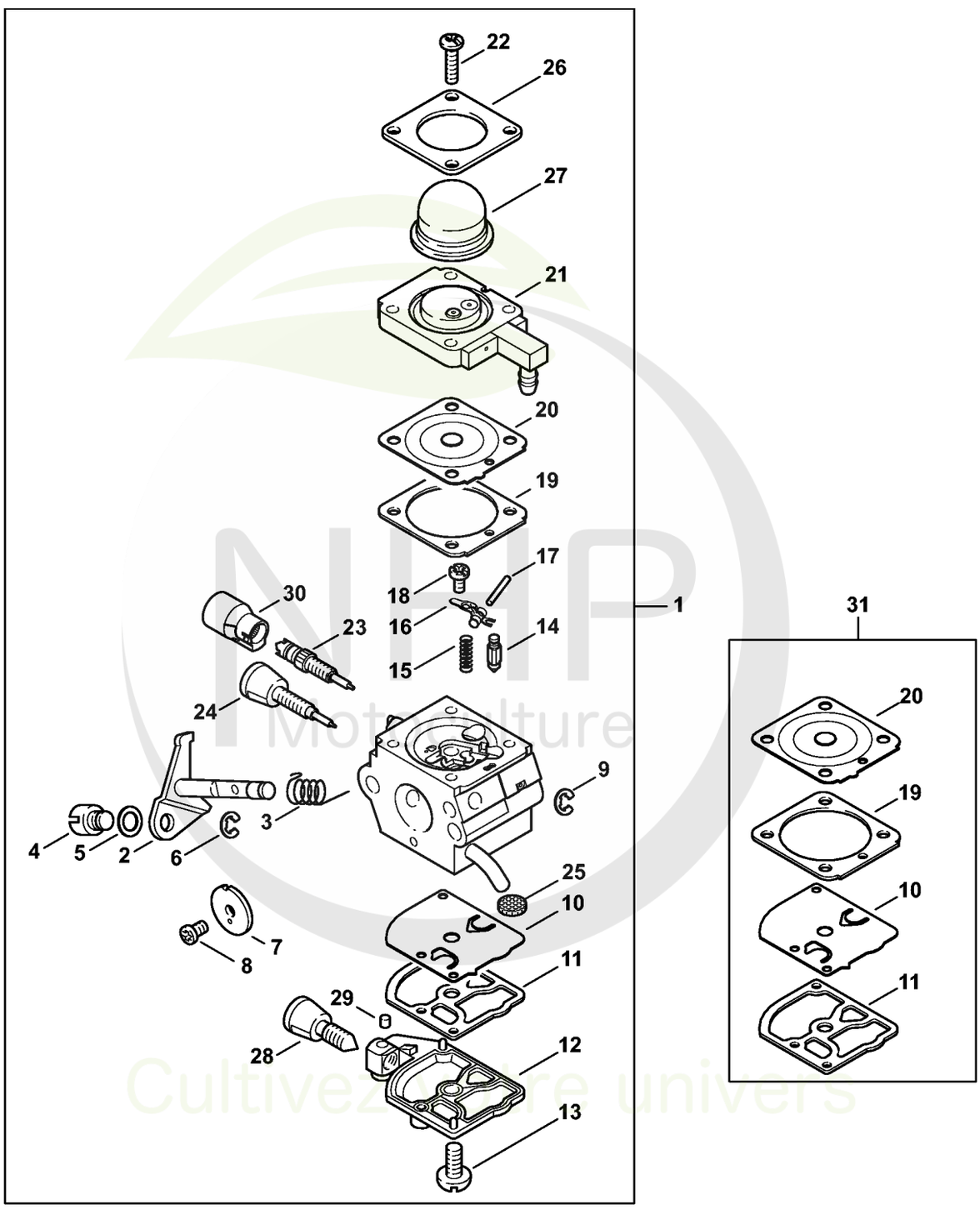

NHP Motoculture
Cultivez votre univers



CLIQUEZ SUR LES RÉFÉRENCES SOULIGNÉES

1 produit : accès direct à sa fiche NHP.
Plusieurs produits : recherche sur le site NHP.

23/26 références reliées au catalogue.

F - Carburateur 4137/28

#	Numéro de pièce	Description	Quantité	Contient un ou plusieurs articles	Remarques
1	4137 120 0628	Carburateur 4137/28	1	2 - 30	
2	4137 120 7102	Axe de papillon avec levier	1		
3	4137 122 3000	Ressort	1		
4	4128 121 8900	Boulon	1		
5	4137 121 8600	Rondelle	1		
6	1120 122 9000	Circlip	1		
7	4229 121 3303	Papillon	1		
8	1125 122 7403	Vis à tête ronde	1		
9	1125 122 9001	Circlip	1		
10	1129 121 4800	Membrane de pompe	1		
11	1123 129 0905	Joint de pompe	1		
12	4134 121 0802	Couvercle	1		
13	1120 122 7800	Vis à tête bombée fraisée	1		
14	Z000 018 Z000	Pointeau d'admission	1		
15	4128 122 3000	Ressort	1		
16	4229 121 5000	Levier de réglage d'admission	1		
17	1120 121 9200	Axe	1		
18	0000 122 7101	Vis	1		
19	4241 129 0901	Joint de réglage	1		
20	4241 121 4702	Membrane de réglage	1		
21	4137 120 2201	Bride	1		
22	4226 122 7100	Vis	4		
23	4229 122 6701	Vis H de richesse à haut régime	1		
24	4229 122 6800	Vis L de richesse au ralenti	1		
25	1120 121 7800	Tamis	1		
26	4140 121 0800	Couvercle	1		

NHP Motoculture
Cultivez votre univers



CLIQUEZ SUR LES RÉFÉRENCES SOULIGNÉES

1 produit : accès direct à sa fiche NHP.
Plusieurs produits : recherche sur le site NHP.

5/5 références reliées au catalogue.

F - Carburateur 4137/28

#	Numéro de pièce	Description	Quantité	Contient un ou plusieurs articles	Remarques
27	4226 121 2700	Capuchon	1		
28	4140 122 6200	Vis de réglage de régime de ralenti	1		
29	1125 122 4200	Pièce de serrage	1		
30	4229 121 2701	Capuchon	1		
31	4229 007 1060	Jeu de pièces de carburateur	1	10, 11, 19, 20	

NHP Motoculture
Cultivez votre univers



IDENTIFIEZ LE REPÈRE

Puis retrouvez la référence correspondante dans la nomenclature associée.

Ouvrir la nomenclature - page 21

G - Carburateur 4137/22

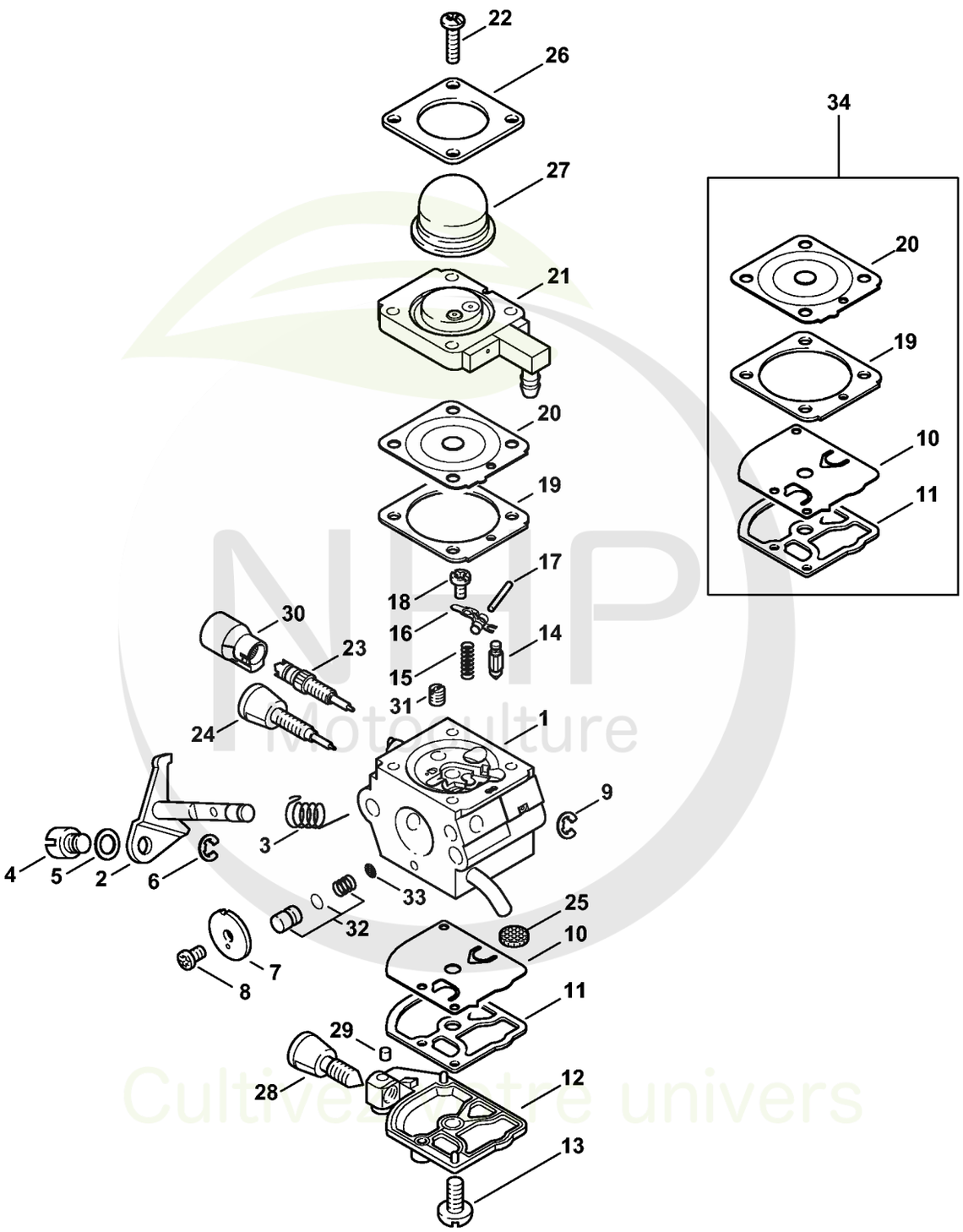

NHP Motoculture
Cultivez votre univers



CLIQUEZ SUR LES RÉFÉRENCES SOULIGNÉES

1 produit : accès direct à sa fiche NHP.
Plusieurs produits : recherche sur le site NHP.

25/26 références reliées au catalogue.

G - Carburateur 4137/22

#	Numéro de pièce	Description	Quantité	Contient un ou plusieurs articles	Remarques
1	4137 120 0622	Carburateur 4137/22	1	2 - 33	
2	4137 120 7100	Axe de papillon avec levier	1		
3	1123 122 3000	Ressort	1		
4	4128 121 8900	Boulon	1		
5	4137 121 8600	Rondelle	1		
6	1120 122 9000	Circlip	1		
7	4229 121 3303	Papillon	1		
8	1125 122 7403	Vis à tête ronde	1		
9	1125 122 9001	Circlip	1		
10	1129 121 4800	Membrane de pompe	1		
11	1123 129 0905	Joint de pompe	1		
12	4134 121 0802	Couvercle	1		
13	1120 122 7800	Vis à tête bombée fraisée	1		
14	4116 121 5100	Pointeau d'admission	1		
15	1120 122 3004	Ressort	1		
16	1125 121 5000	Levier de réglage d'admission	1		
17	1120 121 9200	Axe	1		
18	1120 122 6600	Vis à embase	1		
19	4229 129 0901	Joint de réglage	1		
20	4229 121 4700	Membrane de réglage	1		
21	4314 120 2200	Bride	1		
22	4226 122 7100	Vis	4		
23	4229 122 6701	Vis H de richesse à haut régime	1		
24	4229 122 6800	Vis L de richesse au ralenti	1		
25	1123 121 7800	Tamis	1		
26	4140 121 0800	Couvercle	1		

NHP Motoculture
Cultivez votre univers



CLIQUEZ SUR LES RÉFÉRENCES SOULIGNÉES

1 produit : accès direct à sa fiche NHP.
Plusieurs produits : recherche sur le site NHP.

8/8 références reliées au catalogue.

G - Carburateur 4137/22

#	Numéro de pièce	Description	Quantité	Contient un ou plusieurs articles	Remarques
27	4226 121 2700	Capuchon	1		
28	4140 122 6200	Vis de réglage de régime de ralenti	1		
29	1125 122 4200	Pièce de serrage	1		
30	4229 121 2701	Capuchon	1		
31	4229 121 5602	Gicleur fixe 0.35	1		
32	4314 007 1053	Jeu de Piston de pompe	1	33	
33	1120 121 7801	Tamis	1		
34	4229 007 1060	Jeu de pièces de carburateur	1	10, 11, 19, 20	

NHP Motoculture
Cultivez votre univers



IDENTIFIEZ LE REPÈRE

Puis retrouvez la référence correspondante dans la nomenclature associée.

Ouvrir la nomenclature - page 24

L - Carburateur C1Q-S157, C1Q-S69 (41.2017) (45.2009)

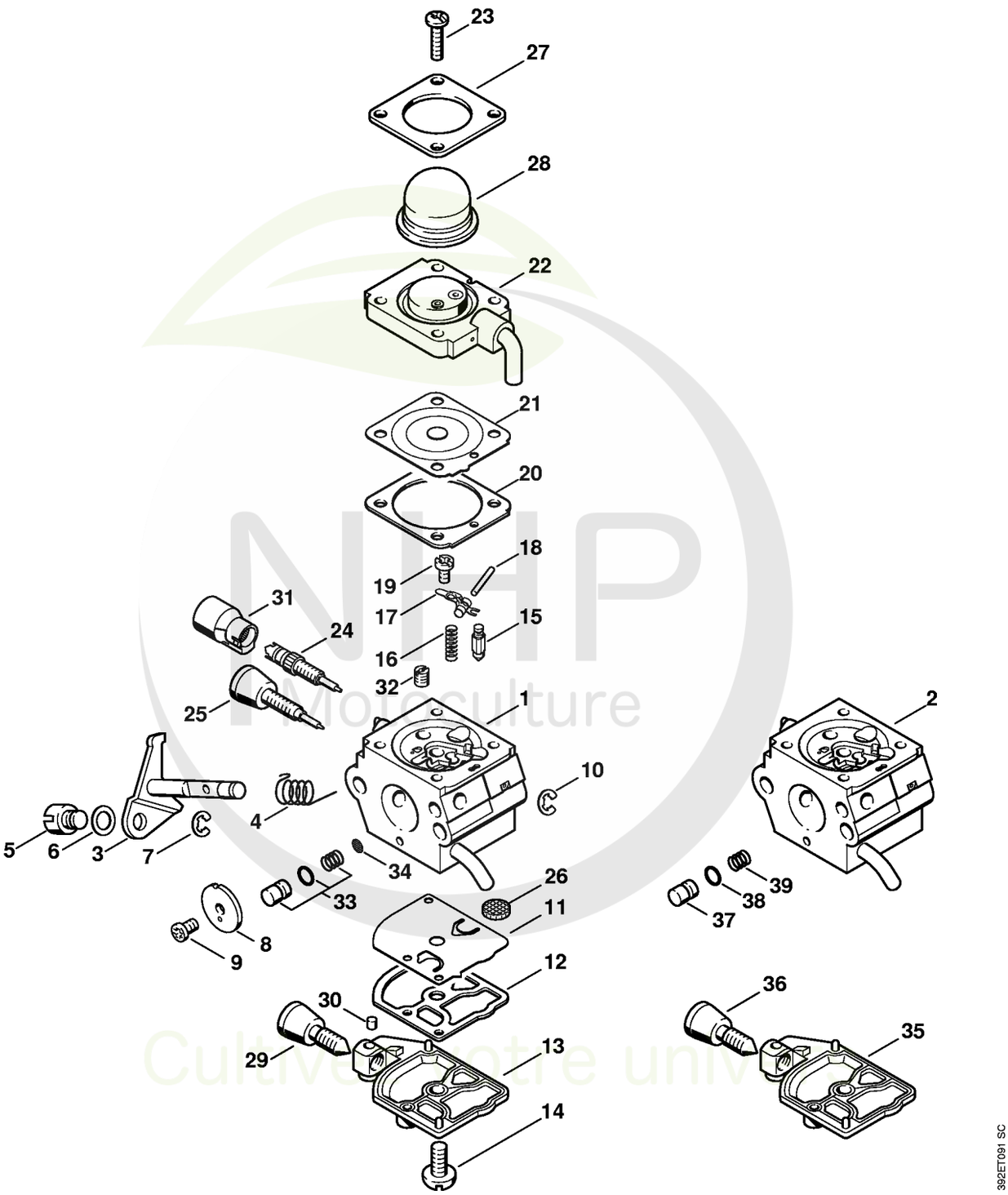

CLIQUEZ SUR LES REFERENCES

CLIQUEZ SUR LES RÉFÉRENCES SOULIGNÉES

1 produit : accès direct à sa fiche NHP.
Plusieurs produits : recherche sur le site NHP.

24/26 références reliées au catalogue.

L - Carburateur C1Q-S157, C1Q-S69 (41.2017) (45.2009)

#	Numéro de pièce	Description	Quantité	Contient un ou plusieurs articles	Remarques
1	4137 120 0614	Carburateur C1Q-S157C	1	3 - 34	
2	4137 120 0608	Carburateur C1Q-S69A	1	3 - 12, 14 - 28, 30 - 32, 34 - 39	
3	4137 120 7100	Axe de papillon avec levier	1		
4	1123 122 3000	Ressort	1		
5	4128 121 8900	Boulon	1		
6	4137 121 8600	Rondelle	1		
7	1120 122 9000	Circlip	1		
8	4229 121 3303	Papillon	1		
9	1125 122 7403	Vis à tête ronde	1		
10	1125 122 9001	Circlip	1		
11	1129 121 4800	Membrane de pompe	1		
12	1123 129 0905	Joint de pompe	1		
13	4134 121 0802	Couvercle	1		
14	1120 122 7800	Vis à tête bombée fraisée	1		
15	Z000 018 Z000	Pointeau d'admission	1		
16	1120 122 3004	Ressort	1		
17	1125 121 5000	Levier de réglage d'admission	1		
18	1120 121 9200	Axe	1		
19	1120 122 6600	Vis à embase	1		
20	4229 129 0901	Joint de réglage	1		
21	4229 121 4700	Membrane de réglage	1		
22	4228 120 2200	Bride	1		
23	4226 122 7100	Vis	4		
24	4229 122 6701	Vis H de richesse à haut régime	1		
25	4229 122 6800	Vis L de richesse au ralenti	1		
26	1123 121 7800	Tamis	1		

NHP Motoculture
Cultivez votre univers



CLIQUEZ SUR LES RÉFÉRENCES SOULIGNÉES

1 produit : accès direct à sa fiche NHP.
Plusieurs produits : recherche sur le site NHP.

14/14 références reliées au catalogue.

L - Carburateur C1Q-S157, C1Q-S69 (41.2017) (45.2009)

#	Numéro de pièce	Description	Quantité	Contient un ou plusieurs articles	Remarques
27	4140 121 0800	Couvercle	1		
28	4226 121 2700	Capuchon	1		
29	4140 122 6200	Vis de réglage de régime de ralenti	1		
30	1125 122 4200	Pièce de serrage	1		
31	4229 121 2701	Capuchon	1		
32	4229 121 5602	Gicleur fixe 0.35	1		
33	4314 007 1053	Jeu de Piston de pompe	1	34	
34	1120 121 7801	Tamis	1		
35	1123 121 0800	Couvercle	1		
36	4180 122 6200	Vis de réglage de régime de ralenti	1		
37	4229 121 5800	Piston de pompe	1		
38	4140 122 3600	Anneau de joint	1		
39	4229 122 3001	Ressort	1		
	4140 007 1060	Jeu de pièces de carburateur	1	11, 12, 20 - 22	

NHP Motoculture
Cultivez votre univers



IDENTIFIEZ LE REPÈRE

Puis retrouvez la référence correspondante dans la nomenclature associée.

Ouvrir la nomenclature - page 27

N - Carburateur C1Q-S63 (15.2003)

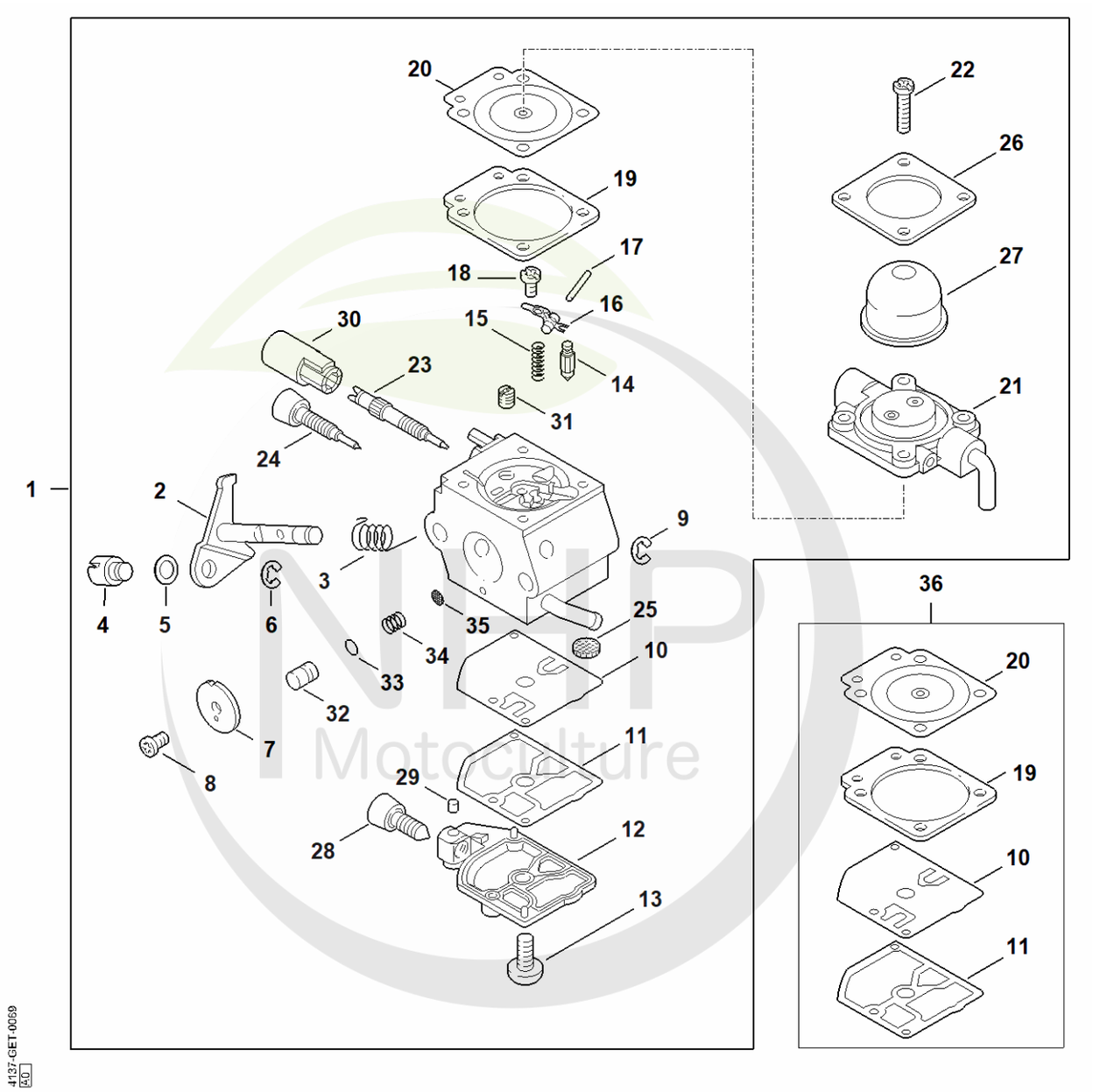

NHP Motoculture
Cultivez votre univers



CLIQUEZ SUR LES RÉFÉRENCES SOULIGNÉES

1 produit : accès direct à sa fiche NHP.
Plusieurs produits : recherche sur le site NHP.

25/26 références reliées au catalogue.

N - Carburateur C1Q-S63 (15.2003)

#	Numéro de pièce	Description	Quantité	Contient un ou plusieurs articles	Remarques
1	4137 120 0606	Carburateur C1Q-S63A	1	2 - 35	
2	4137 120 7100	Axe de papillon avec levier	1		
3	1123 122 3000	Ressort	1		
4	4137 121 8900	Boulon	1		
5	4137 121 8600	Rondelle	1		
6	1120 122 9000	Circlip	1		
7	4229 121 3303	Papillon	1		
8	1125 122 7403	Vis à tête ronde	1		
9	1125 122 9001	Circlip	1		
10	1129 121 4800	Membrane de pompe	1		
11	1123 129 0905	Joint de pompe	1		
12	1123 121 0800	Couvercle	1		
13	1120 122 7800	Vis à tête bombée fraisée	1		
14	Z000 018 Z000	Pointeau d'admission	1		
15	1120 122 3004	Ressort	1		
16	1125 121 5000	Levier de réglage d'admission	1		
17	1120 121 9200	Axe	1		
18	1120 122 6600	Vis à embase	1		
19	1129 129 0900	Joint de réglage	1		
20	4129 121 4700	Membrane de réglage	1		
21	4140 120 2200	Bride	1		
22	4226 122 7100	Vis	4		
23	4229 122 6700	Vis H de richesse à haut régime	1		
24	4229 122 6800	Vis L de richesse au ralenti	1		
25	1123 121 7800	Tamis	1		
26	4140 121 0800	Couvercle	1		

NHP Motoculture
Cultivez votre univers

CLIQUEZ SUR LES REFERENCES

CLIQUEZ SUR LES RÉFÉRENCES SOULIGNÉES

1 produit : accès direct à sa fiche NHP.
Plusieurs produits : recherche sur le site NHP.

10/10 références reliées au catalogue.

N - Carburateur C1Q-S63 (15.2003)

#	Numéro de pièce	Description	Quantité	Contient un ou plusieurs articles	Remarques
27	4226 121 2700	Capuchon	1		
28	4229 122 6200	Vis de réglage de régime de ralenti	1		
29	1125 122 4200	Pièce de serrage	1		
30	4229 121 2700	Capuchon	1		
31	4137 121 5603	Gicleur fixe 0.34	1		
32	4229 121 5800	Piston de pompe	1		
33	4140 122 3600	Anneau de joint	1		
34	4229 122 3001	Ressort	1		
35	1120 121 7801	Tamis	1		
36	1129 007 1062	Jeu de pièces de carburateur	1	10, 11, 19, 20	

NHP Motoculture
Cultivez votre univers



IDENTIFIEZ LE REPÈRE

Puis retrouvez la référence correspondante dans la nomenclature associée.

Ouvrir la nomenclature - page 30

O - Carburateur C1Q-S56 # 1 48 792 225 (16.2001)

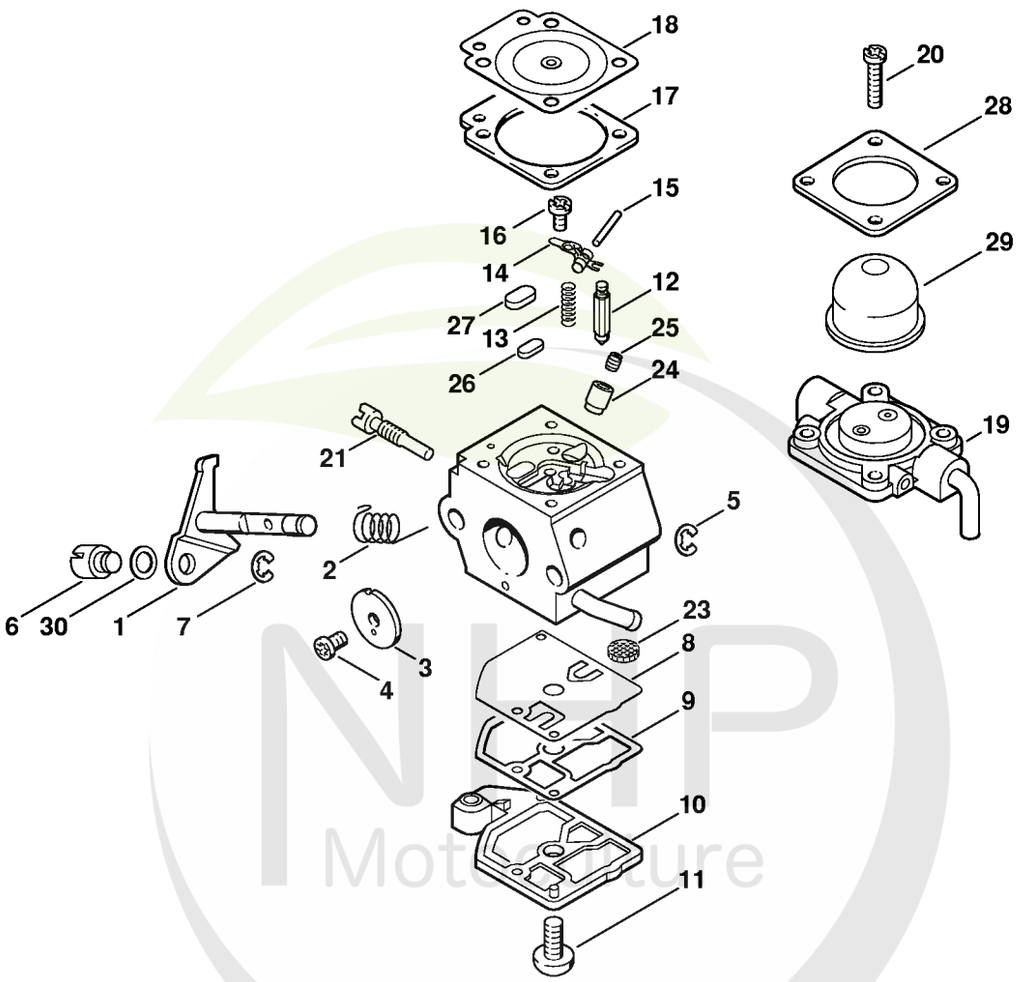

NHP Motoculture
Cultivez votre univers

CLIQUEZ SUR LES REFERENCES

CLIQUEZ SUR LES RÉFÉRENCES SOULIGNÉES

1 produit : accès direct à sa fiche NHP.
Plusieurs produits : recherche sur le site NHP.

16/16 références reliées au catalogue.

O - Carburateur C1Q-S56 # 1 48 792 225 (16.2001)

#	Numéro de pièce	Description	Quantité	Contient un ou plusieurs articles	Remarques
	4137 120 0604	Carburateur C1Q-S56B Jusqu'au numéro de série: 148792225	1	1 - 30	
1	4226 120 7100	Axe de papillon avec levier Jusqu'au numéro de série: 148792225	1		
2	1123 122 3000	Ressort Jusqu'au numéro de série: 148792225	1		
3	4137 121 3300	Papillon Jusqu'au numéro de série: 148792225	1		
4	1125 122 7403	Vis à tête ronde Jusqu'au numéro de série: 148792225	1		
5	1125 122 9001	Circlip Jusqu'au numéro de série: 148792225	1		
6	4137 121 8900	Boulon Jusqu'au numéro de série: 148792225	1		
7	1120 122 9000	Circlip Jusqu'au numéro de série: 148792225	1		
8	1129 121 4800	Membrane de pompe Jusqu'au numéro de série: 148792225	1		
9	1123 129 0905	Joint de pompe Jusqu'au numéro de série: 148792225	1		
10	4128 121 0800	Couvercle Jusqu'au numéro de série: 148792225	1		
11	1120 122 7800	Vis à tête bombée fraisée Jusqu'au numéro de série: 148792225	1		
12	Z000 018 Z000	Pointeau d'admission Jusqu'au numéro de série: 148792225	1		
13	1123 122 3001	Ressort Jusqu'au numéro de série: 148792225	1		
14	1125 121 5000	Levier de réglage d'admission Jusqu'au numéro de série: 148792225	1		
15	1120 121 9200	Axe Jusqu'au numéro de série: 148792225	1		

NHP Motoculture
Cultivez votre univers

CLIQUEZ SUR LES REFERENCES

CLIQUEZ SUR LES RÉFÉRENCES SOULIGNÉES

1 produit : accès direct à sa fiche NHP.
Plusieurs produits : recherche sur le site NHP.

14/14 références reliées au catalogue.

O - Carburateur C1Q-S56 # 1 48 792 225 (16.2001)

#	Numéro de pièce	Description	Quantité	Contient un ou plusieurs articles	Remarques
16	1120 122 6600	Vis à embase Jusqu'au numéro de série: 148792225	1		
17	4129 129 0902	Joint de réglage Jusqu'au numéro de série: 148792225	1		
18	4129 121 4700	Membrane de réglage Jusqu'au numéro de série: 148792225	1		
19	4140 120 2250	Bride Jusqu'au numéro de série: 148792225	1	17, 18, 20, 28	
20	4226 122 7100	Vis Jusqu'au numéro de série: 148792225	4		
21	4137 122 6300	Vis de réglage de régime de ralenti Jusqu'au numéro de série: 148792225	1		
23	1123 121 7800	Tamis Jusqu'au numéro de série: 148792225	1		
24	4137 122 5100	Soupape de sortie Jusqu'au numéro de série: 148792225	1		
25	4137 121 5601	Gicleur fixe 0.42 Jusqu'au numéro de série: 148792225	1		
26	4119 121 0700	Plaque de fermeture Jusqu'au numéro de série: 148792225	1		
27	4129 121 0700	Plaque de fermeture Jusqu'au numéro de série: 148792225	1		
28		Couvercle Jusqu'au numéro de série: 148792225	1		
29	4226 121 2700	Capuchon Jusqu'au numéro de série: 148792225	1		
30	4137 121 8600	Rondelle Jusqu'au numéro de série: 148792225	1		
	4227 007 1060	Jeu de pièces de carburateur Jusqu'au numéro de série: 148792225	1	8, 9, 17, 18	

NHP Motoculture
Cultivez votre univers



IDENTIFIEZ LE REPÈRE

Puis retrouvez la référence correspondante dans la nomenclature associée.

Ouvrir la nomenclature - page 33

P - Carburateur C1Q-S45 # 1 48 792 225 (16.2001)

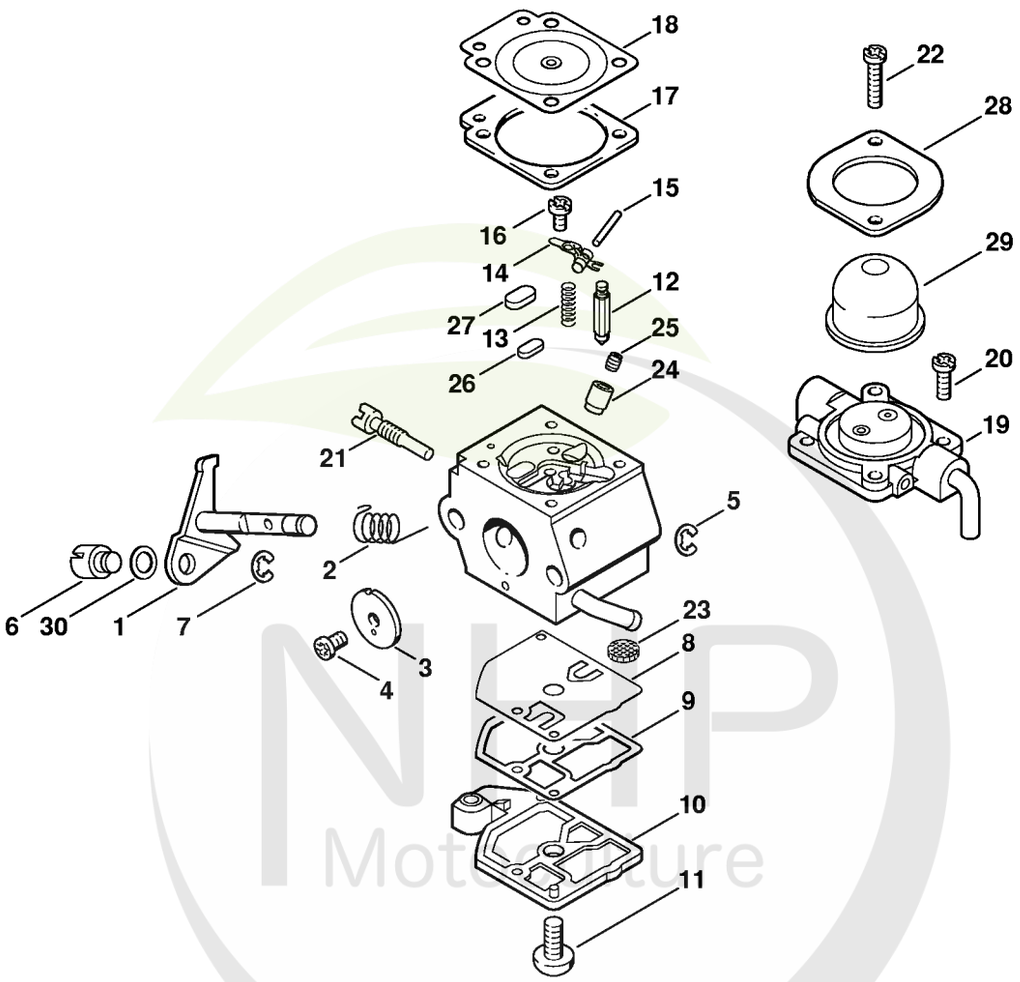

NHP Motoculture
Cultivez votre univers



CLIQUEZ SUR LES RÉFÉRENCES SOULIGNÉES

1 produit : accès direct à sa fiche NHP.
Plusieurs produits : recherche sur le site NHP.

16/16 références reliées au catalogue.

P - Carburateur C1Q-S45 # 1 48 792 225 (16.2001)

#	Numéro de pièce	Description	Quantité	Contient un ou plusieurs articles	Remarques
	4137 120 0603	Carburateur C1Q-S45 Jusqu'au numéro de série: 148792225	1	1 - 30	
1	4226 120 7100	Axe de papillon avec levier Jusqu'au numéro de série: 148792225	1		
2	1123 122 3000	Ressort Jusqu'au numéro de série: 148792225	1		
3	4137 121 3300	Papillon Jusqu'au numéro de série: 148792225	1		
4	1125 122 7403	Vis à tête ronde Jusqu'au numéro de série: 148792225	1		
5	1125 122 9001	Circlip Jusqu'au numéro de série: 148792225	1		
6	4137 121 8900	Boulon Jusqu'au numéro de série: 148792225	1		
7	1120 122 9000	Circlip Jusqu'au numéro de série: 148792225	1		
8	1129 121 4800	Membrane de pompe Jusqu'au numéro de série: 148792225	1		
9	1123 129 0905	Joint de pompe Jusqu'au numéro de série: 148792225	1		
10	4128 121 0800	Couvercle Jusqu'au numéro de série: 148792225	1		
11	1120 122 7800	Vis à tête bombée fraisée Jusqu'au numéro de série: 148792225	1		
12	Z000 018 Z000	Pointeau d'admission Jusqu'au numéro de série: 148792225	1		
13	1123 122 3001	Ressort Jusqu'au numéro de série: 148792225	1		
14	1125 121 5000	Levier de réglage d'admission Jusqu'au numéro de série: 148792225	1		
15	1120 121 9200	Axe Jusqu'au numéro de série: 148792225	1		

NHP Motoculture
Cultivez votre univers

CLIQUEZ SUR LES REFERENCES

CLIQUEZ SUR LES RÉFÉRENCES SOULIGNÉES

1 produit : accès direct à sa fiche NHP.
Plusieurs produits : recherche sur le site NHP.

16/16 références reliées au catalogue.

P - Carburateur C1Q-S45 # 1 48 792 225 (16.2001)

#	Numéro de pièce	Description	Quantité	Contient un ou plusieurs articles	Remarques
16	1120 122 6600	Vis à embase Jusqu'au numéro de série: 148792225	1		
17	4129 129 0902	Joint de réglage Jusqu'au numéro de série: 148792225	1		
18	4129 121 4700	Membrane de réglage Jusqu'au numéro de série: 148792225	1		
19	4226 120 2200	Bride Jusqu'au numéro de série: 148792225	1		
20	4226 122 7100	Vis Jusqu'au numéro de série: 148792225	2		
21	4137 122 6300	Vis de réglage de régime de ralenti Jusqu'au numéro de série: 148792225	1		
22	1128 122 7100	Vis Jusqu'au numéro de série: 148792225	2		
23	1123 121 7800	Tamis Jusqu'au numéro de série: 148792225	1		
24	4137 122 5100	Soupape de sortie Jusqu'au numéro de série: 148792225	1		
25	4137 121 5601	Gicleur fixe 0.42 Jusqu'au numéro de série: 148792225	1		
26	4119 121 0700	Plaque de fermeture Jusqu'au numéro de série: 148792225	1		
27	4129 121 0700	Plaque de fermeture Jusqu'au numéro de série: 148792225	1		
28	4226 121 0800	Couvercle Jusqu'au numéro de série: 148792225	1		
29	4226 121 2700	Capuchon Jusqu'au numéro de série: 148792225	1		
30	4137 121 8600	Rondelle Jusqu'au numéro de série: 148792225	1		
	4227 007 1060	Jeu de pièces de carburateur Jusqu'au numéro de série: 148792225	1	8, 9, 17, 18	

NHP Motoculture
Cultivez votre univers



IDENTIFIEZ LE REPÈRE

Puis retrouvez la référence correspondante dans la nomenclature associée.

Ouvrir la nomenclature - page 36

Q - Carburateur C1Q-S28, C1Q-S41 # 1 42 812 153 (21.1999)

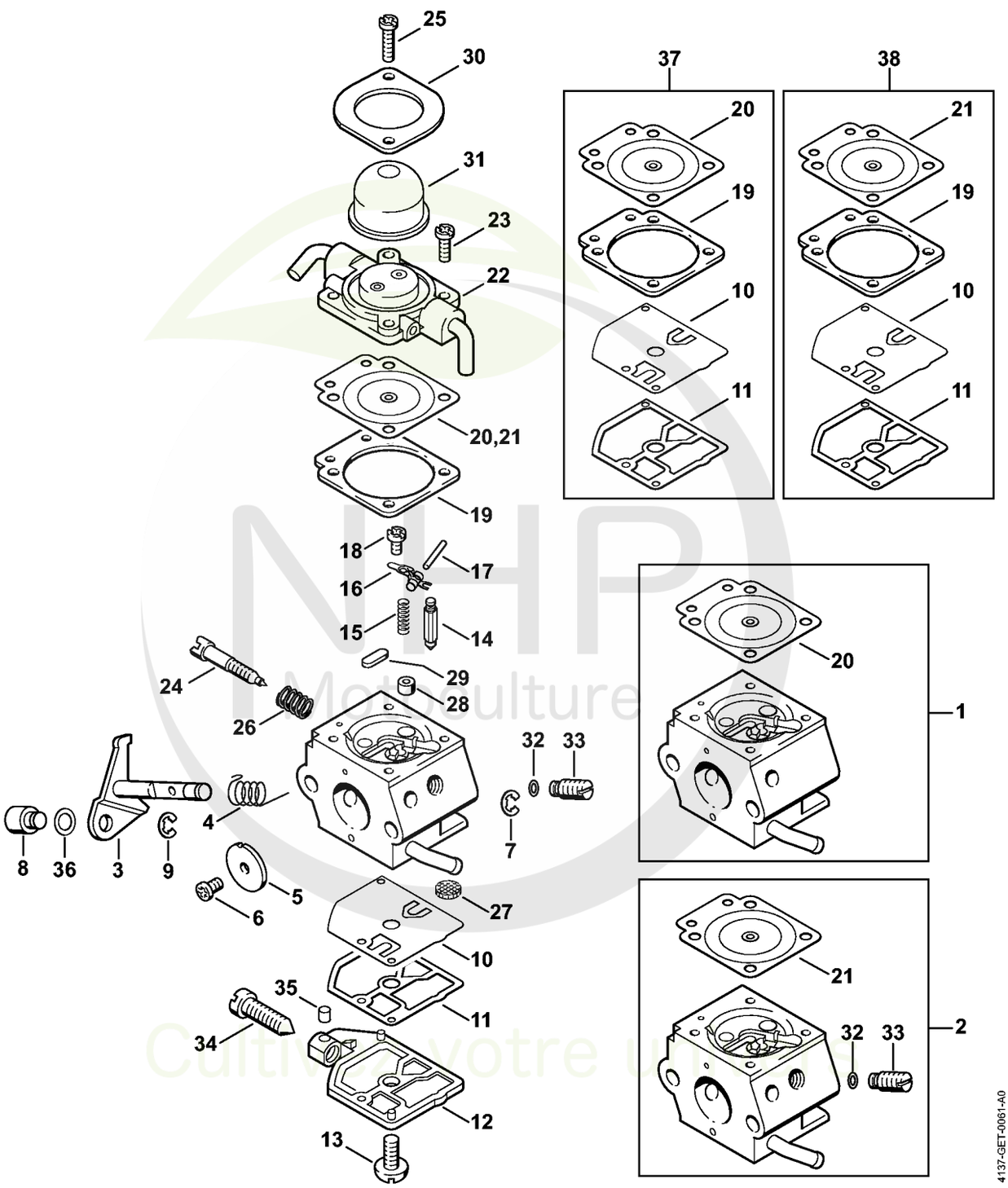

NHP Motoculture
Cultivez votre univers



CLIQUEZ SUR LES RÉFÉRENCES SOULIGNÉES

1 produit : accès direct à sa fiche NHP.
Plusieurs produits : recherche sur le site NHP.

16/16 références reliées au catalogue.

Q - Carburateur C1Q-S28, C1Q-S41 # 1 42 812 153 (21.1999)

#	Numéro de pièce	Description	Quantité	Contient un ou plusieurs articles	Remarques
1	4137 120 0600	Carburateur C1Q-S28G Jusqu'au numéro de série: 142812153	1	3 - 20, 22 - 31, 34 - 36	
2	4137 120 0602	Carburateur C1Q-S41D Jusqu'au numéro de série: 142812153	1	3 - 19, 21 - 36	
3	4226 120 7100	Axe de papillon avec levier Jusqu'au numéro de série: 142812153	1		
4	1123 122 3000	Ressort Jusqu'au numéro de série: 142812153	1		
5	4227 121 3300	Papillon Jusqu'au numéro de série: 142812153	1		
6	1125 122 7403	Vis à tête ronde Jusqu'au numéro de série: 142812153	1		
7	1125 122 9001	Circlip Jusqu'au numéro de série: 142812153	1		
8	4128 121 8900	Boulon Jusqu'au numéro de série: 142812153	1		
9	1120 122 9000	Circlip Jusqu'au numéro de série: 142812153	1		
10	1129 121 4800	Membrane de pompe Jusqu'au numéro de série: 142812153	1		
11	1123 129 0905	Joint de pompe Jusqu'au numéro de série: 142812153	1		
12	1123 121 0800	Couvercle Jusqu'au numéro de série: 142812153	1		
13	1120 122 7800	Vis à tête bombée fraisée Jusqu'au numéro de série: 142812153	1		
14	Z000 018 Z000	Pointeau d'admission Jusqu'au numéro de série: 142812153	1		
15	1123 122 3001	Ressort Jusqu'au numéro de série: 142812153	1		
16	1125 121 5000	Levier de réglage d'admission Jusqu'au numéro de série: 142812153	1		

NHP Motoculture
Cultivez votre univers



CLIQUEZ SUR LES RÉFÉRENCES SOULIGNÉES

1 produit : accès direct à sa fiche NHP.
Plusieurs produits : recherche sur le site NHP.

15/16 références reliées au catalogue.

Q - Carburateur C1Q-S28, C1Q-S41 # 1 42 812 153 (21.1999)

#	Numéro de pièce	Description	Quantité	Contient un ou plusieurs articles	Remarques
17	1120 121 9200	Axe Jusqu'au numéro de série: 142812153	1		
18	1120 122 6600	Vis à embase Jusqu'au numéro de série: 142812153	1		
19	4129 129 0902	Joint de réglage Jusqu'au numéro de série: 142812153	1		
20	0000 121 4700	Membrane de réglage Jusqu'au numéro de série: 142812153	1		
21	4129 121 4700	Membrane de réglage Jusqu'au numéro de série: 142812153	1		
22	4226 120 2200	Bride Jusqu'au numéro de série: 142812153	1		
23	4226 122 7100	Vis Jusqu'au numéro de série: 142812153	2		
24	4137 122 6800	Vis L de richesse au ralenti Jusqu'au numéro de série: 142812153	1		
25	1128 122 7100	Vis Jusqu'au numéro de série: 142812153	2		
26	1120 122 3005	Ressort Jusqu'au numéro de série: 142812153	1		
27	1123 121 7800	Tamis Jusqu'au numéro de série: 142812153	1		
28	4137 121 5401	Gicleur à soupape Jusqu'au numéro de série: 142812153	1		
29	4226 121 0700	Plaque de fermeture Jusqu'au numéro de série: 142812153	1		
30	4226 121 0800	Couvercle Jusqu'au numéro de série: 142812153	1		
31	4226 121 2700	Capuchon Jusqu'au numéro de série: 142812153	1		
32	4226 121 8600	Rondelle Jusqu'au numéro de série: 142812153	1		

NHP Motoculture
Cultivez votre univers



CLIQUEZ SUR LES RÉFÉRENCES SOULIGNÉES

1 produit : accès direct à sa fiche NHP.
Plusieurs produits : recherche sur le site NHP.

5/6 références reliées au catalogue.

Q - Carburateur C1Q-S28, C1Q-S41 # 1 42 812 153 (21.1999)

#	Numéro de pièce	Description	Quantité	Contient un ou plusieurs articles	Remarques
33	4137 120 8700	Soupape de réglage Jusqu'au numéro de série: 142812153	1		
34	1123 122 6200	Vis de réglage de régime de ralenti Jusqu'au numéro de série: 142812153	1		
35	1125 122 4200	Pièce de serrage Jusqu'au numéro de série: 142812153	1		
36	4137 121 8600	Rondelle Jusqu'au numéro de série: 142812153	1		
37	4137 007 1700	Jeu de pièces de carburateur Jusqu'au numéro de série: 142812153	1	10, 11, 19, 20	
38	4227 007 1060	Jeu de pièces de carburateur Jusqu'au numéro de série: 142812153	1	10, 11, 19, 21	

NHP Motoculture
Cultivez votre univers



IDENTIFIEZ LE REPÈRE

Puis retrouvez la référence correspondante dans la nomenclature associée.

Ouvrir la nomenclature - page 40

R - Poignée

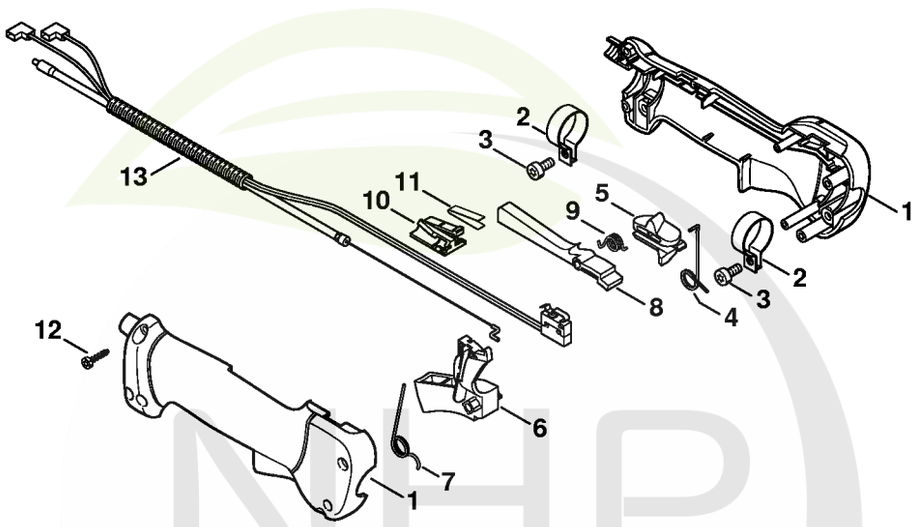

390ET030 SC

NHP Motoculture
Cultivez votre univers



CLIQUEZ SUR LES RÉFÉRENCES SOULIGNÉES

1 produit : accès direct à sa fiche NHP.
Plusieurs produits : recherche sur le site NHP.

14/14 références reliées au catalogue.

R - Poignée

#	Numéro de pièce	Description	Quantité	Contient un ou plusieurs articles	Remarques
	4137 790 1307	Poignée de commande	1	1 - 12	
1	4137 790 0300	Poignée	1		
2	4137 791 9400	Collier de serrage	2		
3	9022 341 0960	Vis cylindrique IS-M5x12	2		
4	4137 182 4505	Ressort coudé	1		
5	4137 182 1701	Curseur combiné	1		
6	4137 182 1001	Manette des gaz	1		
7	4137 182 4504	Ressort coudé	1		
8	4137 182 0802	Levier d'arrêt	1		
9	4128 182 4501	Ressort coudé	1		
10	4128 793 3000	Curseur	1		
11	4128 791 3100	Ressort	1		
12	9074 478 3025	Vis cylindrique IS P4x16	4		
13	4137 180 1107	Câble de commande des gaz	1		

NHP Motoculture
Cultivez votre univers



IDENTIFIEZ LE REPÈRE

Puis retrouvez la référence correspondante dans la nomenclature associée.

Ouvrir la nomenclature - page 42

S - Poignée (24.2002)

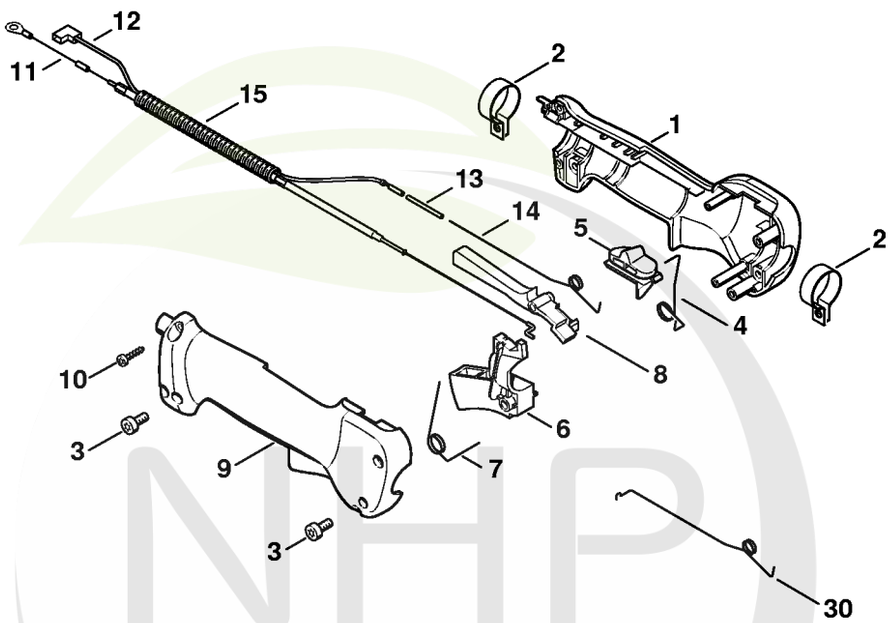

390ET020 GM

NHP Motoculture
Cultivez votre univers

CLIQUEZ SUR LES REFERENCES

CLIQUEZ SUR LES RÉFÉRENCES SOULIGNÉES

1 produit : accès direct à sa fiche NHP.
Plusieurs produits : recherche sur le site NHP.

18/20 références reliées au catalogue.

S - Poignée (24.2002)

#	Numéro de pièce	Description	Quantité	Contient un ou plusieurs articles	Remarques
	4137 790 1350	Poignée de commande	1	1 - 10, 30	
	4133 790 1301	Poignée de commande Jusqu'au numéro de série: 036947526	1	1 - 17	
1	4137 790 1101	Monture de poignée intérieure	1		
1	4126 791 0821	Monture de poignée extérieure Jusqu'au numéro de série: 036947526	1		
2	4137 791 9400	Collier de serrage	2		
2	4126 182 4506	Ressort coudé Jusqu'au numéro de série: 036947526	1		
3	9022 341 0960	Vis cylindrique IS-M5x12	2		
3	4126 182 0806	Levier d'arrêt Jusqu'au numéro de série: 036947526	1		
4	4137 442 1600	Ressort de connexion	1		
4	4126 182 6210	Vis à embase Jusqu'au numéro de série: 036947526	1		
5	4137 182 1700	Curseur combiné	1		
5	4126 790 1102	Monture de poignée intérieure Jusqu'au numéro de série: 036947526	1	6	
6	4137 182 1000	Manette des gaz	1		
6	4126 791 5300	Languette enfichable Jusqu'au numéro de série: 036947526	2		
7	4137 182 4500	Ressort coudé	1		
7	4126 182 1705	Curseur combiné Jusqu'au numéro de série: 036947526	1		
8	4137 182 0801	Levier d'arrêt	1		
8	4126 182 4705	Ressort d'encliquetage Jusqu'au numéro de série: 036947526	1		
9	4137 791 0800	Monture de poignée extérieure	1		
9	4126 182 6205	Vis à embase Jusqu'au numéro de série: 036947526	1		

NHP Motoculture
Cultivez votre univers



CLIQUEZ SUR LES RÉFÉRENCES SOULIGNÉES

1 produit : accès direct à sa fiche NHP.
Plusieurs produits : recherche sur le site NHP.

13/17 références reliées au catalogue.

S - Poignée (24.2002)

#	Numéro de pièce	Description	Quantité	Contient un ou plusieurs articles	Remarques
10	9074 478 3025	Vis cylindrique IS P4x16	4		
10	4126 182 4505	Ressort coudé Jusqu'au numéro de série: 036947526	1		
11	4137 180 1103	Câble de commande des gaz	1	12 - 15	
11	9417 003 7510	Clip-écrou Jusqu'au numéro de série: 036947526	1		
11	4137 180 1150	Câble de commande des gaz	1	1, 8, 12 - 15	
12	4126 182 1007	Manette des gaz Jusqu'au numéro de série: 036947526	1		
12	4137 440 1101	Câble de court-circuit	1		
13	4133 791 9400	Collier de serrage Jusqu'au numéro de série: 036947526	2		
13	0000 442 2100	Gaine thermorétractable	1		
14	4126 792 6100	Rondelle à quatre pans Jusqu'au numéro de série: 036947526	4		
14	4137 182 4503	Ressort coudé	1		
15	9022 341 0980	Vis cylindrique IS M5x16 Jusqu'au numéro de série: 036947526	2		
15		Tuyau 185 mm	1		
16	9074 478 3065	Vis cylindrique IS-P4x19 Jusqu'au numéro de série: 036947526	4		
	4203 711 7201	Tuyau 960 mm	1		
17	4126 182 4507	Ressort coudé Jusqu'au numéro de série: 036947526	1		
30	4137 182 4502	Ressort coudé	1		
18	4133 180 1105	Câble de commande des gaz Jusqu'au numéro de série: 036947526	1		
19		Câble 480 mm Jusqu'au numéro de série: 036947526	1		
20		Câble 565 mm	1		

NHP Motoculture
Cultivez votre univers



CLIQUEZ SUR LES RÉFÉRENCES SOULIGNÉES

1 produit : accès direct à sa fiche NHP.
Plusieurs produits : recherche sur le site NHP.

2/4 références reliées au catalogue.

S - Poignée (24.2002)

#	Numéro de pièce	Description	Quantité	Contient un ou plusieurs articles	Remarques
		Jusqu'au numéro de série: 036947526			
	0751 010 1110	Câble 10 m Jusqu'au numéro de série: 036947526	1		
21	0751 030 8953	Clip enfichable 4,8-1 Jusqu'au numéro de série: 036947526	4		
22	0751 030 8470	Douille Jusqu'au numéro de série: 036947526	3		
23		Tuyau 170 mm Jusqu'au numéro de série: 036947526	1		
	4203 711 7201	Tuyau 960 mm Jusqu'au numéro de série: 036947526	1		

NHP Motoculture
Cultivez votre univers



IDENTIFIEZ LE REPÈRE

Puis retrouvez la référence correspondante dans la nomenclature associée.

Ouvrir la nomenclature - page 46

U - Réducteur, Tube complet HT 75

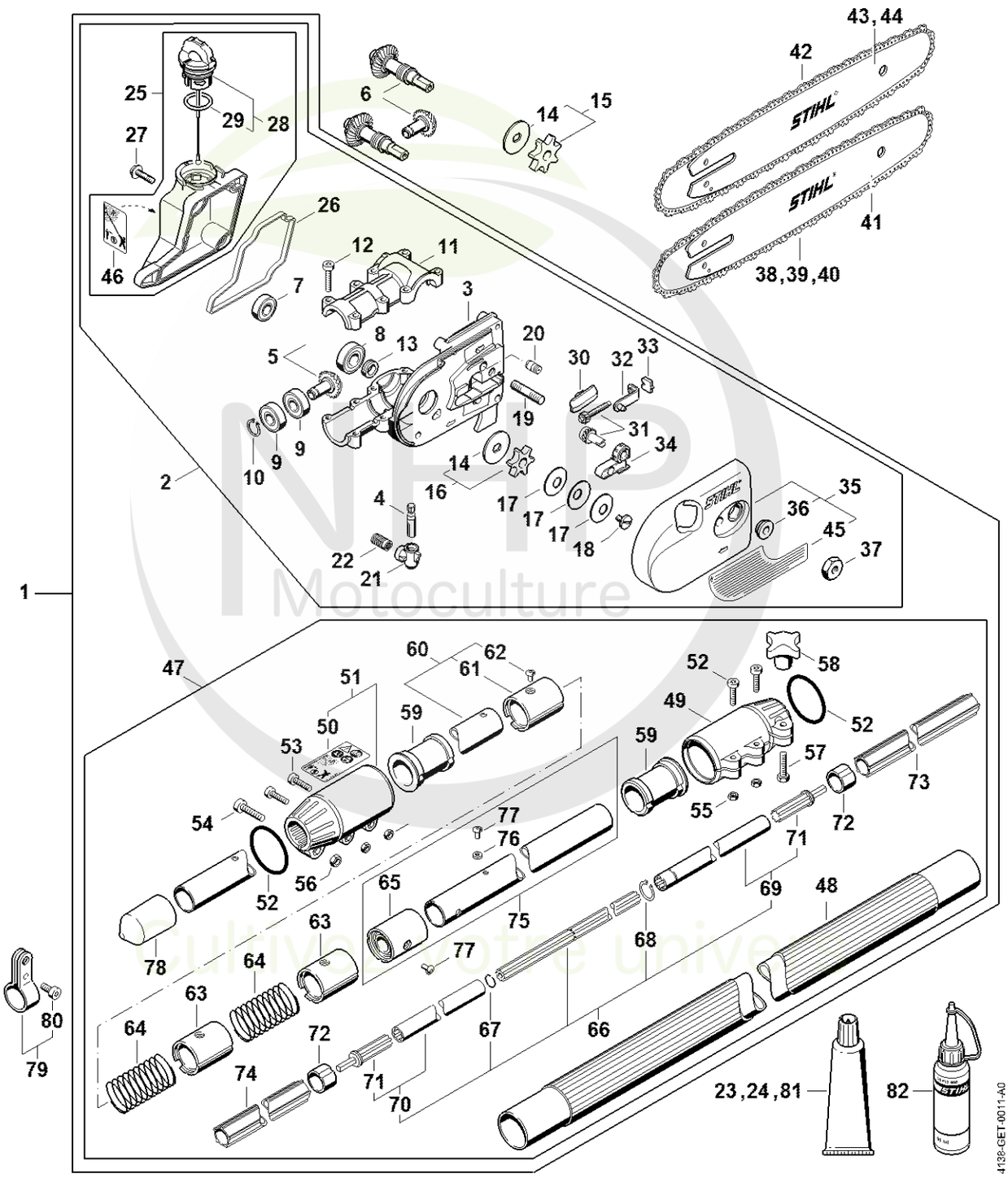

NHP Motoculture
Cultivez votre univers



CLIQUEZ SUR LES RÉFÉRENCES SOULIGNÉES

1 produit : accès direct à sa fiche NHP.
Plusieurs produits : recherche sur le site NHP.

21/24 références reliées au catalogue.

U - Réducteur, Tube complet HT 75

#	Numéro de pièce	Description	Quantité	Contient un ou plusieurs articles	Remarques
1	4182 007 1050	Satz	1	2 - 5, 7 - 14, 16 - 22, 25 - 37, 46 - 78	
2	4182 640 0138	Réducteur	1	3 - 5, 7 - 14, 16 - 22, 25 - 37, 46	
3	4182 641 0300	Carter de réducteur	1		
4	4138 640 3200	Pompe à huile	1		
5	4138 640 7302	Jeu de pignons 1,27	1		
6	4138 640 7303	Jeu de pignons 1,27	1		
7	9503 003 9860	Roulement à billes rainuré 609-2RS	1		
8	9503 003 5190	Roulement rainuré à billes 6001-2RS	1		
9	9503 003 5030	Roulement rainuré à billes 6000-2RS	2		
10	9455 621 0850	Circlip 10x1	1		
11	4138 641 0400	Couvercle du réducteur	1		
12	9022 371 1050	Vis cylindrique IS-M5x25	8		
13	4138 642 8201	Anneau	1		
14	4182 162 8900	Rondelle	2		
15	0000 640 2002	Pignon 3/8"P 6 dents	1	14	
16	0000 640 2003	Pignon 3/8"P 7 dents	1	14	
17	9485 648 1694	Rondelle Belleville 28x10,2x1,25	3		
18	1208 162 4200	Vis à embase	1		
19	0000 953 1402	Goujon fileté M8	1		
20	1128 640 9100	Soupape	1		
21	4138 353 2700	Pièce de raccordement	1		
22	1117 647 6801	Tamis	1		
23	0783 830 2000	Pâte d'étanchéité Dirko HT rouge	1		
24	0781 120 1118	Graisse de réducteur 225 g	1		

NHP Motoculture
Cultivez votre univers



CLIQUEZ SUR LES RÉFÉRENCES SOULIGNÉES

1 produit : accès direct à sa fiche NHP.
Plusieurs produits : recherche sur le site NHP.

20/22 références reliées au catalogue.

U - Réducteur, Tube complet HT 75

#	Numéro de pièce	Description	Quantité	Contient un ou plusieurs articles	Remarques
25	4182 350 0304	Réservoir d'huile	1	28, 29, 46	
26	4138 351 1000	Joint	1		
27	0000 951 1100	Vis	4		
28	0000 350 0529	Bouchon de réservoir	1	29	
29	9645 948 2470	Joint torique 23x3	1		
30	1123 648 6600	Bande de glissement	2		
31	1129 007 1000	Jeu de pignon droit / vis de tension	1		
32	1123 640 1900	Coulisse de tension	1		
33	1123 664 1400	Pièce de pression	1		
34	1123 664 2200	Recouvrement	1		
35	4138 640 1703	Couvercle de pignon	1	36	
36	0000 961 1409	Anneau	1		
37	0000 955 0801	Écrou à six pans M8	1		
38	3610 000 0044	Picco Micro Mini 3 | 61 PMM3 44 | 3/8" P | 1,1mm/.043" | 44	1		
39	3610 005 0044	Picco Micro Mini 3 | 61 PMM3 44 | 3/8" P | 1,1mm/.043" | 44	1		
40	3610 002 0044	Picco Micro Mini 3 | 61 PMM3 44 | 3/8" P | 1,1mm/.043" | 44	1		
41	3005 000 3905	Light 01 | 30cm/12" | 3/8" P | 1,1mm/.043"	1		
42	3612 000 0044	Picco Duro 3 | 63 PD3 44 | 3/8" P | 1,3mm/.050" | 44	1		
43	3005 000 7405	Light P04 | 30cm/12" | 3/8" P | 1,3mm/.050"	1		
44	3005 000 4805	Light 04 | 30cm/12" | 3/8" P | 1,3mm/.050"	1		
46	0000 967 7337	Pictogramme d'avertissement HT	1		
47	4182 710 7140	Tube complet	1	48 - 78	

NHP Motoculture
Cultivez votre univers



CLIQUEZ SUR LES RÉFÉRENCES SOULIGNÉES

1 produit : accès direct à sa fiche NHP.
Plusieurs produits : recherche sur le site NHP.

25/26 références reliées au catalogue.

U - Réducteur, Tube complet HT 75

#	Numéro de pièce	Description	Quantité	Contient un ou plusieurs articles	Remarques
48	4138 710 7105	Tube complet Ø 38 mm x 1,62 m	1		
49	4138 716 6500	Pièce de serrage	1		
50	4182 967 7200	Pictogramme d'avertissement	1		
51	4138 740 3702	Pièce de serrage	1	50	
52	9645 948 7995	Joint torique 40x4	2		
53	9022 371 1020	Vis cylindrique IS M5x20	4		
54	9022 341 1300	Vis cylindrique IS M6x20	1		
55	9210 260 0700	Ecrou à six pans M5	4		
56	9210 319 0900	Ecrou à six pans M6	1		
57	9008 319 1350	Vis à six pans M6x25	1		
58	4138 716 1200	Écrou à ailettes	1		
59	4182 791 7201	Douille	2		
60	4182 710 7111	Tube complet Ø 25,4 mm	1	61, 62	
61	4138 740 3200	Palier	1		
62	9438 003 3171	Rivet borgne 4x6,5	1		
63	4138 740 3200	Palier	2		
64	4138 711 9100	Ressort	2		
65	4182 740 3200	Palier	1		
66	4182 710 3203	Arbre d'entraînement	1	67 - 71	
67	9458 621 1130	Jonc d'arrêt 12	1		
68	9455 621 1520	Circlips 15x1	1		
69	4182 710 3204	Arbre d'entraînement	1	71	
70	4182 710 3201	Arbre d'entraînement	1	71	
71	4182 740 3501	Entraîneur	1		
72	4138 711 9002	Anneau	2		
73	4138 711 7300	Fourreau 1241 mm	1		

NHP Motoculture
Cultivez votre univers



CLIQUEZ SUR LES RÉFÉRENCES SOULIGNÉES

1 produit : accès direct à sa fiche NHP.
Plusieurs produits : recherche sur le site NHP.

9/9 références reliées au catalogue.

U - Réducteur, Tube complet HT 75

#	Numéro de pièce	Description	Quantité	Contient un ou plusieurs articles	Remarques
74	4182 711 7301	Fourreau 400 mm	1		
75	4182 710 7106	Tube complet Ø 25,4 mm	1	65, 76, 77	
76	9291 021 0100	Rondelle 4,3	3		
77	9438 003 3171	Rivet borgne 4x6,5	2		
78	4133 717 2000	Capuchon	2		
79	4140 007 1006	Jeu de collier de serrage	1	80	
80	9022 341 1270	Vis IS M6x14	1		
81	0781 120 6000	Graisse pour perche télescopique	1		
82	0781 957 9000	Produit antifriction OH 723	1		

NHP Motoculture
Cultivez votre univers



IDENTIFIEZ LE REPÈRE

Puis retrouvez la référence correspondante dans la nomenclature associée.

Ouvrir la nomenclature - page 51

X - Tube complet HT 75

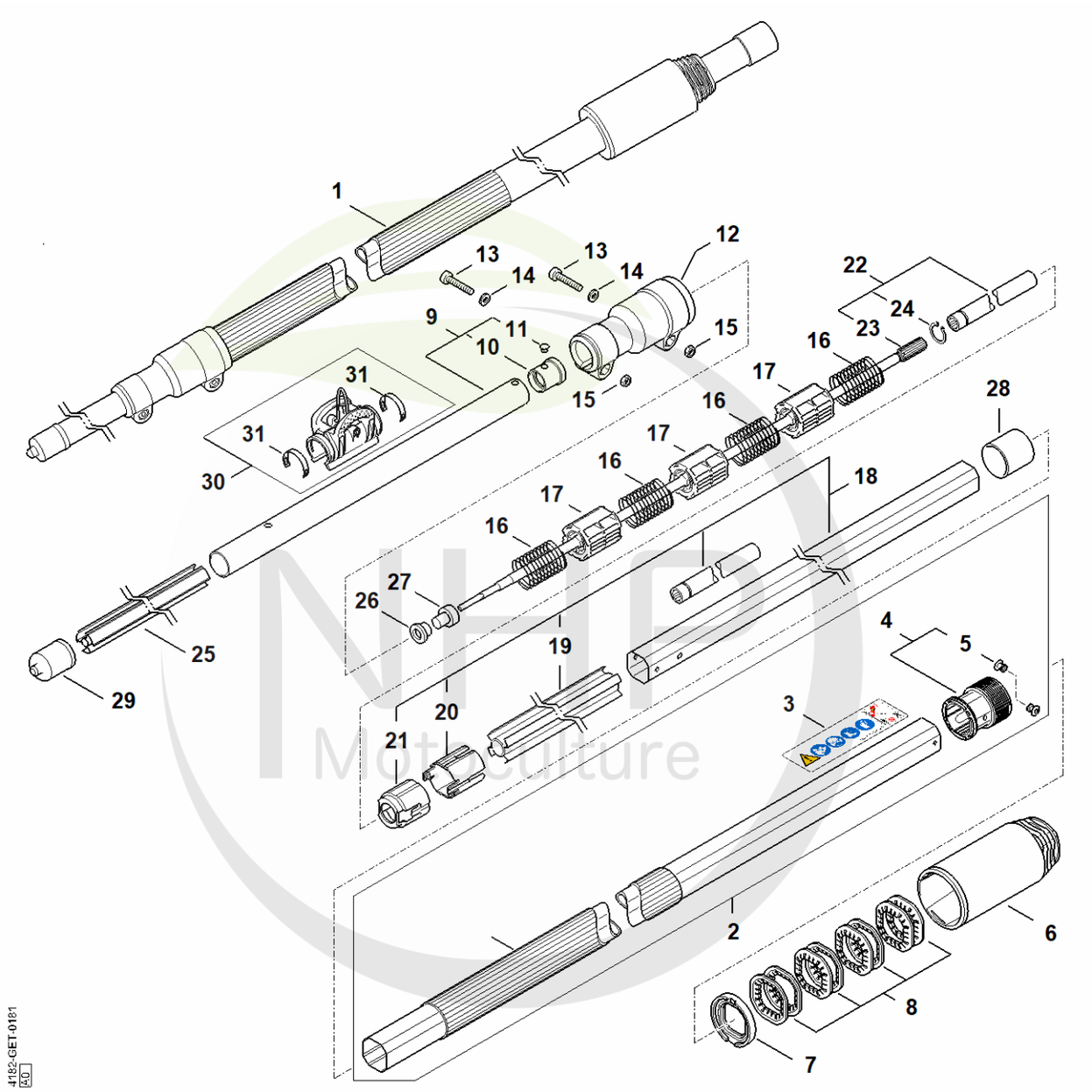

NHF Motoculture
Cultivez votre univers



CLIQUEZ SUR LES RÉFÉRENCES SOULIGNÉES

1 produit : accès direct à sa fiche NHP.
Plusieurs produits : recherche sur le site NHP.

25/26 références reliées au catalogue.

X - Tube complet HT 75

#	Numéro de pièce	Description	Quantité	Contient un ou plusieurs articles	Remarques
1	4182 710 7131	Tube complet	1	2 - 27	
2	4182 710 7123	Tube complet Ø 38 mm	1	3 - 5	
3	0000 967 7319	Pictogramme d'avertissement HT	1		
4	4182 740 3722	Pièce de serrage	1	5	
5	9440 003 1851	Rivet borgne 3x5-ST/ST	2		
6	4182 716 0320	Ecrou	1		
7	4182 716 1920	Anneau de joint	1		
8	4182 007 1005	Jeu de rondelle élastique	1		8 pièces
9	4182 710 7127	Tube complet Ø 25,4 mm	1	10, 11	
10	4182 710 7350	Douille	1	11	
11	9440 794 2435	Rivet borgne A4,8x6-Al/St FH	1		
12	4857 716 6503	Pièce de serrage	1		
13	9022 341 1370	Vis cylindrique IS M6x30	2		
14	9294 021 0140	Rondelle 6,4	2		
15	9210 319 0900	Ecrou à six pans M6	2		
16	4138 711 9100	Ressort	4		
17	4182 740 3215	Palier	3		
18	4182 710 7125	Tube complet Ø 33 mm	1	19 - 21	
19	4182 711 7330	Fourreau	1		
20	4182 711 9822	Anneau d'écartement	1		
21	4182 710 7322	Douille	1		
22	4182 710 3211	Arbre d'entraînement	1	23, 24	
23	4182 710 3214	Arbre d'entraînement	1		
24	9455 621 1520	Circlips 15x1	1		
25	4182 711 7321	Fourreau	1		
26	4182 711 2524	Douille	1		

NHP Motoculture
Cultivez votre univers



CLIQUEZ SUR LES RÉFÉRENCES SOULIGNÉES

1 produit : accès direct à sa fiche NHP.
Plusieurs produits : recherche sur le site NHP.

5/5 références reliées au catalogue.

X - Tube complet HT 75

#	Numéro de pièce	Description	Quantité	Contient un ou plusieurs articles	Remarques
27	4182 711 2523	Douille	1		
28	4133 717 2000	Capuchon	1		
29	4182 717 2000	Capuchon	1		
30	0000 790 8600	Agrafe HT	1	31	
31	0000 791 3110	Ressort	2		

NHP Motoculture
Cultivez votre univers



IDENTIFIEZ LE REPÈRE

Puis retrouvez la référence correspondante dans la nomenclature associée.

Ouvrir la nomenclature - page 54

Z - Tube complet HT 75 (42.2007)

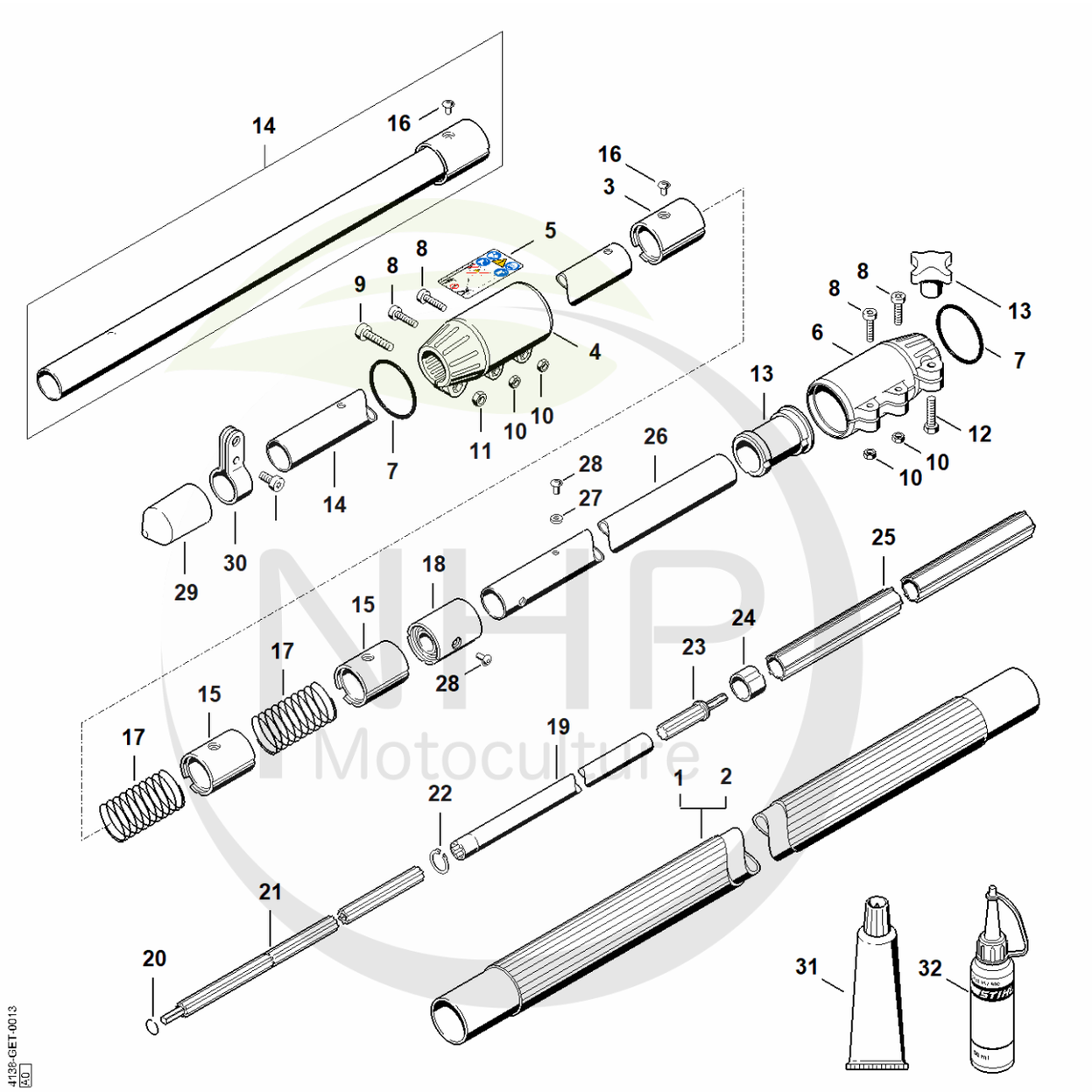

NHP Motoculture
Cultivez votre univers



CLIQUEZ SUR LES RÉFÉRENCES SOULIGNÉES

1 produit : accès direct à sa fiche NHP.
Plusieurs produits : recherche sur le site NHP.

23/25 références reliées au catalogue.

Z - Tube complet HT 75 (42.2007)

#	Numéro de pièce	Description	Quantité	Contient un ou plusieurs articles	Remarques
1	4138 710 7103	Tube complet Ø 38 mm	1	2, 5 - 28	
2	4138 710 7105	Tube complet Ø 38 mm x 1,62 m	1		
3	4138 740 3201	Palier	1	4 - 6, 16	
4	4138 740 3701	Pièce de serrage	2	5	
5	4182 967 3700	Pictogramme d'avertissement HT	1		
6	4138 716 6500	Pièce de serrage	1		
7	9645 948 7995	Joint torique 40x4	2		
8	9022 371 1020	Vis cylindrique IS M5x20	4		
9	9022 341 1300	Vis cylindrique IS M6x20	1		
10	9210 260 0700	Ecrou à six pans M5	4		
11	9210 319 0900	Ecrou à six pans M6	1		
12	9008 319 1350	Vis à six pans M6x25	1		
13	4138 716 1200	Écrou à ailettes	1		
14	4138 710 7101	Tube complet Ø 25,4 mm	1	16	
15	4138 740 3200	Palier	2		
16	9438 003 3171	Rivet borgne 4x6,5	1		
17	4138 711 9100	Ressort	2		
18	4182 740 3200	Palier	1		
19	4138 710 3203	Arbre d'entraînement	1	20 - 23	
20	9458 621 1130	Jonc d'arrêt 12	1		
21		Arbre d'entrainement	1		
22	9455 621 1520	Circlips 15x1	1		
23	4138 740 3501	Entraîneur	1		
24	4138 711 9002	Anneau	1		
25	4138 711 7300	Fourreau 1241 mm	1		
26	4138 710 7115	Tube complet Ø 25,4 mm	1	18, 24, 27, 28	

NHP Motoculture
Cultivez votre univers



CLIQUEZ SUR LES RÉFÉRENCES SOULIGNÉES

1 produit : accès direct à sa fiche NHP.
Plusieurs produits : recherche sur le site NHP.

7/7 références reliées au catalogue.

Z - Tube complet HT 75 (42.2007)

#	Numéro de pièce	Description	Quantité	Contient un ou plusieurs articles	Remarques
27	9291 021 0100	Rondelle 4,3	3		
28	9438 003 3171	Rivet borgne 4x6,5	2		
29	4140 007 1006	Jeu de collier de serrage	1	30	
29	0000 664 2415	Vis à embase D9/M8	1		
30	9022 341 1270	Vis IS M6x14	1		
31	0781 120 6000	Graisse pour perche télescopique	1		
32	0781 957 9000	Produit antifriction OH 723	1		

NHP Motoculture
Cultivez votre univers



IDENTIFIEZ LE REPÈRE

Puis retrouvez la référence correspondante dans la nomenclature associée.

Ouvrir la nomenclature - page 57

AF - Réducteur HT 75

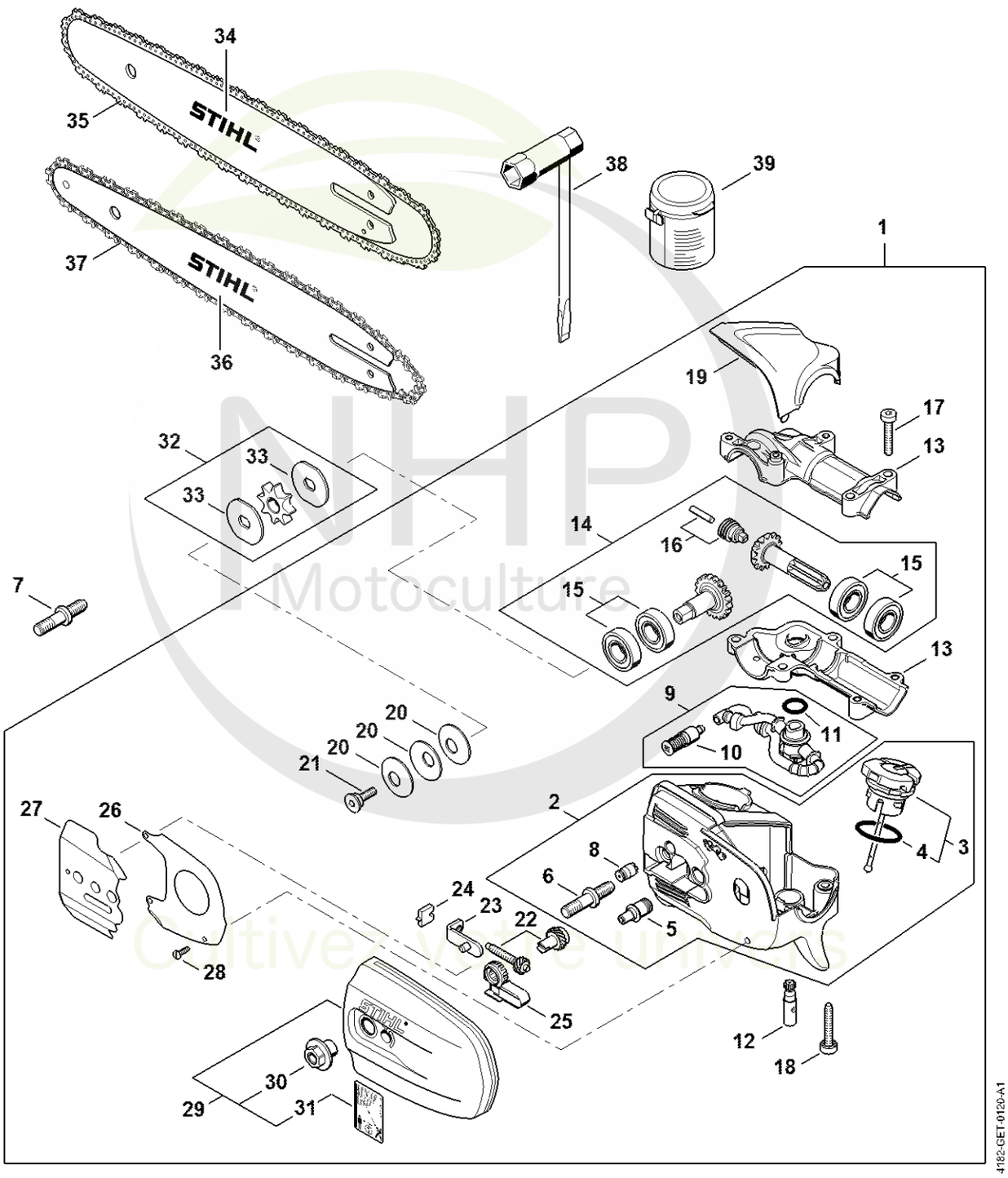

NHP Motoculture
Cultivez votre univers



CLIQUEZ SUR LES RÉFÉRENCES SOULIGNÉES

1 produit : accès direct à sa fiche NHP.
Plusieurs produits : recherche sur le site NHP.

26/26 références reliées au catalogue.

AF - Réducteur HT 75

#	Numéro de pièce	Description	Quantité	Contient un ou plusieurs articles	Remarques
1	4182 640 0152	Réducteur	1	2 - 6, 8 - 31	
2	4182 640 1400	Boîtier	1	3 - 6, 8	
3	0000 350 0539	Bouchon de réservoir	1	4	
4	9645 948 2470	Joint torique 23x3	1		
5	4182 641 3200	Conduit d'huile	1		
6	0000 664 2412	Vis à embase D8	1		
7	0000 664 2415	Vis à embase D9/M8	1		
8	1128 640 9100	Soupape	1		
9	4182 640 3400	Pièces de tuyau d'huile	1	10, 11	
10	1123 640 3800	Crépine d'aspiration	1		
11	9645 945 7552	Joint torique 12x2-NBR70	1		
12	4182 640 3200	Pompe à huile 0,55	1		
13	4182 640 0553	Carter du réducteur	1		
14	4182 640 7315	Jeu de pignons	1	15, 16	
15	4182 007 1004	Jeu de pièces roulement	2		
16	4182 640 7100	Vis sans fin	1		
17	9022 371 1073	Vis cylindrique IS-M5x32	2		
18	9075 478 4168	Vis cylindrique IS D5x32	3		
19	4182 641 1001	Carter	1		
20	9485 648 1694	Rondelle Belleville 28x10,2x1,25	3		
21	4182 642 7500	Vis à embase M5	1		
22	1123 007 1004	Jeu de pignon droit / vis de tension	1		
23	1129 640 1900	Coulisse de tension	1		
24	1123 664 1400	Pièce de pression	1		
25	4182 664 2200	Recouvrement	1		
26	4182 664 1001	Tôle latérale intérieure	1		

NHP Motoculture
Cultivez votre univers



CLIQUEZ SUR LES RÉFÉRENCES SOULIGNÉES

1 produit : accès direct à sa fiche NHP.
Plusieurs produits : recherche sur le site NHP.

12/13 références reliées au catalogue.

AF - Réducteur HT 75

#	Numéro de pièce	Description	Quantité	Contient un ou plusieurs articles	Remarques
27	4182 664 1000	Tôle latérale intérieure	1		
28	9104 003 8600	Vis Parker P3x10	4		
29	4182 640 1701	Couvercle de pignon	1	30, 31	
30	0000 995 0800	Écrou à embase M8	1		
31	0000 967 7337	Pictogramme d'avertissement HT	1		
32	0000 640 2001	Pignon 1/4"P 8 dents	1	33	
33	4182 162 8900	Rondelle	2		
34	3005 008 3405	Light 01 | 30cm/12" | 1/4" P | 1,1mm/.043"	1		
35	3670 000 0064	Picco Micro 3 | 71 PM3 64 | 1/4" P | 1,1mm/.043" | 64	1		
36	3005 008 3403	Light 01 | 25cm/10" | 1/4" P | 1,1mm/.043"	1		
37	3670 000 0056	Picco Micro 3 | 71 PM3 56 | 1/4" P | 1,1mm/.043" | 56	1		
38	1129 890 3401	Clé multiple	1		
39	0781 120 1004	Graisse de réducteur 40 g	1		

NHP Motoculture
Cultivez votre univers



IDENTIFIEZ LE REPÈRE

Puis retrouvez la référence correspondante dans la nomenclature associée.

Ouvrir la nomenclature - page 60

AG - Réducteur HT 70 (38.2016)

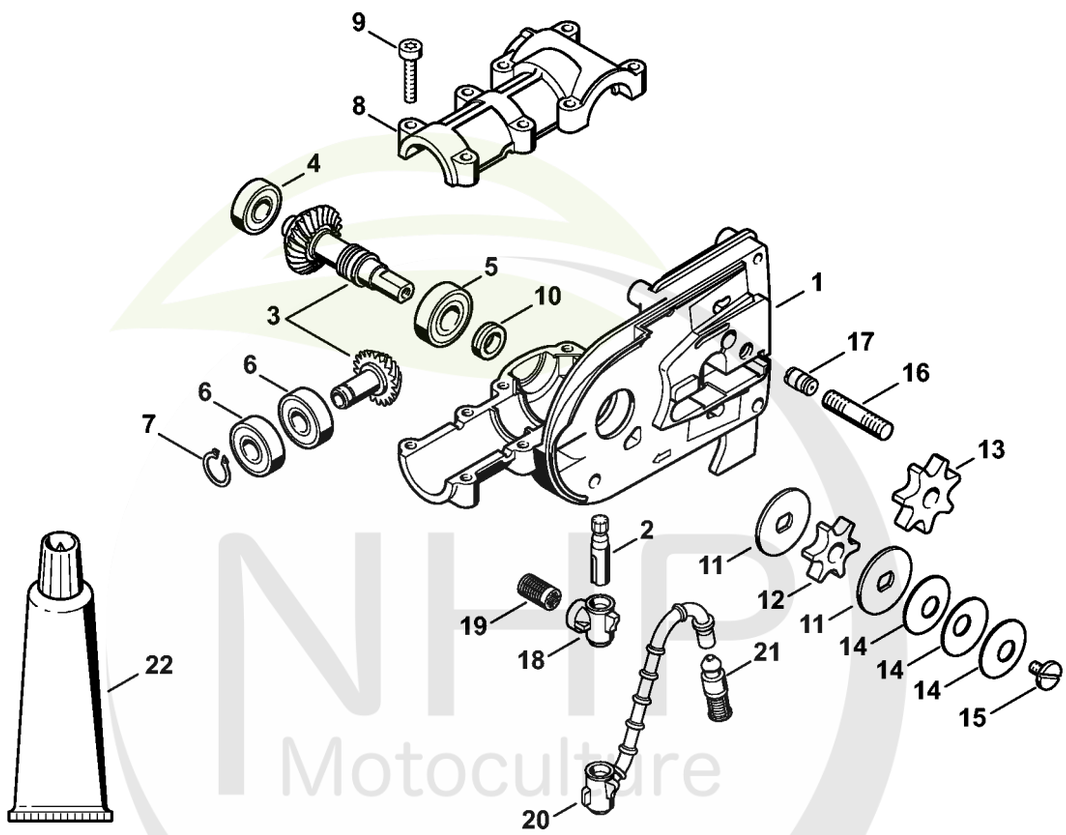

NHP Motoculture
Cultivez votre univers



CLIQUEZ SUR LES RÉFÉRENCES SOULIGNÉES

1 produit : accès direct à sa fiche NHP.
Plusieurs produits : recherche sur le site NHP.

20/21 références reliées au catalogue.

AG - Réducteur HT 70 (38.2016)

#	Numéro de pièce	Description	Quantité	Contient un ou plusieurs articles	Remarques
	4182 640 0126	Réducteur	1	1 - 16	
1	4182 641 0300	Carter de réducteur	1		
2	4138 640 3200	Pompe à huile	1		
3	4182 640 7303	Jeu de pignons 1,27	1		
4	9503 003 9860	Roulement à billes rainuré 609-2RS	1		
5	9503 003 5190	Roulement rainuré à billes 6001-2RS	1		
6	9503 003 5030	Roulement rainuré à billes 6000-2RS	2		
7	9455 621 0850	Circlip 10x1	1		
8	4138 641 0400	Couvercle du réducteur	1		
9	9022 371 1050	Vis cylindrique IS-M5x25	8		
10	4138 642 8201	Anneau	1		
11	4182 162 8900	Rondelle	2		
12	0000 640 2002	Pignon 3/8"P 6 dents	1	11	
13	0000 640 2003	Pignon 3/8"P 7 dents	1	11	
14	9485 648 1694	Rondelle Belleville 28x10,2x1,25	3		
15	1208 162 4200	Vis à embase	1		
16	0000 953 1402	Goujon fileté M8	1		
17	1128 640 9100	Soupape	1		
19	1117 647 6801	Tamis	1		
22	0783 830 2000	Pâte d'étanchéité Dirko HT rouge	1		
	0781 120 1118	Graisse de réducteur 225 g	1		

NHP Motoculture
Cultivez votre univers



IDENTIFIEZ LE REPÈRE

Puis retrouvez la référence correspondante dans la nomenclature associée.

AH - Réducteur HT 70 (11.2005)

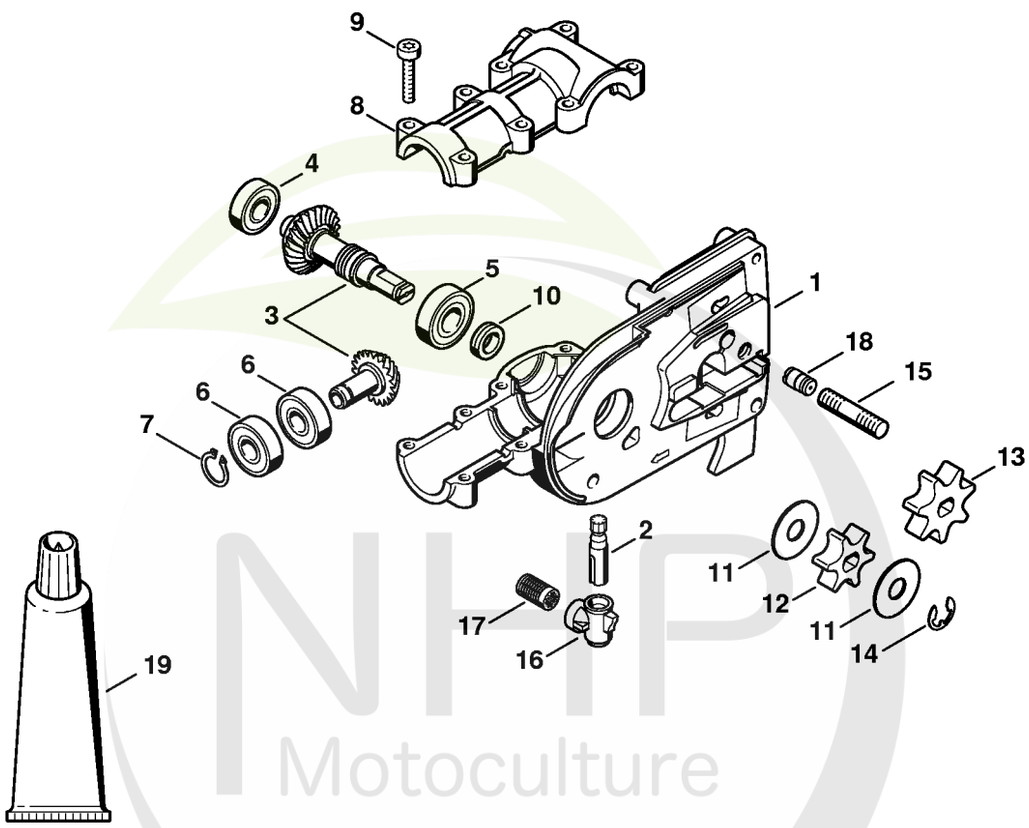

NHP Motoculture
Cultivez votre univers



IDENTIFIEZ LE REPÈRE

Puis retrouvez la référence correspondante dans la nomenclature associée.

Ouvrir la nomenclature - page 63

AI - Réservoir d'huile, Couvercle de pignon HT 70 (38.2016)

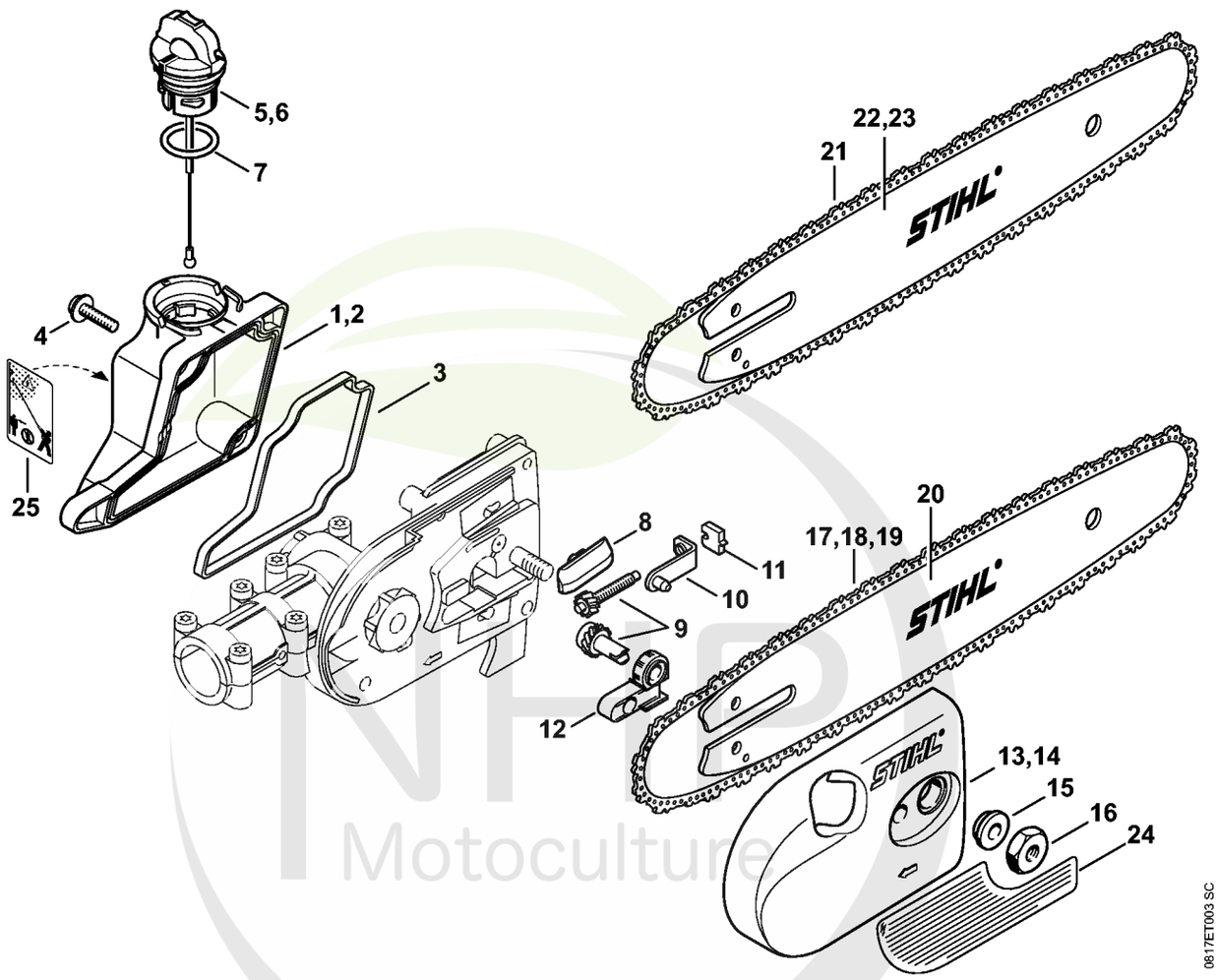

NHP Motoculture
Cultivez votre univers



CLIQUEZ SUR LES RÉFÉRENCES SOULIGNÉES

1 produit : accès direct à sa fiche NHP.
Plusieurs produits : recherche sur le site NHP.

18/20 références reliées au catalogue.

AI - Réservoir d'huile, Couvercle de pignon HT 70 (38.2016)

#	Numéro de pièce	Description	Quantité	Contient un ou plusieurs articles	Remarques
3	4138 351 1000	Joint	1		
4	0000 951 1100	Vis	4		
7	9645 948 2470	Joint torique 23x3	1		
8	1123 648 6600	Bande de glissement	2		
9	1129 007 1000	Jeu de pignon droit / vis de tension	1		
10	1123 640 1900	Coulisse de tension	1		
11	1123 664 1400	Pièce de pression	1		
12	1123 664 2200	Recouvrement	1		
13	4138 640 1703	Couvercle de pignon	1	15	
14	4138 640 1704	Couvercle de pignon	1	15, 24	USA
15	0000 961 1409	Anneau	1		
16	0000 955 0801	Écrou à six pans M8	1		
17	3610 000 0044	Picco Micro Mini 3 | 61 PMM3 44 | 3/8" P | 1,1mm/.043" | 44	1		
18	3610 005 0044	Picco Micro Mini 3 | 61 PMM3 44 | 3/8" P | 1,1mm/.043" | 44	1		USA
19	3610 002 0044	Picco Micro Mini 3 | 61 PMM3 44 | 3/8" P | 1,1mm/.043" | 44	1		CDN
20	3005 000 3905	Light 01 | 30cm/12" | 3/8" P | 1,1mm/.043"	1		
21	3612 000 0044	Picco Duro 3 | 63 PD3 44 | 3/8" P | 1,3mm/.050" | 44	1		
22	3005 000 7405	Light P04 | 30cm/12" | 3/8" P | 1,3mm/.050"	1		
23	3005 000 4805	Light 04 | 30cm/12" | 3/8" P | 1,3mm/.050"	1		
24	0000 967 7507	Avertissement	1		USA

NHP Motoculture
Cultivez votre univers



IDENTIFIEZ LE REPÈRE

Puis retrouvez la référence correspondante dans la nomenclature associée.

Ouvrir la nomenclature - page 65

AK - Réducteur HT 75 (38.2002), (22.2011)

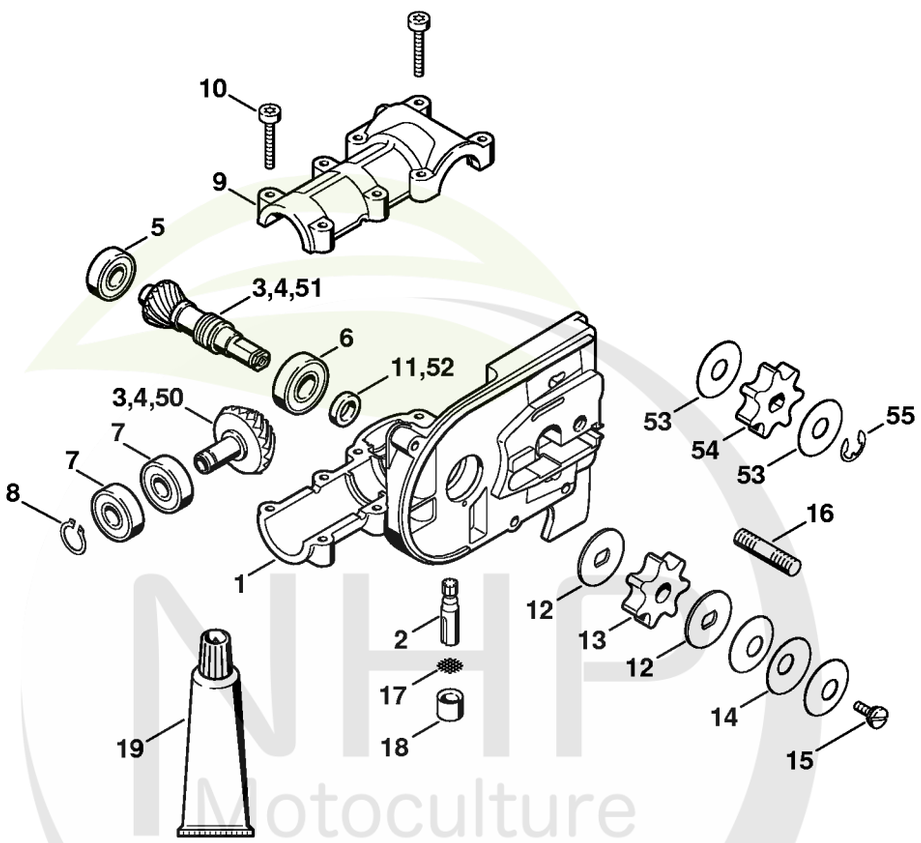

NHP Motoculture
Cultivez votre univers

CLIQUEZ SUR LES REFERENCES

CLIQUEZ SUR LES RÉFÉRENCES SOULIGNÉES

1 produit : accès direct à sa fiche NHP.
Plusieurs produits : recherche sur le site NHP.

21/24 références reliées au catalogue.

AK - Réducteur HT 75 (38.2002), (22.2011)

#	Numéro de pièce	Description	Quantité	Contient un ou plusieurs articles	Remarques
	4138 640 0114	Réducteur	1	1 - 3, 5 - 16	
1	4138 641 0300	Carter de réducteur	1		
2	4138 640 3200	Pompe à huile	1		
3	4182 640 7303	Jeu de pignons 1,27	1		
4	4138 640 7301	Jeu de pignons 0,8	1		
5	9503 003 9860	Roulement à billes rainuré 609-2RS	1		
6	9503 003 5190	Roulement rainuré à billes 6001-2RS	1		
7	9503 003 5030	Roulement rainuré à billes 6000-2RS	2		
8	9455 621 0850	Circlip 10x1	1		
9	4138 641 0400	Couvercle du réducteur	1		
10	9022 371 1050	Vis cylindrique IS-M5x25	8		
	4138 007 1001	Jeu de pièces d'accouplement à friction	1	4, 11 - 15	
11	4138 642 8201	Anneau	1		
12	4182 162 8900	Rondelle	2		
13	0000 640 2003	Pignon 3/8"P 7 dents	1	12	
14	9485 648 1694	Rondelle Belleville 28x10,2x1,25	3		
15	1208 162 4200	Vis à embase	1		
16	0000 953 1402	Goujon fileté M8	1		
17	4138 351 9300	Tamis	1		
18	4138 353 2900	Amortisseur en caoutchouc	1		
19	0783 830 2000	Pâte d'étanchéité Dirko HT rouge	1		
	0781 120 1118	Graisse de réducteur 225 g	1		
	4138 640 0105	Réducteur Jusqu'au numéro de série: 239949386	1	1, 2, 5 - 10, 50 - 55	
	4138 640 7300	Jeu de pignons 0,8 Jusqu'au numéro de série: 239949386	1	50, 51	
50		Pignon	1		

NHP Motoculture
Cultivez votre univers



CLIQUEZ SUR LES RÉFÉRENCES SOULIGNÉES

1 produit : accès direct à sa fiche NHP.
Plusieurs produits : recherche sur le site NHP.

5/5 références reliées au catalogue.

AK - Réducteur HT 75 (38.2002), (22.2011)

#	Numéro de pièce	Description	Quantité	Contient un ou plusieurs articles	Remarques
		Jusqu'au numéro de série: 239949386			
51		Arbre Jusqu'au numéro de série: 239949386	1		
52	4138 642 8200	Anneau Jusqu'au numéro de série: 239949386	1		
53	0000 958 0506	Rondelle Jusqu'au numéro de série: 239949386	2		
54	1206 642 1301	Pignon 3/8" Picco 7D Jusqu'au numéro de série: 239949386	1		
55	9460 624 0801	Anneau d'arrêt 8x1,3 Jusqu'au numéro de série: 239949386	1		
	0781 120 1118	Graisse de réducteur 225 g	1		

NHP Motoculture
Cultivez votre univers



IDENTIFIEZ LE REPÈRE

Puis retrouvez la référence correspondante dans la nomenclature associée.

Ouvrir la nomenclature - page 68

AL - Réservoir d'huile, Couvercle de pignon (38.2002)

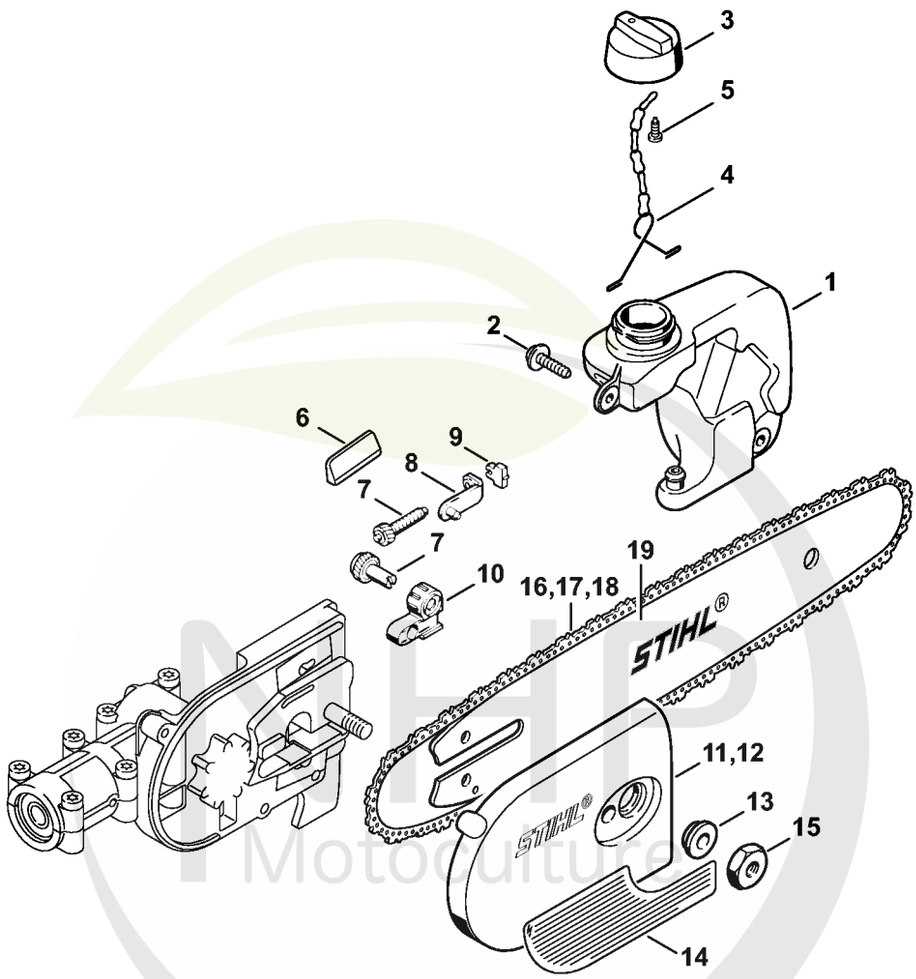

Cultivez votre univers



CLIQUEZ SUR LES RÉFÉRENCES SOULIGNÉES

1 produit : accès direct à sa fiche NHP.
Plusieurs produits : recherche sur le site NHP.

15/19 références reliées au catalogue.

AL - Réservoir d'huile, Couvercle de pignon (38.2002)

#	Numéro de pièce	Description	Quantité	Contient un ou plusieurs articles	Remarques
1	4138 350 4400	Réservoir d'huile	1		
2	0000 951 1100	Vis	2		
3	1206 640 3600	Bouchon de réservoir d'huile	1	4, 5	
4	1117 350 0905	Pièce de sûreté	1		
5	9099 021 2360	Vis Parker 3,5x9,5	1		
6	1123 648 6600	Bande de glissement	2		
7	1129 007 1000	Jeu de pignon droit / vis de tension	1		
8	1123 640 1900	Coulisse de tension	1		
9	1123 664 1400	Pièce de pression	1		
10	1123 664 2200	Recouvrement	1		
11	4138 640 1702	Couvercle de pignon	1	13	
12	4138 640 1700	Couvercle de pignon	1	13, 14	USA
13	0000 961 1409	Anneau	1		
14	0000 967 7507	Avertissement	1		USA
15	0000 955 0801	Écrou à six pans M8	1		
16	3610 000 0044	Picco Micro Mini 3 | 61 PMM3 44 | 3/8" P | 1,1mm/.043" | 44	1		
17	3610 005 0044	Picco Micro Mini 3 | 61 PMM3 44 | 3/8" P | 1,1mm/.043" | 44	1		USA
18	3610 002 0044	Picco Micro Mini 3 | 61 PMM3 44 | 3/8" P | 1,1mm/.043" | 44	1		CDN
19	3005 000 3905	Light 01 | 30cm/12" | 3/8" P | 1,1mm/.043"	1		

NHP Motoculture
Cultivez votre univers



IDENTIFIEZ LE REPÈRE

Puis retrouvez la référence correspondante dans la nomenclature associée.

Ouvrir la nomenclature - page 70

AN - Engrenage d'angle

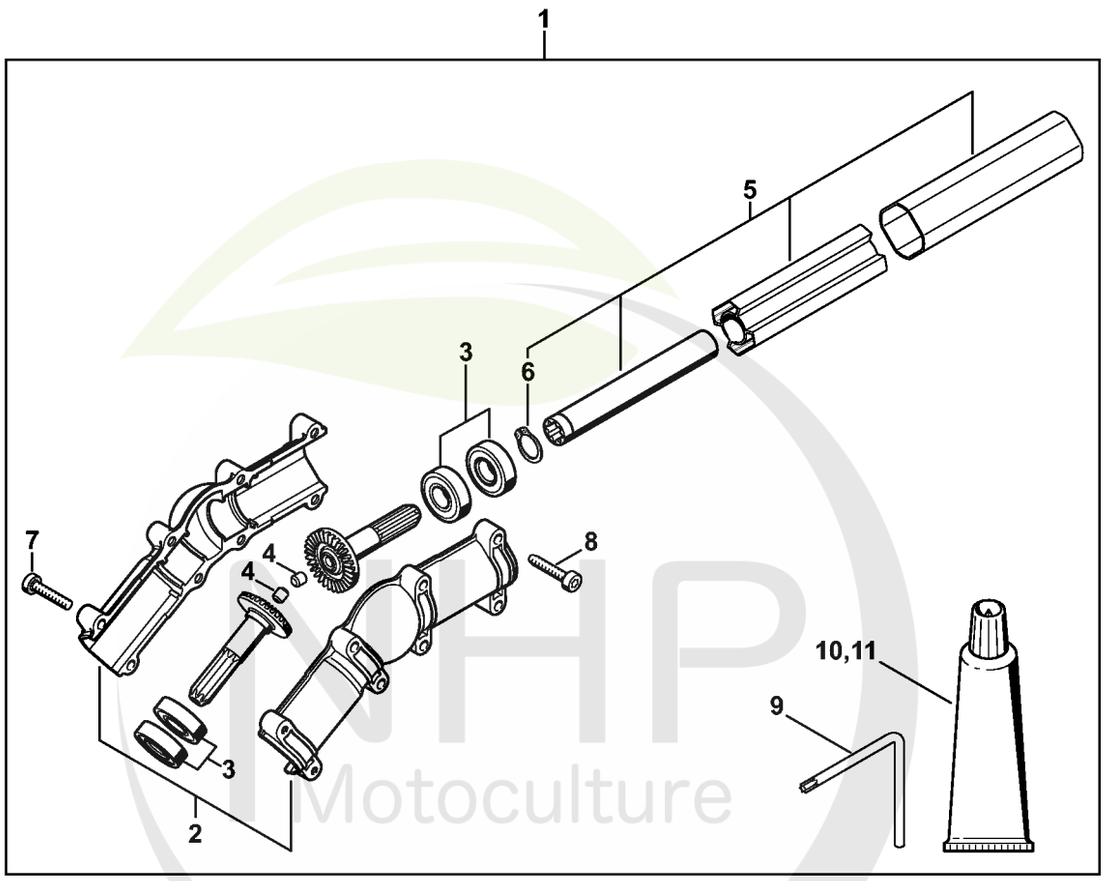

NHP Motoculture
Cultivez votre univers



CLIQUEZ SUR LES RÉFÉRENCES SOULIGNÉES

1 produit : accès direct à sa fiche NHP.
Plusieurs produits : recherche sur le site NHP.

10/11 références reliées au catalogue.

AN - Engrenage d'angle

#	Numéro de pièce	Description	Quantité	Contient un ou plusieurs articles	Remarques
1	4182 640 0200	Réducteur d'angle 30°	1	2 - 8	
2	4182 640 0554	Carter du réducteur	1		
3	4182 007 1004	Jeu de pièces roulement	2		
4	0000 988 6115	Bouchon	2		
5	4182 710 7126	Tube complet	1	6	
6	9455 621 1520	Circlips 15x1	1		
7	9075 478 4175	Vis cylindrique IS-D5x28	6		
8	9022 371 1050	Vis cylindrique IS-M5x25	2		
9	0812 370 1000	Tournevis T27x120x70	1		
10	0783 830 2000	Pâte d'étanchéité Dirko HT rouge	1		
11	0781 120 1118	Graisse de réducteur 225 g	1		

NHP Motoculture
Cultivez votre univers



IDENTIFIEZ LE REPÈRE

Puis retrouvez la référence correspondante dans la nomenclature associée.

Ouvrir la nomenclature - page 72

AO - Kit de transformation Carter de réducteur (22.2011)

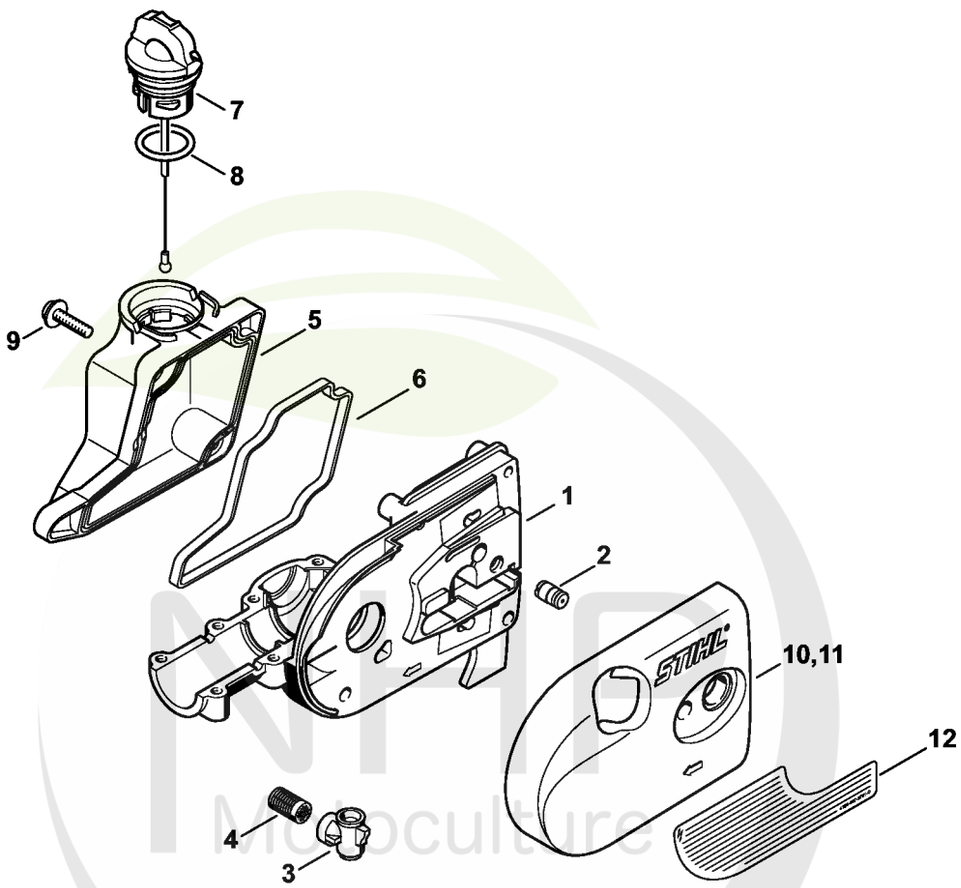

Cultivez votre univers



CLIQUEZ SUR LES RÉFÉRENCES SOULIGNÉES

1 produit : accès direct à sa fiche NHP.
Plusieurs produits : recherche sur le site NHP.

12/14 références reliées au catalogue.

AO - Kit de transformation Carter de réducteur (22.2011)

#	Numéro de pièce	Description	Quantité	Contient un ou plusieurs articles	Remarques
	4138 640 0550	Carter de réducteur	1	1 - 10	
	4138 640 0551	Carter de réducteur	1	1 - 9, 11, 12	USA
1	4138 641 0301	Carter de réducteur	1		
2	1128 640 9100	Soupape	1		
3	4138 353 2700	Pièce de raccordement	1		
4	1117 647 6801	Tamis	1		
5	4138 351 0300	Réservoir d'huile	1		
6	4138 351 1000	Joint	1		
7	0000 350 0537	Bouchon de réservoir d'huile	1	8	
8	9645 948 2470	Joint torique 23x3	1		
9	0000 951 1100	Vis	4		
10	4138 640 1703	Couvercle de pignon	1		
11	4138 640 1704	Couvercle de pignon	1	12	USA
12	0000 967 7507	Avertissement	1		USA

NHP Motoculture
Cultivez votre univers



IDENTIFIEZ LE REPÈRE

Puis retrouvez la référence correspondante dans la nomenclature associée.

Ouvrir la nomenclature - page 74

AP - Outils, Bretelle double

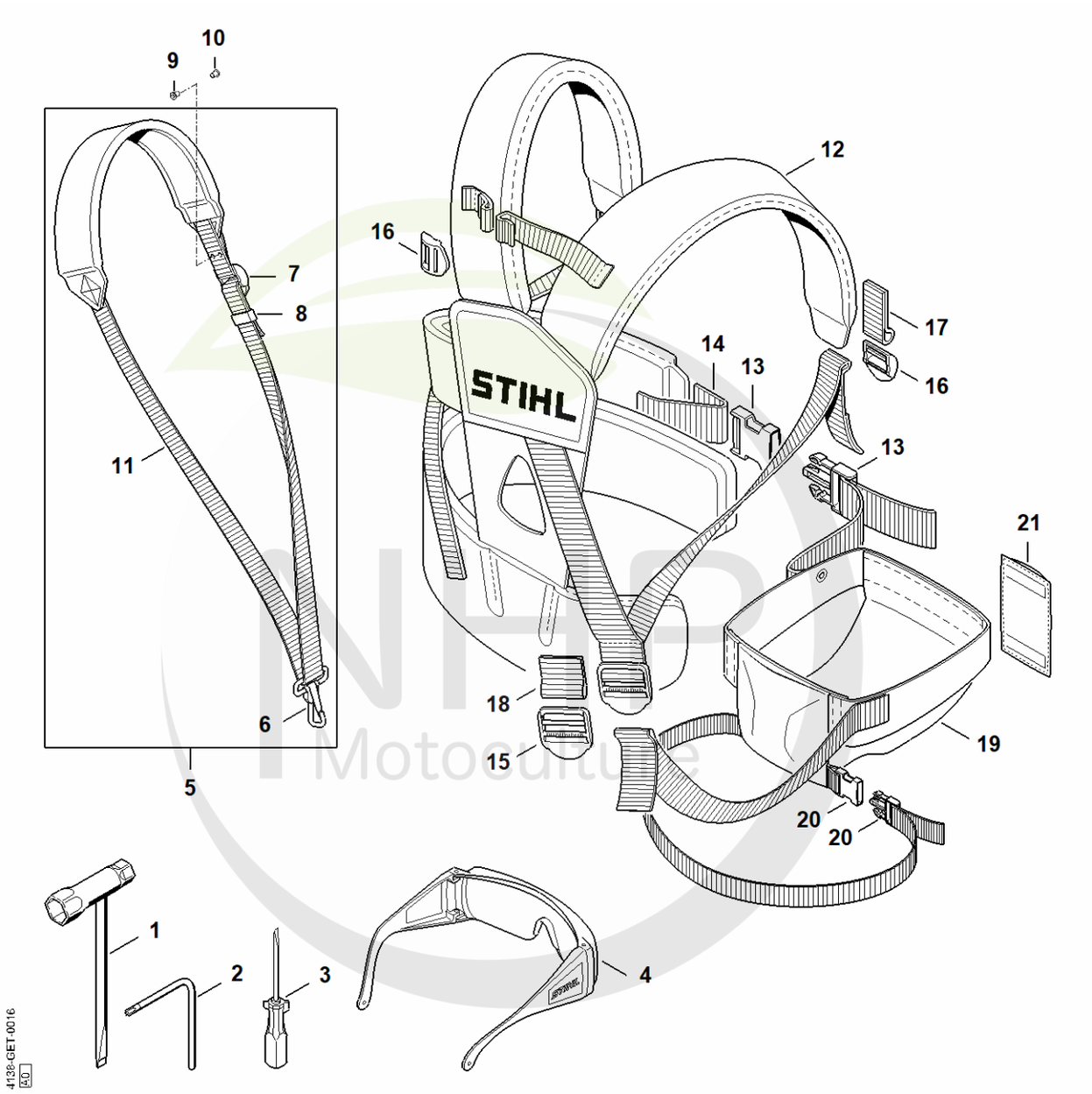

NHP Motoculture
Cultivez votre univers



CLIQUEZ SUR LES RÉFÉRENCES SOULIGNÉES

1 produit : accès direct à sa fiche NHP.
Plusieurs produits : recherche sur le site NHP.

16/20 références reliées au catalogue.

AP - Outils, Bretelle double

#	Numéro de pièce	Description	Quantité	Contient un ou plusieurs articles	Remarques
1	1129 890 3401	Clé multiple	1		
3	0000 890 2300	Tournevis	1		
4	0000 884 0307	Lunettes de protection	1		
5	4119 710 9012	Harnais	1	6 - 8, 11	
6	4119 710 6900	Mousqueton	1		
7	4203 792 7200	Boucle de réglage	1		
8	4119 718 6320	Boucle de réglage	1		
9	9408 021 4530	Rivet, partie à riveter 4x8x6	4		
10	9409 021 4420	Rivet, partie tête 4x8	4		
11	0000 930 2241	Sangle 25 mm x 10 m	1		
	4138 710 9001	Harnais HT	1	12 - 21	
12	4134 710 9004	Harnais	1	13 - 18	
13	4134 710 6401	Fermeture	1		
14		Sangle 38x200 mm	1		
	0000 930 2242	Sangle 38 mm x 5 m	1		
15	4134 718 6300	Boucle de réglage	1		
16	4203 792 7200	Boucle de réglage	3		
17		Sangle 25x220 mm	1		
	0000 930 2241	Sangle 25 mm x 10 m	1		
18		Sangle 38x80 mm	1		
19	4138 790 2802	Panier	1	20, 21	
20	4138 710 6400	Fermeture	1		
21	4138 718 6400	Rembourrage	1		

NHP Motoculture
Cultivez votre univers



IDENTIFIEZ LE REPÈRE

Puis retrouvez la référence correspondante dans la nomenclature associée.

Ouvrir la nomenclature - page 76

AQ - Système de portage à dos RTS

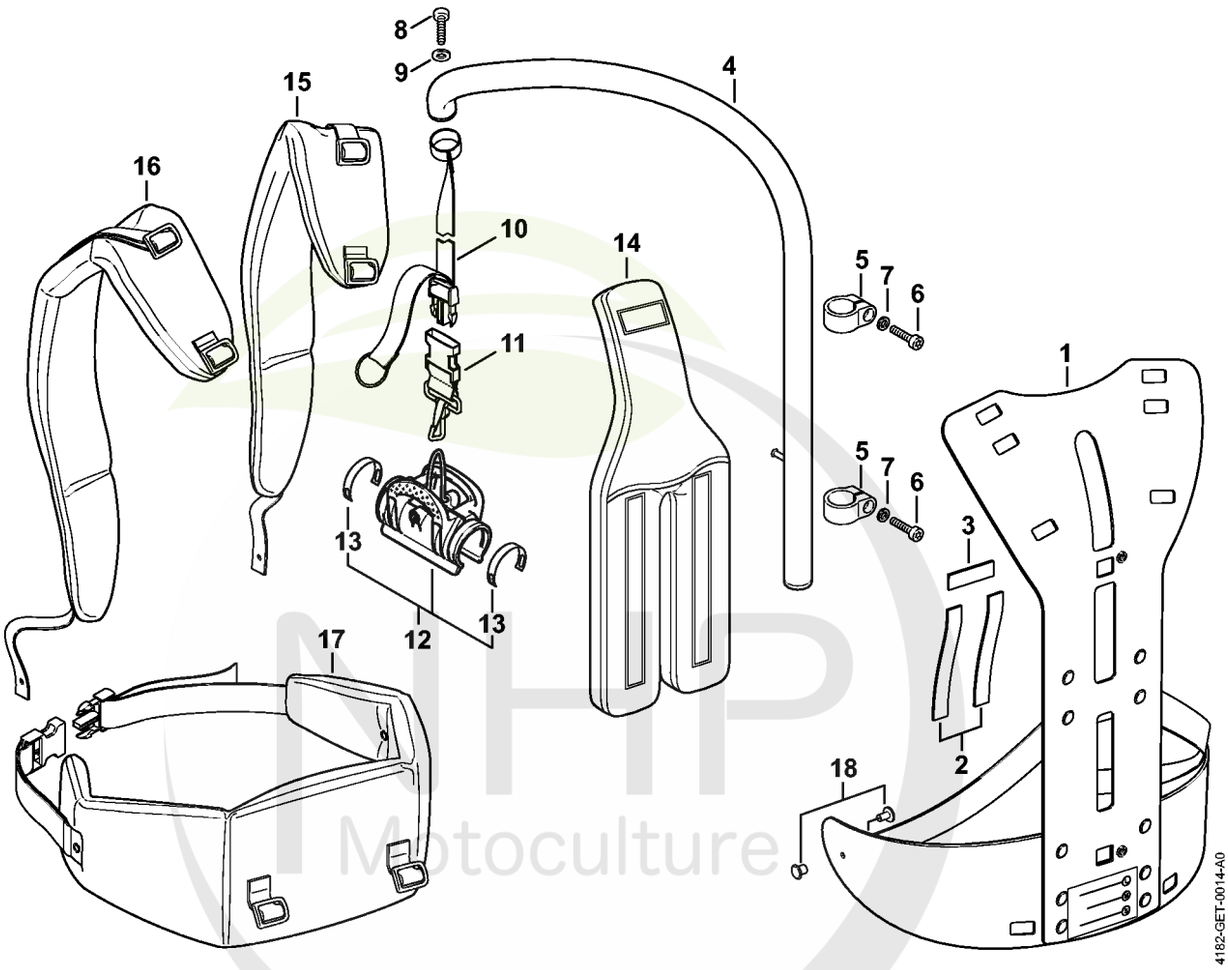

NHP Motoculture
Cultivez votre univers



CLIQUEZ SUR LES RÉFÉRENCES SOULIGNÉES

1 produit : accès direct à sa fiche NHP.
Plusieurs produits : recherche sur le site NHP.

18/18 références reliées au catalogue.

AQ - Système de portage à dos RTS

#	Numéro de pièce	Description	Quantité	Contient un ou plusieurs articles	Remarques
	0000 790 4400	Système de portage à dos RTS	1	1 - 11, 14 - 18	
1	4182 790 6800	Cadre porteur	1		
2		Bande auto-agrippante 235 mm	2		
3		Bande auto-agrippante 80 mm	1		
	4182 792 2100	Bande auto-agrippante	1		
4	4182 790 2900	Tube	1		
5	4182 791 9400	Collier de serrage	2		
6	9022 341 1070	Vis cylindrique IS-M5x30	2		
7	9291 021 0120	Rondelle 5,3	2		
8	0000 951 1100	Vis	1		
9	9307 021 0120	Rondelle 5,3	2		
10	4182 791 8000	Sangle	1		
11	4249 710 6900	Mousqueton	1		
12	0000 790 8600	Agrafe HT	1	13	
13	0000 791 3110	Ressort	2		
14	4182 790 8000	Coussin dorsal	1		
15	4182 710 9000	Harnais droit	1		
16	4182 710 9001	Harnais gauche	1		
17	4182 710 9100	Ceinture	1		
18	9407 021 4700	Rivet	2		

NHP Motoculture
Cultivez votre univers



IDENTIFIEZ LE REPÈRE

Puis retrouvez la référence correspondante dans la nomenclature associée.

Ouvrir la nomenclature - page 78

AR - Numéro de machine

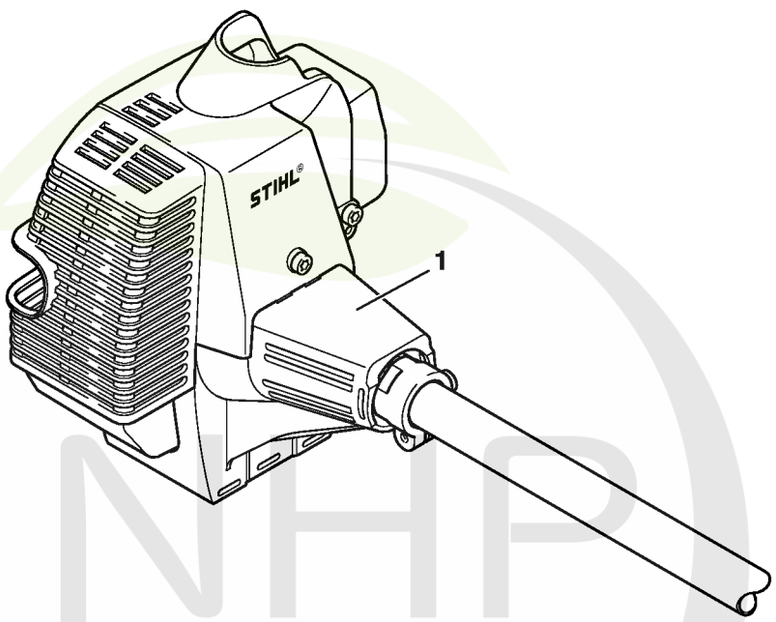

392ET095 SC

NHP Motoculture
Cultivez votre univers



CLIQUEZ SUR LES RÉFÉRENCES SOULIGNÉES

1 produit : accès direct à sa fiche NHP.
Plusieurs produits : recherche sur le site NHP.

0/0 références reliées au catalogue.

AR - Numéro de machine

#	Numéro de pièce	Description	Quantité	Contient un ou plusieurs articles	Remarques
1		Emplacement du numéro de machine	1		

NHP Motoculture
Cultivez votre univers



IDENTIFIEZ LE REPÈRE

Puis retrouvez la référence correspondante dans la nomenclature associée.

Ouvrir la nomenclature - page 80

Consommables et matières auxiliaires

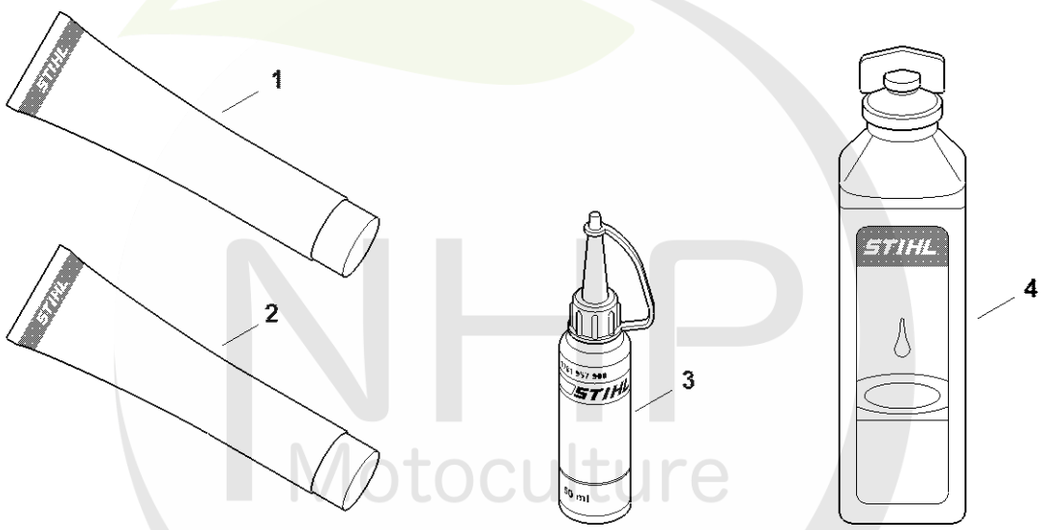

0000-GET-0169-A0

NHP Motoculture
Cultivez votre univers



CLIQUEZ SUR LES RÉFÉRENCES SOULIGNÉES

1 produit : accès direct à sa fiche NHP.
Plusieurs produits : recherche sur le site NHP.

8/8 références reliées au catalogue.

Consommables et matières auxiliaires

#	Numéro de pièce	Description	Quantité	Contient un ou plusieurs articles	Remarques
1	0781 120 1021	Graisse universelle (tube de 40 g)	1		
1	0781 120 1109	Graisse universelle (tube de 80 g)	1		
1	0781 120 1110	Graisse multifonctionnelle 225 g	1		
2	0783 830 2000	Pâte d'étanchéité Dirko HT rouge	1		
3	0781 957 9000	Produit antifriction OH 723	1		
4	0781 319 8401	HP 100ml	1		
4	0781 319 8052	HP Super 100ml	1		
4	0781 319 8060	HP Ultra 100ml	1		

NHP Motoculture
Cultivez votre univers