ÉCLATÉ INTERACTIF NHP MOTOCULTURE
Identifiez le repère, puis cliquez sur la référence soulignée.
Les références non soulignées ne sont pas retrouvées dans l'export.

HTA 135

Liste des pièces
17.03.2025
France, français

Table des matières

A - Moteur électrique, Carter moteur, Poignée de commande 2
D - Tube complet 5
E - Tube complet 8
G - Réducteur 11
H - Outils, Accessoires 14
I - Engrenage d'angle 16
J - Système de portage à dos RTS 18

Cultivez votre univers



IDENTIFIEZ LE REPÈRE

Puis retrouvez la référence correspondante dans la nomenclature associée.

Ouvrir la nomenclature - page 3

A - Moteur électrique, Carter moteur, Poignée de commande

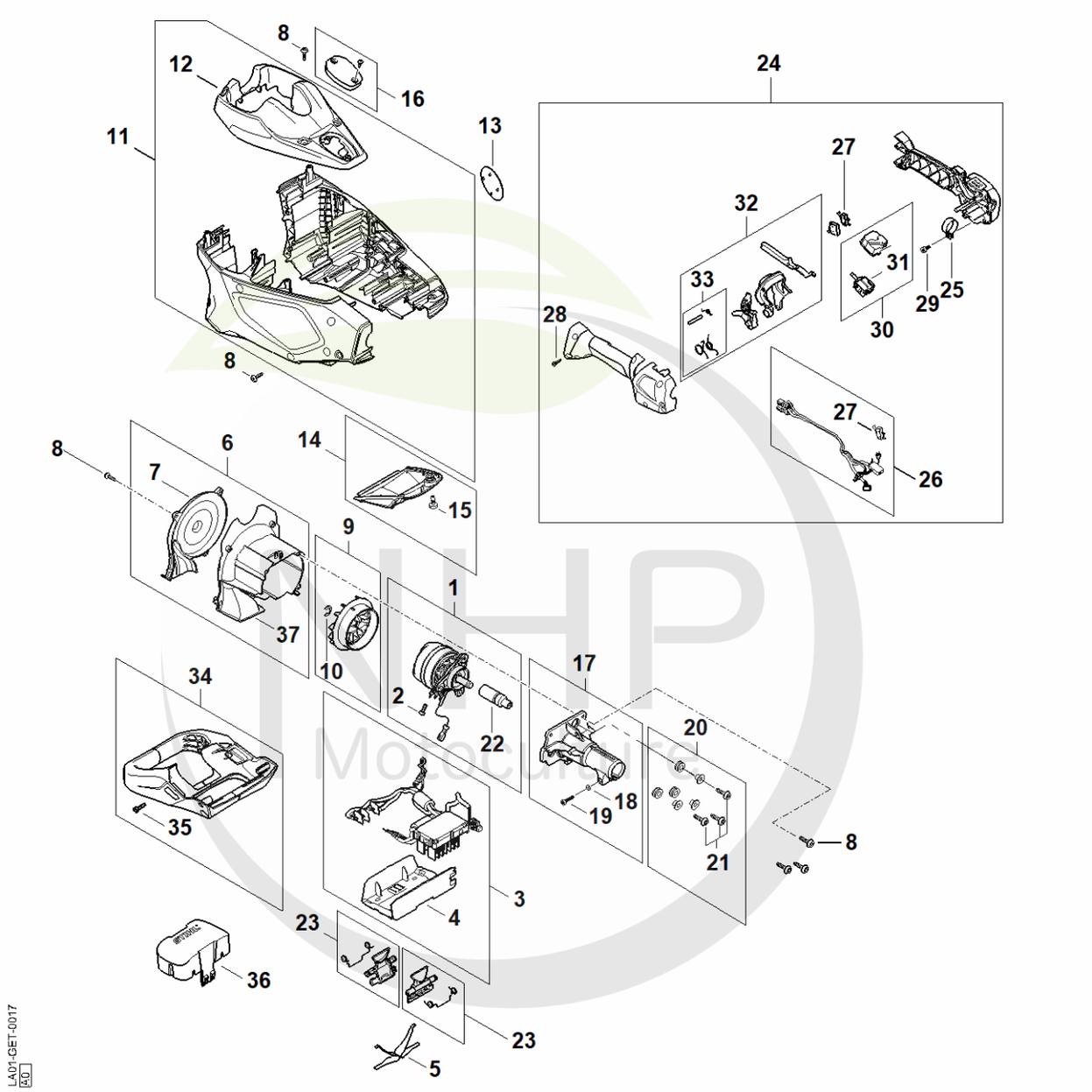

NHP Motoculture
Cultivez votre univers



CLIQUEZ SUR LES RÉFÉRENCES SOULIGNÉES

1 produit : accès direct à sa fiche NHP.
Plusieurs produits : recherche sur le site NHP.

26/26 références reliées au catalogue.

A - Moteur électrique, Carter moteur, Poignée de commande

#	Numéro de pièce	Description	Quantité	Contient un ou plusieurs articles	Remarques
1	LA01 600 0202	Moteur électrique	1	2, 22	
2	9022 313 0660	Vis cylindrique IS-M4x12	3		
3	LA01 430 1402	Module électronique	1	4	
4	FA01 404 0800	Plaque porte-contact	1		
5	MA01 791 3100	Ressort	2		
6	FA01 820 8100	Carter en volute	1	7, 37	
7	FA01 706 3400	Couvercle	1		
8	9074 477 3025	Vis cylindrique IS-P4x16	14		
9	FA01 600 3200	Ventilateur	1	10	
10	9460 624 0800	Anneau d'arrêt 8	1		
11	FA01 600 0802	Carter moteur	1	12	
12	FA01 084 0900	Capot	1		
13	LA01 967 1500	Plaque matricule HTA 135	1		
14	FA01 080 1900	Filtre	1	15	
15	9022 319 1028	Vis cylindrique IS-M5x14	1		
16	FA01 820 8000	Couvercle	1		
17	FA01 600 3401	Bride	1	18, 19	
18	9291 021 0140	Rondelle 6,4	1		
19	9075 478 4720	Vis cylindrique IS-D6x35	1		
20	FA01 007 1000	Jeu de pièces de vis	1	21	
21	0000 951 1100	Vis	3		
22	FA01 764 4200	Entraîneur	1		
23	4851 430 9800	Levier d'arret	2		
24	LA01 790 1300	Poignée de commande	1	25 - 33	
25	FA01 790 4700	Collier de serrage	2		
26	FA01 430 2220	Faisceau de câbles	1	27	

NHP Motoculture
Cultivez votre univers



CLIQUEZ SUR LES RÉFÉRENCES SOULIGNÉES

1 produit : accès direct à sa fiche NHP.
Plusieurs produits : recherche sur le site NHP.

11/11 références reliées au catalogue.

A - Moteur électrique, Carter moteur, Poignée de commande

#	Numéro de pièce	Description	Quantité	Contient un ou plusieurs articles	Remarques
27	1250 430 0500	Interrupteur	1		
28	9074 478 3025	Vis cylindrique IS P4x16	6		
29	9022 341 0960	Vis cylindrique IS-M5x12	2		
30	FA01 430 0501	Commutateur	1	31	
31	4867 430 0501	Commutateur	1		
32	FA01 007 3820	Jeu d'éléments de commande	1	33	
33	FA01 007 1320	Jeu de pièces de fixation	1		
34	LA01 007 1002	Jeu de pièces pied d'appui	1	35	
35	9074 477 4132	Vis cylindrique IS-P5x18	4		
36	4850 602 0900	Couvercle	1		
37	FA01 602 0300	Carter en volute	1		

NHP Motoculture
Cultivez votre univers



IDENTIFIEZ LE REPÈRE

Puis retrouvez la référence correspondante dans la nomenclature associée.

Ouvrir la nomenclature - page 6

D - Tube complet

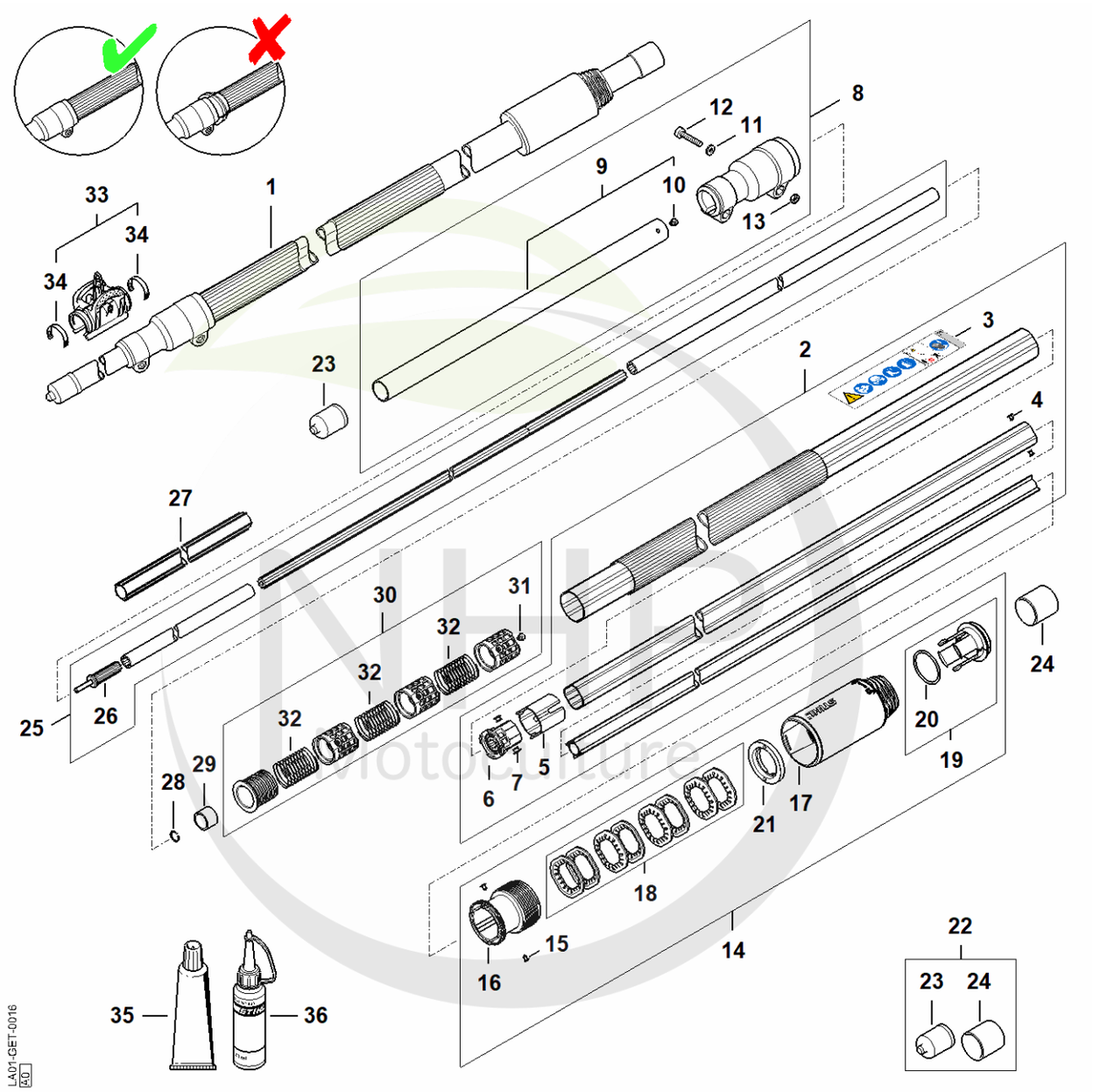

Cultivez votre univers



CLIQUEZ SUR LES RÉFÉRENCES SOULIGNÉES

1 produit : accès direct à sa fiche NHP.
Plusieurs produits : recherche sur le site NHP.

25/26 références reliées au catalogue.

D - Tube complet

#	Numéro de pièce	Description	Quantité	Contient un ou plusieurs articles	Remarques
1	LA01 710 7101	Tube complet	1	2 - 32	
2	4182 710 7164	Tube complet 38,0 mm	1	3 - 7	
2	LA01 710 7104	Tube complet 38,0 mm	1	3 - 7	
3	LA01 967 7201	Pictogramme d'avertissement	1		
4	9440 003 1851	Rivet borgne 3x5-ST/ST	2		
5	4182 711 9822	Anneau d'écartement	1		
6	4182 740 3209	Palier	1		
7	9440 003 1851	Rivet borgne 3x5-ST/ST	2		
8	4182 710 7138	Tube complet 25,4 mm	1	9 - 13	
9	4182 710 7137	Tube complet 25,4 mm	1	10	
10	9438 003 3171	Rivet borgne 4x6,5	1		
11	9294 021 0140	Rondelle 6,4	2		
12	9022 341 1370	Vis cylindrique IS M6x30	2		
13	9210 319 0900	Ecrou à six pans M6	2		
14	4182 820 1600	Ecrou	1	15 - 21	
15	9440 003 1851	Rivet borgne 3x5-ST/ST	2		
16	4182 716 6520	Pièce de serrage	1		
17	4182 716 0320	Ecrou	1		
18	4182 007 1005	Jeu de rondelle élastique	1		
19	4182 007 0800	Jeu de Joint torique	1	20	
20	9645 948 7895	Joint torique 33x2,5-EPDM70	1		
21	4182 716 9400	Anneau d'écartement	1		
22	4182 007 1010	Jeu de pièces capuchon	1	23, 24	
23	4133 717 2000	Capuchon	1		
24	4182 717 2000	Capuchon	1		
25	4182 710 3235	Arbre d'entraînement	1	26	

NHP Motoculture
Cultivez votre univers



CLIQUEZ SUR LES RÉFÉRENCES SOULIGNÉES

1 produit : accès direct à sa fiche NHP.
Plusieurs produits : recherche sur le site NHP.

10/11 références reliées au catalogue.

D - Tube complet

#	Numéro de pièce	Description	Quantité	Contient un ou plusieurs articles	Remarques
26	4182 740 3503	Entraîneur	1		
27	4182 711 7327	Fourreau	1		
28	9458 621 1130	Jonc d'arrêt 12	1		
29	4138 711 9002	Anneau	1		
30	4182 007 0601	Jeu de pièces roulements	1	31, 32	
31	9438 003 3171	Rivet borgne 4x6,5	1		
32	4138 711 9100	Ressort	3		
33	0000 790 8600	Agrafe HT	1	34	
34	0000 791 3110	Ressort	2		
35	0781 120 1117	Graisse de transmission (tube de 80 g)	1		
36	0781 957 9000	Produit antifriction OH 723	1		

NHP Motoculture
Cultivez votre univers



IDENTIFIEZ LE REPÈRE

Puis retrouvez la référence correspondante dans la nomenclature associée.

Ouvrir la nomenclature - page 9

E - Tube complet

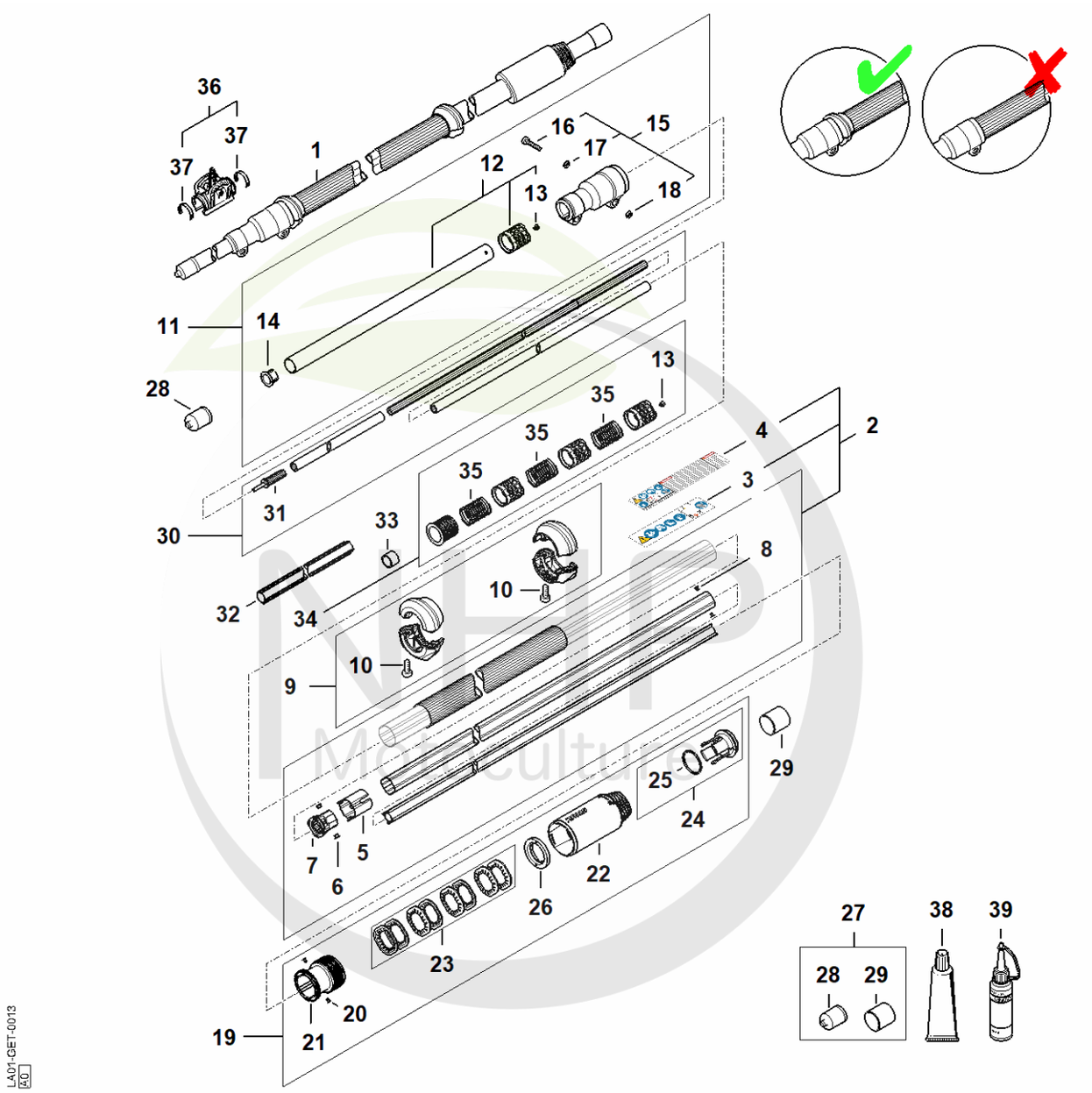

Cultivez votre univers



CLIQUEZ SUR LES RÉFÉRENCES SOULIGNÉES

1 produit : accès direct à sa fiche NHP.
Plusieurs produits : recherche sur le site NHP.

20/26 références reliées au catalogue.

E - Tube complet

#	Numéro de pièce	Description	Quantité	Contient un ou plusieurs articles	Remarques
1	4182 710 7167	Tube complet	1	2, 3, 5 - 8, 11 - 26, 30 - 35	
2	4182 710 7164	Tube complet 38,0 mm	1	3, 5 - 8	
3	LA01 967 7201	Pictogramme d'avertissement	1		
5	4182 711 9822	Anneau d'écartement	1		
6	9440 003 1851	Rivet borgne 3x5-ST/ST	2		
7	4182 740 3209	Palier	1		
8	9438 003 3171	Rivet borgne 4x6,5	1		
9	LA01 790 6000	Rondelle-boisseau	1	10	
10	9074 477 4130	Vis IS P5x16	4		
11	4182 710 7170	Tube complet 25,4 mm	1	12 - 18	
12	4182 710 7163	Tube complet 25,4 mm	1	13	
13	9438 003 3171	Rivet borgne 4x6,5	1		
14	LA01 711 2110	Bouchon	1		
15	4857 716 6503	Pièce de serrage	1	16 - 18	
16	9294 021 0140	Rondelle 6,4	2		
17	9022 341 1370	Vis cylindrique IS M6x30	2		
18	9210 319 0900	Ecrou à six pans M6	2		
19	4182 820 1600	Ecrou	1	20 - 26	
20	9440 003 1851	Rivet borgne 3x5-ST/ST	2		
21	4182 716 6520	Pièce de serrage	1		
22	4182 716 0320	Ecrou	1		
23	4182 007 1005	Jeu de rondelle élastique	1		
24	4182 007 0800	Jeu de Joint torique	1	25	
25	9645 948 7895	Joint torique 33x2,5-EPDM70	1		
26	4182 716 9400	Anneau d'écartement	1		
27	4182 007 1010	Jeu de pièces capuchon	1	28, 29	

NHP Motoculture
Cultivez votre univers



CLIQUEZ SUR LES RÉFÉRENCES SOULIGNÉES

1 produit : accès direct à sa fiche NHP.
Plusieurs produits : recherche sur le site NHP.

9/12 références reliées au catalogue.

E - Tube complet

#	Numéro de pièce	Description	Quantité	Contient un ou plusieurs articles	Remarques
28	4133 717 2000	Capuchon	1		
29	4182 717 2000	Capuchon	1		
30	4182 710 3227	Arbre d'entraînement	1	31	
31	4182 740 3503	Entraîneur	1		
32	LA01 711 7311	Fourreau	1		
33	4138 711 9002	Anneau	1		
34	4182 007 0602	Jeu de pièces roulements	1	13, 35	
35	4138 711 9100	Ressort	3		
36	0000 790 8600	Agrafe HT	1	37	
37	0000 791 3110	Ressort	2		
38	0781 120 1117	Graisse de transmission (tube de 80 g)	1		
39	0781 957 9000	Produit antifriction OH 723	1		

NHP Motoculture
Cultivez votre univers



IDENTIFIEZ LE REPÈRE

Puis retrouvez la référence correspondante dans la nomenclature associée.

Ouvrir la nomenclature - page 12

G - Réducteur

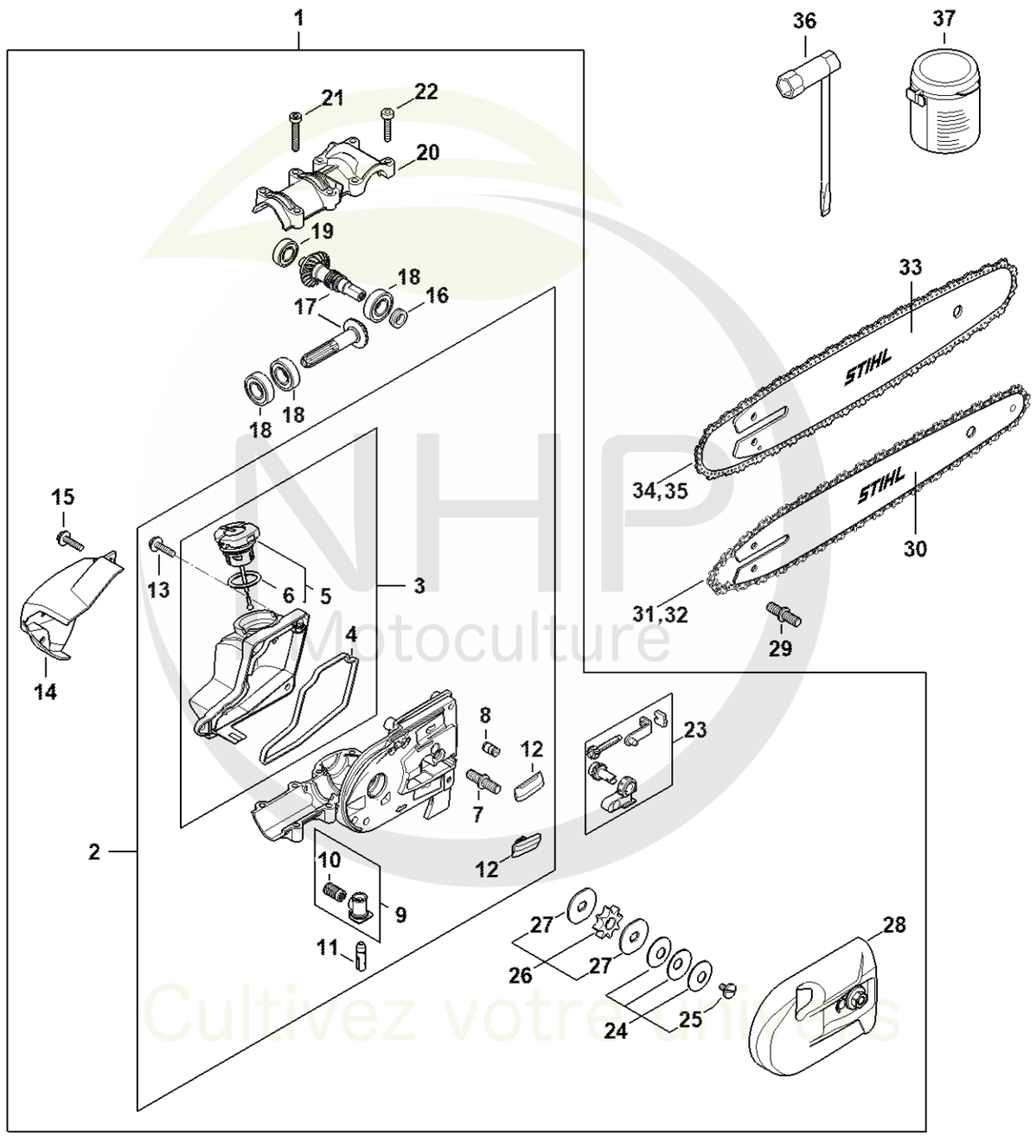

NHP Motoculture
Cultivez votre unique



CLIQUEZ SUR LES RÉFÉRENCES SOULIGNÉES

1 produit : accès direct à sa fiche NHP.
Plusieurs produits : recherche sur le site NHP.

26/26 références reliées au catalogue.

G - Réducteur

#	Numéro de pièce	Description	Quantité	Contient un ou plusieurs articles	Remarques
1	4182 640 0148	Réducteur	1	2 - 28	
2	4182 640 0555	Carter de réducteur	1	3 - 13	
3	4182 350 0306	Réservoir d'huile	1	4 - 6	
4	4182 351 1000	Joint	1		
5	0000 350 0529	Bouchon de réservoir	1	6	
6	9645 948 2470	Joint torique 23x3	1		
7	4182 664 2401	Vis à embase M8	1		
8	1128 640 9100	Soupape	1		
9	4182 640 3800	Crépine d'aspiration	1	10	
10	1117 647 6801	Tamis	1		
11	4138 640 3200	Pompe à huile	1		
12	1123 648 6600	Bande de glissement	2		
13	0000 951 1100	Vis	3		
13	0000 951 1100	Vis	1		
14	4182 641 0900	Couvercle	1		
15	0000 951 1100	Vis	1		
16	4138 642 8201	Anneau	1		
17	4182 640 7317	Jeu de pignons	1		
18	9503 003 5193	Roulement rainuré à billes6001-2RS	3		
19	9503 003 9863	Roulement rainuré à billes609-2RS	1		
20	4182 641 0401	Couvercle de réducteur	1		
21	9022 371 1073	Vis cylindrique IS-M5x32	4		
22	9022 341 1050	Vis cylindrique IS-M5x25	4		
23	4182 660 0700	Tendeur de chaîne	1		
24	4182 160 2100	Embrayage à friction	1	25	
25	LA01 162 4200	Vis à embase	1		

NHP Motoculture
Cultivez votre univers



CLIQUEZ SUR LES RÉFÉRENCES SOULIGNÉES

1 produit : accès direct à sa fiche NHP.
Plusieurs produits : recherche sur le site NHP.

9/12 références reliées au catalogue.

G - Réducteur

#	Numéro de pièce	Description	Quantité	Contient un ou plusieurs articles	Remarques
26	0000 640 2001	Pignon 1/4"P 8 dents	1	27	
27	4182 162 8900	Rondelle	2		
28	4182 640 1702	Couvercle de pignon	1		
29	0000 664 2415	Vis à embase D9/M8	1		
30	3005 008 3405	Light 01 | 30cm/12" | 1/4" P | 1,1mm/.043"	1		
31	3670 000 0064	Picco Micro 3 | 71 PM3 64 | 1/4" P | 1,1mm/.043" | 64	1		
32	3670 002 0064	Picco Micro 3 | 71 PM3 64 | 1/4" P | 1,1mm/.043" | 64	1		CDN
33	3005 008 3403	Light 01 | 25cm/10" | 1/4" P | 1,1mm/.043"	1		
34	3670 000 0056	Picco Micro 3 | 71 PM3 56 | 1/4" P | 1,1mm/.043" | 56	1		
35	3670 002 0056	Picco Micro 3 | 71 PM3 56 | 1/4" P | 1,1mm/.043" | 56	1		CDN
36	1129 890 3401	Clé multiple	1		
37	0781 120 1004	Graisse de réducteur 40 g	1		

NHP Motoculture
Cultivez votre univers



IDENTIFIEZ LE REPÈRE

Puis retrouvez la référence correspondante dans la nomenclature associée.

Ouvrir la nomenclature - page 15

H - Outils, Accessoires

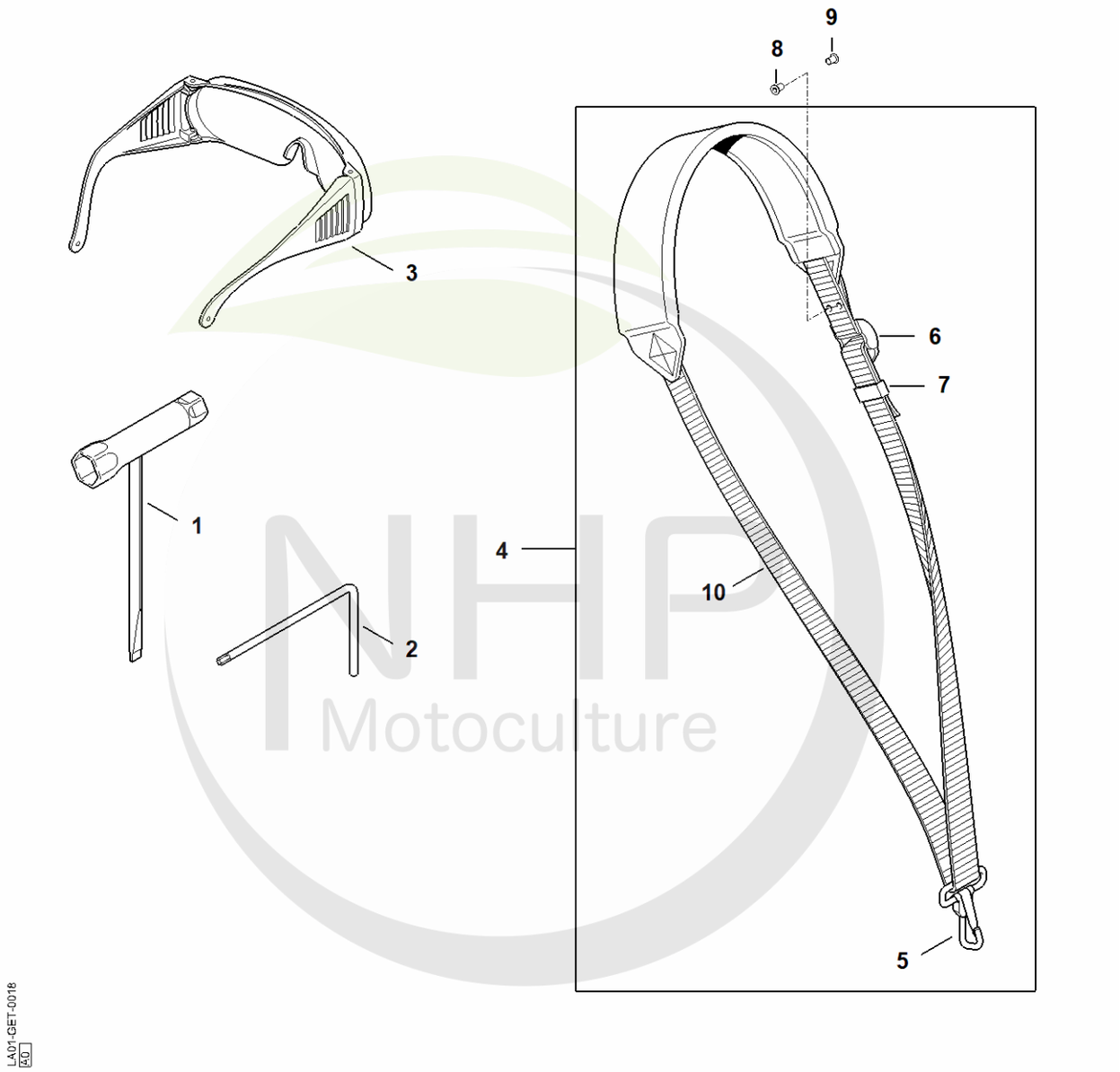

NHP Motoculture
Cultivez votre univers



CLIQUEZ SUR LES RÉFÉRENCES SOULIGNÉES

1 produit : accès direct à sa fiche NHP.
Plusieurs produits : recherche sur le site NHP.

9/10 références reliées au catalogue.

H - Outils, Accessoires

#	Numéro de pièce	Description	Quantité	Contient un ou plusieurs articles	Remarques
1	0000 890 3402	Clé multiple	1		
2	0812 370 1000	Tournevis T27x120x70	1		
3	0000 884 0307	Lunettes de protection	1		
4	4119 710 9012	Harnais	1	5 - 7, 10	
5	4119 710 6900	Mousqueten	1		
6	4203 792 7200	Boucle de réglage	1		
7	4119 718 6320	Boucle de réglage	1		
8	9408 021 4530	Rivet, partie à riveter 4x8x6	4		
9	9409 021 4420	Rivet, partie tête 4x8	4		
10	0000 930 2241	Sangle 25 mm x 10 m	1		

NHP Motoculture
Cultivez votre univers



IDENTIFIEZ LE REPÈRE

Puis retrouvez la référence correspondante dans la nomenclature associée.

Ouvrir la nomenclature - page 17

I - Engrenage d'angle

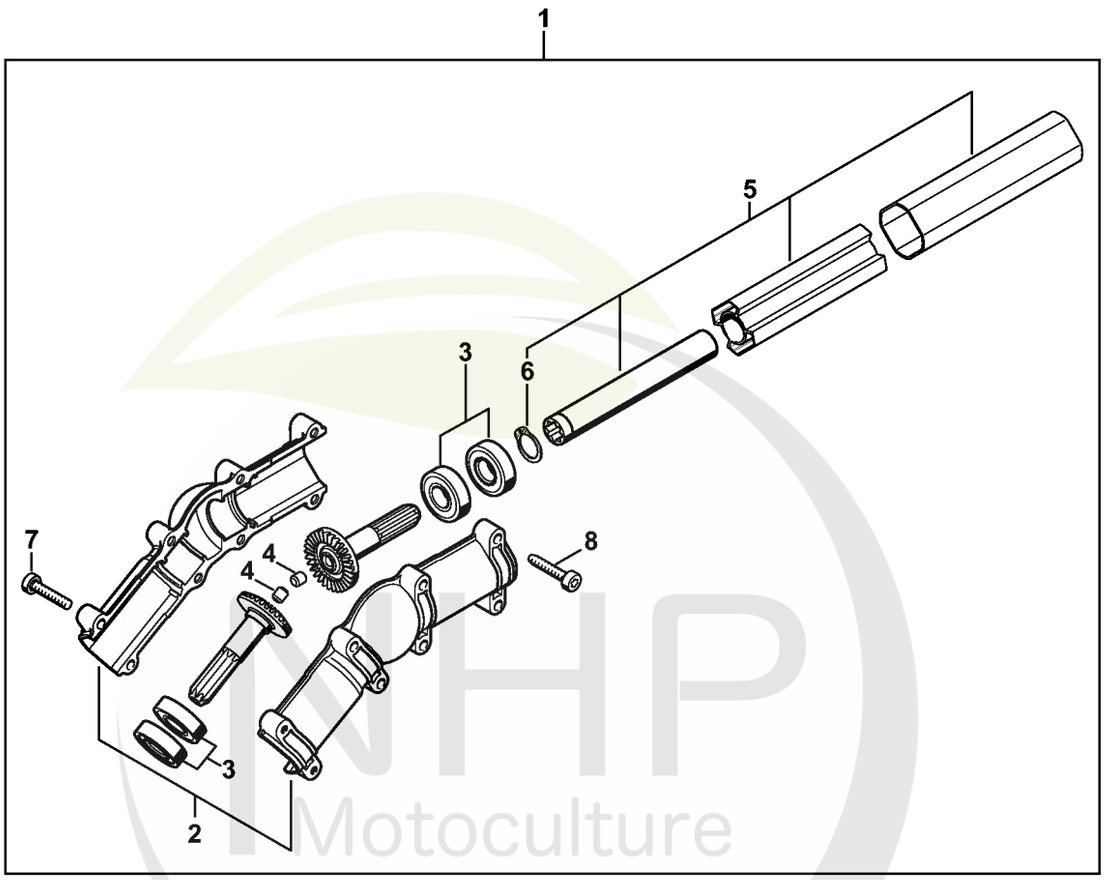

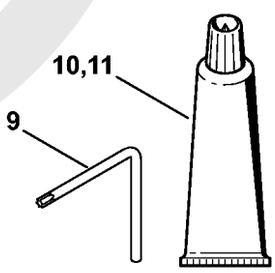

4182-GET-0073-A0

NHP Motoculture
Cultivez votre univers



CLIQUEZ SUR LES RÉFÉRENCES SOULIGNÉES

1 produit : accès direct à sa fiche NHP.
Plusieurs produits : recherche sur le site NHP.

10/11 références reliées au catalogue.

I - Engrenage d'angle

#	Numéro de pièce	Description	Quantité	Contient un ou plusieurs articles	Remarques
1	4182 640 0200	Réducteur d'angle 30°	1	2 - 8	
2	4182 640 0554	Carter du réducteur	1		
3	4182 007 1004	Jeu de pièces roulement	2		
4	0000 988 6115	Bouchon	2		
5	4182 710 7126	Tube complet	1	6	
6	9455 621 1520	Circlips 15x1	1		
7	9075 478 4175	Vis cylindrique IS-D5x28	6		
8	9022 371 1050	Vis cylindrique IS-M5x25	2		
9	0812 370 1000	Tournevis T27x120x70	1		
10	0783 830 2000	Pâte d'étanchéité Dirko HT rouge	1		
11	0781 120 1118	Graisse de réducteur 225 g	1		

NHP Motoculture
Cultivez votre univers



IDENTIFIEZ LE REPÈRE

Puis retrouvez la référence correspondante dans la nomenclature associée.

Ouvrir la nomenclature - page 19

J - Système de portage à dos RTS

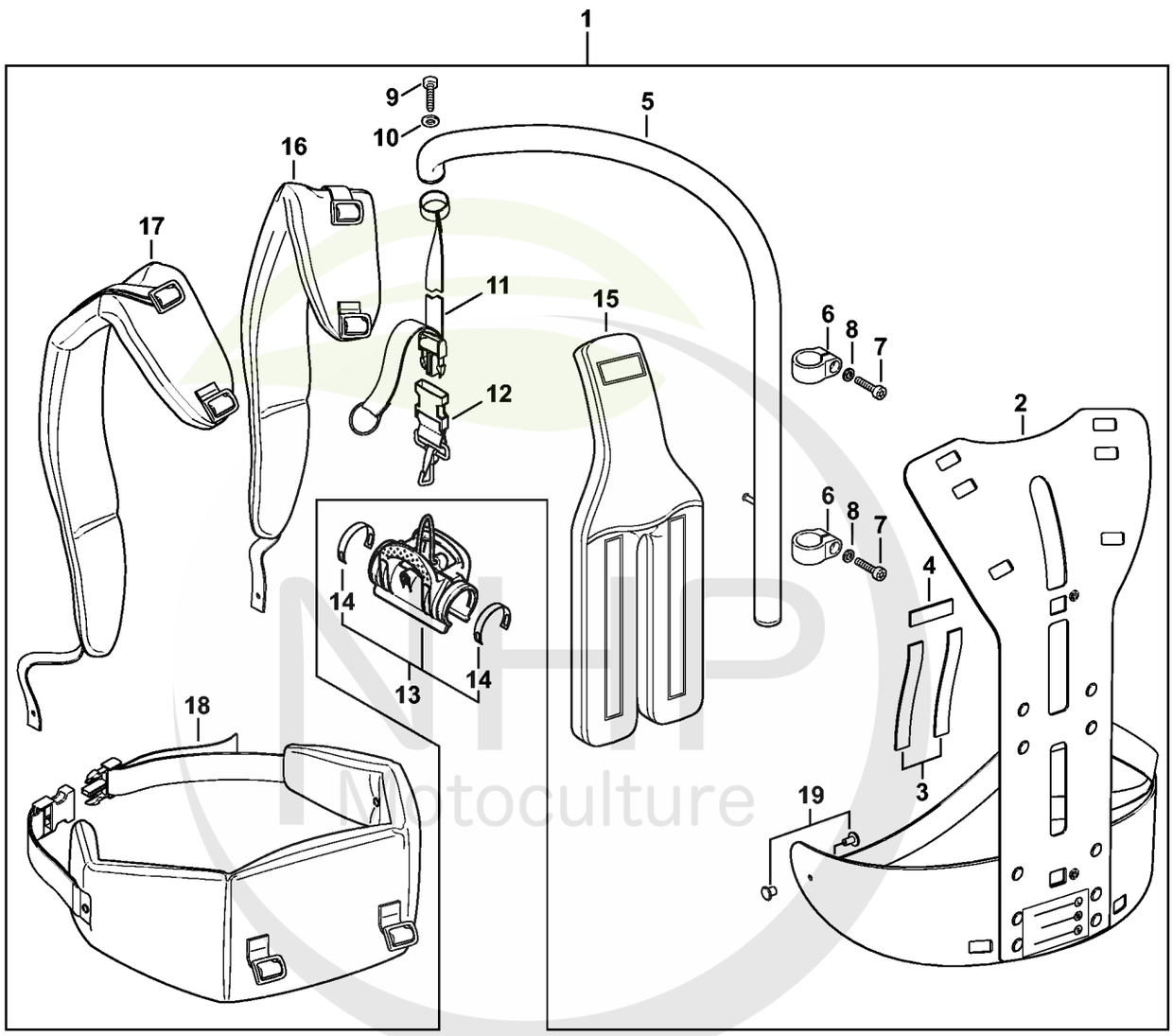

Cultivez votre univers

4182-GET-0047-A0



CLIQUEZ SUR LES RÉFÉRENCES SOULIGNÉES

1 produit : accès direct à sa fiche NHP.
Plusieurs produits : recherche sur le site NHP.

18/18 références reliées au catalogue.

J - Système de portage à dos RTS

#	Numéro de pièce	Description	Quantité	Contient un ou plusieurs articles	Remarques
1	0000 790 4400	Système de portage à dos RTS	1	2 - 12, 15 - 19	
2	4182 790 6800	Cadre porteur	1		
3		Bande auto-agrippante 235 mm	2		
4		Bande auto-agrippante 80 mm	1		
	4182 792 2100	Bande auto-agrippante	1		
5	4182 790 2900	Tube	1		
6	4182 791 9400	Collier de serrage	2		
7	9022 341 1070	Vis cylindrique IS-M5x30	2		
8	9291 021 0120	Rondelle 5,3	2		
9	0000 951 1100	Vis	1		
10	9307 021 0120	Rondelle 5,3	2		
11	4182 791 8000	Sangle	1		
12	4249 710 6900	Mousqueton	1		
13	0000 790 8600	Agrafe HT	1	14	
14	0000 791 3110	Ressort	2		
15	4182 790 8000	Coussin dorsal	1		
16	4182 710 9000	Harnais droit	1		
17	4182 710 9001	Harnais gauche	1		
18	4182 710 9100	Ceinture	1		
19	9407 021 4700	Rivet	2		

NHP Motoculture
Cultivez votre univers