ÉCLATÉ INTERACTIF NHP MOTOCULTURE
Identifiez le repère, puis cliquez sur la référence soulignée.
Les références non soulignées ne sont pas retrouvées dans l'export.

HTA 50.0

Liste des pièces
17.03.2025
France, français

Table des matières

Groupe moteur 2
Carter de poignée, Tube complet 5
Numéro de machine 8

NHP Motoculture
Cultivez votre univers



IDENTIFIEZ LE REPÈRE

Puis retrouvez la référence correspondante dans la nomenclature associée.

Ouvrir la nomenclature - page 3

Groupe moteur

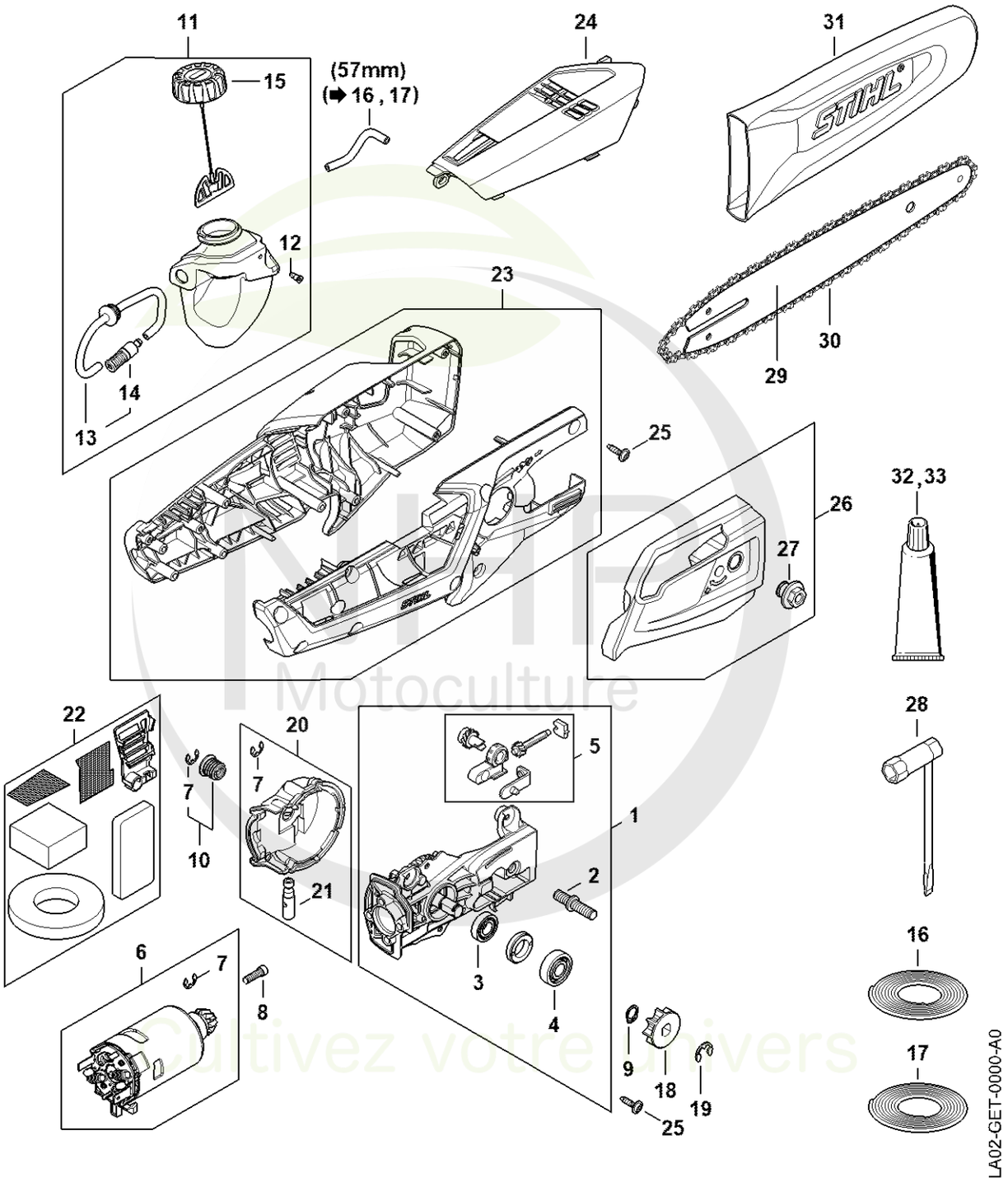

Cultivez votre univers



CLIQUEZ SUR LES RÉFÉRENCES SOULIGNÉES

1 produit : accès direct à sa fiche NHP.
Plusieurs produits : recherche sur le site NHP.

25/26 références reliées au catalogue.

Groupe moteur

#	Numéro de pièce	Description	Quantité	Contient un ou plusieurs articles	Remarques
1	LA02 600 1600	Plaque de fixation	1	2 - 5	
2	LA02 664 2400	Vis à embase M8	1		
3	9503 003 9898	Roulement rainuré à billes DIN625-6900-2	1		
4	9503 003 9899	Roulement rainuré à billes DIN625-6000	1		
5	LA02 640 1900	Coulisse de tension	1		
6	LA02 600 0202	Moteur électrique	1	7	
7	9455 621 0470	Circlips 7x0,8	1		
8	LA02 951 9706	Vis	4		
9	LA02 985 1600	Circlip	1		
10	LA02 600 4200	Vis sans fin	1	7	
11	LA02 350 4401	Réservoir d'huile	1	12 - 15	
12	0747 313 6810	Soupape	1		
13	LA02 640 3400	Tuyau d'huile	1	14	
14	1123 640 3800	Crépine d'aspiration	1		
15	LA02 350 0500	Bouchon de réservoir	1		
16	0000 930 2803	Tuyau 3,1x5,7 mm x 1 m, R3	1		
17	0712 923 8004	Tuyau 3,1x5,7 mm x 10 m, R3	1		
18	LA02 642 1200	Pignon 1/4" 8d	1		
19	9460 624 0801	Anneau d'arrêt 8x1,3	1		
20	LA02 640 0501	Carter de réducteur	1	7, 21	
21	4182 640 3200	Pompe à huile 0,55	1		
22	LA02 080 1900	Filtre	1		
23	LA02 600 0800	Carter moteur	1		
24	LA02 602 0400	Recouvrement	1		
25	9104 003 8729	Vis Parker P4x16-10.9	13		
26	LA02 640 1700	Couvercle de pignon	1	27	

NHP Motoculture
Cultivez votre univers



CLIQUEZ SUR LES RÉFÉRENCES SOULIGNÉES

1 produit : accès direct à sa fiche NHP.
Plusieurs produits : recherche sur le site NHP.

7/7 références reliées au catalogue.

Groupe moteur

#	Numéro de pièce	Description	Quantité	Contient un ou plusieurs articles	Remarques
27	0000 995 0800	Écrou à embase M8	1		
28	1129 890 3401	Clé multiple	1		
29	3005 008 3403	Light 01 | 25cm/10" | 1/4" P | 1,1mm/.043"	1		
30	3670 000 0056	Picco Micro 3 | 71 PM3 56 | 1/4" P | 1,1mm/.043" | 56	1		
31	0000 792 9170	Protège-chaîne	1		
32	0781 120 1109	Graisse universelle (tube de 80 g)	1		
33	0781 120 1110	Graisse multifonctionnelle 225 g	1		

NHP Motoculture
Cultivez votre univers



IDENTIFIEZ LE REPÈRE

Puis retrouvez la référence correspondante dans la nomenclature associée.

Ouvrir la nomenclature - page 6

Carter de poignée, Tube complet

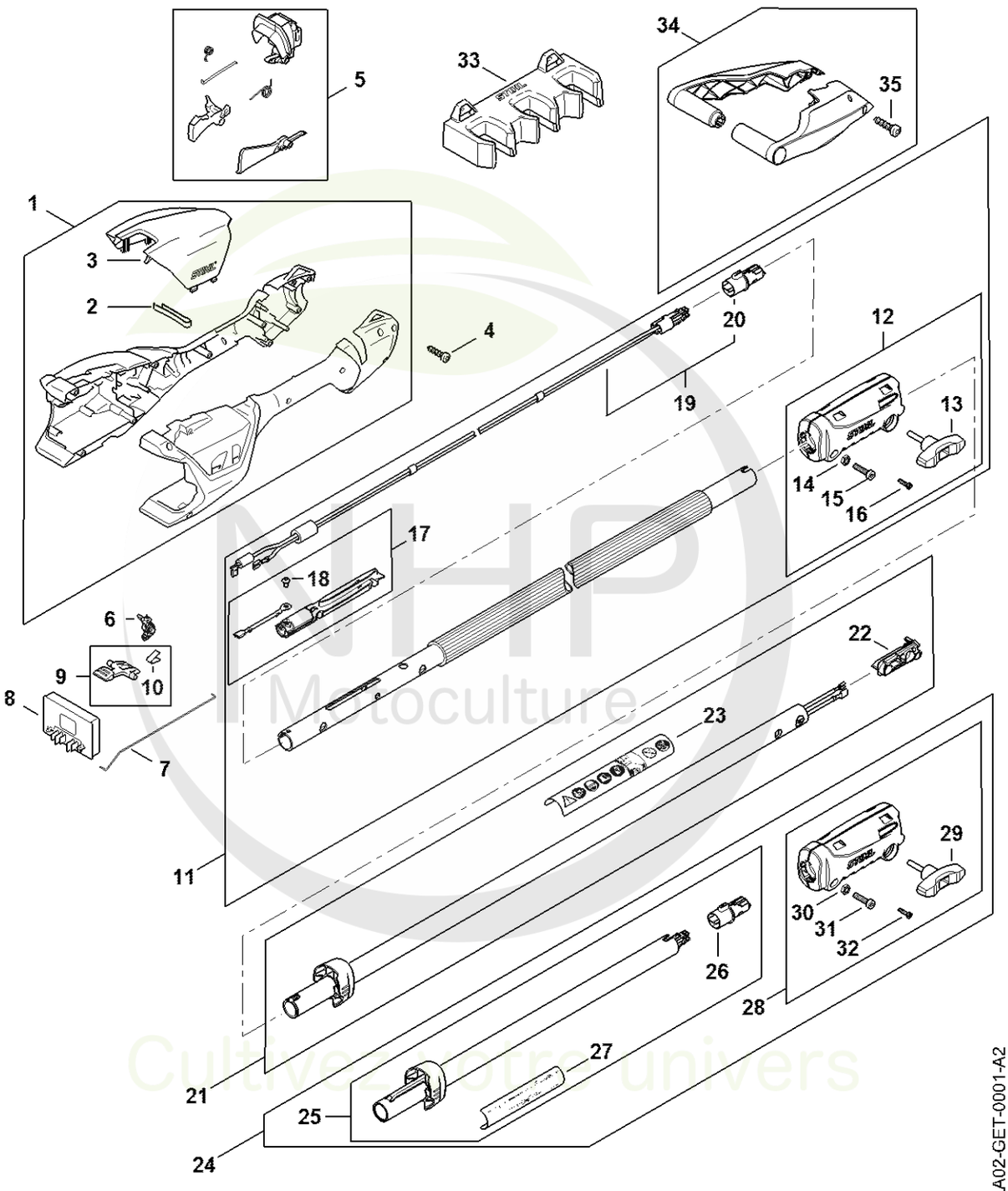

MHP Motoculture
Cultivez votre univers



CLIQUEZ SUR LES RÉFÉRENCES SOULIGNÉES

1 produit : accès direct à sa fiche NHP.
Plusieurs produits : recherche sur le site NHP.

19/26 références reliées au catalogue.

Carter de poignée, Tube complet

#	Numéro de pièce	Description	Quantité	Contient un ou plusieurs articles	Remarques
1	LA02 790 1000	Carter de poignée	1	2, 3	
2	4522 791 3100	Ressort	2		
3	LA02 790 5100	Recouvrement	1		
4	9074 478 3025	Vis cylindrique IS P4x16	11		
5	HA01 007 3800	Jeu d'éléments de commande	1		
6	HA01 430 6400	Levier	1		
7	HA01 182 4900	Tringle	1		
8	LA02 430 1400	Module électronique	1		
9	4522 430 9800	Levier d'arrêt	1	10	
10	0000 997 2201	Ressort	1		
11	LA02 710 7101	Tube complet	1	12 - 20	
12	LA02 160 0700	Manchon d'accouplement	1	13 - 16	
13	HA01 790 7501	Vis à garrot	1		
14	9210 319 0900	Ecrou à six pans M6	2		
15	9022 341 1350	Vis cylindrique IS-M6x25	1		
16	9074 478 3025	Vis cylindrique IS P4x16	2		
17	LA02 440 3500	Attache de câble	1	18	
18	9102 090 0810	Vis Parker4,2x9,5	1		
19	LA02 430 2205	Faisceau de câbles	1	20	
20	LA02 403 1100	Support	1		
21	LA02 710 7103	Tube complet	1	22, 23	
22	LA02 793 7700	Bouchon	1		
23	0000 967 7376	Pictogramme d'avertissement	1		
24	LA02 820 5000	Rallonge 0,5 m	1	25 - 32	
25	LA02 710 7106	Tube complet	1	26, 27	
26	LA02 403 1101	Support	1		

NHP Motoculture
Cultivez votre univers



CLIQUEZ SUR LES RÉFÉRENCES SOULIGNÉES

1 produit : accès direct à sa fiche NHP.
Plusieurs produits : recherche sur le site NHP.

6/9 références reliées au catalogue.

Carter de poignée, Tube complet

#	Numéro de pièce	Description	Quantité	Contient un ou plusieurs articles	Remarques
27	LA02 967 4000	Plaque indicatrice	1		
28	LA02 160 0700	Manchon d'accouplement	1	29 - 32	
29	LA02 790 7501	Vis à garrot	1		
30	9210 319 0900	Ecrou à six pans M6	2		
31	9022 341 1350	Vis cylindrique IS-M6x25	1		
32	9074 478 3025	Vis cylindrique IS P4x16	2		
33	HA01 501 2100	Support mural	1		
34	HA01 007 1000	Jeu de pièces pied d'appui	1	35	
35	9074 477 4132	Vis cylindrique IS-P5x18	4		

NHP Motoculture
Cultivez votre univers



IDENTIFIEZ LE REPÈRE

Puis retrouvez la référence correspondante dans la nomenclature associée.

Ouvrir la nomenclature - page 9

Numéro de machine



LA02-GET-0004-A0

NHP Motoculture
Cultivez votre univers



CLIQUEZ SUR LES RÉFÉRENCES SOULIGNÉES

1 produit : accès direct à sa fiche NHP.
Plusieurs produits : recherche sur le site NHP.

0/0 références reliées au catalogue.

Numéro de machine

#	Numéro de pièce	Description	Quantité	Contient un ou plusieurs articles	Remarques
1		Emplacement du numéro de machine	1		

NHP
Motoculture
Cultivez votre univers