ÉCLATÉ INTERACTIF NHP MOTOCULTURE
Identifiez le repère, puis cliquez sur la référence soulignée.
Les références non soulignées ne sont pas retrouvées dans l'export.

HTA 66

Liste des pièces
17.03.2025
France, français

Table des matières

A - Carter de poignée 2
B - Tube complet # 443442002 4
C - Tube complet # 443292951 6
Moteur électrique, Carter moteur 8
Couvercle de pignon 10
Numéro de machine 12

Cultivez votre univers



IDENTIFIEZ LE REPÈRE

Puis retrouvez la référence correspondante dans la nomenclature associée.

Ouvrir la nomenclature - page 3

A - Carter de poignée

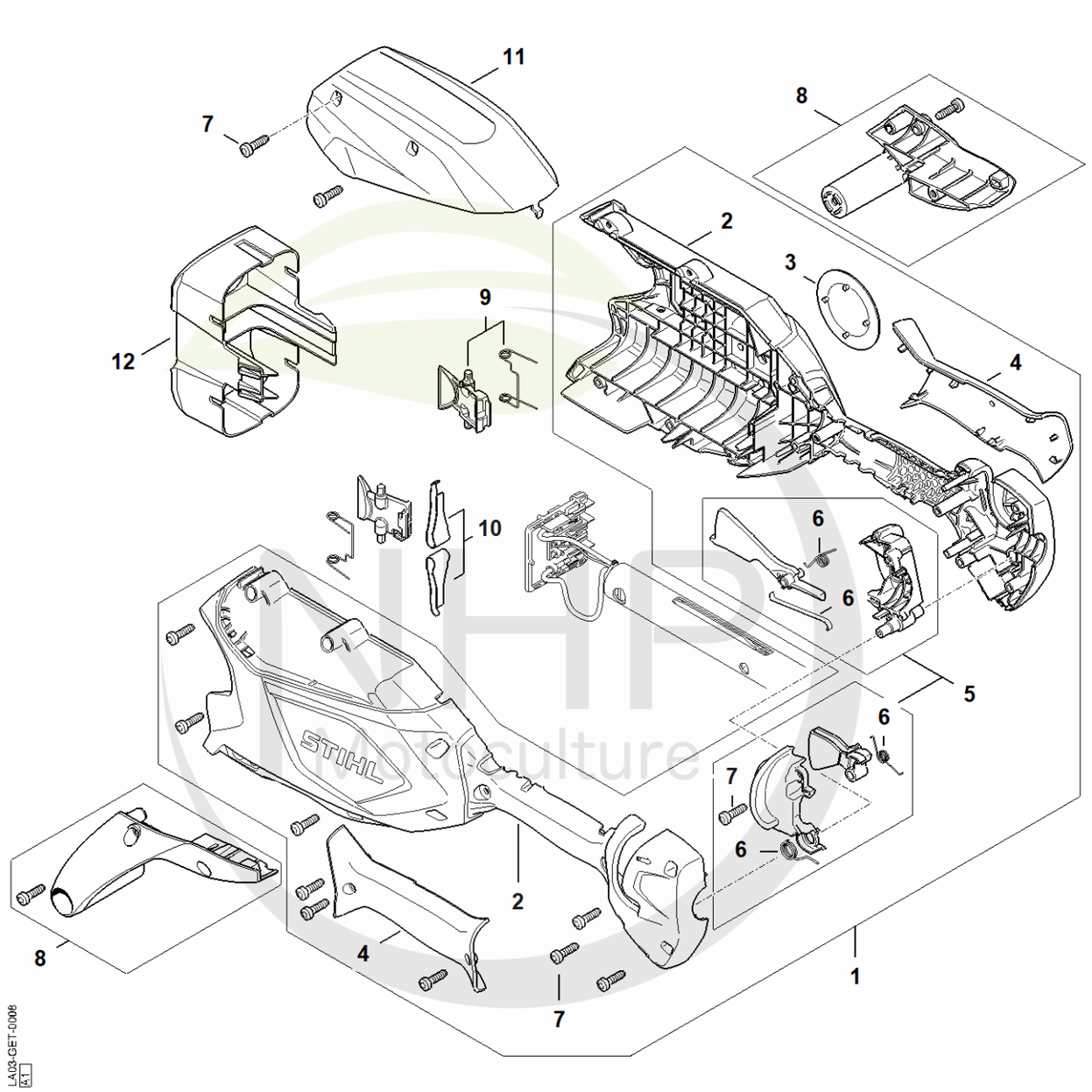

NHP Motoculture
Cultivez votre univers



CLIQUEZ SUR LES RÉFÉRENCES SOULIGNÉES

1 produit : accès direct à sa fiche NHP.
Plusieurs produits : recherche sur le site NHP.

12/12 références reliées au catalogue.

A - Carter de poignée

#	Numéro de pièce	Description	Quantité	Contient un ou plusieurs articles	Remarques
1	LA03 790 1001	Carter de poignée	1	2 - 7	
2	4859 790 1012	Carter de poignée	1	3	
3	LA03 967 1500	Plaque matricule HTA 66	1		
4	LA03 790 0600	Monture de poignée	1		
5	LA03 007 3800	Jeu d'éléments de commande	1	6, 7	
6	LA03 007 1300	Jeu de pièces de fixation	1		
7	9074 478 3025	Vis cylindrique IS P4x16	12		
8	4857 007 1001	Jeu de pièces pied d'appui	1		
9	4852 430 9800	Levier d'arrêt	2		
10	MA01 791 3100	Ressort	2		
11	4859 791 7500	Recouvrement	1		
12	4850 602 0900	Couvercle	1		

NHP Motoculture
Cultivez votre univers



IDENTIFIEZ LE REPÈRE

Puis retrouvez la référence correspondante dans la nomenclature associée.

Ouvrir la nomenclature - page 5

B - Tube complet # 443442002

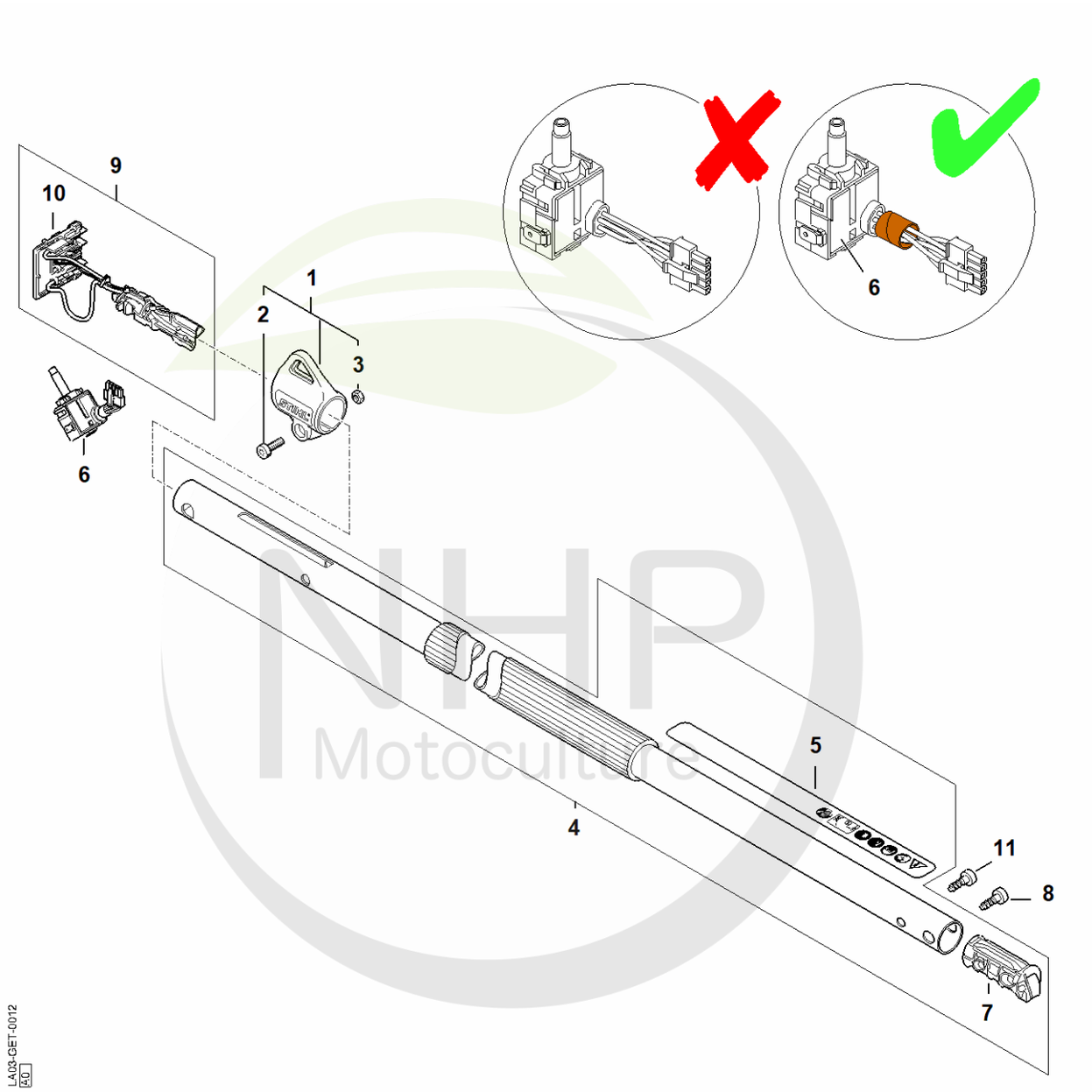

NHP Motoculture
Cultivez votre univers



CLIQUEZ SUR LES RÉFÉRENCES SOULIGNÉES

1 produit : accès direct à sa fiche NHP.
Plusieurs produits : recherche sur le site NHP.

11/13 références reliées au catalogue.

B - Tube complet # 443442002

#	Numéro de pièce	Description	Quantité	Contient un ou plusieurs articles	Remarques
1	0000 790 8801	Oeillet de suspension	1	2, 3	
2	9022 341 0980	Vis cylindrique IS M5x16	1		
3	9210 261 0700	Écrou à six pans M5	1		
4	LA03 710 7112	Tube complet	1	5, 7	
4	LA03 710 7116	Tube complet	1	5, 7	
5	4857 967 7200	Pictogramme d'avertissement HTA	1		
5	4857 967 7202	Pictogramme d'avertissement HTA	1		
6	4859 430 0502	Commutateur	1		
7	LA03 793 7701	Bouchon	1		
8	9074 478 4435	Vis cylindrique IS-P6x19	2		
9	LA03 440 3006	Faisceau de câbles	1	10	
10	4860 404 0800	Plaque porte-contacts	1		
11	9104 003 8733	Vis Parker P4x16	8		

NHP Motoculture
Cultivez votre univers



IDENTIFIEZ LE REPÈRE

Puis retrouvez la référence correspondante dans la nomenclature associée.

Ouvrir la nomenclature - page 7

C - Tube complet # 443292951

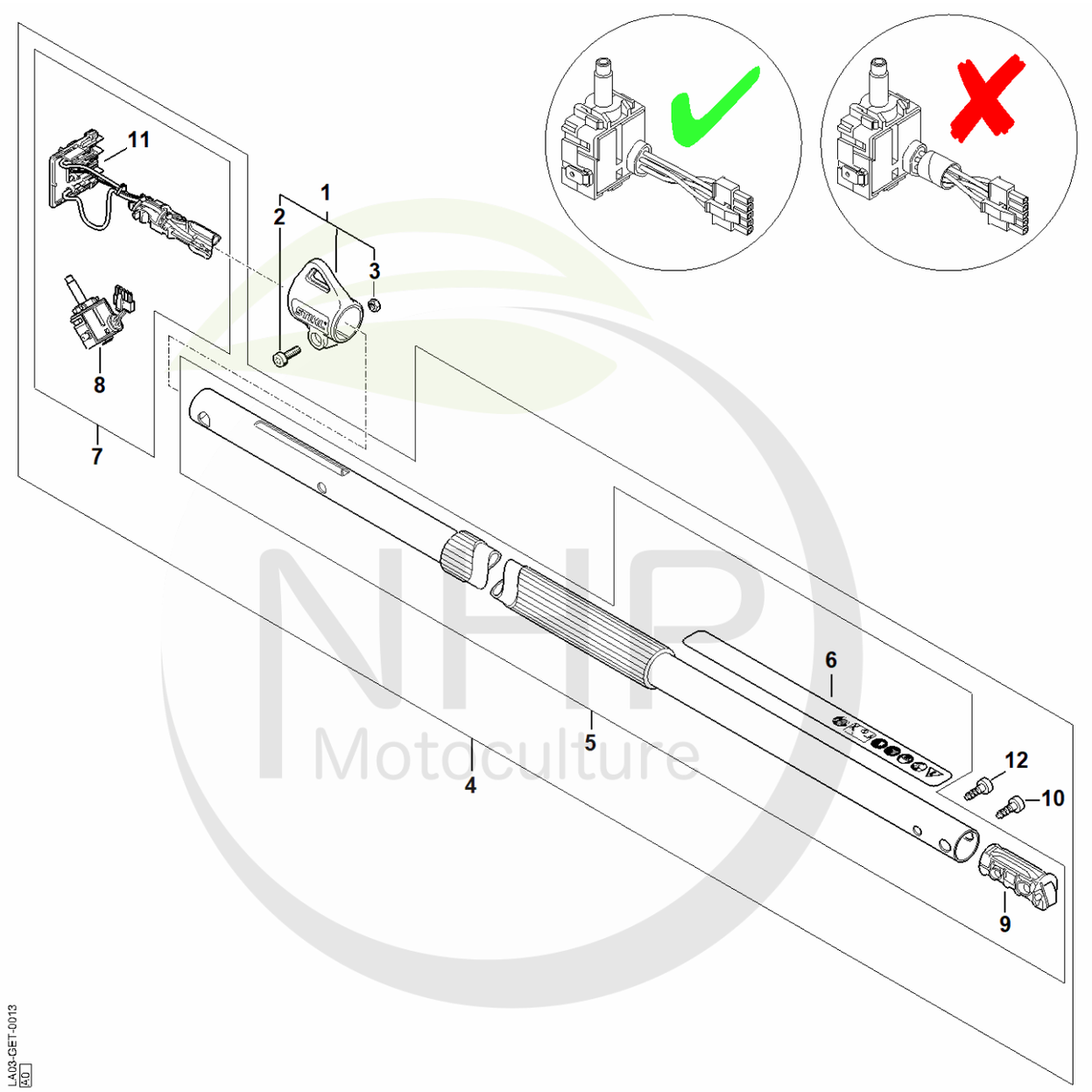

NHP Motoculture
Cultivez votre univers



CLIQUEZ SUR LES RÉFÉRENCES SOULIGNÉES

1 produit : accès direct à sa fiche NHP.
Plusieurs produits : recherche sur le site NHP.

12/15 références reliées au catalogue.

C - Tube complet # 443292951

#	Numéro de pièce	Description	Quantité	Contient un ou plusieurs articles	Remarques
1	0000 790 8801	Oeillet de suspension	1	2, 3	
2	9022 341 0980	Vis cylindrique IS M5x16	1		
3	9210 261 0700	Écrou à six pans M5	1		
4	LA03 710 7108	Tube complet	1	5 - 12	
4	LA03 710 7110	Tube complet	1	5 - 12	
5	LA03 710 7112	Tube complet	1	6, 9	
5	LA03 710 7116	Tube complet	1	6, 9	
6	4857 967 7200	Pictogramme d'avertissement HTA	1		
6	4857 967 7202	Pictogramme d'avertissement HTA	1		
7	LA03 440 3004	Faisceau de câbles	1	8, 11	
8	4859 430 0501	Commutateur	1		
9	LA03 793 7701	Bouchon	1		
10	9074 478 4435	Vis cylindrique IS-P6x19	2		
11	4860 404 0800	Plaque porte-contacts	1		
12	9104 003 8733	Vis Parker P4x16	8		

NHP Motoculture
Cultivez votre univers



IDENTIFIEZ LE REPÈRE

Puis retrouvez la référence correspondante dans la nomenclature associée.

Ouvrir la nomenclature - page 9

Moteur électrique, Carter moteur

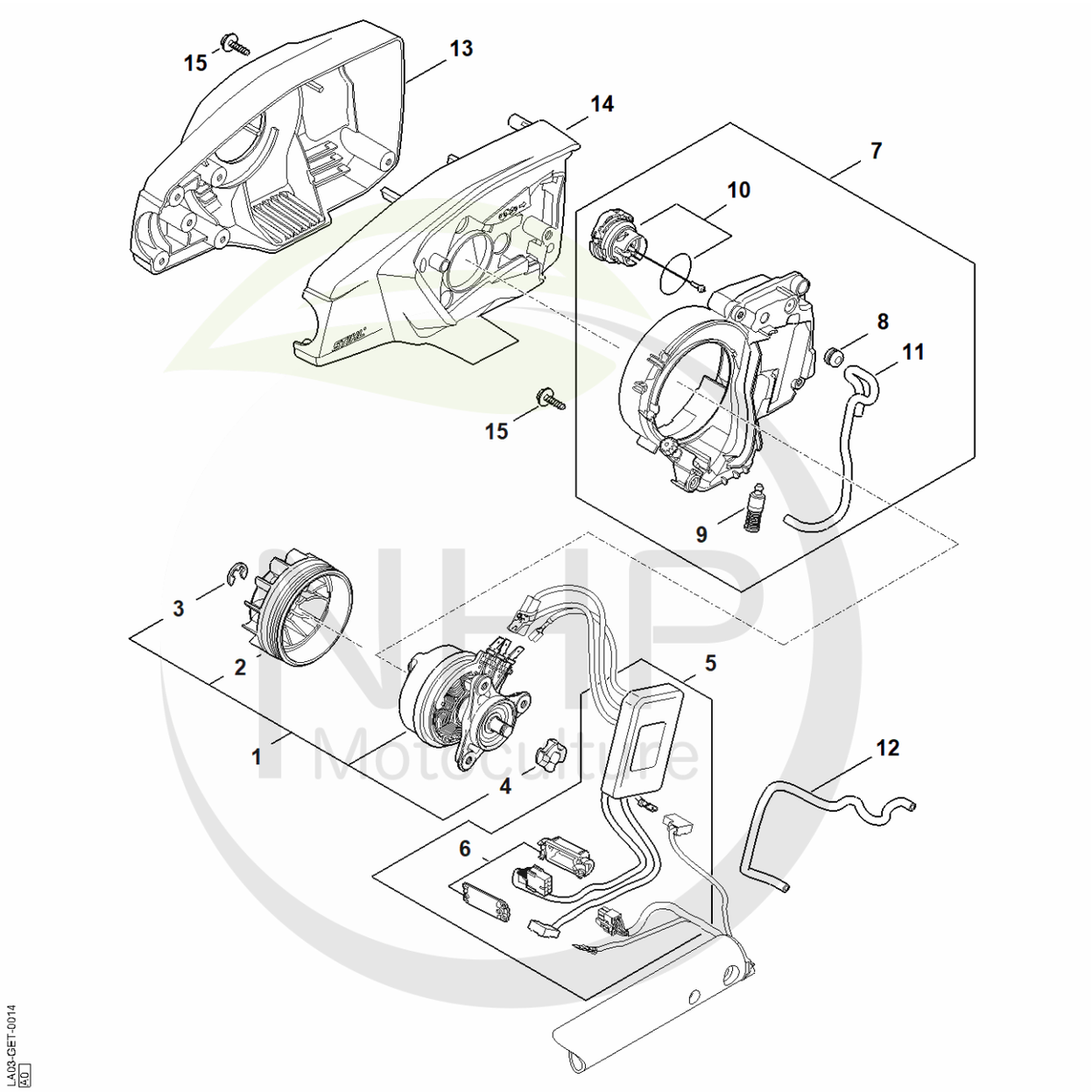

NHP Motoculture
Cultivez votre univers



CLIQUEZ SUR LES RÉFÉRENCES SOULIGNÉES

1 produit : accès direct à sa fiche NHP.
Plusieurs produits : recherche sur le site NHP.

17/17 références reliées au catalogue.

Moteur électrique, Carter moteur

#	Numéro de pièce	Description	Quantité	Contient un ou plusieurs articles	Remarques
1	LA03 600 0202	Moteur électrique	1	2 - 4	
2	4857 607 3002	Ventilateur	1		
3	9460 624 0801	Anneau d'arrêt 8x1,3	2	4	
4	4857 642 1202	Pignon 1/4" Picco 6D	1		
5	LA03 430 1401	Module électronique	1	6	
6	LA03 430 1100	Boîtier électrique	1		
7	LA03 350 4400	Réservoir d'huile	1	8 - 11	
8	0000 989 0816	Douille de protection	1		
9	1123 640 3800	Crépine d'aspiration	1		
10	0000 350 0538	Bouchon de réservoir	1		
11		225 mm	1		
11	0000 930 2803	Tuyau 3,1x5,7 mm x 1 m, R3	1		
11	0712 923 8004	Tuyau 3,1x5,7 mm x 10 m, R3	1		
12		250 mm	1		
12	0000 930 2803	Tuyau 3,1x5,7 mm x 1 m, R3	1		
12	0712 923 8004	Tuyau 3,1x5,7 mm x 10 m, R3	1		
13	4857 600 0806	Carter moteur	1		
14	4857 602 1202	Carter moteur	1		
15	9104 003 8733	Vis Parker P4x16	8		

NHP Motoculture
Cultivez votre univers



IDENTIFIEZ LE REPÈRE

Puis retrouvez la référence correspondante dans la nomenclature associée.

Ouvrir la nomenclature - page 11

Couvercle de pignon

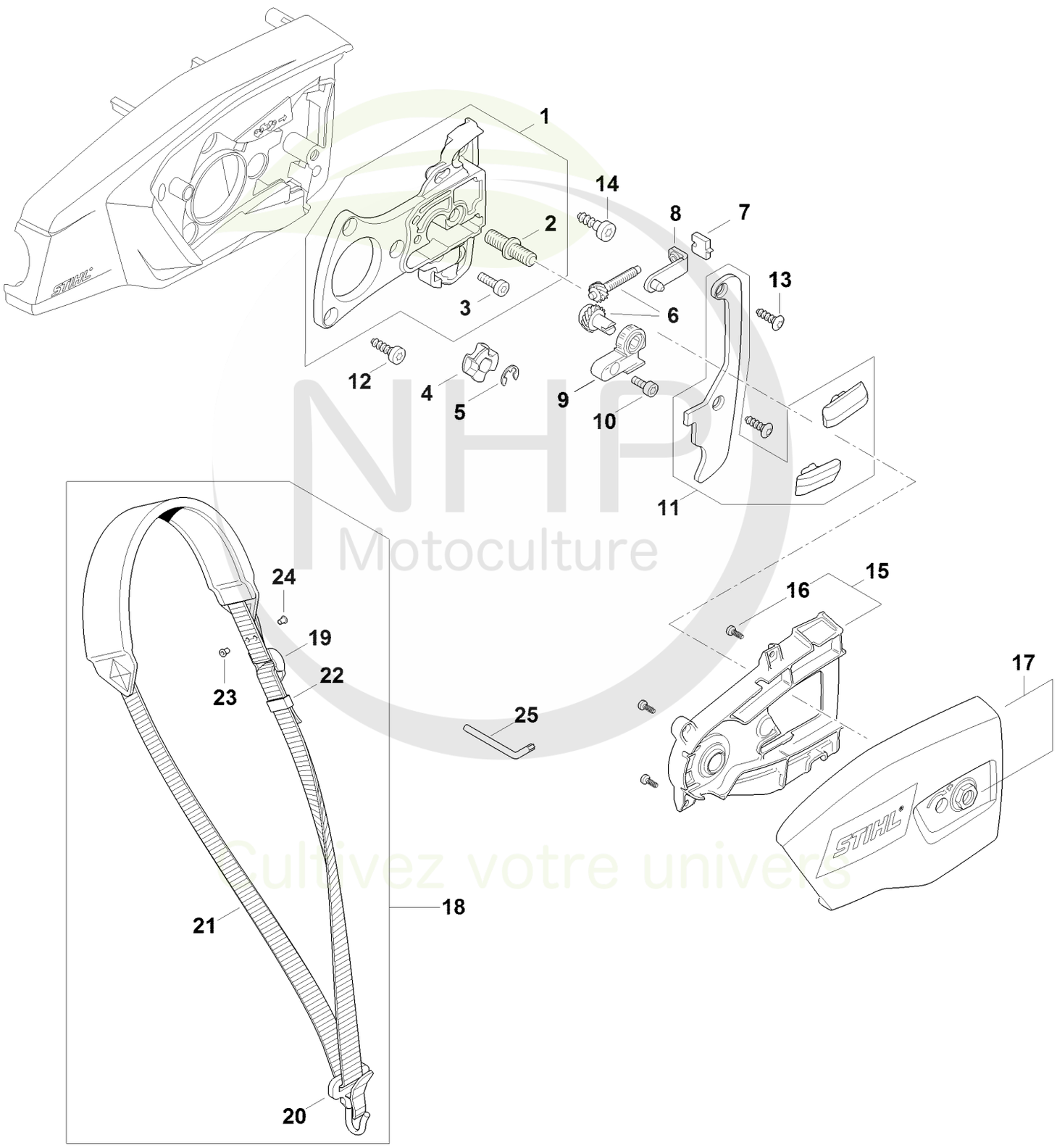

NHP Motoculture
Cultivez votre univers

LA03-GET-0002-A0



CLIQUEZ SUR LES RÉFÉRENCES SOULIGNÉES

1 produit : accès direct à sa fiche NHP.
Plusieurs produits : recherche sur le site NHP.

25/25 références reliées au catalogue.

Couvercle de pignon

#	Numéro de pièce	Description	Quantité	Contient un ou plusieurs articles	Remarques
1	LA03 600 1600	Plaque de fixation	1	2, 3	
2	1143 664 2402	Vis à embase M5	1		
3	4857 664 2400	Vis à embase M8	1		
4	4857 642 1202	Pignon 1/4" Picco 6D	1		
5	9460 624 0801	Anneau d'arrêt 8x1,3	1		
6	1123 007 1004	Jeu de pignon droit / vis de tension	1		
7	1123 664 1400	Pièce de pression	1		
8	LA03 640 1900	Coulisse de tension	1		
9	1123 664 2200	Recouvrement	1		
10	9022 341 0650	Vis cylindrique IS-M4x10	1		
11	LA03 820 7800	Crochet	1		
12	9075 478 4095	Vis cylindrique IS-D5x12	3		
13	9075 478 4119	Vis cylindrique IS-D5x16	2		
14	9074 478 4435	Vis cylindrique IS-P6x19	2		
15	LA03 602 0900	Couvercle	1	16	
16	9074 477 2306	Vis cylindrique IS P3x8	3		
17	LA03 640 1700	Couvercle de pignon	1		
18	4119 710 9012	Harnais	1	19 - 24	
19	4203 792 7200	Boucle de réglage	3		
20	4119 710 6900	Mousqueton	1		
21	0000 930 2241	Sangle 25 mm x 10 m	1		
22	4119 718 6320	Boucle de réglage	1		
23	9408 021 4530	Rivet, partie à riveter 4x8x6	4		
24	9409 021 4420	Rivet, partie tête 4x8	4		
25	0812 370 1000	Tournevis T27x120x70	1		

NHP Motoculture
Cultivez votre univers



IDENTIFIEZ LE REPÈRE

Puis retrouvez la référence correspondante dans la nomenclature associée.

Ouvrir la nomenclature - page 13

Numéro de machine

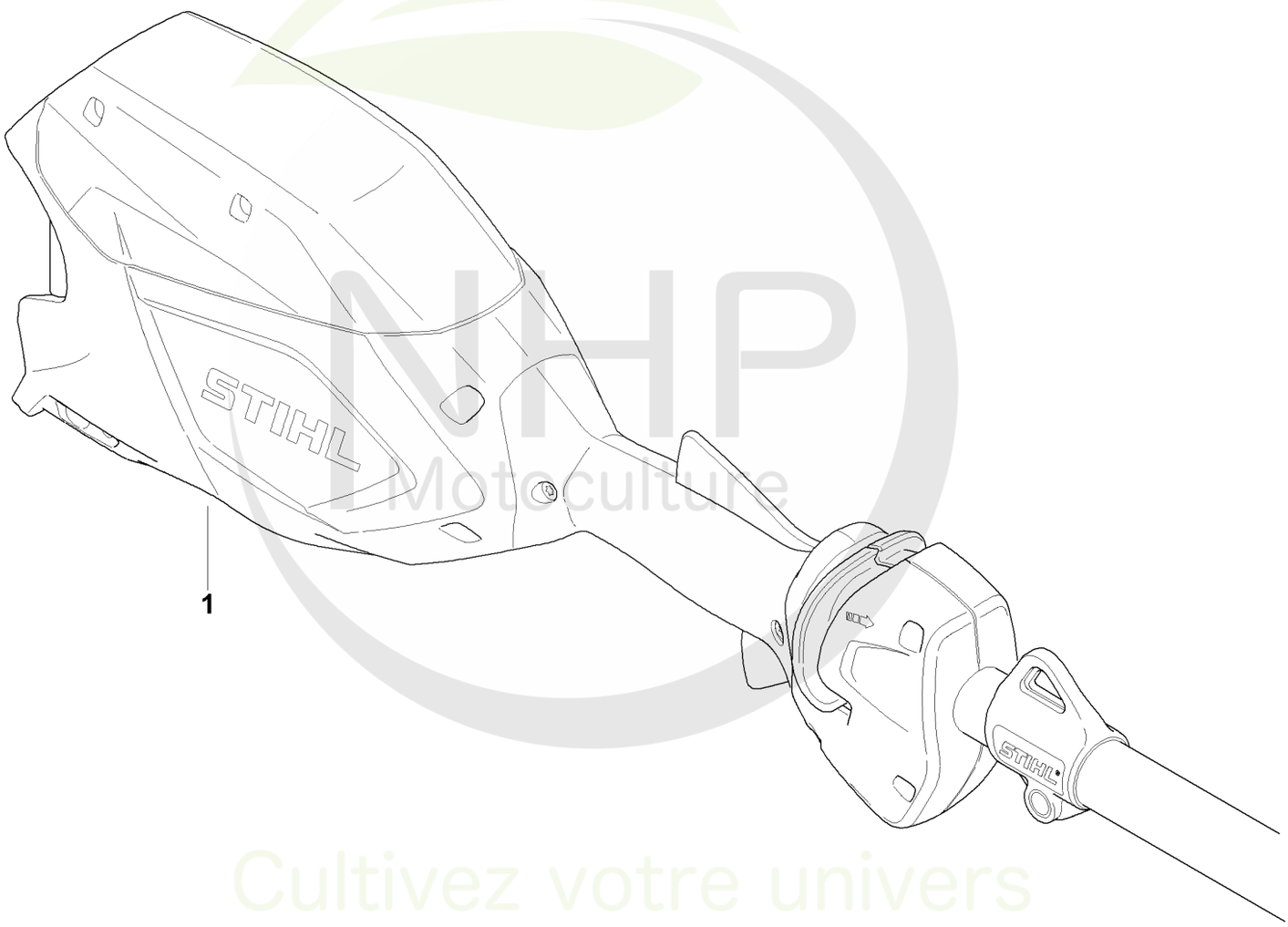

NHP Motoculture
Cultivez votre univers

4859-GET-0036-A0



CLIQUEZ SUR LES RÉFÉRENCES SOULIGNÉES

1 produit : accès direct à sa fiche NHP.
Plusieurs produits : recherche sur le site NHP.

0/0 références reliées au catalogue.

Numéro de machine

#	Numéro de pièce	Description	Quantité	Contient un ou plusieurs articles	Remarques
		Emplacement du numéro de machine	1		

NHP Motoculture
Cultivez votre univers