ÉCLATÉ INTERACTIF NHP MOTOCULTURE
Identifiez le repère, puis cliquez sur la référence soulignée.
Les références non soulignées ne sont pas retrouvées dans l'export.

HTA 85

Liste des pièces
17.03.2025
France, français

Table des matières

Carter de poignée, recouvrement 2
Tube complet 5
Carter moteur, Moteur électrique, Réservoir d'huile 7
Couvercle de pignon 9
Outils, Accessoires optionnels 11
Numéro de machine 13
Couples de serrage 15
Couples de serrage 17
Consommables et matières auxiliaires 19

NHP Motoculture
Cultivez votre univers



IDENTIFIEZ LE REPÈRE

Puis retrouvez la référence correspondante dans la nomenclature associée.

Ouvrir la nomenclature - page 3

Carter de poignée, recouvrement

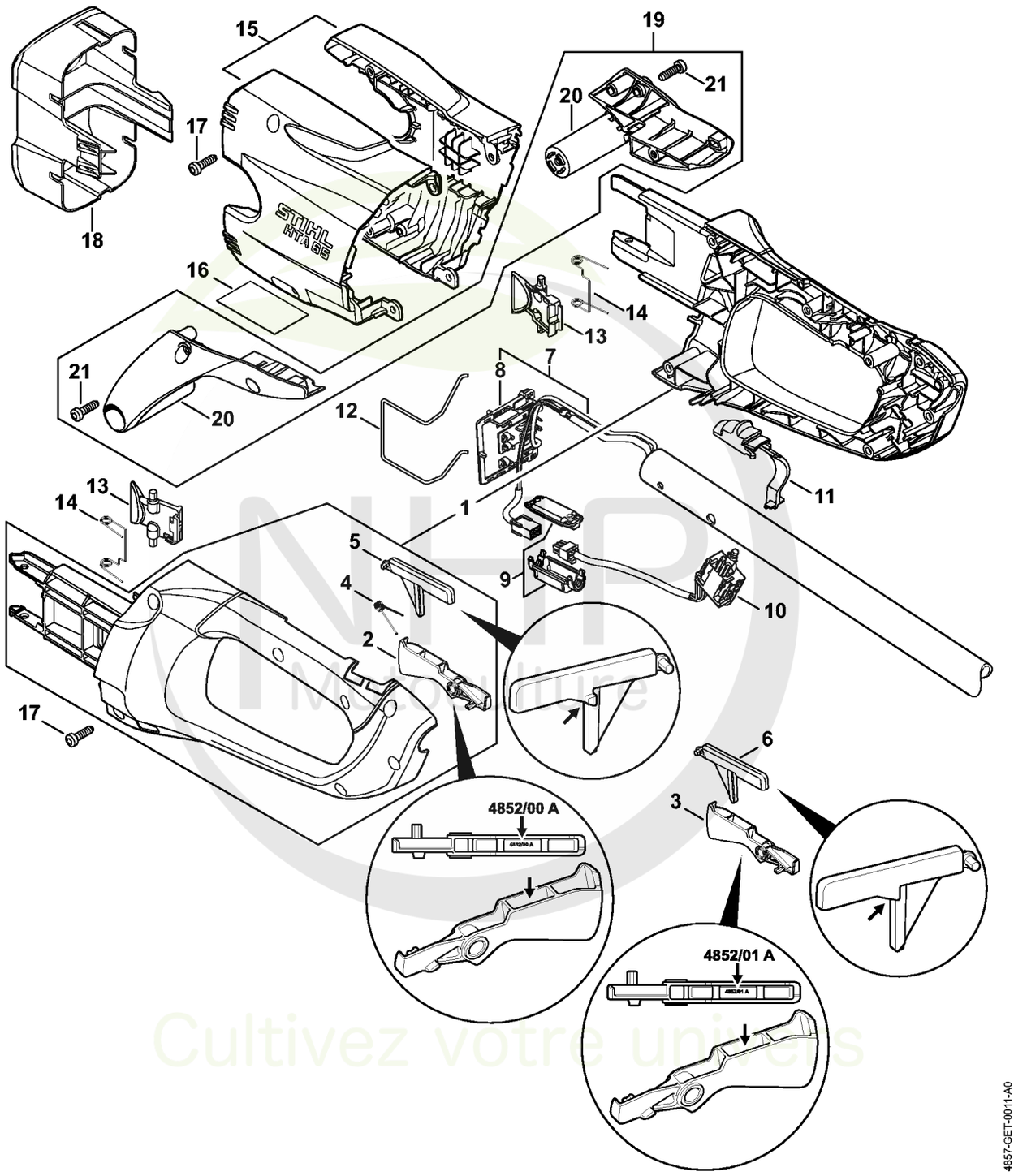

Cultivez votre univers



CLIQUEZ SUR LES RÉFÉRENCES SOULIGNÉES

1 produit : accès direct à sa fiche NHP.
Plusieurs produits : recherche sur le site NHP.

19/22 références reliées au catalogue.

Carter de poignée, recouvrement

#	Numéro de pièce	Description	Quantité	Contient un ou plusieurs articles	Remarques
1	4855 790 1051	Carter de poignée	1	2, 4, 5	
2	4852 435 2402	Levier de commande Au-dessus du numéro de série: 435875011	1		
3	4852 435 2401	Levier de commande Jusqu'au numéro de série: 435828181	1		
4	0000 998 0406	Ressort coudé	1		
5	4852 435 6302	Blocage de gâchette de commande Au-dessus du numéro de série: 435828181	1		
6	4852 435 6300	Blocage de gâchette de commande Jusqu'au numéro de série: 435828181	1		
7	4857 440 3001	Faisceau de câbles	1		
8	4860 404 0800	Plaque porte-contacts	1		
9	1252 440 1500	Fiche plate carter	1		
10	4857 430 0502	Commutateur	1		
11	4852 435 2800	Levier d'encliquetage	1		
12	4851 791 3100	Ressort	1		
13	4852 435 7301	Levier d'arrêt	2		
14	0000 998 0405	Ressort coudé	2		
15	4857 600 3500	Recouvrement HTA 85	1		
16	4857 967 1800	Plaque caractéristique HTA 85	1		Europe
16	4857 967 1802	Plaque caractéristique HTA 85	1		Europe de l'Est
16	4857 967 1803	Plaque caractéristique HTA 85	1		CDN
16	4857 967 1804	Plaque caractéristique HTA 85	1		BR, J
17	9074 477 4132	Vis cylindrique IS-P5x18	10		
18	4850 602 0900	Couvercle	1		USA, CDN
19	4857 007 1001	Jeu de pièces pied d'appui	1	20, 21	

NHP Motoculture
Cultivez votre univers



CLIQUEZ SUR LES RÉFÉRENCES SOULIGNÉES

1 produit : accès direct à sa fiche NHP.
Plusieurs produits : recherche sur le site NHP.

2/2 références reliées au catalogue.

Carter de poignée, recouvrement

#	Numéro de pièce	Description	Quantité	Contient un ou plusieurs articles	Remarques
20	4855 820 1000	Pied	1		
21	9074 477 4132	Vis cylindrique IS-P5x18	4		

NHP
Motoculture
Cultivez votre univers



IDENTIFIEZ LE REPÈRE

Puis retrouvez la référence correspondante dans la nomenclature associée.

Ouvrir la nomenclature - page 6

Tube complet

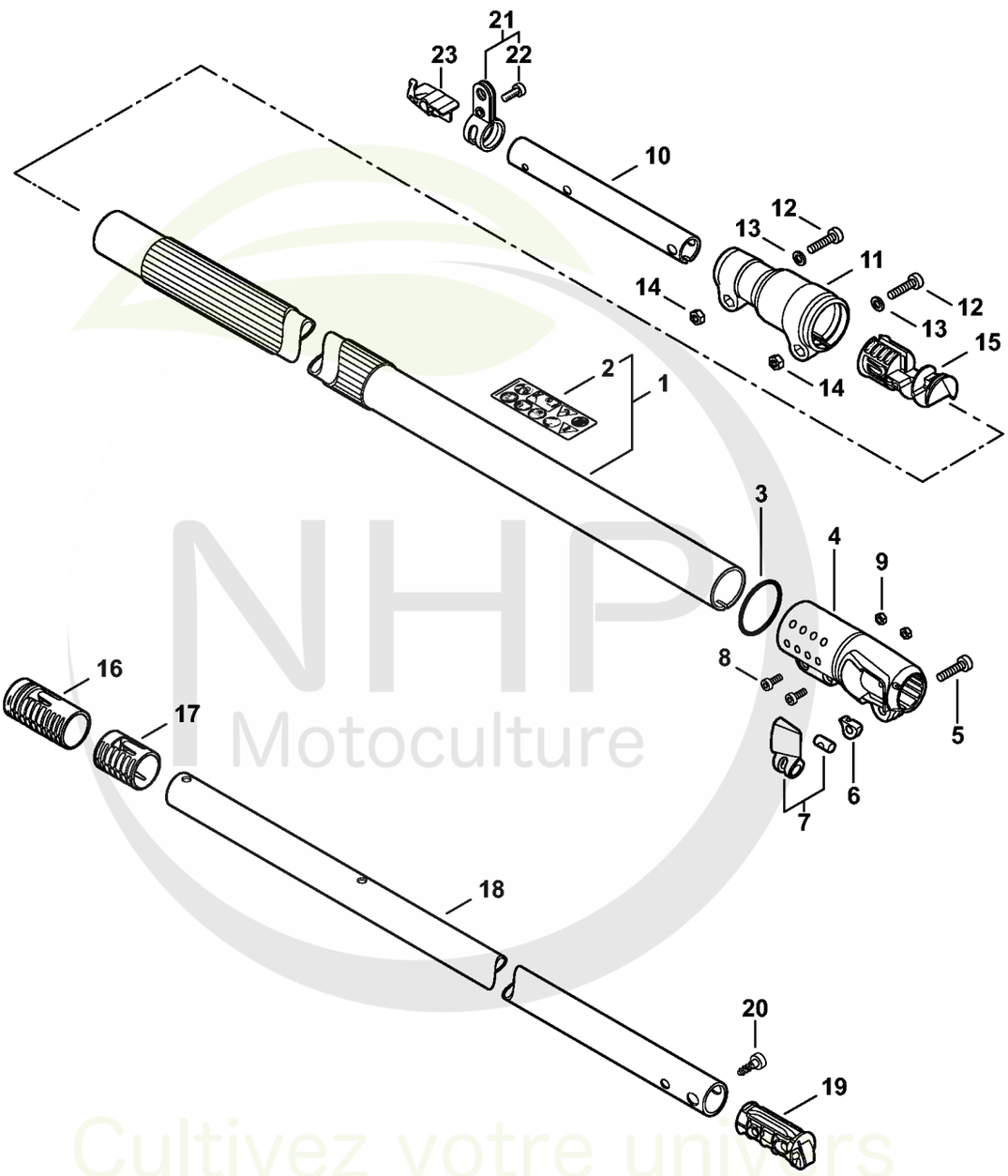

NHP Motoculture
Cultivez votre univers



CLIQUEZ SUR LES RÉFÉRENCES SOULIGNÉES

1 produit : accès direct à sa fiche NHP.
Plusieurs produits : recherche sur le site NHP.

23/23 références reliées au catalogue.

Tube complet

#	Numéro de pièce	Description	Quantité	Contient un ou plusieurs articles	Remarques
1	4857 710 7100	Tube complet Ø 38x1604 mm	1	2	
2	4857 967 7200	Pictogramme d'avertissement HTA	1		
3	9645 948 7995	Joint torique 40x4	1		
4	4857 716 6500	Pièce de serrage	1		
5	9041 424 1380	Vis cylindrique M6x35 A2-70	1		
6	4857 793 9600	Rondelle de pression	1		
7	4859 740 5300	Levier de serrage	1		
8	9022 341 0975	Vis cylindrique IS-M5x14	2		
9	9210 260 0700	Ecrou à six pans M5	2		
10	4857 711 0201	Tube	1		
11	4857 716 6503	Pièce de serrage	1		
12	9022 341 1370	Vis cylindrique IS M6x30	2		
13	9294 021 0140	Rondelle 6,4	2		
14	9210 319 0900	Ecrou à six pans M6	2		
15	4857 448 1202	Attache de câble	1		
16	4857 711 2500	Douille	1		
17	4857 791 7200	Douille	1		
18	4857 711 0300	Tube	1		
19	4857 793 7700	Bouchon	1		
20	9074 478 4435	Vis cylindrique IS-P6x19	1		
21	4140 007 1006	Jeu de collier de serrage	1	22	
22	9022 341 1270	Vis IS M6x14	1		
23	4857 792 9900	Serre-flan	1		

NHP Motoculture
Cultivez votre univers



IDENTIFIEZ LE REPÈRE

Puis retrouvez la référence correspondante dans la nomenclature associée.

Ouvrir la nomenclature - page 8

Carter moteur, Moteur électrique, Réservoir d'huile

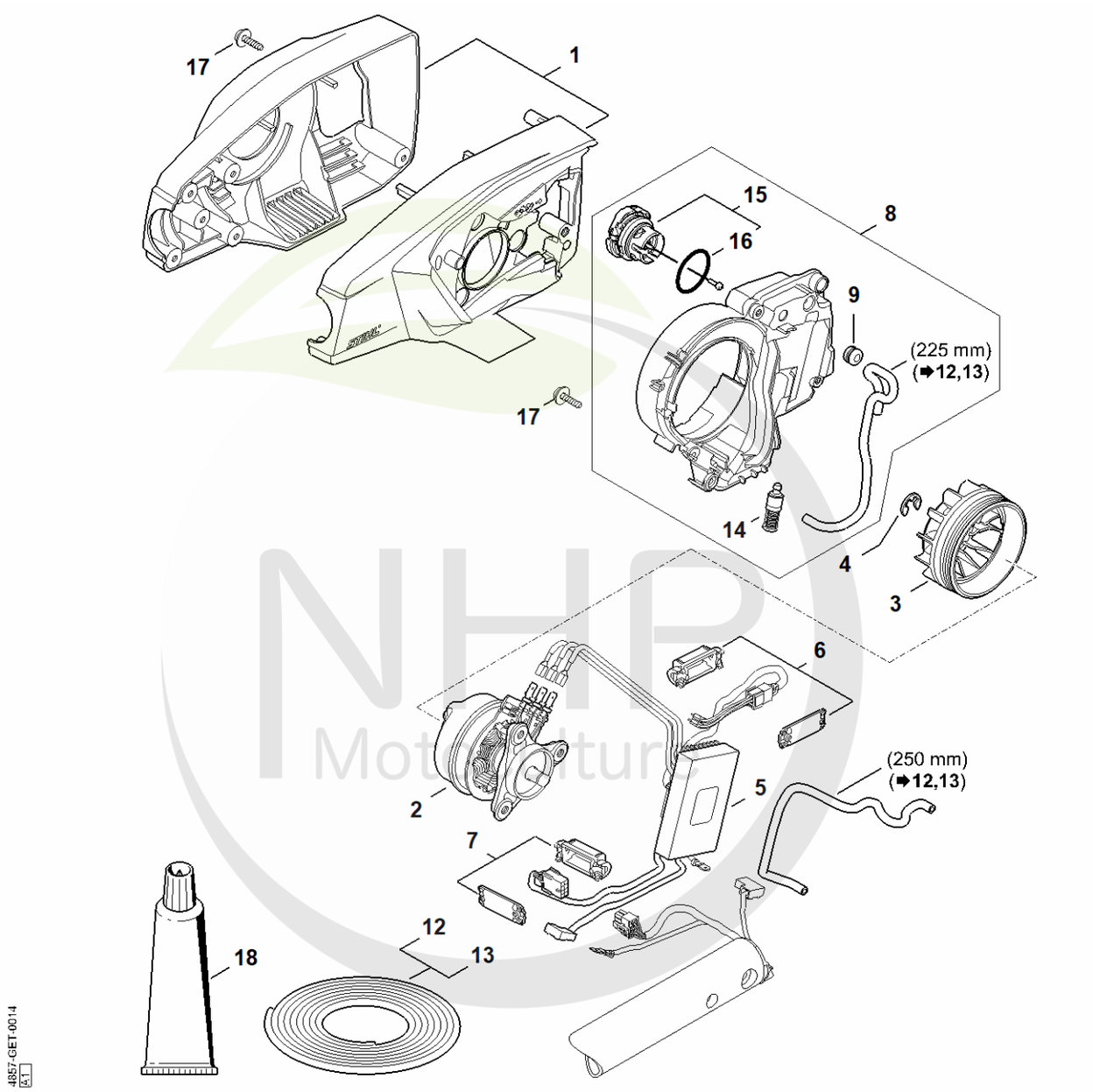

NHP Motoculture
Cultivez votre univers



CLIQUEZ SUR LES RÉFÉRENCES SOULIGNÉES

1 produit : accès direct à sa fiche NHP.
Plusieurs produits : recherche sur le site NHP.

16/16 références reliées au catalogue.

Carter moteur, Moteur électrique, Réservoir d'huile

#	Numéro de pièce	Description	Quantité	Contient un ou plusieurs articles	Remarques
1	4857 600 0804	Carter moteur HTA 85	1		
2	1252 600 0200	Moteur électrique	1		
3	4857 607 3002	Ventilateur	1		
4	9460 624 0801	Anneau d'arrêt 8x1,3	1		
5	4857 430 1400	Module électronique	1		
6	1252 440 1500	Fiche plate carter	1		
7	4857 440 1500	Porte-fiches	1		
8	1252 350 4400	Réservoir d'huile	1	9, 14 - 16	
9	0000 989 0816	Douille de protection	1		
12	0000 930 2803	Tuyau 3,1x5,7 mm x 1 m, R3	1		
13	0712 923 8004	Tuyau 3,1x5,7 mm x 10 m, R3	1		
14	1123 640 3800	Crépine d'aspiration	1		
15	0000 350 0536	Bouchon de réservoir	1	16	
16	9645 948 2470	Joint torique 23x3	1		
17	9104 003 8733	Vis Parker P4x16	8		
18	0781 120 1109	Graisse universelle (tube de 80 g)	1		

NHP Motoculture
Cultivez votre univers



IDENTIFIEZ LE REPÈRE

Puis retrouvez la référence correspondante dans la nomenclature associée.

Ouvrir la nomenclature - page 10

Couvercle de pignon

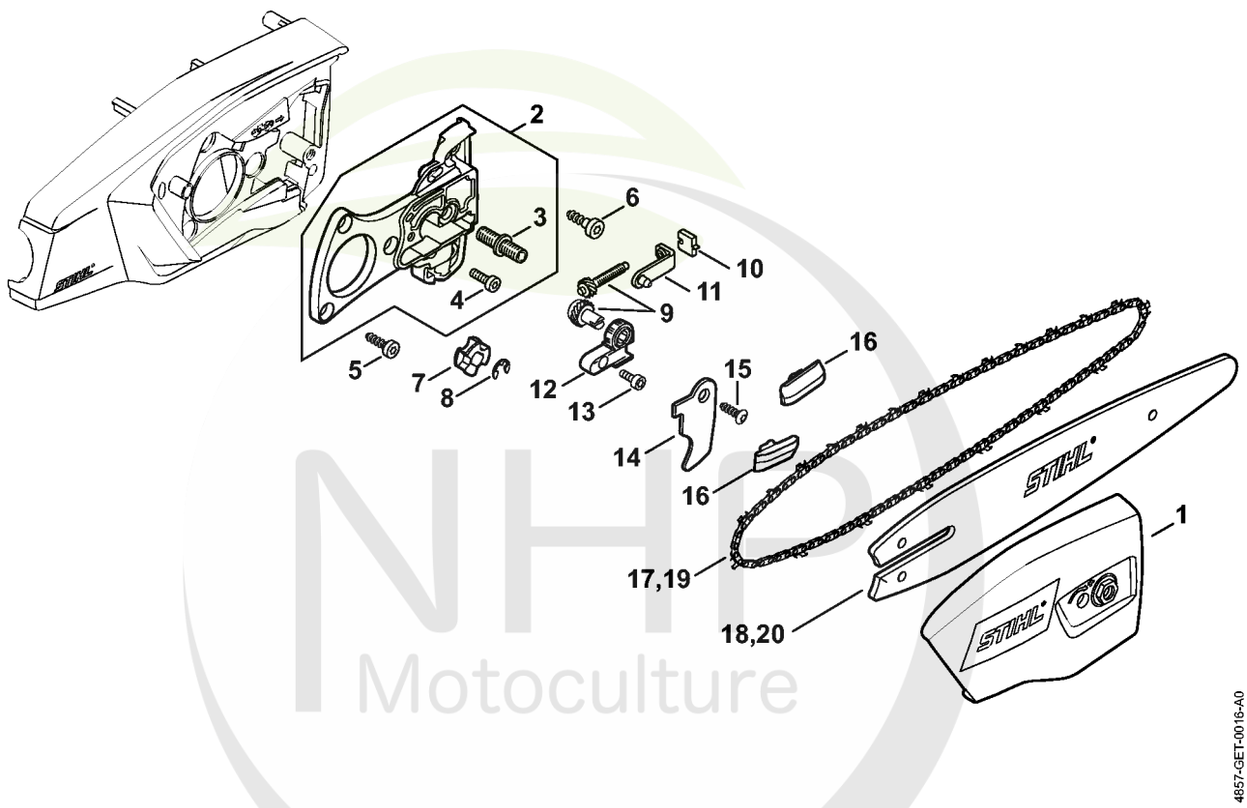

NHP Motoculture
Cultivez votre univers



CLIQUEZ SUR LES RÉFÉRENCES SOULIGNÉES

1 produit : accès direct à sa fiche NHP.
Plusieurs produits : recherche sur le site NHP.

20/20 références reliées au catalogue.

Couvercle de pignon

#	Numéro de pièce	Description	Quantité	Contient un ou plusieurs articles	Remarques
1	LA03 640 1700	Couvercle de pignon	1		
2	LA03 600 1600	Plaque de fixation	1	3, 4	
3	4857 664 2400	Vis à embase M8	1		
4	1143 664 2402	Vis à embase M5	1		
5	9075 478 4085	Vis cylindrique IS-D5x18	3		
6	9074 478 4435	Vis cylindrique IS-P6x19	2		
7	4857 642 1202	Pignon 1/4" Picco 6D	1		
8	9460 624 0801	Anneau d'arrêt 8x1,3	1		
9	1123 007 1004	Jeu de pignon droit / vis de tension	1		
10	1123 664 1400	Pièce de pression	1		
11	1123 640 1900	Coulisse de tension	1		
12	1123 664 2200	Recouvrement	1		
13	9022 341 0650	Vis cylindrique IS-M4x10	1		
14	4857 716 1000	Crochet	1		
15	9075 478 4119	Vis cylindrique IS-D5x16	1		
16	1123 648 6600	Bande de glissement	2		
17	3670 000 0056	Picco Micro 3 | 71 PM3 56 | 1/4" P | 1,1mm/.043" | 56	1		
18	3005 008 3403	Light 01 | 25cm/10" | 1/4" P | 1,1mm/.043"	1		
19	3670 000 0064	Picco Micro 3 | 71 PM3 64 | 1/4" P | 1,1mm/.043" | 64	1		
20	3005 008 3405	Light 01 | 30cm/12" | 1/4" P | 1,1mm/.043"	1		

NHP Motoculture
Optimisez votre univers



IDENTIFIEZ LE REPÈRE

Puis retrouvez la référence correspondante dans la nomenclature associée.

Ouvrir la nomenclature - page 12

Outils, Accessoires optionnels

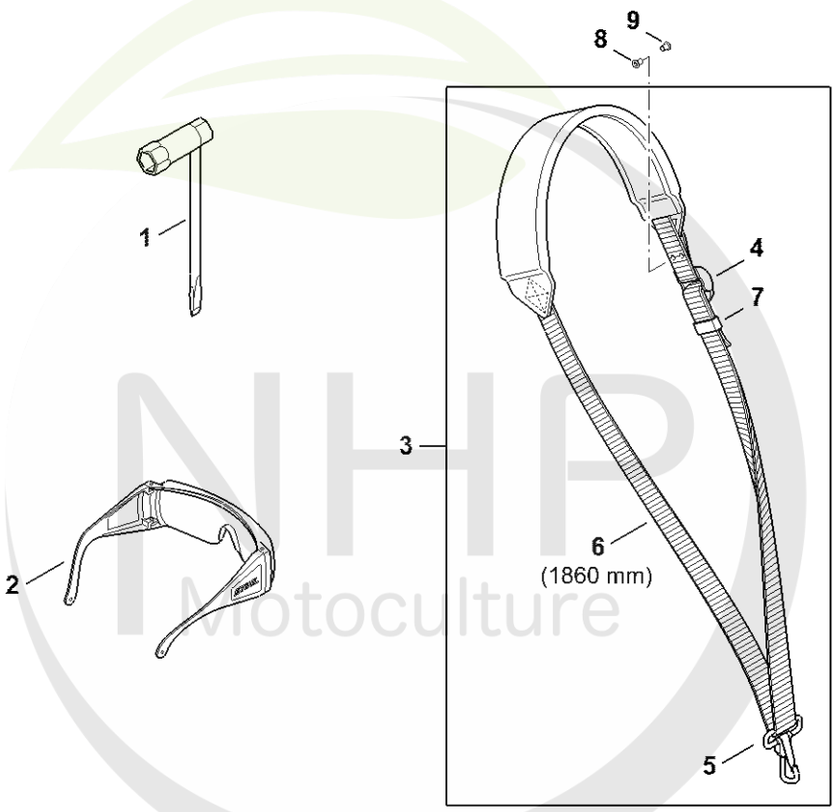

NHP Motoculture
Cultivez votre univers

4857-GET-0010-A1



CLIQUEZ SUR LES RÉFÉRENCES SOULIGNÉES

1 produit : accès direct à sa fiche NHP.
Plusieurs produits : recherche sur le site NHP.

8/9 références reliées au catalogue.

Outils, Accessoires optionnels

#	Numéro de pièce	Description	Quantité	Contient un ou plusieurs articles	Remarques
1	1129 890 3401	Clé multiple	1		
2	0000 884 0307	Lunettes de protection	1		
3	4119 710 9012	Harnais	1	4 - 7	
4	4203 792 7200	Boucle de réglage	3		
5	4119 710 6900	Mousqueton	1		
6	0000 930 2241	Sangle 25 mm x 10 m	1		
7	4119 718 6320	Boucle de réglage	1		
8	9408 021 4530	Rivet, partie à riveter 4x8x6	1		(quantité suivant besoin)
9	9409 021 4420	Rivet, partie tête 4x8	1		(quantité suivant besoin)

NHP Motoculture
Cultivez votre univers



IDENTIFIEZ LE REPÈRE

Puis retrouvez la référence correspondante dans la nomenclature associée.

Ouvrir la nomenclature - page 14

Numéro de machine

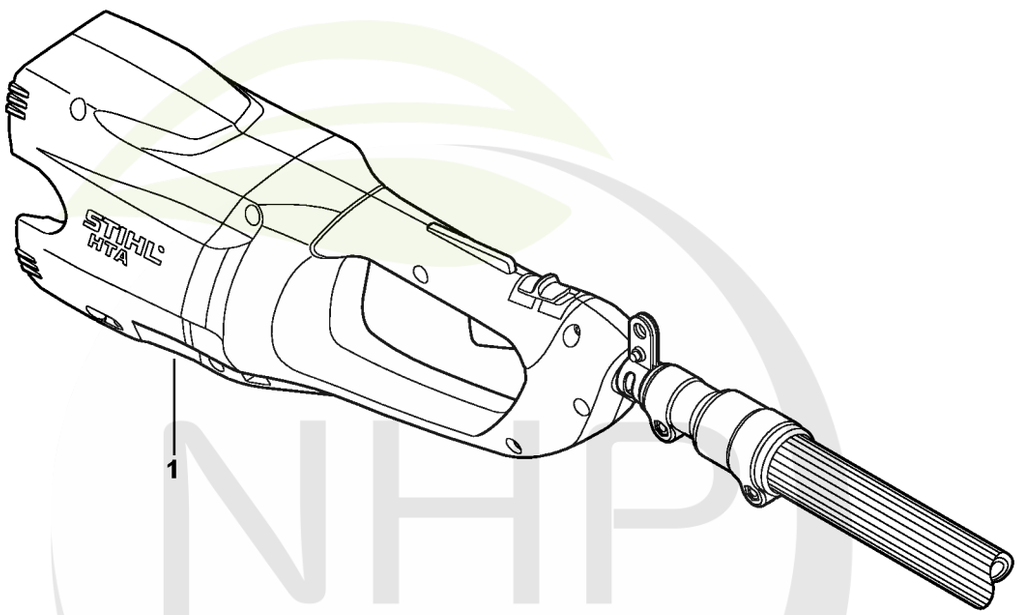

9922ET003 SC

NHP Motoculture
Cultivez votre univers



CLIQUEZ SUR LES RÉFÉRENCES SOULIGNÉES

1 produit : accès direct à sa fiche NHP.
Plusieurs produits : recherche sur le site NHP.

0/0 références reliées au catalogue.

Numéro de machine

#	Numéro de pièce	Description	Quantité	Contient un ou plusieurs articles	Remarques
1		Emplacement du numéro de machine	1		

NHP Motoculture
Cultivez votre univers



IDENTIFIEZ LE REPÈRE

Puis retrouvez la référence correspondante dans la nomenclature associée.

Ouvrir la nomenclature - page 16

Couples de serrage

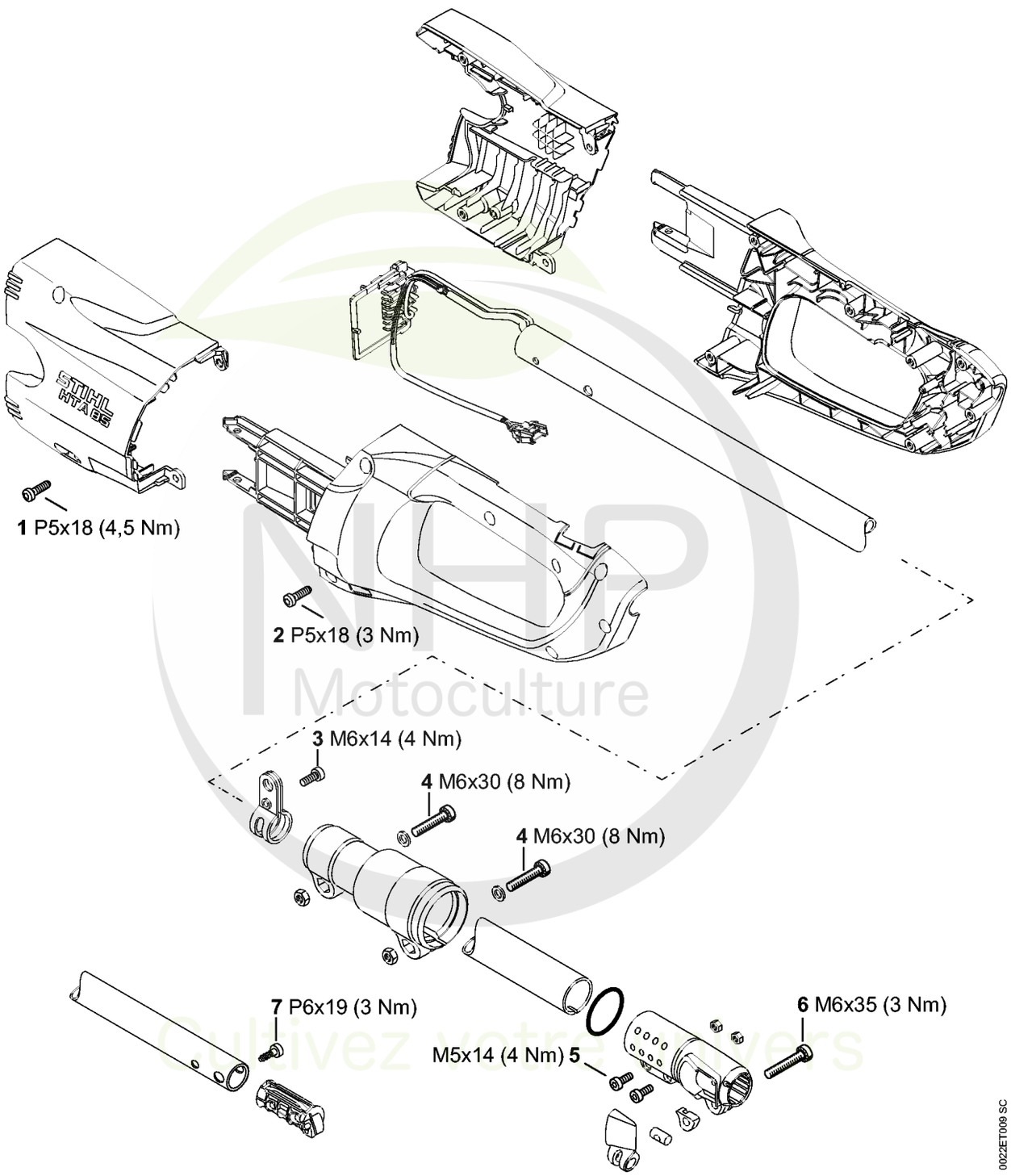

MHP Motoculture
Cultivez votre univers



CLIQUEZ SUR LES RÉFÉRENCES SOULIGNÉES

1 produit : accès direct à sa fiche NHP.
Plusieurs produits : recherche sur le site NHP.

7/7 références reliées au catalogue.

Couples de serrage

#	Numéro de pièce	Description	Quantité	Contient un ou plusieurs articles	Remarques
1	9074 477 4132	Vis cylindrique IS-P5x18	2		
2	9074 477 4132	Vis cylindrique IS-P5x18	7		
3	9022 341 1270	Vis IS M6x14	1		À denture indesserrable
4	9022 341 1370	Vis cylindrique IS M6x30	2		À denture indesserrable
5	9022 341 0975	Vis cylindrique IS-M5x14	2		À denture indesserrable
6	9041 424 1380	Vis cylindrique M6x35 A2-70	1		
7	9074 478 4435	Vis cylindrique IS-P6x19	1		

NHP Motoculture
Cultivez votre univers



IDENTIFIEZ LE REPÈRE

Puis retrouvez la référence correspondante dans la nomenclature associée.

Ouvrir la nomenclature - page 18

Couples de serrage

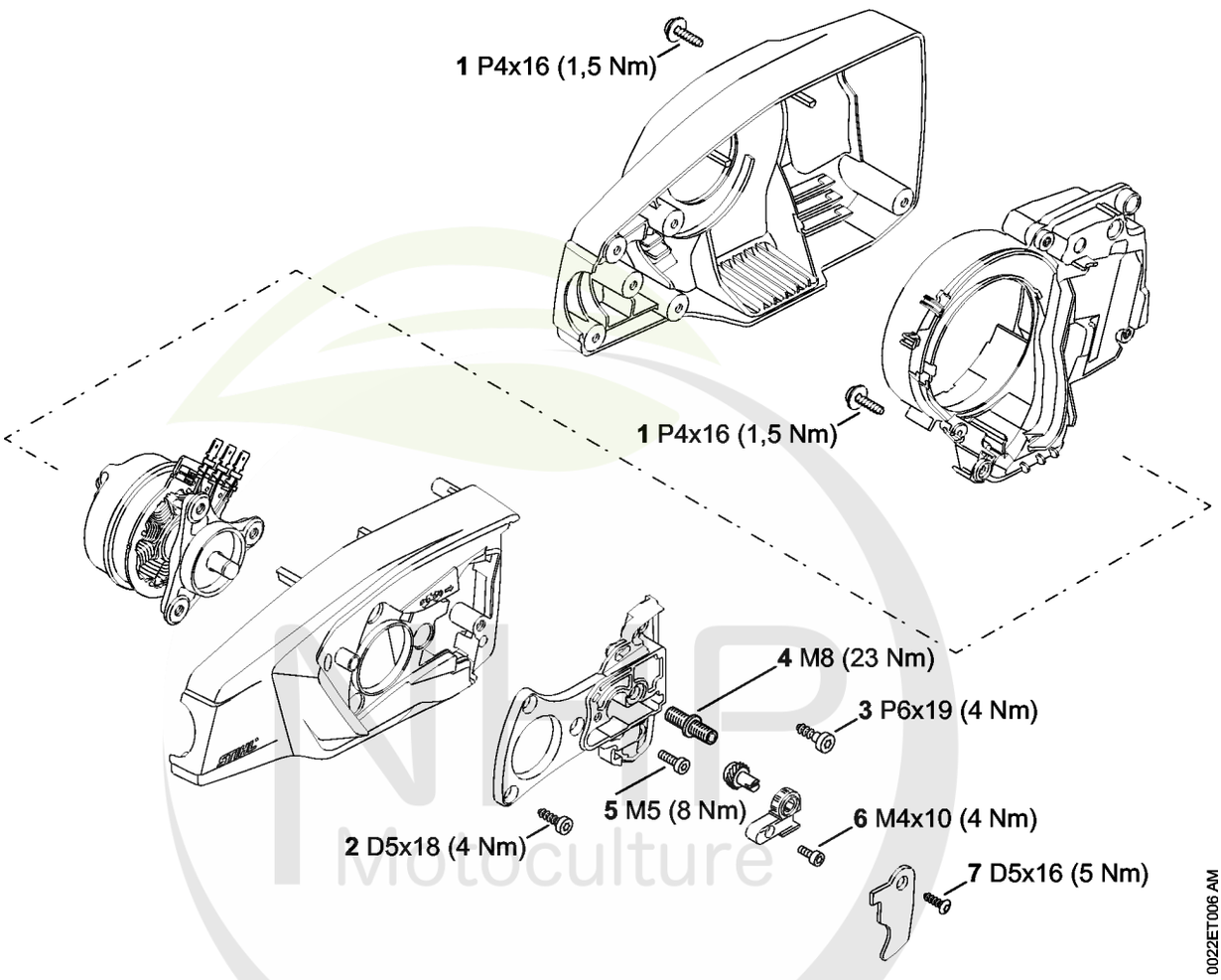

Motoculture
Cultivez votre univers



CLIQUEZ SUR LES RÉFÉRENCES SOULIGNÉES

1 produit : accès direct à sa fiche NHP.
Plusieurs produits : recherche sur le site NHP.

7/7 références reliées au catalogue.

Couples de serrage

#	Numéro de pièce	Description	Quantité	Contient un ou plusieurs articles	Remarques
1	9104 003 8733	Vis Parker P4x16	8		
2	9075 478 4085	Vis cylindrique IS-D5x18	3		
3	9074 478 4435	Vis cylindrique IS-P6x19	2		
4	4857 664 2400	Vis à embase M8	1		Agent de blocage de filetage, forte résistance
5	1143 664 2402	Vis à embase M5	1		Garnie de microcapsules d'agent de blocage de filetage, à denture indesserrable
6	9022 341 0650	Vis cylindrique IS-M4x10	1		Garnie de microcapsules d'agent de blocage de filetage, à denture indesserrable
7	9075 478 4119	Vis cylindrique IS-D5x16	1		

NHP Motoculture
Cultivez votre univers



IDENTIFIEZ LE REPÈRE

Puis retrouvez la référence correspondante dans la nomenclature associée.

Ouvrir la nomenclature - page 20

Consommables et matières auxiliaires

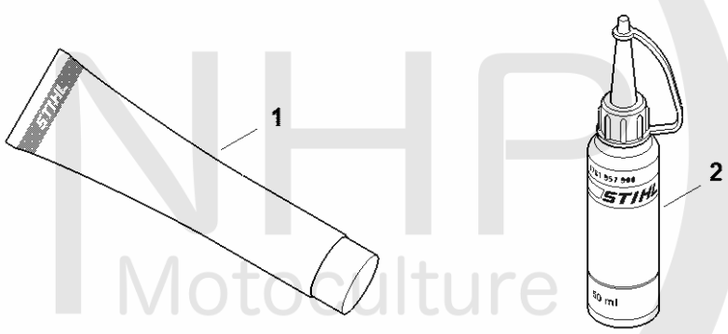

0000-GET-0161-A0

NHP Motoculture
Cultivez votre univers



CLIQUEZ SUR LES RÉFÉRENCES SOULIGNÉES

1 produit : accès direct à sa fiche NHP.
Plusieurs produits : recherche sur le site NHP.

8/8 références reliées au catalogue.

Consommables et matières auxiliaires

#	Numéro de pièce	Description	Quantité	Contient un ou plusieurs articles	Remarques
1	0781 120 1021	Graisse universelle (tube de 40 g)	1		
1	0781 120 1021	Graisse universelle (tube de 40 g)	1		
1	0781 120 1109	Graisse universelle (tube de 80 g)	1		
1	0781 120 1109	Graisse universelle (tube de 80 g)	1		
1	0781 120 1110	Graisse multifonctionnelle 225 g	1		
1	0781 120 1110	Graisse multifonctionnelle 225 g	1		
2	0781 957 9000	Produit antifriction OH 723	1		
2	0781 957 9000	Produit antifriction OH 723	1		

NHP Motoculture
Cultivez votre univers