ÉCLATÉ INTERACTIF NHP MOTOCULTURE
Identifiez le repère, puis cliquez sur la référence soulignée.
Les références non soulignées ne sont pas retrouvées dans l'export.

HTE 60

Liste des pièces
17.03.2025
France, français

Table des matières

Carter, Moteur électrique 2
Réducteur 4
Réducteur 7
Tube complet, Réducteur 9
Kit de transformation Carter de réducteur (22.2011) 11
Engrenage d'angle 13
Réservoir d'huile, Couvercle de pignon 15
Réservoir d'huile, Couvercle de pignon, Outils 17
Numéro de machine 20

Cultivez votre univers



IDENTIFIEZ LE REPÈRE

Puis retrouvez la référence correspondante dans la nomenclature associée.

Ouvrir la nomenclature - page 3

Carter, Moteur électrique

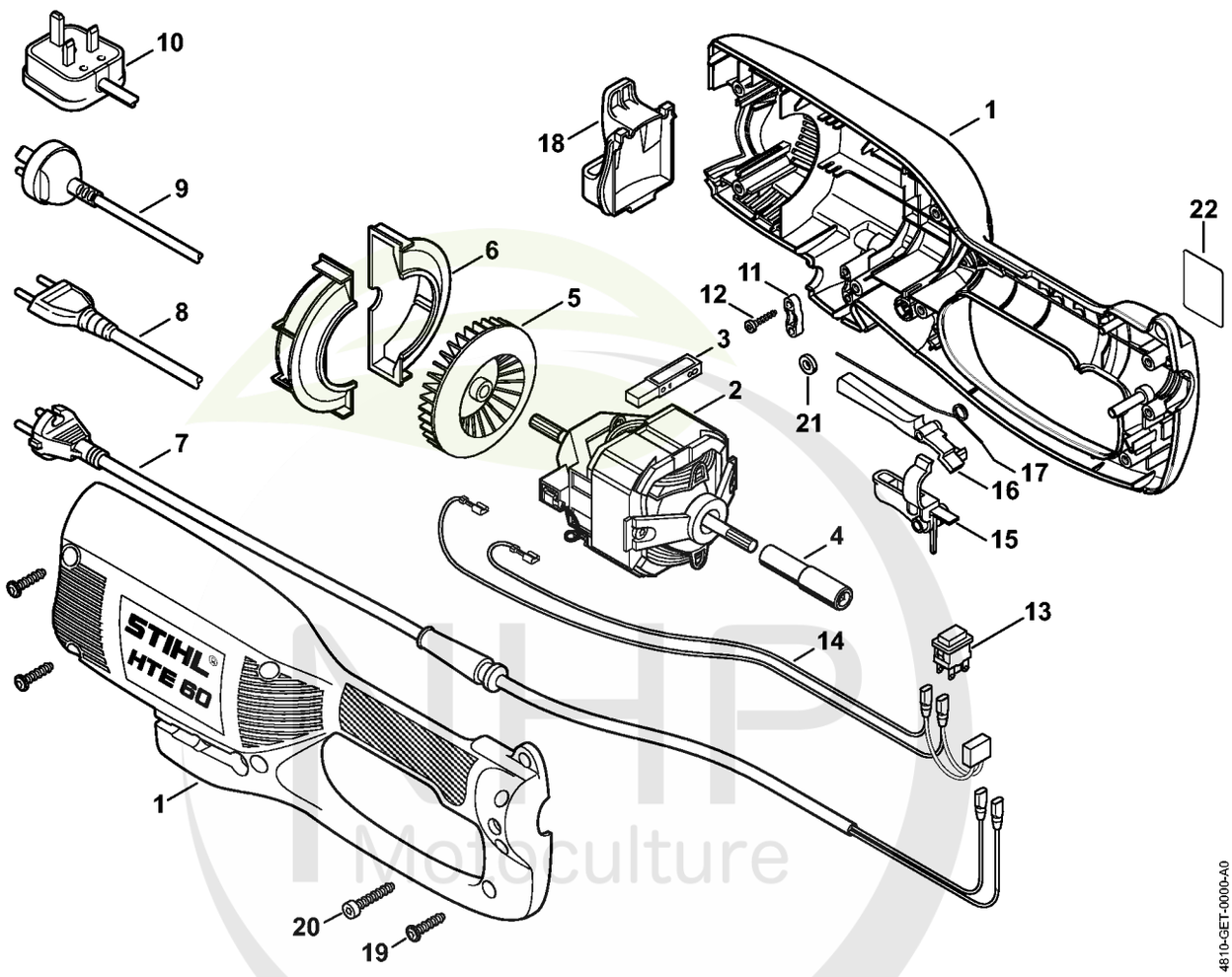

NHP Motoculture
Cultivez votre univers



CLIQUEZ SUR LES RÉFÉRENCES SOULIGNÉES

1 produit : accès direct à sa fiche NHP.
Plusieurs produits : recherche sur le site NHP.

18/22 références reliées au catalogue.

Carter, Moteur électrique

#	Numéro de pièce	Description	Quantité	Contient un ou plusieurs articles	Remarques
1	4810 790 1400	Boîtier	1		
2	6440 600 0220	Moteur électrique 230/240 V/50 Hz	1	3 - 5	
3	6440 600 2700	Balai de charbon	1		
4	4810 710 7600	Adaptateur	1		
5	6440 607 3005	Ventilateur	1		
6	6440 602 2200	Conduite f aérienne	2		
7	6440 440 2001	Câble d'alimentation EUR	1		
8	6440 440 2002	Câble d'alimentation CH,I	1		
9	6440 440 2005	Câble d'alimentation AUS,NZ	1		
10	6440 440 2004	Câble d'alimentation GB	1		
11	1204 431 2500	Collier pour cable	1		
12	9074 478 3075	Vis cylindrique IS P4x19	2		
13	6440 430 0500	Commutateur	1		
14	6440 440 1901	Câble incl. Condensateur 230 V	1		
15	4808 435 2400	Levier de commande	1		
16	4137 182 0801	Levier d'arrêt	1		
17	4808 791 8200	Ressort coudé	1		
18	4809 448 1300	Attache de câble antitraction	1		
19	9104 007 4289	Vis taraud P5x20	8		
20	9074 478 4409	Vis IS P6x16	1		
21	6440 716 5500	Anneau en caoutchouc	1		
22	4810 967 1802	Plaque caractéristique 230 V	1		

NHP Motoculture
Cultivez votre univers



IDENTIFIEZ LE REPÈRE

Puis retrouvez la référence correspondante dans la nomenclature associée.

Ouvrir la nomenclature - page 5

Réducteur

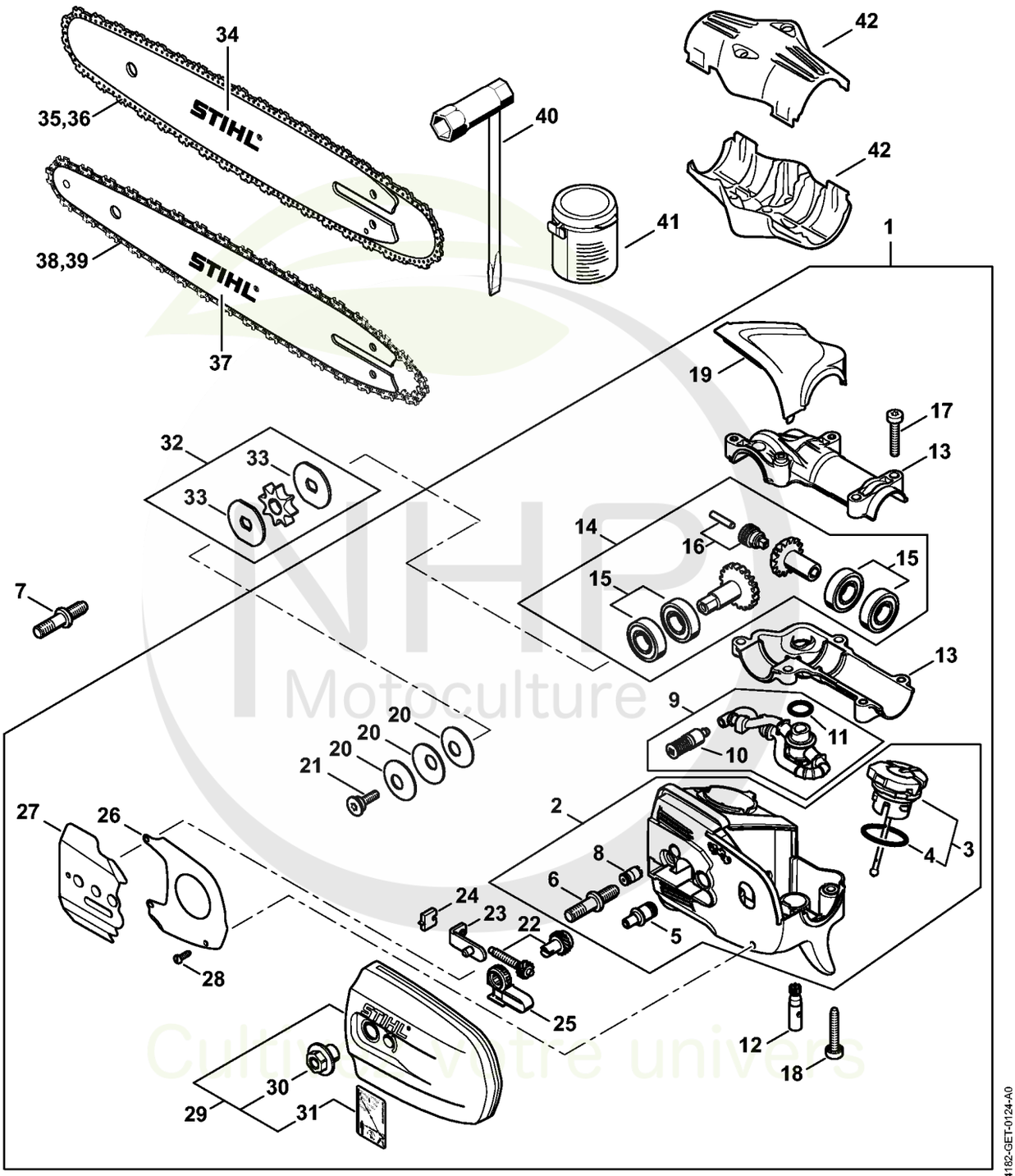

NHP Motoculture
Cultivez votre univers



CLIQUEZ SUR LES RÉFÉRENCES SOULIGNÉES

1 produit : accès direct à sa fiche NHP.
Plusieurs produits : recherche sur le site NHP.

26/26 références reliées au catalogue.

Réducteur

#	Numéro de pièce	Description	Quantité	Contient un ou plusieurs articles	Remarques
1	4182 640 0150	Réducteur	1	2 - 6, 8 - 31	
2	4182 640 1400	Boîtier	1	3 - 6, 8	
3	0000 350 0539	Bouchon de réservoir	1	4	
4	9645 948 2470	Joint torique 23x3	1		
5	4182 641 3200	Conduit d'huile	1		
6	0000 664 2412	Vis à embase D8	1		
7	0000 664 2415	Vis à embase D9/M8	1		
8	1128 640 9100	Soupape	1		
9	4182 640 3400	Pièces de tuyau d'huile	1	10, 11	
10	1123 640 3800	Crépine d'aspiration	1		
11	9645 945 7552	Joint torique 12x2-NBR70	1		
12	4182 640 3200	Pompe à huile 0,55	1		
13	4182 640 0552	Carter du réducteur	1		
14	4182 640 7314	Jeu de pignons	1	15, 16	
15	4182 007 1004	Jeu de pièces roulement	2		
16	4182 640 7100	Vis sans fin	1		
17	9022 371 1073	Vis cylindrique IS-M5x32	2		
18	9075 478 4168	Vis cylindrique IS D5x32	3		
19	4182 641 1001	Carter	1		
20	9485 648 1694	Rondelle Belleville 28x10,2x1,25	3		
21	4182 642 7500	Vis à embase M5	1		
22	1123 007 1004	Jeu de pignon droit / vis de tension	1		
23	1129 640 1900	Coulisse de tension	1		
24	1123 664 1400	Pièce de pression	1		
25	4182 664 2200	Recouvrement	1		
26	4182 664 1001	Tôle latérale intérieure	1		

NHP Motoculture
Cultivez votre univers



CLIQUEZ SUR LES RÉFÉRENCES SOULIGNÉES

1 produit : accès direct à sa fiche NHP.
Plusieurs produits : recherche sur le site NHP.

12/16 références reliées au catalogue.

Réducteur

#	Numéro de pièce	Description	Quantité	Contient un ou plusieurs articles	Remarques
27	4182 664 1000	Tôle latérale intérieure	1		
28	9104 003 8600	Vis Parker P3x10	4		
29	4182 640 1701	Couvercle de pignon	1	30, 31	
30	0000 995 0800	Écrou à embase M8	1		
31	0000 967 7337	Pictogramme d'avertissement HT	1		
32	0000 640 2001	Pignon 1/4"P 8 dents	1	33	
33	4182 162 8900	Rondelle	2		
34	3005 008 3405	Light 01 | 30cm/12" | 1/4" P | 1,1mm/.043"	1		
35	3670 000 0064	Picco Micro 3 | 71 PM3 64 | 1/4" P | 1,1mm/.043" | 64	1		
36	3670 002 0064	Picco Micro 3 | 71 PM3 64 | 1/4" P | 1,1mm/.043" | 64	1		CDN
37	3005 008 3403	Light 01 | 25cm/10" | 1/4" P | 1,1mm/.043"	1		
38	3670 000 0056	Picco Micro 3 | 71 PM3 56 | 1/4" P | 1,1mm/.043" | 56	1		
39	3670 002 0056	Picco Micro 3 | 71 PM3 56 | 1/4" P | 1,1mm/.043" | 56	1		CDN
40	1129 890 3401	Clé multiple	1		
41	0781 120 1004	Graisse de réducteur 40 g	1		
42	4810 641 0900	Couvercle	1		

NHP Motoculture
Cultivez votre univers



IDENTIFIEZ LE REPÈRE

Puis retrouvez la référence correspondante dans la nomenclature associée.

Ouvrir la nomenclature - page 8

Réducteur

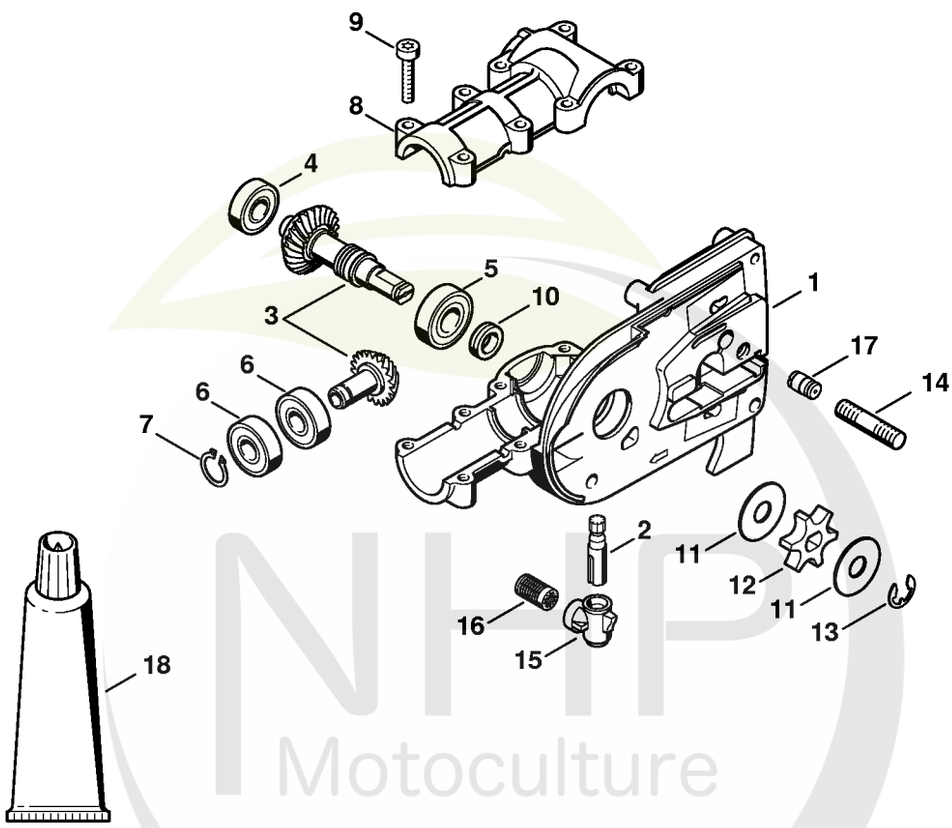

NHP Motoculture
Cultivez votre univers



CLIQUEZ SUR LES RÉFÉRENCES SOULIGNÉES

1 produit : accès direct à sa fiche NHP.
Plusieurs produits : recherche sur le site NHP.

18/20 références reliées au catalogue.

Réducteur

#	Numéro de pièce	Description	Quantité	Contient un ou plusieurs articles	Remarques
	4182 640 0116	Réducteur	1	1 - 14	
1	4182 641 0300	Carter de réducteur	1		
2	4138 640 3200	Pompe à huile	1		
3	4138 640 7303	Jeu de pignons 1,27	1		
4	9503 003 9860	Roulement à billes rainuré 609-2RS	1		
5	9503 003 5190	Roulement rainuré à billes 6001-2RS	1		
6	9503 003 5030	Roulement rainuré à billes 6000-2RS	2		
7	9455 621 0850	Circlip 10x1	1		
8	4138 641 0400	Couvercle du réducteur	1		
9	9022 371 1050	Vis cylindrique IS-M5x25	8		
10	4138 642 8200	Anneau	1		
11	0000 958 0506	Rondelle	2		
12	4138 642 1201	Pignon 3/8" Picco 6D	1		
13	9460 624 0801	Anneau d'arrêt 8x1,3	1		
14	0000 953 1402	Goujon fileté M8	1		
15	4138 353 2700	Pièce de raccordement	1		
16	1117 647 6801	Tamis	1		
17	1128 640 9100	Soupape	1		
18	0783 830 2000	Pâte d'étanchéité Dirko HT rouge	1		
	0781 120 1004	Graisse de réducteur 40 g	1		

NHP Motoculture
Cultivez votre univers



IDENTIFIEZ LE REPÈRE

Puis retrouvez la référence correspondante dans la nomenclature associée.

Ouvrir la nomenclature - page 10

Tube complet, Réducteur

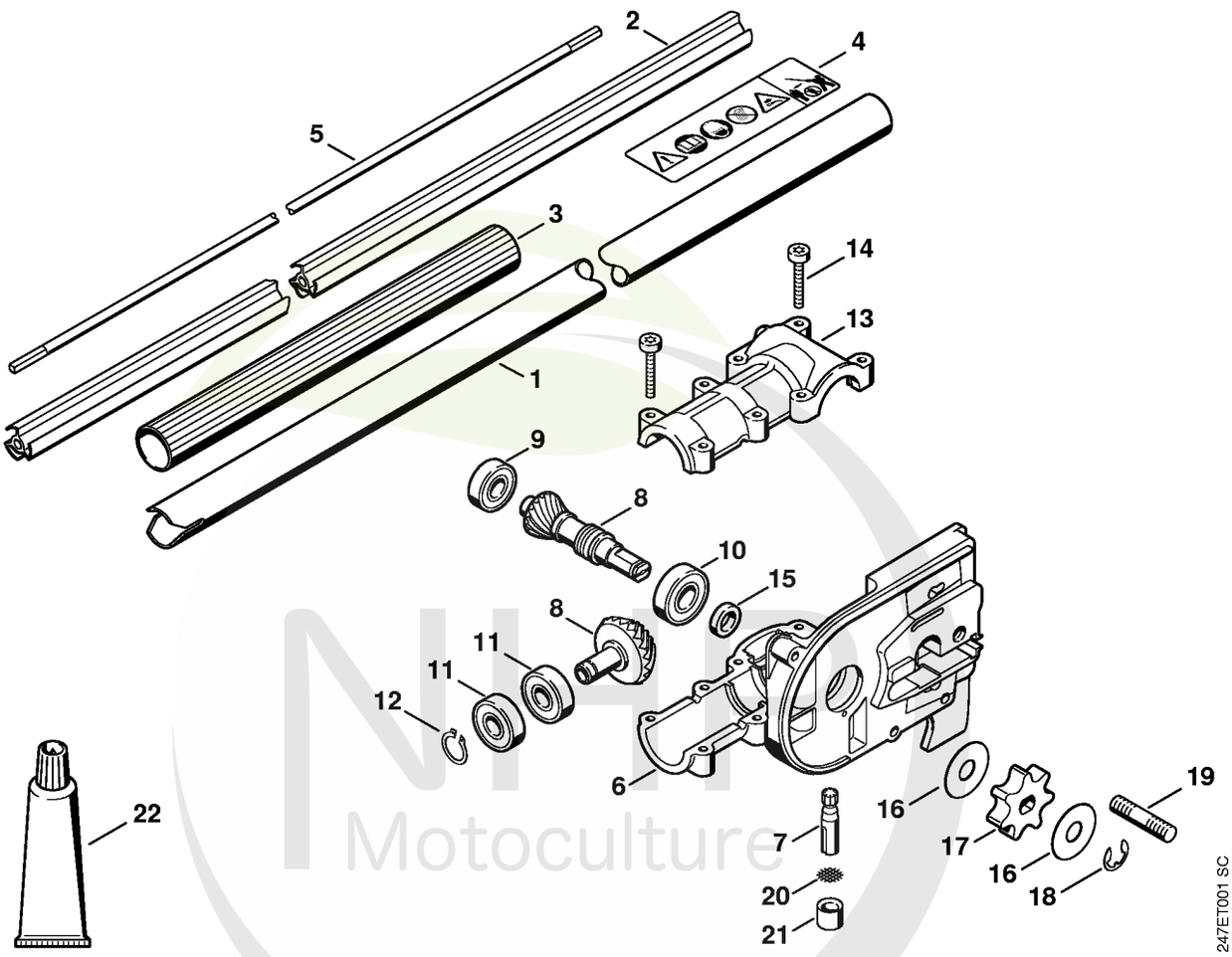

Motoculture
Cultivez votre univers



CLIQUEZ SUR LES RÉFÉRENCES SOULIGNÉES

1 produit : accès direct à sa fiche NHP.
Plusieurs produits : recherche sur le site NHP.

21/25 références reliées au catalogue.

Tube complet, Réducteur

#	Numéro de pièce	Description	Quantité	Contient un ou plusieurs articles	Remarques
1	4810 710 7101	Tube complet	1	2 - 4	
2	4810 711 7300	Fourreau	1		
3	4810 791 2000	Gaîne de poignée	1		
4	0000 967 3752	Pictogramme d'avertissement HTE	1		
5	4140 711 3202	Arbre d'entraînement	1		
	0781 120 1110	Graisse multifonctionnelle 225 g	1		
	4138 640 0111	Réducteur	1	6 - 19	
6	4138 641 0300	Carter de réducteur	1		
7	4138 640 3200	Pompe à huile	1		
8	4138 640 7303	Jeu de pignons 1,27	1		
9	9503 003 9860	Roulement à billes rainuré 609-2RS	1		
10	9503 003 5190	Roulement rainuré à billes 6001-2RS	1		
11	9503 003 5030	Roulement rainuré à billes 6000-2RS	2		
12	9455 621 0850	Circlip 10x1	1		
13	4138 641 0400	Couvercle du réducteur	1		
14	9022 371 1050	Vis cylindrique IS-M5x25	8		
15	4138 642 8200	Anneau	1		
16	0000 958 0506	Rondelle	2		
17	1206 642 1301	Pignon 3/8" Picco 7D	1		
18	9460 624 0801	Anneau d'arrêt 8x1,3	1		
19	0000 953 1402	Goujon fileté M8	1		
20	4138 351 9300	Tamis	1		
21	4138 353 2900	Amortisseur en caoutchouc	1		
22	0783 830 2000	Pâte d'étanchéité Dirko HT rouge	1		
	0781 120 1004	Graisse de réducteur 40 g	1		

NHP Motoculture
Cultivez votre univers



IDENTIFIEZ LE REPÈRE

Puis retrouvez la référence correspondante dans la nomenclature associée.

Ouvrir la nomenclature - page 12

Kit de transformation Carter de réducteur (22.2011)

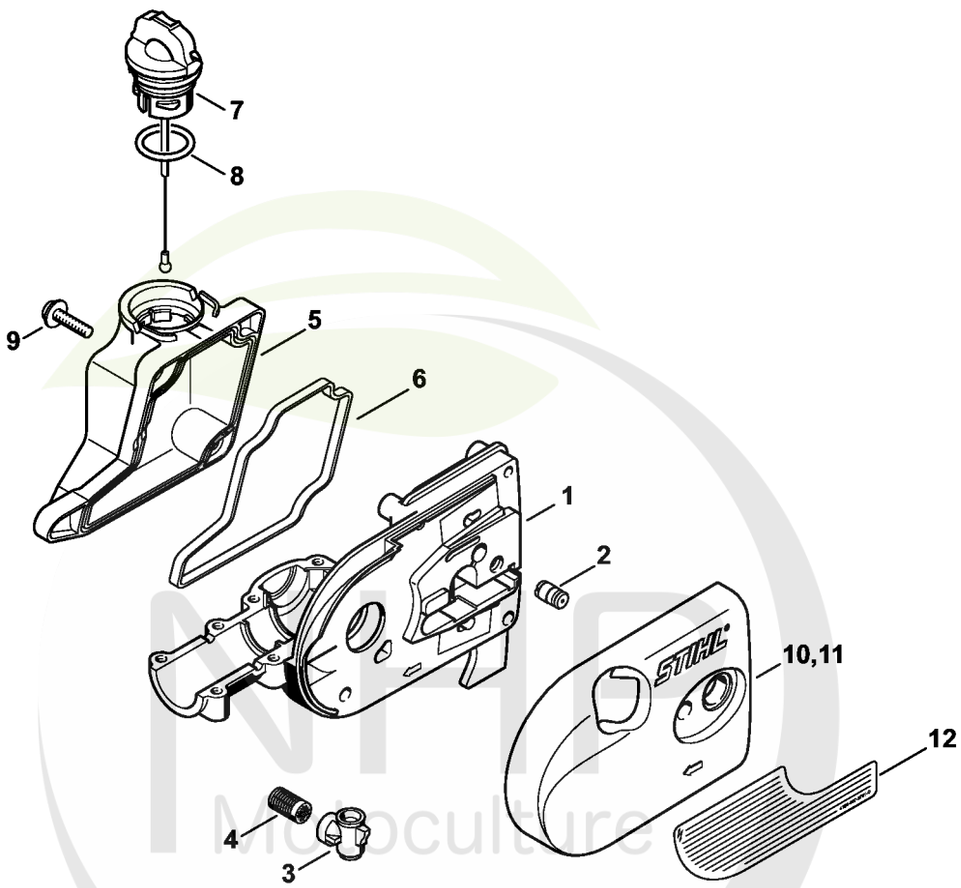

386ET002 SC

Cultivez votre univers



CLIQUEZ SUR LES RÉFÉRENCES SOULIGNÉES

1 produit : accès direct à sa fiche NHP.
Plusieurs produits : recherche sur le site NHP.

12/14 références reliées au catalogue.

Kit de transformation Carter de réducteur (22.2011)

#	Numéro de pièce	Description	Quantité	Contient un ou plusieurs articles	Remarques
	4138 640 0550	Carter de réducteur	1	1 - 10	
	4138 640 0551	Carter de réducteur	1	1 - 9, 11, 12	USA
1	4138 641 0301	Carter de réducteur	1		
2	1128 640 9100	Soupape	1		
3	4138 353 2700	Pièce de raccordement	1		
4	1117 647 6801	Tamis	1		
5	4138 351 0300	Réservoir d'huile	1		
6	4138 351 1000	Joint	1		
7	0000 350 0537	Bouchon de réservoir d'huile	1	8	
8	9645 948 2470	Joint torique 23x3	1		
9	0000 951 1100	Vis	4		
10	4138 640 1703	Couvercle de pignon	1		
11	4138 640 1704	Couvercle de pignon	1	12	USA
12	0000 967 7507	Avertissement	1		USA

NHP Motoculture
Cultivez votre univers



IDENTIFIEZ LE REPÈRE

Puis retrouvez la référence correspondante dans la nomenclature associée.

Ouvrir la nomenclature - page 14

Engrenage d'angle

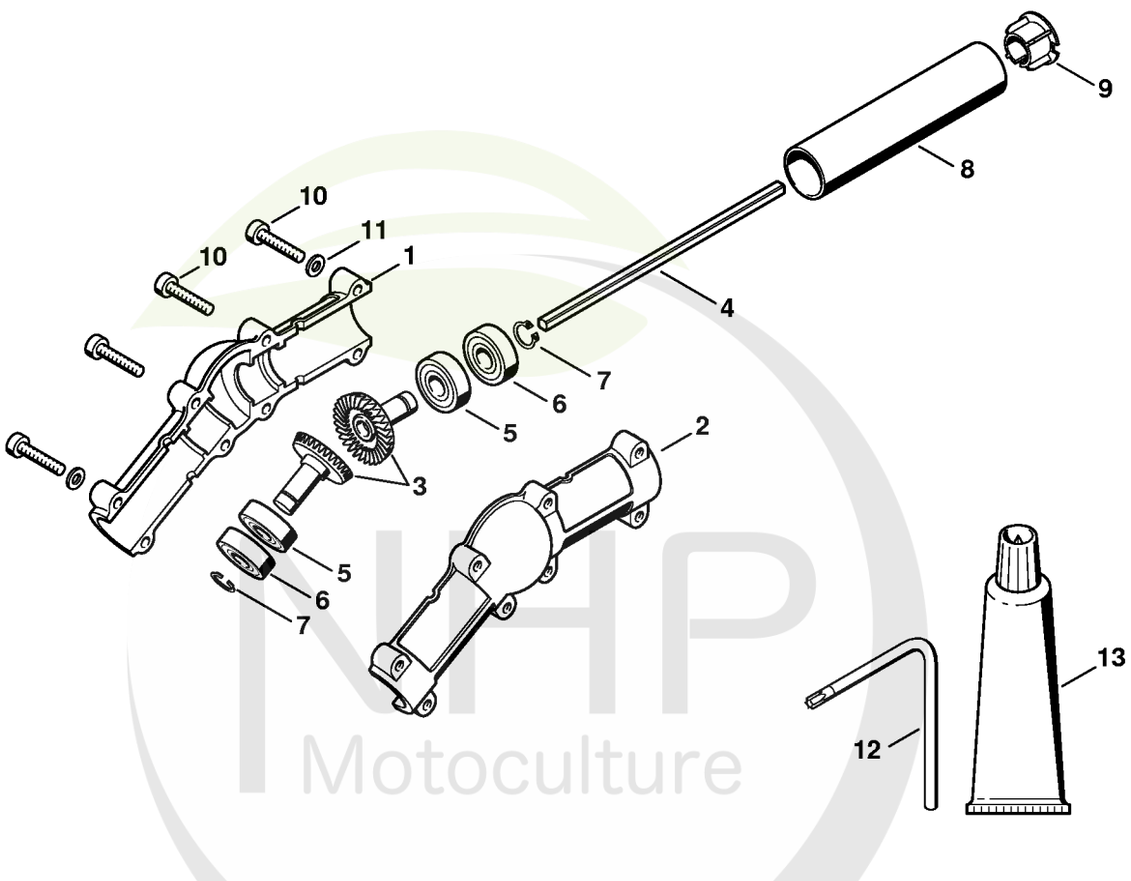

NHP Motoculture
Cultivez votre univers



CLIQUEZ SUR LES RÉFÉRENCES SOULIGNÉES

1 produit : accès direct à sa fiche NHP.
Plusieurs produits : recherche sur le site NHP.

14/14 références reliées au catalogue.

Engrenage d'angle

#	Numéro de pièce	Description	Quantité	Contient un ou plusieurs articles	Remarques
	4138 640 0201	Engrenage d'angle	1	1 - 11	
1	4138 641 0302	Carter de réducteur	1		
2	4138 641 0303	Carter de réducteur	1		
3	4138 640 7304	Jeu de pignons	1	4 - 7	
4		Arbre	1		
5	9503 003 5040	Roulement rainuré à billes 6000-RS	2		
6	9503 003 0120	Roulement rainuré à billes 6000-2Z	2		
7	9455 621 0850	Circlip 10x1	2		
8	4138 711 0201	Tube	1		
9	4137 711 2101	Bouchon	1		
10	9022 371 1050	Vis cylindrique IS-M5x25	8		
11	9291 021 0120	Rondelle 5,3	4		
12	0812 370 1000	Tournevis T27x120x70	1		
13	0783 830 2000	Pâte d'étanchéité Dirko HT rouge	1		
	0781 120 1118	Graisse de réducteur 225 g	1		

NHP Motoculture
Cultivez votre univers



IDENTIFIEZ LE REPÈRE

Puis retrouvez la référence correspondante dans la nomenclature associée.

Ouvrir la nomenclature - page 16

Réservoir d'huile, Couvercle de pignon

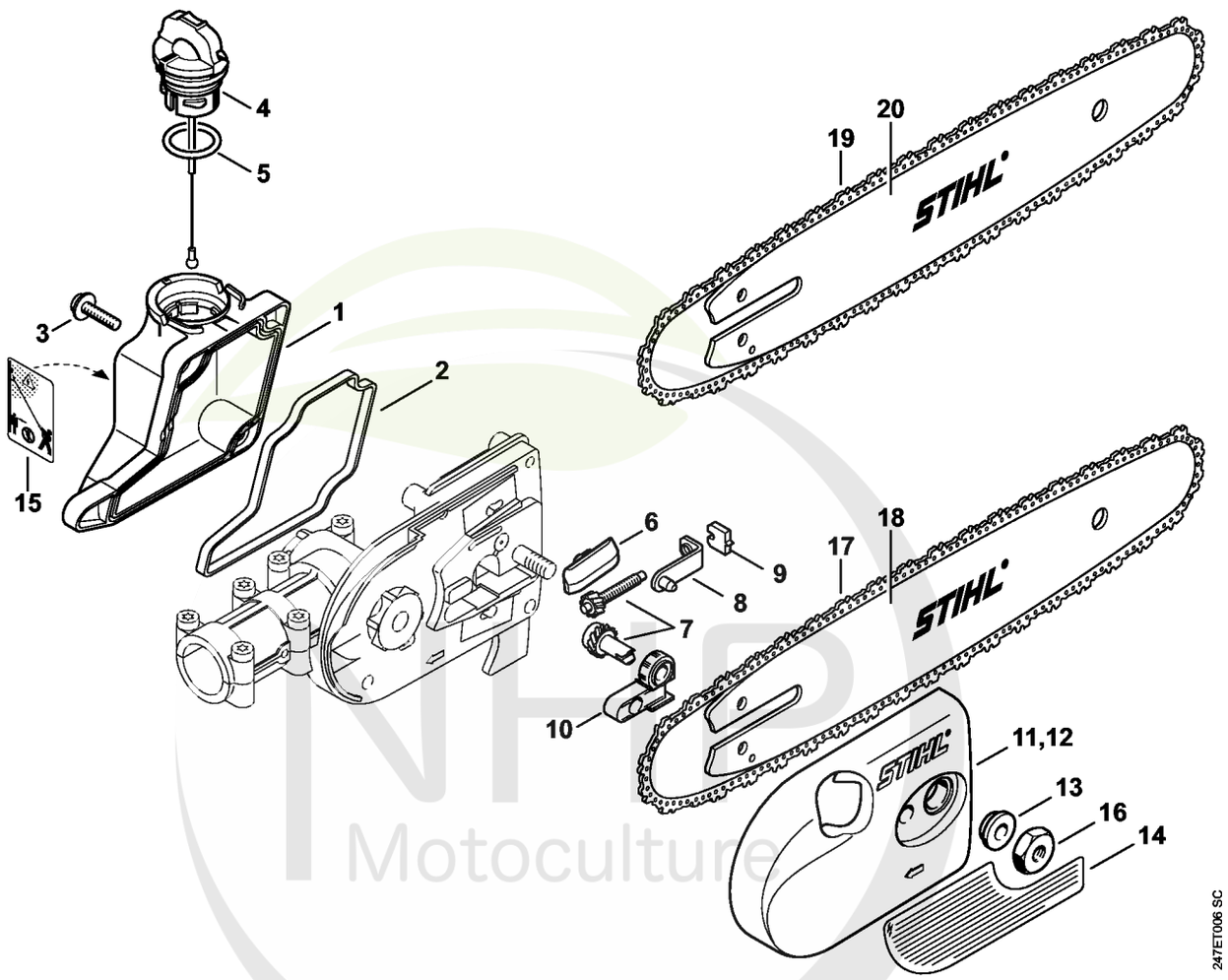

NHP Motoculture
Cultivez votre univers



CLIQUEZ SUR LES RÉFÉRENCES SOULIGNÉES

1 produit : accès direct à sa fiche NHP.
Plusieurs produits : recherche sur le site NHP.

21/21 références reliées au catalogue.

Réservoir d'huile, Couvercle de pignon

#	Numéro de pièce	Description	Quantité	Contient un ou plusieurs articles	Remarques
1	4182 350 0304	Réservoir d'huile	1	4, 5, 15	
2	4138 351 1000	Joint	1		
3	0000 951 1100	Vis	4		
4	0000 350 0529	Bouchon de réservoir	1	5	
5	9645 948 2470	Joint torique 23x3	1		
6	1123 648 6600	Bande de glissement	2		
7	1129 007 1000	Jeu de pignon droit / vis de tension	1		
8	1123 640 1900	Coulisse de tension	1		
9	1123 664 1400	Pièce de pression	1		
10	1123 664 2200	Recouvrement	1		
11	4138 640 1703	Couvercle de pignon	1	13	
12	4138 640 1704	Couvercle de pignon	1	13, 14	USA
13	0000 961 1409	Anneau	1		
14	0000 967 7507	Avertissement	1		USA
15	0000 967 7337	Pictogramme d'avertissement HT	1		
16	0000 955 0801	Écrou à six pans M8	1		
17	3610 000 0044	Picco Micro Mini 3 | 61 PMM3 44 | 3/8" P | 1,1mm/.043" | 44	1		
18	3005 000 3905	Light 01 | 30cm/12" | 3/8" P | 1,1mm/.043"	1		
19	3612 000 0044	Picco Duro 3 | 63 PD3 44 | 3/8" P | 1,3mm/.050" | 44	1		
20	3005 000 7405	Light P04 | 30cm/12" | 3/8" P | 1,3mm/.050"	1		
20	3005 000 4805	Light 04 | 30cm/12" | 3/8" P | 1,3mm/.050"	1		

NHP Motoculture
Choisissez votre univers



IDENTIFIEZ LE REPÈRE

Puis retrouvez la référence correspondante dans la nomenclature associée.

Ouvrir la nomenclature - page 18

Réservoir d'huile, Couvercle de pignon, Outils

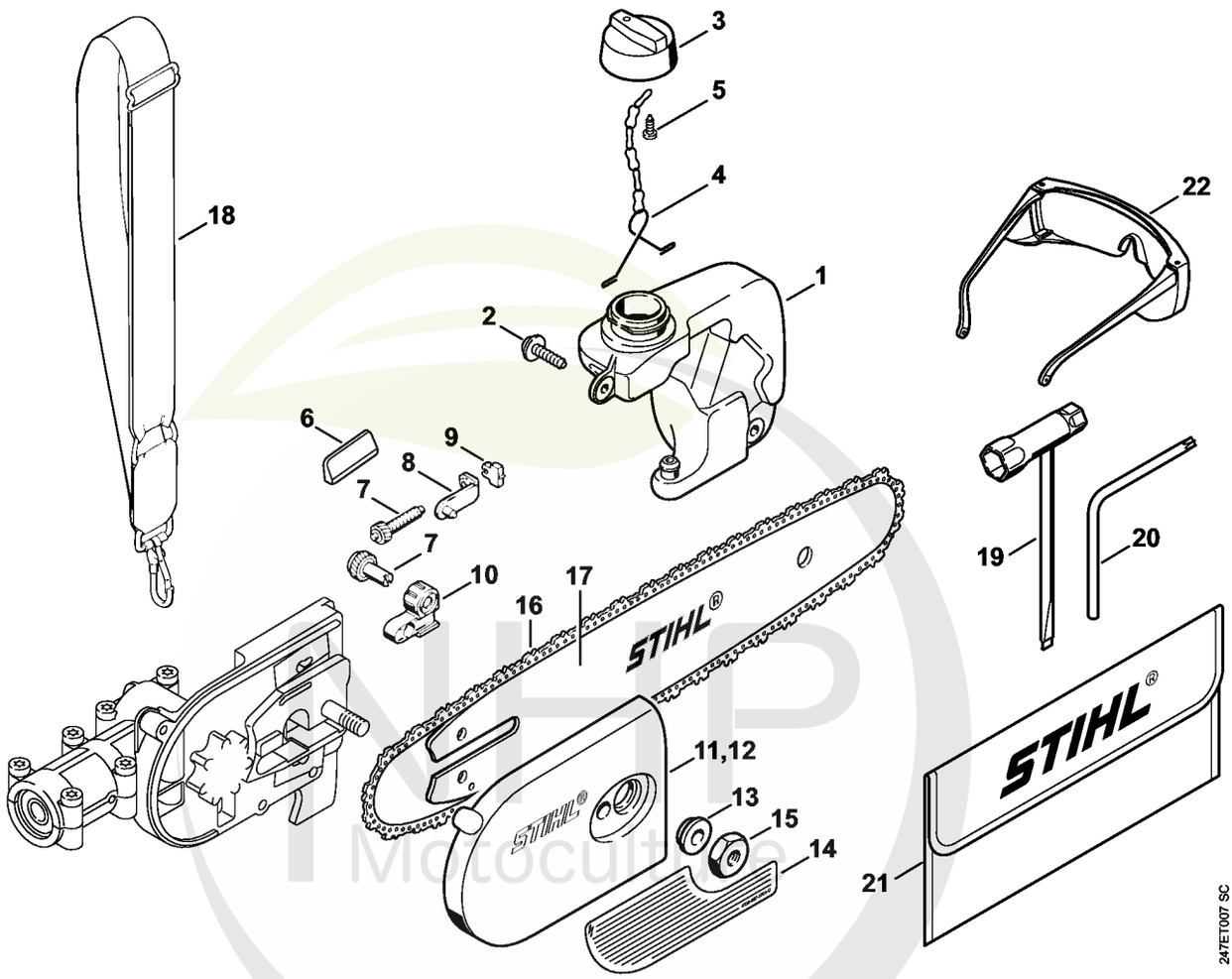

Cultivez votre univers



CLIQUEZ SUR LES RÉFÉRENCES SOULIGNÉES

1 produit : accès direct à sa fiche NHP.
Plusieurs produits : recherche sur le site NHP.

24/26 références reliées au catalogue.

Réservoir d'huile, Couvercle de pignon, Outils

#	Numéro de pièce	Description	Quantité	Contient un ou plusieurs articles	Remarques
1	4138 350 4400	Réservoir d'huile	1		
2	0000 951 1100	Vis	2		
3	1206 640 3600	Bouchon de réservoir d'huile	1	4, 5	
4	1117 350 0905	Pièce de sûreté	1		
5	9099 021 2360	Vis Parker 3,5x9,5	1		
6	1123 648 6600	Bande de glissement	2		
7	1129 007 1000	Jeu de pignon droit / vis de tension	1		
8	1123 640 1900	Coulisse de tension	1		
9	1123 664 1400	Pièce de pression	1		
10	1123 664 2200	Recouvrement	1		
11	4138 640 1702	Couvercle de pignon	1	13	
12	4138 640 1700	Couvercle de pignon	1	13, 14	USA
13	0000 961 1409	Anneau	1		
14	0000 967 7507	Avertissement	1		USA
15	0000 955 0801	Écrou à six pans M8	1		
16	3610 000 0044	Picco Micro Mini 3 | 61 PMM3 44 | 3/8" P | 1,1mm/.043" | 44	1		
17	3005 000 3905	Light 01 | 30cm/12" | 3/8" P | 1,1mm/.043"	1		
18	4119 710 9012	Harnais	1	19 - 21, 24	
19	4119 710 6900	Mousqueton	1		
20	4203 792 7200	Boucle de réglage	1		
21	4119 718 6320	Boucle de réglage	1		
22	9408 021 4530	Rivet, partie à riveter 4x8x6	4		
23	9409 021 4420	Rivet, partie tête 4x8	4		
24	0000 930 2241	Sangle 25 mm x 10 m	1		
25	1129 890 3401	Clé multiple	1		
26	0812 370 1001	Tournevis T27x75x75	1		

NHP Motoculture
Cultivez votre univers



CLIQUEZ SUR LES RÉFÉRENCES SOULIGNÉES

1 produit : accès direct à sa fiche NHP.
Plusieurs produits : recherche sur le site NHP.

0/1 références reliées au catalogue.

Réservoir d'huile, Couvercle de pignon, Outils

#	Numéro de pièce	Description	Quantité	Contient un ou plusieurs articles	Remarques
27	0000 884 0307	Lunettes de protection	1		

NHP Motoculture
Cultivez votre univers



IDENTIFIEZ LE REPÈRE

Puis retrouvez la référence correspondante dans la nomenclature associée.

Ouvrir la nomenclature - page 21

Numéro de machine

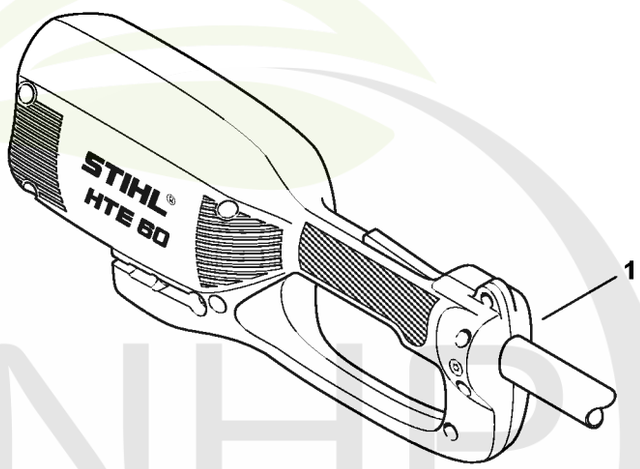

247ET008 SC

NHP Motoculture
Cultivez votre univers



CLIQUEZ SUR LES RÉFÉRENCES SOULIGNÉES

1 produit : accès direct à sa fiche NHP.
Plusieurs produits : recherche sur le site NHP.

0/0 références reliées au catalogue.

Numéro de machine

#	Numéro de pièce	Description	Quantité	Contient un ou plusieurs articles	Remarques
1		Emplacement du numéro de machine	1		

NHP Motoculture
Cultivez votre univers