FW

Liste des pièces
18.03.2025
France, français

Table des matières

Chariot de découpeuse 2

NHP Motoculture
Cultivez votre univers



IDENTIFIEZ LE REPÈRE

Puis retrouvez la référence correspondante dans la nomenclature associée.

Ouvrir la nomenclature - page 3

Chariot de découpeuse

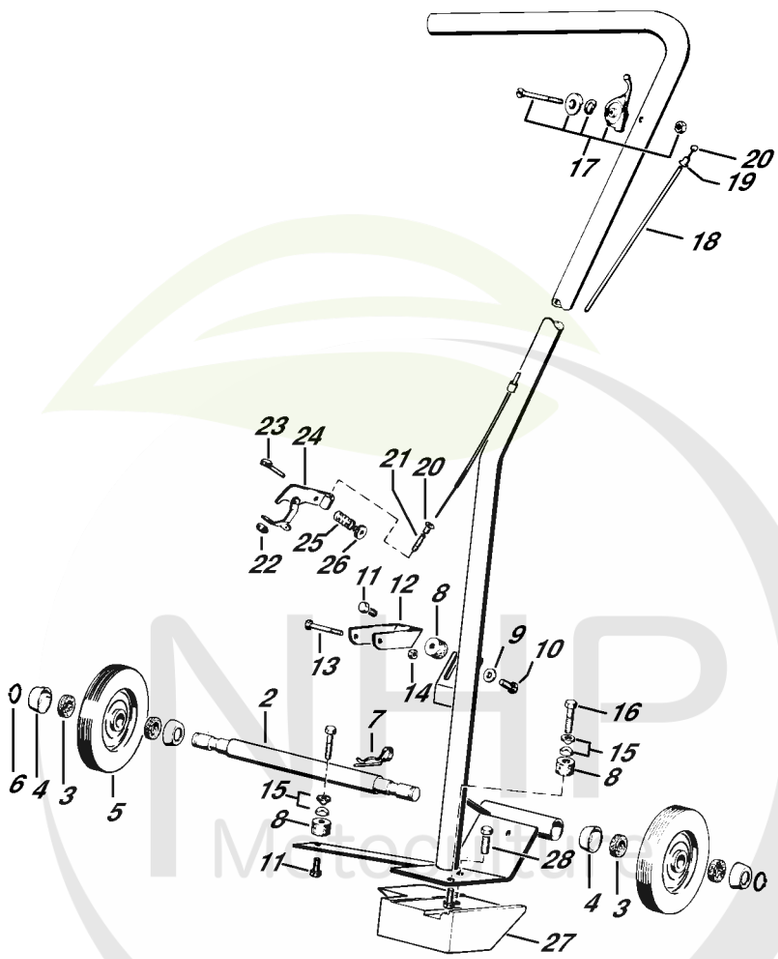

Cultivez votre univers



CLIQUEZ SUR LES RÉFÉRENCES SOULIGNÉES

1 produit : accès direct à sa fiche NHP.
Plusieurs produits : recherche sur le site NHP.

19/26 références reliées au catalogue.

Chariot de découpeuse

#	Numéro de pièce	Description	Quantité	Contient un ou plusieurs articles	Remarques
	4201 710 1401	FW	1	2 - 31	
2	4201 711 0900	Axe	1		
3	0000 988 1900	Anneau en feutre	2		
4	4201 717 2001	Capuchon	2		
5	4201 710 3000	Roue	2	3, 4	
6	9455 621 2150	Circlip 20x1,2	2		
7	9340 003 0300	Epingle d'axe 2,5x65	1		
8	4201 790 9300	Pièce en caoutchouc	3		
9	9291 021 0180	Rondelle 8,4	1		
10	9008 319 1780	Vis à six pans M8x16	1		
11	9008 319 1740	Vis à six pans M8x10	3		
12	4201 713 3400	Etrier	1		
13	9007 319 1100	Vis à six pans M5x45	1		
14	9214 320 0700	Ecrou de sécurité M5	1		
15	4201 791 8600	Rondelle de pression	4		
16	9007 319 1900	Vis à six pans M8x40	2		
17	4201 180 0700	Manette de réglage	1		
18	4201 180 1100	Câble de commande des gaz	1	19, 20	
19	4308 182 8800	Manchon de fermeture	2		
20	9793 003 0030	Graisseur D	1		
21	0000 997 0427	Ressort de pression	1		
22	0000 937 3000	Embout de câble à vis	1		
23	4308 182 6400	Vis de serrage	1		
24	4308 180 1800	Commande des gaz	1		
25	0000 997 1002	Ressort de pression	1		
26	9227 216 0600	Écrou moleté M4	1		

NHP Motoculture
Cultivez votre univers



CLIQUEZ SUR LES RÉFÉRENCES SOULIGNÉES

1 produit : accès direct à sa fiche NHP.
Plusieurs produits : recherche sur le site NHP.

1/2 références reliées au catalogue.

Chariot de découpeuse

#	Numéro de pièce	Description	Quantité	Contient un ou plusieurs articles	Remarques
27	4201 791 6700	Contrepoids	1		
28	9008 319 1830	Vis à six pans M8x25	1		

NHP Motoculture
Cultivez votre univers