ÉCLATÉ INTERACTIF NHP MOTOCULTURE
Identifiez le repère, puis cliquez sur la référence soulignée.
Les références non soulignées ne sont pas retrouvées dans l'export.

TS 08 S

Liste des pièces
18.03.2025
France, français

Table des matières

Carter, Cylindre 2
Embrayage, Poulie à gorge 5
Dispositif de lancement, Dispositif d'allumage 8
Carburateur 11
Capot, Boîtier de filtre 15
Carter de découpeuse, Courroie trapézoïdale 18
Pièce de protection, Outils, Meule à découper 21
Accessoires optionnels 24
Dispositif de lancement # 8 959 330 26
Dispositif d'allumage # X 13 927 613 29

NHP Motoculture
Cultivez votre univers



IDENTIFIEZ LE REPÈRE

Puis retrouvez la référence correspondante dans la nomenclature associée.

Ouvrir la nomenclature - page 3

Carter, Cylindre

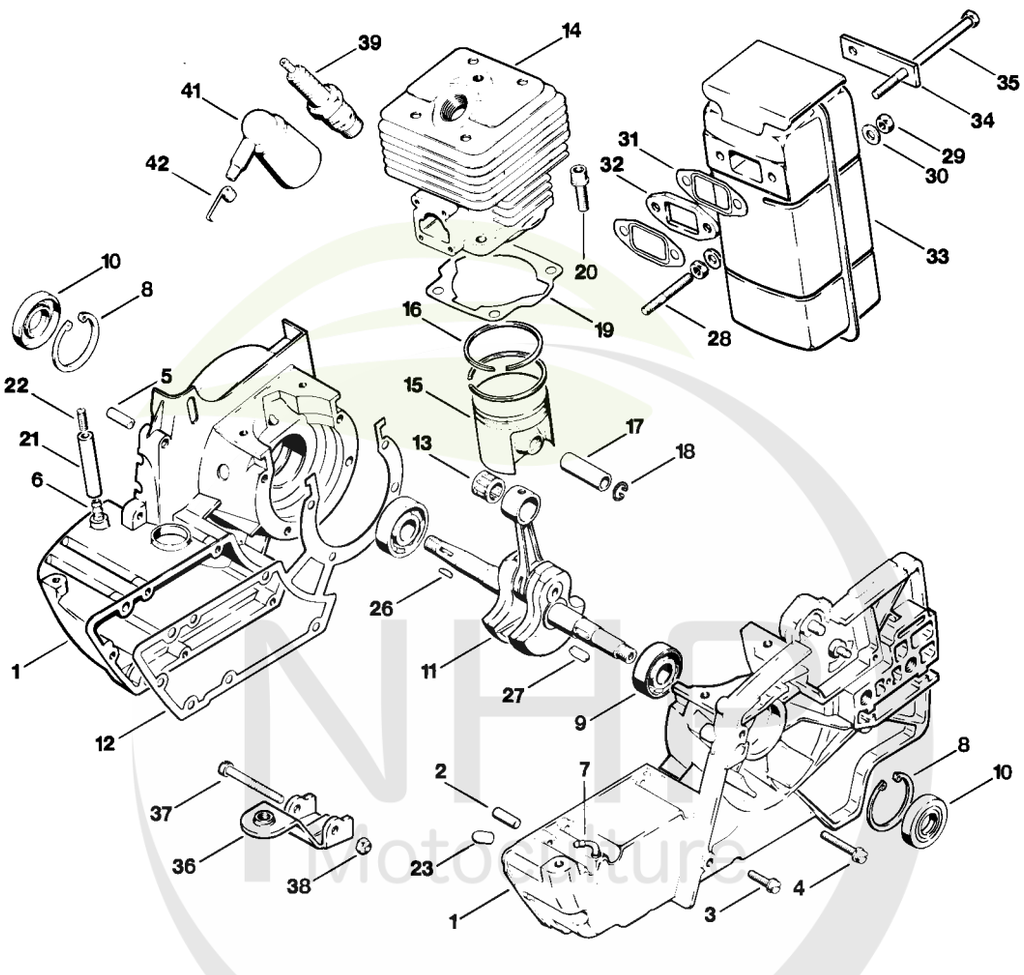

371ET000

Cultivez votre univers



CLIQUEZ SUR LES RÉFÉRENCES SOULIGNÉES

1 produit : accès direct à sa fiche NHP.
Plusieurs produits : recherche sur le site NHP.

21/26 références reliées au catalogue.

Carter, Cylindre

#	Numéro de pièce	Description	Quantité	Contient un ou plusieurs articles	Remarques
1	1108 020 2516	Carter de vilebrequin	1	2 - 9, 21 - 23	
2	9371 470 3120	Goupille cylindrique 6x20	2		
3	9048 216 1010	Vis cylindrique M5x18	5		
4	9049 216 1070	Vis cylindrique M5x30	4		
5	0000 963 0605	Douille	1		
6	0000 988 5200	Manchon	1		
7	1110 122 3900	Raccord en équerre	1		
8	9456 621 3860	Circlip 35x1,5	2		
9	9503 003 0340	Roulement rainuré à billes 6202	2		
10	9640 003 1610	Bague d'étanchéité 15x35x7	2		
11	1108 030 0402	Vilebrequin	1		
12	1108 029 0500	Joint	1		
13	9512 003 3140	Cage à aiguilles 12x16x13	1		
14	1108 020 1220	Cylindre avec piston Ø 47 mm	1	15 - 18	
15	1108 030 2020	Piston Ø 47 mm	1	16 - 18	
16	1108 034 3001	Segment de piston Ø 47x1,5 mm	2		
17	1108 034 1501	Axe de piston 12x8x33	1		
18	9462 650 1200	Jonc d'arrêt 12	2		
19	1108 029 2300	Joint de cylindre	1		
20	9036 341 1320	Vis cylindrique M6x20	4		
21	1108 350 5800	Aération de réservoir	1	22	
22	0000 951 5815	Goupille filetée 1/4"	1		
23	4201 352 8300	Capuchon	1		
26	9482 435 0390	Clavette demi-lune 3x3,7	1		
27	9470 435 0900	Clavette parallèle 5x3x14	1		
28	0000 953 1024	Goujon fileté M6x30	1		

NHP Motoculture
Cultivez votre univers



CLIQUEZ SUR LES RÉFÉRENCES SOULIGNÉES

1 produit : accès direct à sa fiche NHP.
Plusieurs produits : recherche sur le site NHP.

13/13 références reliées au catalogue.

Carter, Cylindre

#	Numéro de pièce	Description	Quantité	Contient un ou plusieurs articles	Remarques
29	9210 319 0900	Ecrou à six pans M6	2		
30	9291 021 0140	Rondelle 6,4	2		
31	1108 149 0600	Joint de silencieux	2		
32	4201 141 1500	Bride	1		
33	4201 140 0601	Silencieux	1		
34	4201 148 3001	Cale	1		
35	9007 319 1520	Vis à six pans M6x90	1		
36	4201 713 3401	Etrier	1		
37	9042 319 1100	Vis cylindrique M5x45	1		
38	9214 320 0700	Ecrou de sécurité M5	1		
39	1107 400 7000	Bougie Bosch WR 7 AC	1		
41	1108 405 1000	Contact de câble d'allumage	1		
42	0000 998 0603	Ressort coudé	1		

NHP Motoculture
Cultivez votre univers



IDENTIFIEZ LE REPÈRE

Puis retrouvez la référence correspondante dans la nomenclature associée.

Ouvrir la nomenclature - page 6

Embrayage, Poulie à gorge

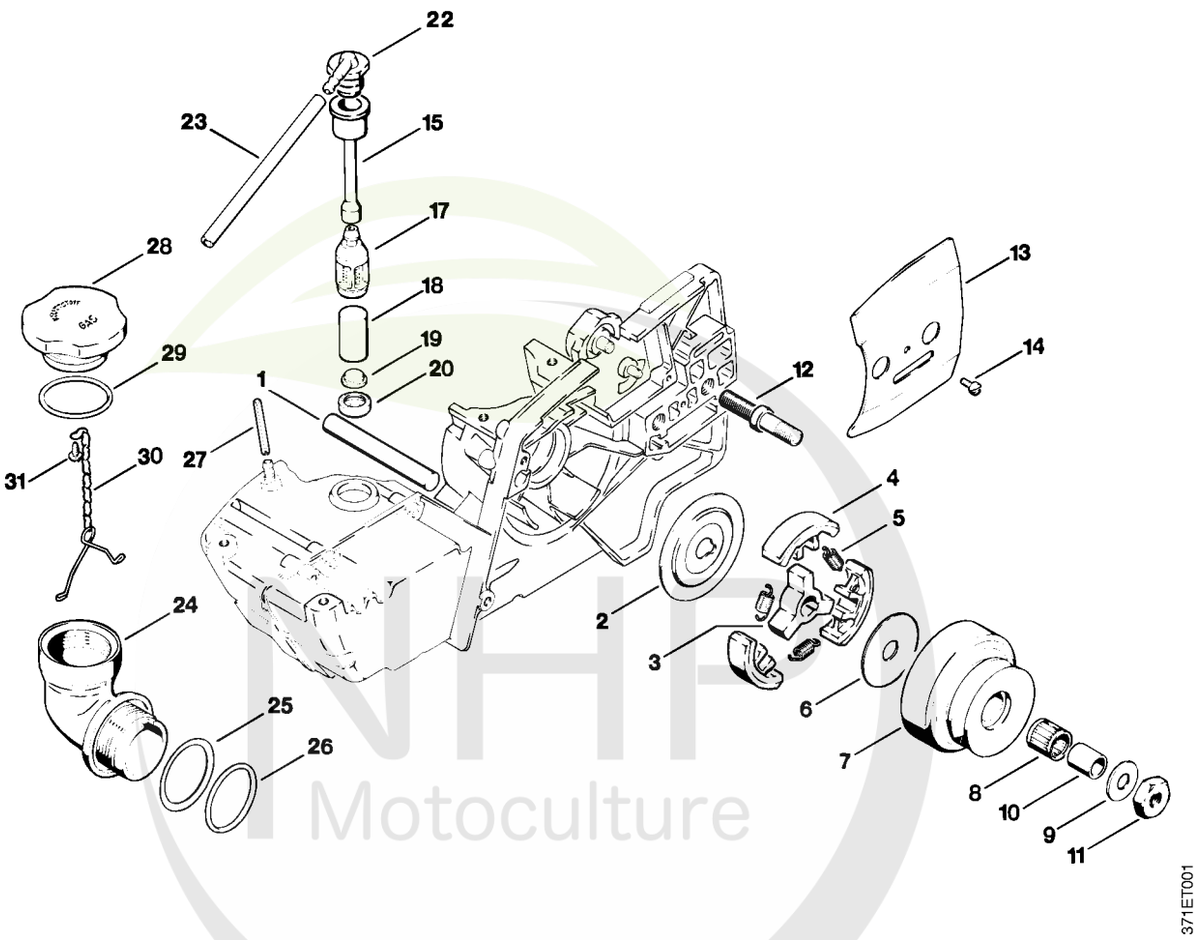

NHP Motoculture
Cultivez votre univers



CLIQUEZ SUR LES RÉFÉRENCES SOULIGNÉES

1 produit : accès direct à sa fiche NHP.
Plusieurs produits : recherche sur le site NHP.

21/26 références reliées au catalogue.

Embrayage, Poulie à gorge

#	Numéro de pièce	Description	Quantité	Contient un ou plusieurs articles	Remarques
1	1106 029 8900	Bâton de joint en caoutchouc	1		
2	1108 162 8901	Rondelle	1		
	1108 160 2001	Embrayage	1	3 - 5	
3	1108 162 3201	Entraîneur	1		
4	1108 160 1501	Masselotte	3		
5	0000 997 5811	Ressort de tension	3		
6	1108 162 8911	Rondelle	1		
7	4201 007 1052	Poulie à gorge	1	8, 9	
8	9529 003 4180	Douille à aiguilles 1516-2RS	1		
9	4201 958 1000	Rondelle	1		
10	0000 993 0510	Anneau	1		
11	9211 260 1350	Écrou à six pans M10x1 gauche	1		
12	0000 953 6602	Goujon fileté	2		
13	1108 664 1000	Tôle latérale intérieure	1		
14	9041 216 0630	Vis cylindrique M4x8	1		
15	1108 358 7702	Tuyau	1		
17	1115 350 3503	Crépine d'aspiration	1	18 - 20	
18	1110 358 1800	Filtre	1		
19	1115 358 8200	Poids	1		
20	1111 358 2500	Capuchon	1		
22	1108 353 2500	Raccord en équerre	1		
23	1106 358 0700	Tuyau 135 mm	1		
24	4104 353 9100	Manchon	1		
25	4104 359 0700	Joint	3		
26	9645 948 4050	Joint torique 36x3	1		
27	9385 620 2220	Goupille élastique 4x36	1		

NHP Motoculture
Cultivez votre univers



CLIQUEZ SUR LES RÉFÉRENCES SOULIGNÉES

1 produit : accès direct à sa fiche NHP.
Plusieurs produits : recherche sur le site NHP.

4/4 références reliées au catalogue.

Embrayage, Poulie à gorge

#	Numéro de pièce	Description	Quantité	Contient un ou plusieurs articles	Remarques
28	1107 350 0500	Bouchon de réservoir	1	29 - 31	
29	9645 948 4050	Joint torique 36x3	1		
30	1117 350 0905	Pièce de sûreté	1		
31	9099 021 2360	Vis Parker 3,5x9,5	1		

NHP
Motoculture
Cultivez votre univers



IDENTIFIEZ LE REPÈRE

Puis retrouvez la référence correspondante dans la nomenclature associée.

Ouvrir la nomenclature - page 9

Dispositif de lancement, Dispositif d'allumage

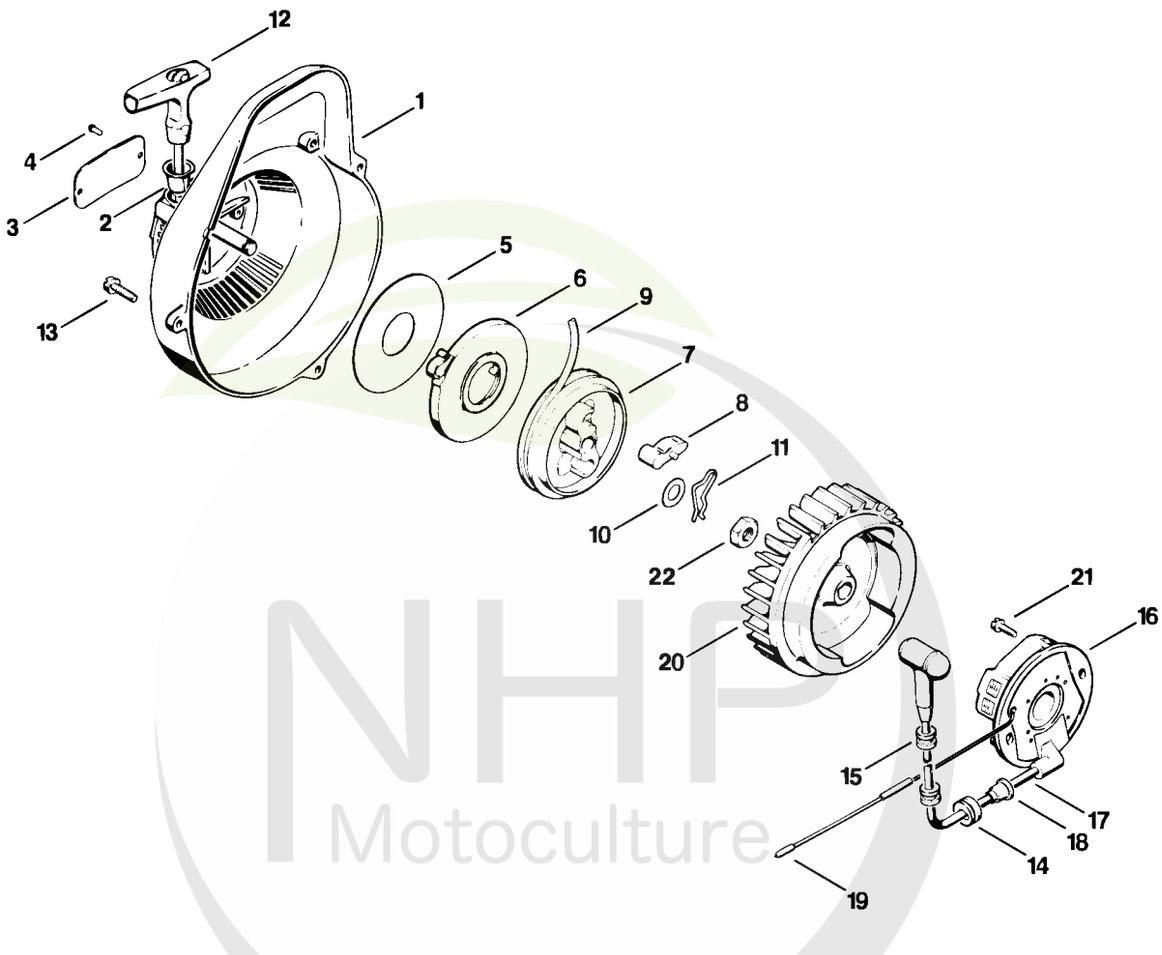

NHP Motoculture
Cultivez votre univers



CLIQUEZ SUR LES RÉFÉRENCES SOULIGNÉES

1 produit : accès direct à sa fiche NHP.
Plusieurs produits : recherche sur le site NHP.

20/25 références reliées au catalogue.

Dispositif de lancement, Dispositif d'allumage

#	Numéro de pièce	Description	Quantité	Contient un ou plusieurs articles	Remarques
	1108 080 2110	Carter de ventilateur avec lanceur	1	1 - 12	
1	1108 080 2010	Carter de ventilateur	1	2 - 4	
2	1110 084 9102	Douille	1		
3	0000 967 2021	Emblème STIHL	1		
4	0000 974 1000	Rivet à tête ronde 3x6	2		
5	1106 195 9015	Rondelle	1		
6	1117 190 0601	Ressort de rappel	1		
7	1117 007 1014	Jeu de poulie à câble	1	8	
8	1124 195 7200	Cliquet	1		
9	1107 195 8200	Câble de lancement Ø 4,5x1000 mm	1		
	0000 930 2200	Câble de lancement Ø 4,5 mm x 30,5 m	1		
	0000 930 2213	Câble de lancement Ø 4,5 mm x 60,8 m	1		
10	1118 162 8935	Rondelle	1		
11	1117 195 3500	Ressort	1		
12	1121 195 3400	Poignée	1		
13	9048 216 1010	Vis cylindrique M5x18	3		
14	0000 989 0810	Douille de protection	1		
15	0000 989 0801	Douille de protection	2		
16	1108 400 0800	Module d'allumage	1	17 - 19	
17		Câble d'allumage 320 mm	1		
	0000 405 0600	Cable d'allumage 1 m	1		
	0000 930 2251	Câble d'allumage 10 m	1		
18	0000 989 1010	Douille de protection	1		
19	1110 442 7000	Douille de contact	1		
20	1108 400 1205	Rotor	1		
21	9021 319 0670	Vis cylindrique M4x14-Z1	2		

NHP Motoculture
Cultivez votre univers



CLIQUEZ SUR LES RÉFÉRENCES SOULIGNÉES

1 produit : accès direct à sa fiche NHP.
Plusieurs produits : recherche sur le site NHP.

1/1 références reliées au catalogue.

Dispositif de lancement, Dispositif d'allumage

#	Numéro de pièce	Description	Quantité	Contient un ou plusieurs articles	Remarques
22	9211 260 1340	Écrou à six pans M10x1	1		

NHP Motoculture
Cultivez votre univers



IDENTIFIEZ LE REPÈRE

Puis retrouvez la référence correspondante dans la nomenclature associée.

Ouvrir la nomenclature - page 12

Carburateur

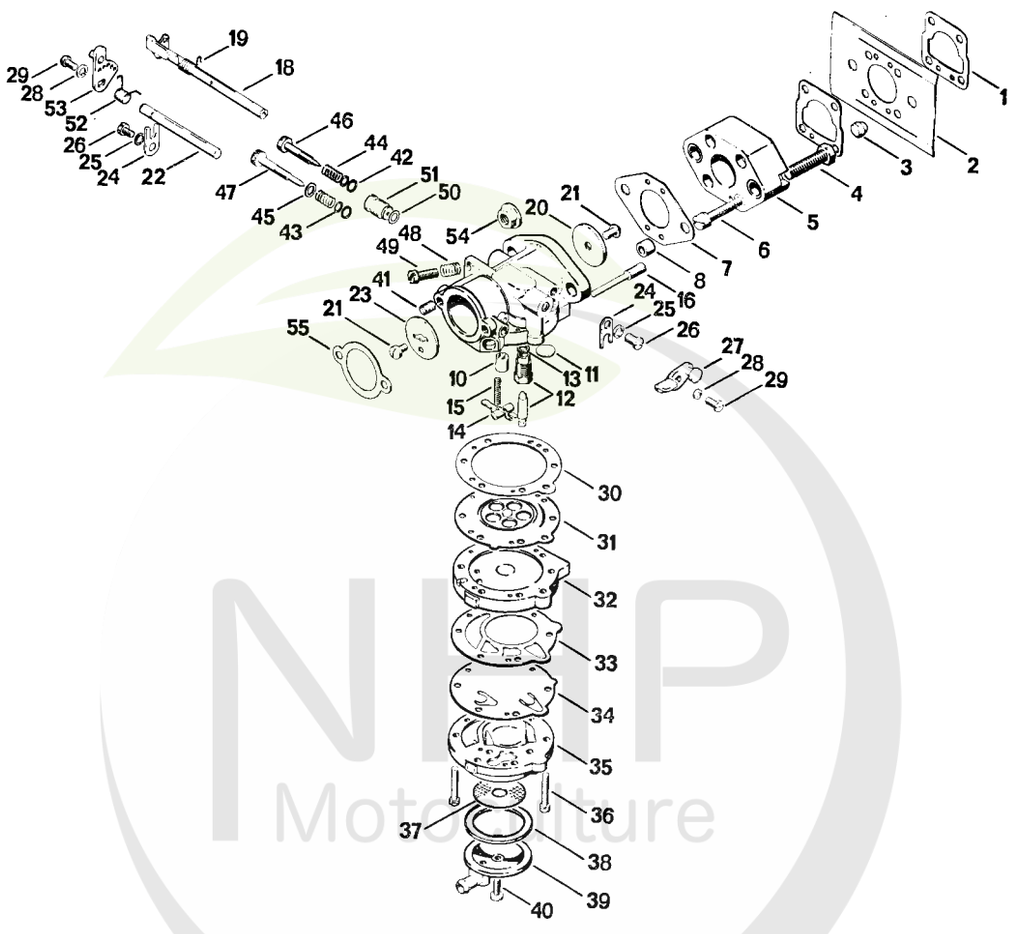

NLP Motoculture
Cultivez votre univers



CLIQUEZ SUR LES RÉFÉRENCES SOULIGNÉES

1 produit : accès direct à sa fiche NHP.
Plusieurs produits : recherche sur le site NHP.

24/26 références reliées au catalogue.

Carburateur

#	Numéro de pièce	Description	Quantité	Contient un ou plusieurs articles	Remarques
1	1108 129 1110	Joint	2		
2	1108 121 2200	Tôle de refroidissement	1		
3	1108 121 7200	Bouchon	2		
4	9008 319 1350	Vis à six pans M6x25	2		
5	1108 120 2300	Bride intermédiaire	1		
6	9048 319 0740	Vis cylindrique M4x25	4		
7	1108 129 1102	Joint	1		
8	1106 121 8701	Douille	2		
	1108 120 0604	Carburateur HL-292B	1	10 - 51	
10	1106 121 5400	Gicleur à soupape	1		
11	6503 122 9410	Bouchon	1		
12	1106 120 8801	Soupape de pointeau d'admission	1		
13	6503 129 2500	Joint	1		
14	1106 121 5000	Levier de réglage d'admission	1		
15	1106 122 3005	Ressort	1		
16	6503 122 8000	Goujon fileté	1		
18	1108 120 7100	Axe de papillon avec levier	1		
19	1108 122 3210	Ressort coudé	1		
20	6503 121 3300	Papillon	1		
21	1106 122 7400	Vis à tête ronde	2		
22	1108 121 3000	Axe de volet de démarrage	1		
23	6503 121 2910	Volet de démarrage	1		
24	6503 122 9300	Agrafe	2		
25	6503 122 8710	Rondelle Grower	2		
26	6503 122 7720	Vis à tête bombée	2		
27	1108 120 7010	Levier de papillon	1		

NHP Motoculture
Cultivez votre univers



CLIQUEZ SUR LES RÉFÉRENCES SOULIGNÉES

1 produit : accès direct à sa fiche NHP.
Plusieurs produits : recherche sur le site NHP.

24/26 références reliées au catalogue.

Carburateur

#	Numéro de pièce	Description	Quantité	Contient un ou plusieurs articles	Remarques
28	1106 122 8700	Rondelle Grower	2		
29	1106 122 7200	Vis cylindrique	2		
30	6503 129 0910	Joint de réglage	1		
31	6503 121 4700	Membrane de réglage	1		
32	6503 121 0500	Carter de pompe	1		
33	1108 129 1100	Joint de pompe	1		
34	1106 121 4802	Membrane de pompe	1		
35	6503 121 0400	Partie supérieure	1		
36	6503 122 7710	Vis à tête bombée	6		
37	6503 121 7810	Tamis à essence	1		
38	6503 129 3010	Anneau de joint	1		
39	6503 121 0800	Couvercle	1		
40	6503 122 7700	Vis à tête bombée	1		
41	9795 003 0350	Insert fileté M5x7,5	2		
42	1106 129 2300	Joint	2		
43	1106 129 3500	Anneau de joint	2		
44	1106 122 3000	Ressort	2		
45	1106 129 3505	Anneau de joint	1		
46	1108 122 6800	Vis L de richesse au ralenti	1		
47	1108 122 6700	Vis H de richesse à haut régime	1		
48	6503 122 3020	Ressort	1		
49	6503 122 6200	Vis de réglage de régime de ralenti	1		
50	1110 129 3000	Anneau de joint	1		
51	1108 120 8705	Soupape de réglage	1		
52	1108 122 3200	Ressort coudé	1		
53	1108 120 7000	Levier de régulateur	1		

NHP Motoculture
Cultivez votre univers



CLIQUEZ SUR LES RÉFÉRENCES SOULIGNÉES

1 produit : accès direct à sa fiche NHP.
Plusieurs produits : recherche sur le site NHP.

2/2 références reliées au catalogue.

Carburateur

#	Numéro de pièce	Description	Quantité	Contient un ou plusieurs articles	Remarques
54	9220 260 0900	Écrou à six pans M6	2		
55	1106 149 1200	Joint de filtre à air	1		

NHP Motoculture
Cultivez votre univers



IDENTIFIEZ LE REPÈRE

Puis retrouvez la référence correspondante dans la nomenclature associée.

Ouvrir la nomenclature - page 16

Capot, Boîtier de filtre

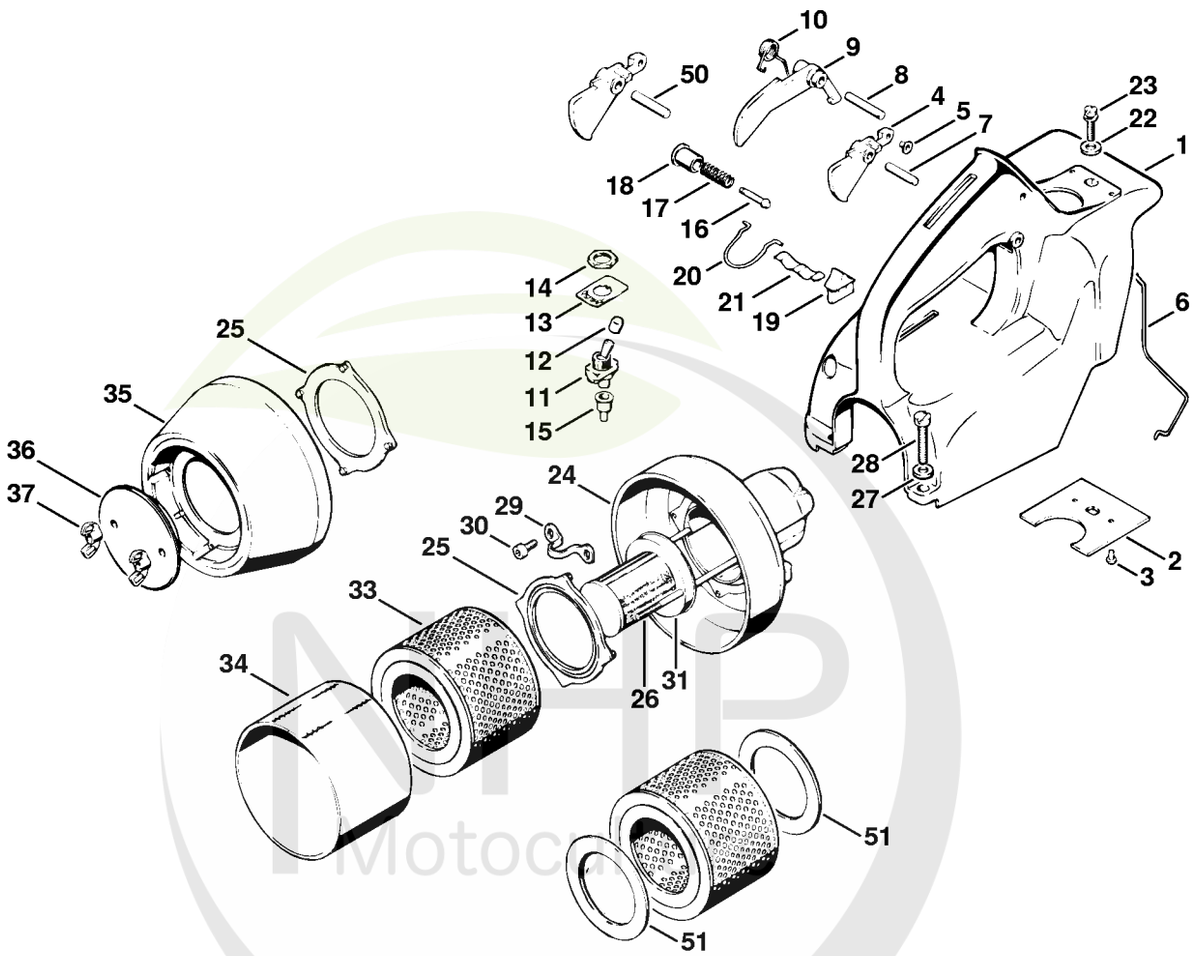

Cultivez votre univers



CLIQUEZ SUR LES RÉFÉRENCES SOULIGNÉES

1 produit : accès direct à sa fiche NHP.
Plusieurs produits : recherche sur le site NHP.

23/26 références reliées au catalogue.

Capot, Boîtier de filtre

#	Numéro de pièce	Description	Quantité	Contient un ou plusieurs articles	Remarques
1	1108 080 1600	Capot	1	2 - 18	
2	1108 084 8000	Plaque isolante	1		
3	9441 065 1910	Clou cannelé à tête ronde 3x8	2		
	0000 967 3541	Plaque indicatrice	1		USA
4	1108 180 1503	Manette des gaz	1	5	
5	9415 415 3140	Rivet tubulaire 4x0,3x5	1		
6	1108 182 1500	Tringlerie des gaz	1		
7	9371 470 2680	Goupille cylindrique 5x28	1		
8	9371 470 2730	Goupille cylindrique 5x36	1		
9	1108 182 0800	Levier d'arrêt	1		
10	1108 182 4500	Ressort coudé	1		
11	1110 430 0202	Commutateur d'arrêt	1	12	
12	1110 432 9002	Capuchon de protection	1		
13	0000 967 3506	Plaque	1		
14	9211 260 1430	Écrou à six pans M12x0,75	1		
15	1110 432 9200	Douille	1		
16	1113 182 8900	Boulon	1		
17	0000 997 0603	Ressort de pression	1		
18	1113 182 9305	Bouton de gaz de démarrage	1		
19	1108 084 4100	Tiroir	1		
20	4201 182 1800	Etrier	1		
21	1108 084 4200	Ressort de tiroir	1		
22	9291 021 0140	Rondelle 6,4	1		
23	9048 216 1320	Vis cylindrique M6x20	1		
24	4201 140 2800	Boîtier de filtre	1	25	
25	4201 149 0501	Joint	1		

NHP Motoculture
Cultivez votre univers



CLIQUEZ SUR LES RÉFÉRENCES SOULIGNÉES

1 produit : accès direct à sa fiche NHP.
Plusieurs produits : recherche sur le site NHP.

13/16 références reliées au catalogue.

Capot, Boîtier de filtre

#	Numéro de pièce	Description	Quantité	Contient un ou plusieurs articles	Remarques
26	9121 319 1500	Goujon fileté M6x85	2		
27	9291 021 0140	Rondelle 6,4	2		
28	9041 216 1370	Vis cylindrique M6x30	2		
29	4201 148 3000	Cale	1		
30	0000 951 8303	Vis cylindrique	2		
31	4201 140 1801	Filtre à air additionnel	1		
33	4201 141 0300	Filtre principal	1		
34	4201 141 0310	Préfiltre	1		
35	4201 140 2100	Silencieux d'aspiration d'air	1	25	
36	4201 141 0500	Couvercle de filtre	1		
37	9247 808 0900	Écrou à ailettes M6	2		
	0000 958 0403	Rondelle Jusqu'au numéro de série: 009339249	1		
	9395 021 0760	Goupille fendue 1,6x8	1		
	1107 191 1200	Vis de butée	1		
50	9371 470 2640	Goupille cylindrique 5x24	1		
51	4201 146 7000	Rondelle	2		

NHP Motoculture
Cultivez votre univers



IDENTIFIEZ LE REPÈRE

Puis retrouvez la référence correspondante dans la nomenclature associée.

Ouvrir la nomenclature - page 19

Carter de découpeuse, Courroie trapézoïdale

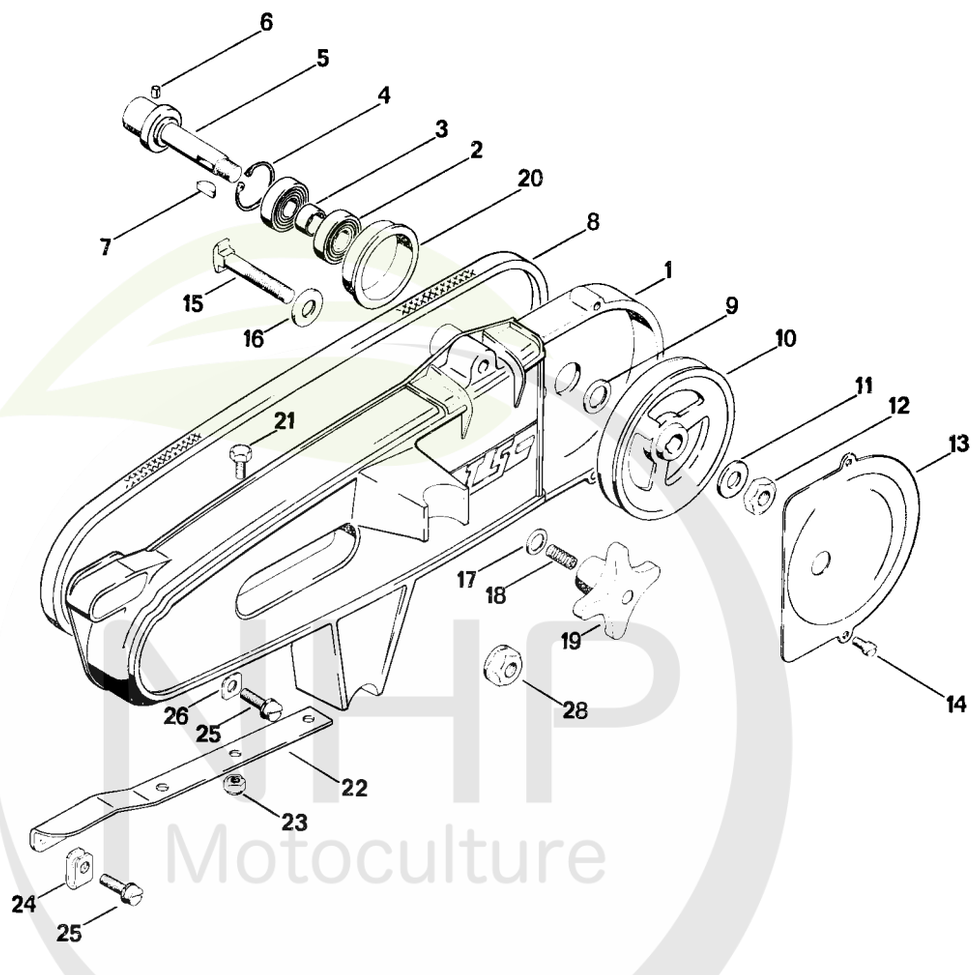

371ET008

MHP Motoculture
Cultivez votre univers



CLIQUEZ SUR LES RÉFÉRENCES SOULIGNÉES

1 produit : accès direct à sa fiche NHP.
Plusieurs produits : recherche sur le site NHP.

17/26 références reliées au catalogue.

Carter de découpeuse, Courroie trapézoïdale

#	Numéro de pièce	Description	Quantité	Contient un ou plusieurs articles	Remarques
	4201 700 1200	Carter de découpeuse	1	1 - 14	
1	4201 701 0201	Carter de découpeuse	1		
2	9503 003 5190	Roulement rainuré à billes 6001-2RS	2		
3	0000 961 1210	Bague	1		
4	9456 621 3100	Circlip 28x1,2	1		
5	4201 700 2800	Arbre	1	6	
6	9380 620 2020	Goupille élastique 4x6	1		
7	4223 036 8600	Clavette demi-lune	1		
8	9490 000 7850	Courroie trapézoïdale étroite 9,7x850LW	1		
9	0000 958 1212	Rondelle	1		
10	4201 704 1000	Poulie à gorge	1		
11	9291 021 0200	Rondelle 10,5	1		
12	9211 260 1350	Écrou à six pans M10x1 gauche	1		
13	4201 706 3400	Couvercle	1		
14	9048 319 0650	Vis cylindrique M4x10	2		
15	9172 068 1950	Boulon à tête rectangulaire	1		
16	9293 021 0210	Rondelle 11	1		
17	9322 630 0180	Rondelle élastique 8	1		
18	0000 997 0620	Ressort de pression	1		
19	1109 660 0500	Écrou de tension	1		
20	4201 706 8800	Coussinet en caoutchouc	1		
21	9008 346 1260	Vis à six pans M6x12	3		
22	4201 706 1300	Support	1		
23	9214 320 0900	Écrou de sécurité M6	3		
24	4201 706 3800	Pièce intermédiaire	1		
25	9048 216 1320	Vis cylindrique M6x20	2		

NHP Motoculture
Cultivez votre univers



CLIQUEZ SUR LES RÉFÉRENCES SOULIGNÉES

1 produit : accès direct à sa fiche NHP.
Plusieurs produits : recherche sur le site NHP.

1/2 références reliées au catalogue.

Carter de découpeuse, Courroie trapézoïdale

#	Numéro de pièce	Description	Quantité	Contient un ou plusieurs articles	Remarques
26	4201 708 2900	Rondelle à quatre pans	1		
28	9220 260 1300	Écrou à six pans M10	2		

NHP Motoculture
Cultivez votre univers



IDENTIFIEZ LE REPÈRE

Puis retrouvez la référence correspondante dans la nomenclature associée.

Ouvrir la nomenclature - page 22

Pièce de protection, Outils, Meule à découper

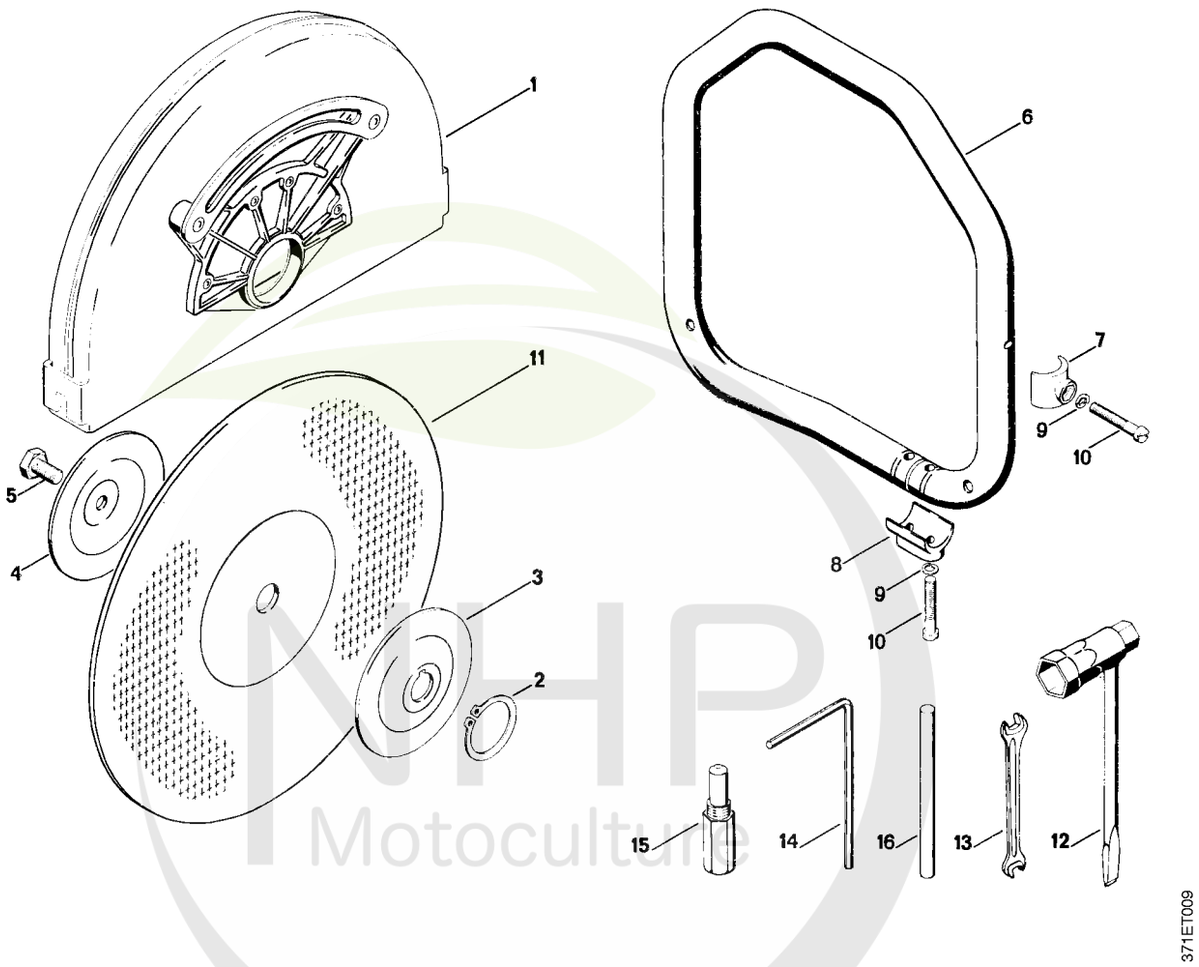

NHP Motoculture
Cultivez votre univers



CLIQUEZ SUR LES RÉFÉRENCES SOULIGNÉES

1 produit : accès direct à sa fiche NHP.
Plusieurs produits : recherche sur le site NHP.

6/19 références reliées au catalogue.

Pièce de protection, Outils, Meule à découper

#	Numéro de pièce	Description	Quantité	Contient un ou plusieurs articles	Remarques
1	4201 700 8101	Pièce de protection	1		
2	9455 621 4330	Circlip 40x1,75	1		
3	4201 708 3002	Rondelle	1		
4	4201 708 3012	Rondelle	1		
5	9008 319 2350	Vis à six pans M10x18	1		
6	4201 790 1700	Poignée tubulaire	1		
7	1109 791 9000	Pièce de pression	1		
8	4201 791 7601	Pièce de pression	1		
9	9334 630 0140	Rondelle Grower 6	3		
10	9042 216 1400	Vis cylindrique M6x40	3		
		Meule à découper	1		
		pour à pierre:	1		
11	0835 020 2003	Disque à découper Ø 300x3,5 mm	1		
	0835 020 3004	Disque à découper Ø 300x6 mm	1		
	0835 022 1007	Disque à découper Ø 350x4 mm	1		
		pour acier:	1		
	0835 010 2003	Disque à découper Ø 300x3,5 mm	1		
	0835 012 1007	Disque à découper Ø 350x4 mm	1		
		pour asphalte:	1		
	0835 030 1003	Disque à découper Ø 300x3,5 mm	1		
		Meule diamantee	1		
		pour à pierre:	1		
	0835 099 2021	Meule diamantee pour la pierre:	1		
		pour asphalte:	1		
	0835 080 1002	Meule diamantee Ø 300x2,8 mm	1		
	1108 890 1410	Jeu d'outils	1	12 - 14	

NHP Motoculture
Cultivez votre univers



CLIQUEZ SUR LES RÉFÉRENCES SOULIGNÉES

1 produit : accès direct à sa fiche NHP.
Plusieurs produits : recherche sur le site NHP.

4/6 références reliées au catalogue.

Pièce de protection, Outils, Meule à découper

#	Numéro de pièce	Description	Quantité	Contient un ou plusieurs articles	Remarques
	0000 891 0800	Pochette à outils	1		
12	1107 890 3400	Clé multiple	1		
13	0811 012 1152	Clé 8x10	1		
14	0812 370 1000	Tournevis T27x120x70	1		
15	1107 191 1201	Vis de butée	1		
16	4104 893 7800	Goujon en fer	1		

NHP Motoculture
Cultivez votre univers



IDENTIFIEZ LE REPÈRE

Puis retrouvez la référence correspondante dans la nomenclature associée.

Ouvrir la nomenclature - page 25

Accessoires optionnels

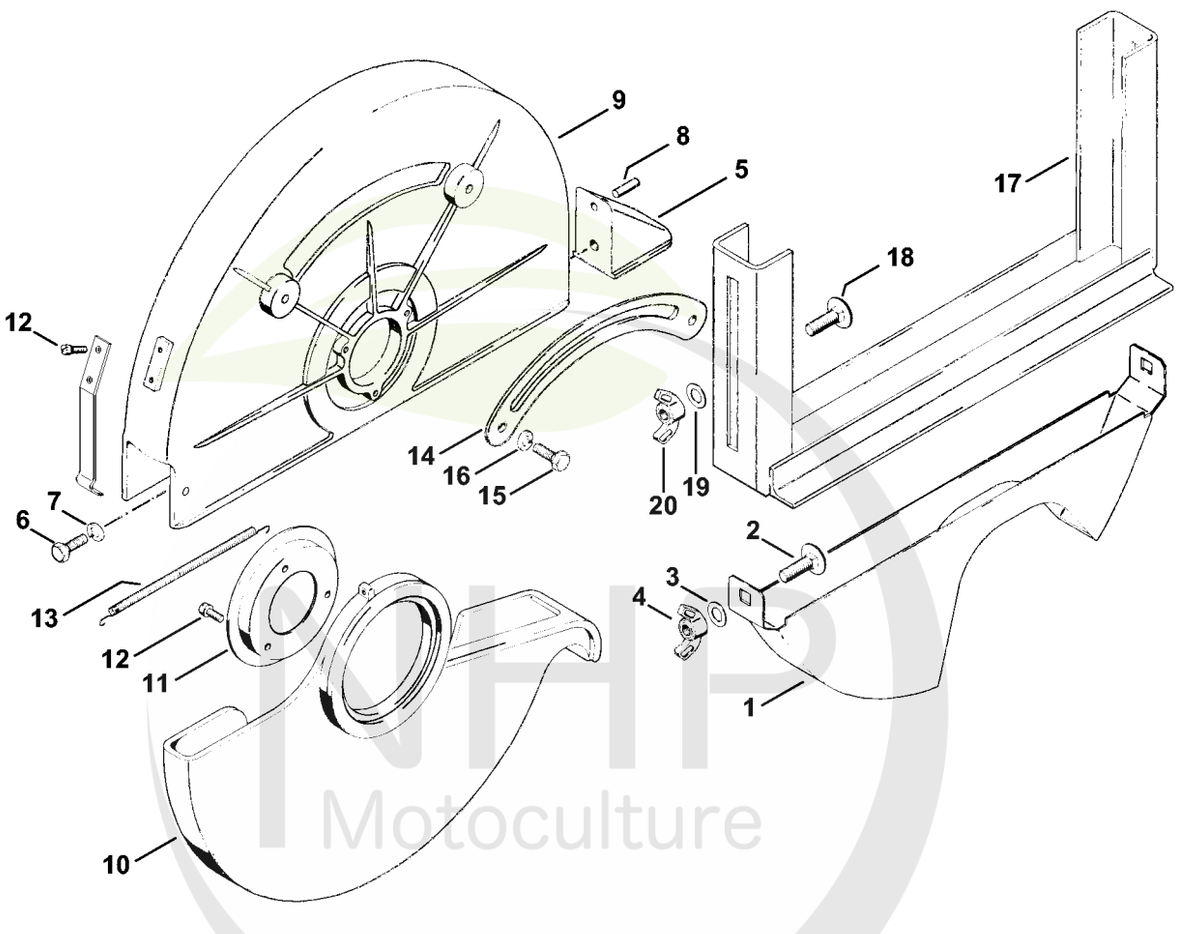

NHP Motoculture
Cultivez votre univers

CLIQUEZ SUR LES REFERENCES

CLIQUEZ SUR LES RÉFÉRENCES SOULIGNÉES

1 produit : accès direct à sa fiche NHP.
Plusieurs produits : recherche sur le site NHP.

11/23 références reliées au catalogue.

Accessoires optionnels

#	Numéro de pièce	Description	Quantité	Contient un ou plusieurs articles	Remarques
1	4201 007 1020	Kit de protecteur	1	2 - 4	
2	0000 951 8222	Vis à tête bombée M8x35	2		
3	9291 021 0180	Rondelle 8,4	2		
4	9247 808 1100	Écrou à ailettes	2		
	4201 700 8120	Jeu de capot protecteur	1	5 - 16	
5	4201 706 1600	Butée	1		
6	9008 319 1310	Vis à six pans M6x18	1		
7	9321 630 0140	Rondelle grower 6	1		
8	9371 470 2610	Goupille cylindrique 5x18	1		
	4201 700 8115	Jeu de capot protecteur	1	9 - 16	
9	4201 706 0800	Capot protecteur	1		
10	4201 706 0810	Capot protecteur	1		
11	4201 706 2910	Bride	1		
12	9048 319 0660	Vis cylindrique M4x12	5		
13	0000 997 5615	Ressort de tension	1		
14	4201 706 1705	Segment	1		
15	9008 319 1310	Vis à six pans M6x18	2		
16	9321 630 0140	Rondelle grower 6	2		
	4201 007 1010	Kit de chariot butée	1	17 - 20	
17	4201 790 6000	Butée	1		
18	0000 951 8222	Vis à tête bombée M8x35	2		
19	9291 021 0180	Rondelle 8,4	2		
20	9247 808 1100	Écrou à ailettes	2		

NHP Motoculture
Cultivez votre univers



IDENTIFIEZ LE REPÈRE

Puis retrouvez la référence correspondante dans la nomenclature associée.

Ouvrir la nomenclature - page 27

Dispositif de lancement # 8 959 330

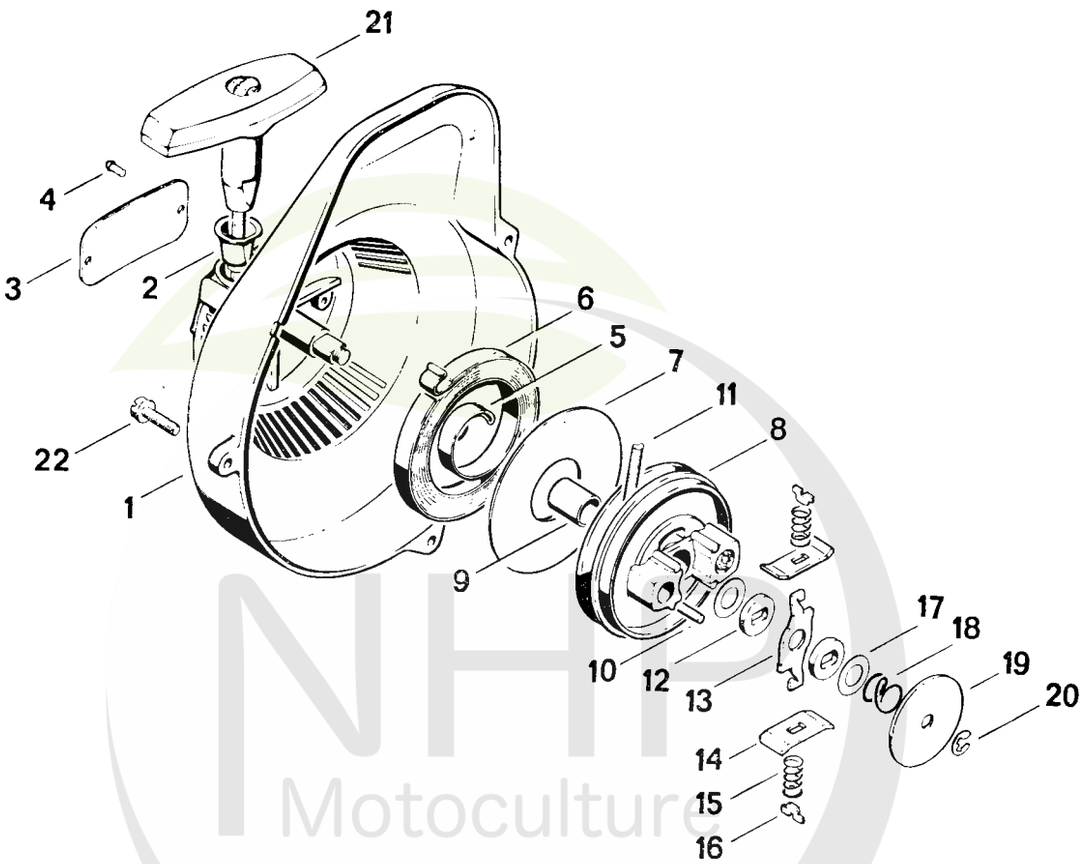

NHP Motoculture
Cultivez votre univers

CLIQUEZ SUR LES REFERENCES

CLIQUEZ SUR LES RÉFÉRENCES SOULIGNÉES

1 produit : accès direct à sa fiche NHP.
Plusieurs produits : recherche sur le site NHP.

10/16 références reliées au catalogue.

Dispositif de lancement # 8 959 330

#	Numéro de pièce	Description	Quantité	Contient un ou plusieurs articles	Remarques
	1108 080 2105	Carter de ventilateur avec lanceur Jusqu'au numéro de série: 008959330	1	1 - 21	
1	1108 080 2005	Carter de ventilateur Jusqu'au numéro de série: 008959330	1	2 - 6	
2	1110 084 9102	Douille Jusqu'au numéro de série: 008959330	1		
3	0000 967 2021	Emblème STIHL Jusqu'au numéro de série: 008959330	1		
4	0000 974 1000	Rivet à tête ronde 3x6 Jusqu'au numéro de série: 008959330	2		
5	1106 190 0600	Ressort de rappel Jusqu'au numéro de série: 008959330	1	6	
6	1107 037 8001	Boîtier de ressort Jusqu'au numéro de série: 008959330	1		
7	1106 195 9015	Rondelle Jusqu'au numéro de série: 008959330	1		
8	1107 190 1000	Poulie à câble Jusqu'au numéro de série: 008959330	1	9, 10	
9	0000 963 1430	Coussinet Jusqu'au numéro de série: 008959330	1		
10	1106 195 9800	Goupille cannelée Jusqu'au numéro de série: 008959330	4		
11	1107 195 8200	Câble de lancement Ø 4,5x1000 mm Jusqu'au numéro de série: 008959330	1		
12	1106 195 9001	Rondelle Jusqu'au numéro de série: 008959330	2		
	1106 190 4600	Entraîneur Jusqu'au numéro de série: 008959330	1	13 - 16	
13	1106 195 3000	Levier de frein Jusqu'au numéro de série: 008959330	1		
14	1106 195 5000	Plaque de l'entraîneur Jusqu'au numéro de série: 008959330	2		

NHP Motoculture
Cultivez votre univers



CLIQUEZ SUR LES RÉFÉRENCES SOULIGNÉES

1 produit : accès direct à sa fiche NHP.
Plusieurs produits : recherche sur le site NHP.

9/9 références reliées au catalogue.

Dispositif de lancement # 8 959 330

#	Numéro de pièce	Description	Quantité	Contient un ou plusieurs articles	Remarques
15	1106 195 5100	Ressort de l'entraîneur Jusqu'au numéro de série: 008959330	2		
16	1106 195 1700	Agrafe de ressort Jusqu'au numéro de série: 008959330	2		
17	0000 958 1010	Rondelle Jusqu'au numéro de série: 008959330	2		
18	1106 195 2900	Ressort de frein Jusqu'au numéro de série: 008959330	1		
19	1106 195 3200	Rondelle de butée Jusqu'au numéro de série: 008959330	1		
20	9460 624 0500	Anneau d'arrêt 5 Jusqu'au numéro de série: 008959330	1		
21	1121 195 3400	Poignée Jusqu'au numéro de série: 008959330	1		
22	9048 216 1010	Vis cylindrique M5x18 Jusqu'au numéro de série: 008959330	3		
	0000 961 5115	Anneau Jusqu'au numéro de série: 002236299	1		

NHP Motoculture
Cultivez votre univers



IDENTIFIEZ LE REPÈRE

Puis retrouvez la référence correspondante dans la nomenclature associée.

Ouvrir la nomenclature - page 30

Dispositif d'allumage # X 13 927 613

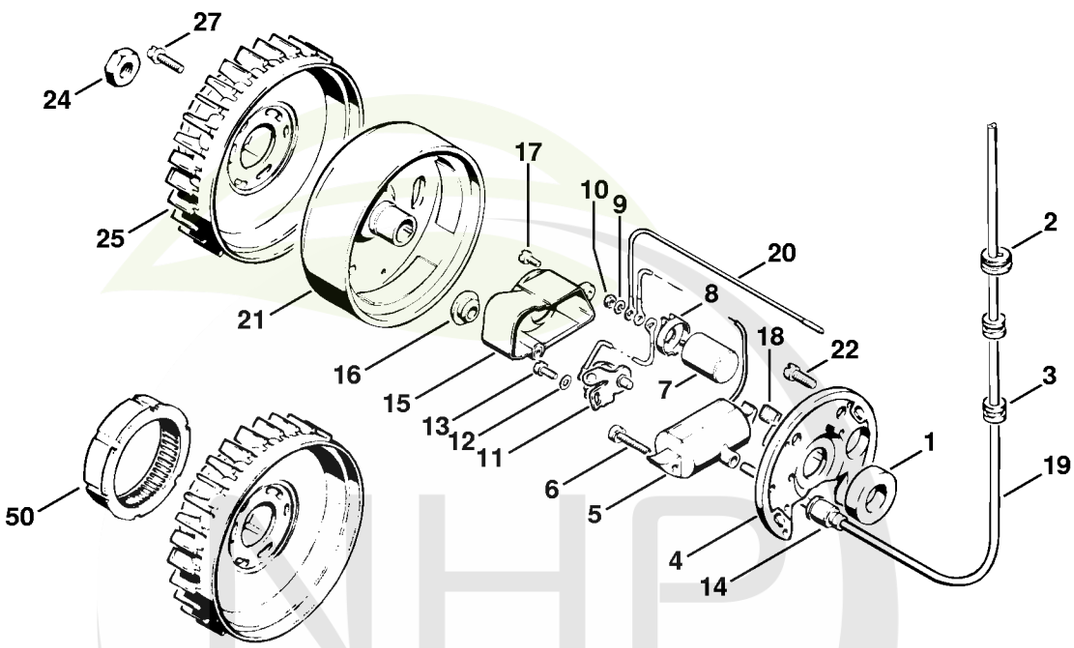

371ET015 SC

NHP Motoculture
Cultivez votre univers

CLIQUEZ SUR LES REFERENCES

CLIQUEZ SUR LES RÉFÉRENCES SOULIGNÉES

1 produit : accès direct à sa fiche NHP.
Plusieurs produits : recherche sur le site NHP.

14/15 références reliées au catalogue.

Dispositif d'allumage # X 13 927 613

#	Numéro de pièce	Description	Quantité	Contient un ou plusieurs articles	Remarques
1	0000 992 5741	Anneau de joint Jusqu'au numéro de série: 013927613	1		
2	0000 989 0810	Douille de protection Jusqu'au numéro de série: 013927613	1		
3	0000 989 0801	Douille de protection Jusqu'au numéro de série: 013927613	2		
	1108 400 0510	Volant magnétique Jusqu'au numéro de série: 013927613	1	4 - 21	
4		Stator d'allumage Jusqu'au numéro de série: 013927613	1	5 - 20	
5	1108 404 3200	Bobine d'allumage Jusqu'au numéro de série: 013927613	1		
6	9110 313 0700	Vis à tête plate M4x19 Jusqu'au numéro de série: 013927613	1		
7	1115 404 3400	Condensateur Jusqu'au numéro de série: 013927613	1		
8	1115 404 8800	Capuchon Jusqu'au numéro de série: 013927613	1		
9	9321 630 0080	Rondelle Grower 3 Jusqu'au numéro de série: 013927613	1		
10	9210 260 0400	Ecrou à six pans M3 Jusqu'au numéro de série: 013927613	1		
11	1115 400 2000	Jeu de contacts Jusqu'au numéro de série: 013927613	1		
12	9322 630 0100	Rondelle élastique 4 Jusqu'au numéro de série: 013927613	1		
13	9041 216 0630	Vis cylindrique M4x8 Jusqu'au numéro de série: 013927613	1		
14	0000 989 1010	Douille de protection Jusqu'au numéro de série: 013927613	1		
15	1115 400 8200	Cache-poussière Jusqu'au numéro de série: 013927613	1	16	

NHP Motoculture
Cultivez votre univers



CLIQUEZ SUR LES RÉFÉRENCES SOULIGNÉES

1 produit : accès direct à sa fiche NHP.
Plusieurs produits : recherche sur le site NHP.

12/13 références reliées au catalogue.

Dispositif d'allumage # X 13 927 613

#	Numéro de pièce	Description	Quantité	Contient un ou plusieurs articles	Remarques
16	1110 145 9001	Bouchon Jusqu'au numéro de série: 013927613	1		
17	9047 319 0340	Vis cylindrique M3x8 Jusqu'au numéro de série: 013927613	2		
18	1110 404 4200	Mèche de graissage Jusqu'au numéro de série: 013927613	1		
19		Câble d'allumage 320 mm Jusqu'au numéro de série: 013927613	1		
20	1108 440 1101	Câble de court-circuit Jusqu'au numéro de série: 013927613	1		
21	1108 400 1200	Rotor Jusqu'au numéro de série: 013927613	1		
22	9021 319 0670	Vis cylindrique M4x14-Z1 Jusqu'au numéro de série: 013927613	2		
24	9211 260 1340	Écrou à six pans M10x1 Jusqu'au numéro de série: 013927613	1		
25	1108 086 0500	Ventilateur Jusqu'au numéro de série: 013927613	1		
27	9044 319 0660	Vis cylindrique M4x12 Jusqu'au numéro de série: 013927613	3		
	1106 404 3401	Condensateur	1		
	1110 145 9001	Bouchon	1		
	1110 404 4200	Mèche de graissage	1		
50	0000 961 5116	Anneau Jusqu'au numéro de série: 008959330	1		

NHP Motoculture
Cultivez votre univers