TS 350

Liste des pièces
18.03.2025
France, français

Table des matières

Carter de vilebrequin 2
Cylindre 4
Embrayage, Poulie à gorge 7
Dispositif de lancement 10
Dispositif d'allumage 13
Boîtier de filtre, Couvercle de filtre 15
Carburateur HL-372 18
Carburateur HL-371 21
Capot 24
Raccord 27
Palier avec pièce de protection 29
Raccordement d'eau 32
Chariot de découpeuse, Pare-éclaboussure 35
Chariot de découpeuse, Kit indicateur de sens de coupe 38
Limiteur de profondeur de coupe, Chariot de découpeuse 40
Réservoir d'eau 43
Réservoir d'eau sous pression 45
Réservoir d'eau sous pression (28.2010) 47
Outils 49
Dispositif d'allumage # X 13 927 613 (04.1985) 51
Raccordement d'eau (38.1995) 54
Réservoir d'eau sous pression (23.1996) 56
Palier avec pièce de protection (38.1995) 58



IDENTIFIEZ LE REPÈRE

Puis retrouvez la référence correspondante dans la nomenclature associée.

Ouvrir la nomenclature - page 3

Carter de vilebrequin

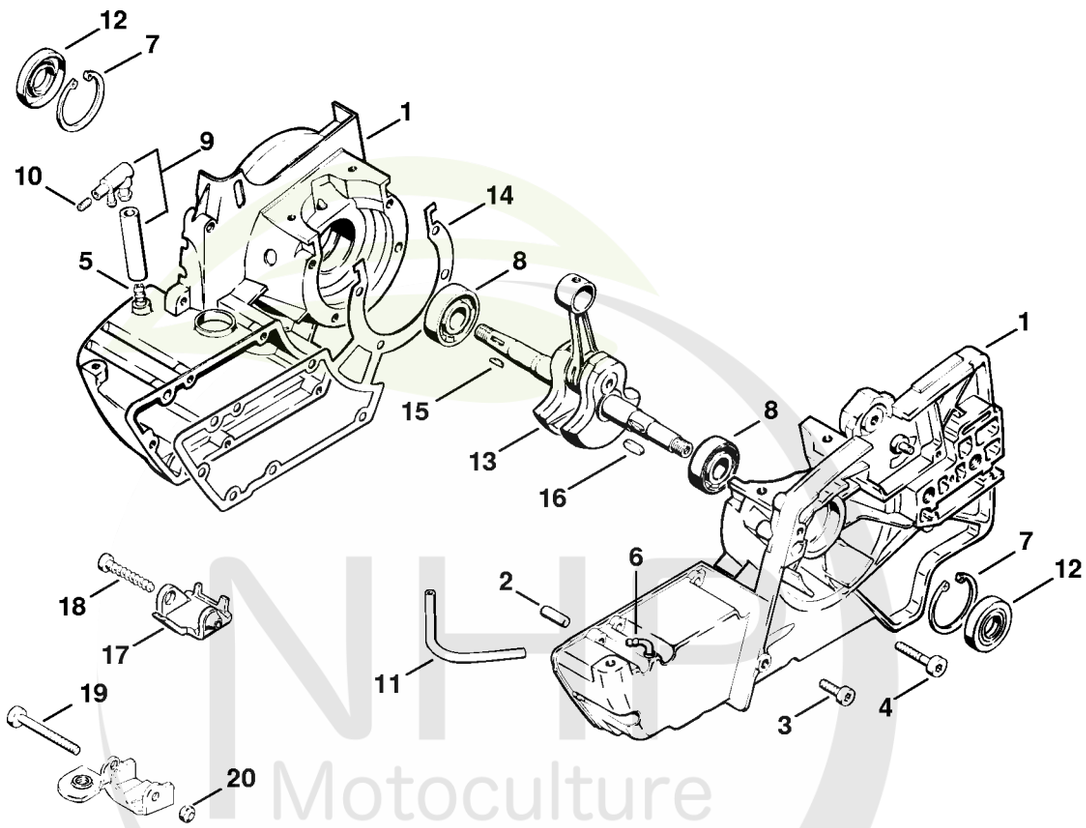

NHP Motoculture
Cultivez votre univers



CLIQUEZ SUR LES RÉFÉRENCES SOULIGNÉES

1 produit : accès direct à sa fiche NHP.
Plusieurs produits : recherche sur le site NHP.

21/21 références reliées au catalogue.

Carter de vilebrequin

#	Numéro de pièce	Description	Quantité	Contient un ou plusieurs articles	Remarques
1	4201 020 2101	Carter de vilebrequin	1	2 - 11	
2	9371 470 3120	Goupille cylindrique 6x20	2		
3	9022 341 1010	Vis cylindrique IS-M5x18	5		
4	9022 341 0900	Vis cylindrique IS-M5x28	4		
5	0000 988 5200	Manchon	1		
6	1110 122 3900	Raccord en équerre	1		
7	9456 621 3860	Circlip 35x1,5	2		
8	9503 003 0341	Roulement rainuré à billes 6202	2		
9	4201 350 5802	Aération de réservoir	1	10, 11	
10	1120 358 8105	Insert d'aération	1		
11	1124 358 7706	Tuyau 155 mm	1		
12	9640 003 1610	Bague d'étanchéité 15x35x7	2		
13	1108 030 0403	Vilebrequin	1		
14	1108 029 0500	Joint	1		
15	9482 435 0390	Clavette demi-lune 3x3,7	1		
16	9470 435 0900	Clavette parallèle 5x3x14	1		
17	4201 713 3402	Etrier	1		
18	9074 478 4705	Vis cylindrique IS-P6x40	1		
19	9022 341 1220	Vis cylindrique IS-M5x48	1		
20	9214 320 0700	Ecrou de sécurité M5	1		
	4201 007 1050	Jeu de joints	1	12, 14	

NHP Motoculture
Cultivez votre univers



IDENTIFIEZ LE REPÈRE

Puis retrouvez la référence correspondante dans la nomenclature associée.

Ouvrir la nomenclature - page 5

Cylindre

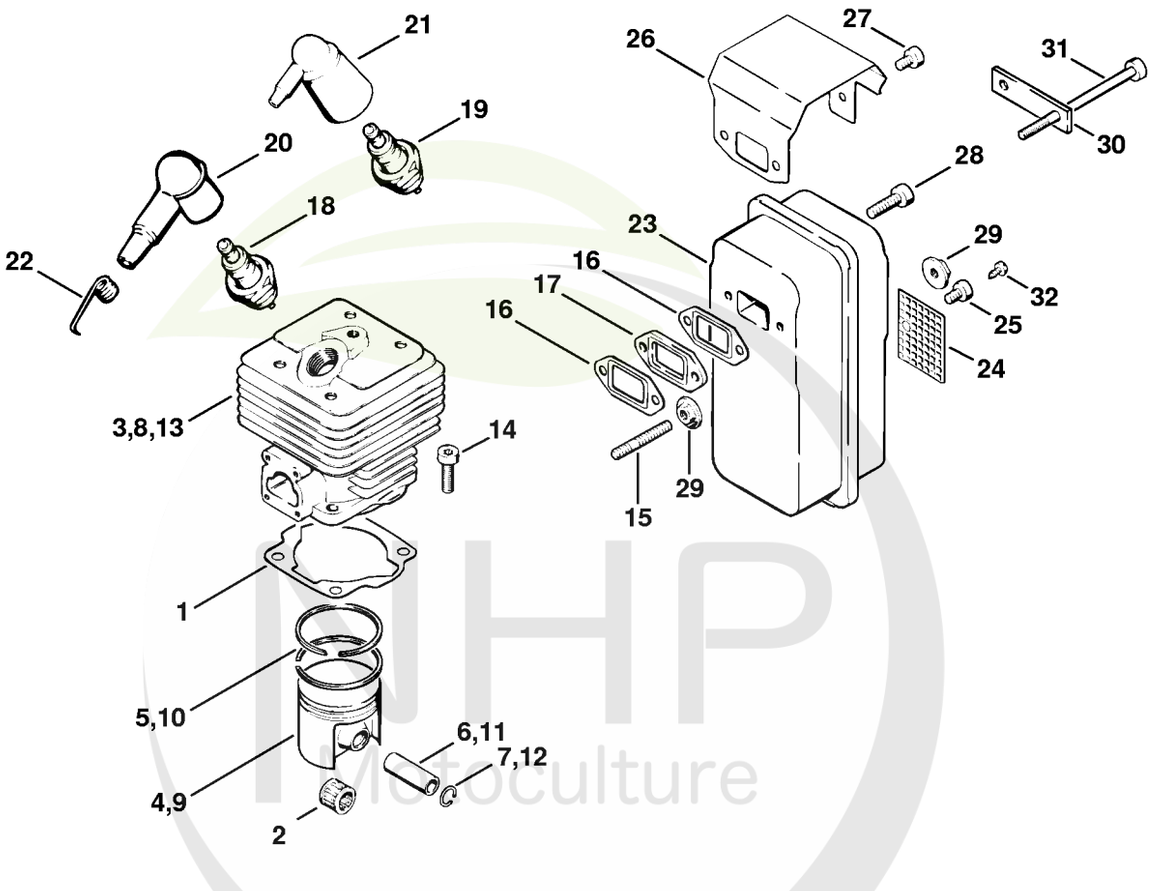

NHP Motoculture
Cultivez votre univers



CLIQUEZ SUR LES RÉFÉRENCES SOULIGNÉES

1 produit : accès direct à sa fiche NHP.
Plusieurs produits : recherche sur le site NHP.

20/23 références reliées au catalogue.

Cylindre

#	Numéro de pièce	Description	Quantité	Contient un ou plusieurs articles	Remarques
1	1108 029 2300	Joint de cylindre	1		
2	9512 003 3140	Cage à aiguilles 12x16x13	1		
3	4201 020 1200	Cylindre avec piston Ø 49 mm	1	4 - 7	
4	4201 030 2000	Piston Ø 49 mm	1	5 - 7	
5	1127 034 3007	Segment de piston Ø 49x1,5 mm	2		
6	1108 034 1501	Axe de piston 12x8x33	1		
7	9463 650 1200	Jonc d'arrêt 12x1	2		
8	1108 020 1220	Cylindre avec piston Ø 47 mm Jusqu'au numéro de série: 017451128	1	9 - 12	
9	1108 030 2020	Piston Ø 47 mm Jusqu'au numéro de série: 017451128	1	10 - 12	
10	1108 034 3001	Segment de piston Ø 47x1,5 mm Jusqu'au numéro de série: 017451128	2		
11	1108 034 1501	Axe de piston 12x8x33	1		
12	9463 650 1200	Jonc d'arrêt 12x1	2		
13	4201 020 1201	Cylindre avec piston Ø 49 mm	1	4 - 7	USA, CDN
14	9022 341 1300	Vis cylindrique IS M6x20	4		
15	9121 347 1370	Goujon fileté M6x30	1		
16	1108 149 0600	Joint de silencieux	2		
17	4201 141 1500	Bride	1		
18	0000 400 7000	Bougie NGK BPMR7A	1		
18	1110 400 7005	Bougie Bosch WSR 6 F	1		
19	1107 400 7000	Bougie Bosch WR 7 AC Jusqu'au numéro de série: 017451128	1		
20	1106 405 1000	Contact de câble d'allumage	1		
21	1108 405 1000	Contact de câble d'allumage Jusqu'au numéro de série: 017451128	1		
22	0000 998 0603	Ressort coudé	1		

NHP Motoculture
Cultivez votre univers



CLIQUEZ SUR LES RÉFÉRENCES SOULIGNÉES

1 produit : accès direct à sa fiche NHP.
Plusieurs produits : recherche sur le site NHP.

11/12 références reliées au catalogue.

Cylindre

#	Numéro de pièce	Description	Quantité	Contient un ou plusieurs articles	Remarques
23	4201 140 0602	Silencieux	1	26 - 29	seulement livrable au Brésil
23	4201 140 0607	Silencieux	1	15, 24 - 29	
24	4201 141 9001	Grille	1		USA, CDN
25	9022 313 0610	Vis cylindrique IS-M4x6	1		USA, CDN
26	4201 146 7300	Tôle de protection	1		
27	9022 313 0610	Vis cylindrique IS-M4x6	1		
28	9022 341 1350	Vis cylindrique IS-M6x25	2		
29	9206 160 0900	Écrou à embase M6	2		
30	4201 148 3001	Cale Jusqu'au numéro de série: 028323087	1		
31	9022 341 1520	Vis cylindrique IS-M6x90 Jusqu'au numéro de série: 028323087	2		
32	9099 021 0810	Vis Parker 4,2x9,5 Jusqu'au numéro de série: 028323087	1		
	4201 007 1050	Jeu de joints	1	1, 16	

NHP Motoculture
Cultivez votre univers



IDENTIFIEZ LE REPÈRE

Puis retrouvez la référence correspondante dans la nomenclature associée.

Ouvrir la nomenclature - page 8

Embrayage, Poulie à gorge

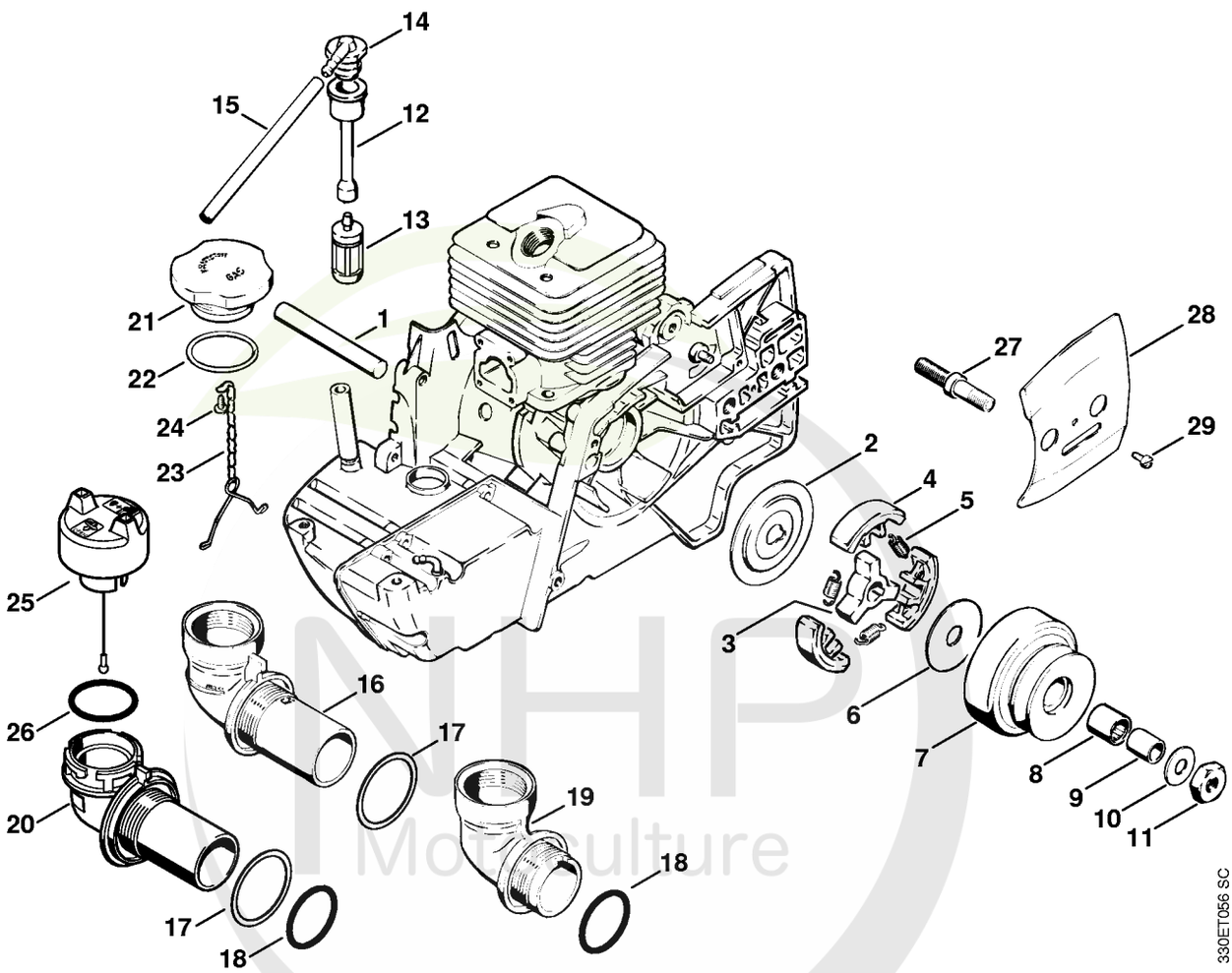

NHP Motoculture
Cultivez votre univers

CLIQUEZ SUR LES REFERENCES

CLIQUEZ SUR LES RÉFÉRENCES SOULIGNÉES

1 produit : accès direct à sa fiche NHP.
Plusieurs produits : recherche sur le site NHP.

22/25 références reliées au catalogue.

Embrayage, Poulie à gorge

#	Numéro de pièce	Description	Quantité	Contient un ou plusieurs articles	Remarques
1	1106 029 8900	Bâton de joint en caoutchouc	1		
2	1108 162 8901	Rondelle	1		
	1108 160 2001	Embrayage	1	3 - 5	
3	1108 162 3201	Entraîneur	1		
4	1108 160 1501	Masselotte	3		
5	0000 997 5811	Ressort de tension	3		
6	1108 162 8911	Rondelle	1		
7	4201 700 2506	Poulie à gorge	1	8	
8	9529 003 4181	Douille à aiguilles 1516 - 2	1		
9	0000 993 0510	Anneau	1		
10	4201 958 1000	Rondelle	1		
11	9211 260 1350	Écrou à six pans M10x1 gauche	1		
12	1108 358 7702	Tuyau	1		
13	0000 350 3500	Crépine d'aspiration	1		
14	1108 353 2500	Raccord en équerre	1		
15	1106 358 0700	Tuyau 135 mm	1		
16	4201 007 1032	Jeu de pièces de raccord en équerre	1	17, 18	USA, CDN, BR
17	4104 359 0700	Joint Jusqu'au numéro de série: 027928355	1		(quantité suivant besoin)
18	9645 948 4050	Joint torique 36x3	1		
19	4104 353 9100	Manchon Jusqu'au numéro de série: 019371034	1		
20	4201 007 1000	Jeu de pièces de raccord en équerre	1	17, 18	USA, CDN
21	1107 350 0500	Bouchon de réservoir	1	22 - 24	
22	9645 948 4050	Joint torique 36x3	1		
23	1117 350 0905	Pièce de sûreté	1		
24	9099 021 2360	Vis Parker 3,5x9,5	1		

NHP Motoculture
Cultivez votre univers



CLIQUEZ SUR LES RÉFÉRENCES SOULIGNÉES

1 produit : accès direct à sa fiche NHP.
Plusieurs produits : recherche sur le site NHP.

5/5 références reliées au catalogue.

Embrayage, Poulie à gorge

#	Numéro de pièce	Description	Quantité	Contient un ou plusieurs articles	Remarques
25	0000 350 0514	Bouchon de réservoir	1	26	USA, CDN
26	9645 948 2470	Joint torique 23x3	1		USA, CDN
27	0000 953 6602	Goujon fileté Jusqu'au numéro de série: 019371034	2		
28	1108 664 1000	Tôle latérale intérieure Jusqu'au numéro de série: 019371034	1		
29	9041 216 0630	Vis cylindrique M4x8 Jusqu'au numéro de série: 019371034	1		

NHP Motoculture
Cultivez votre univers



IDENTIFIEZ LE REPÈRE

Puis retrouvez la référence correspondante dans la nomenclature associée.

Ouvrir la nomenclature - page 11

Dispositif de lancement

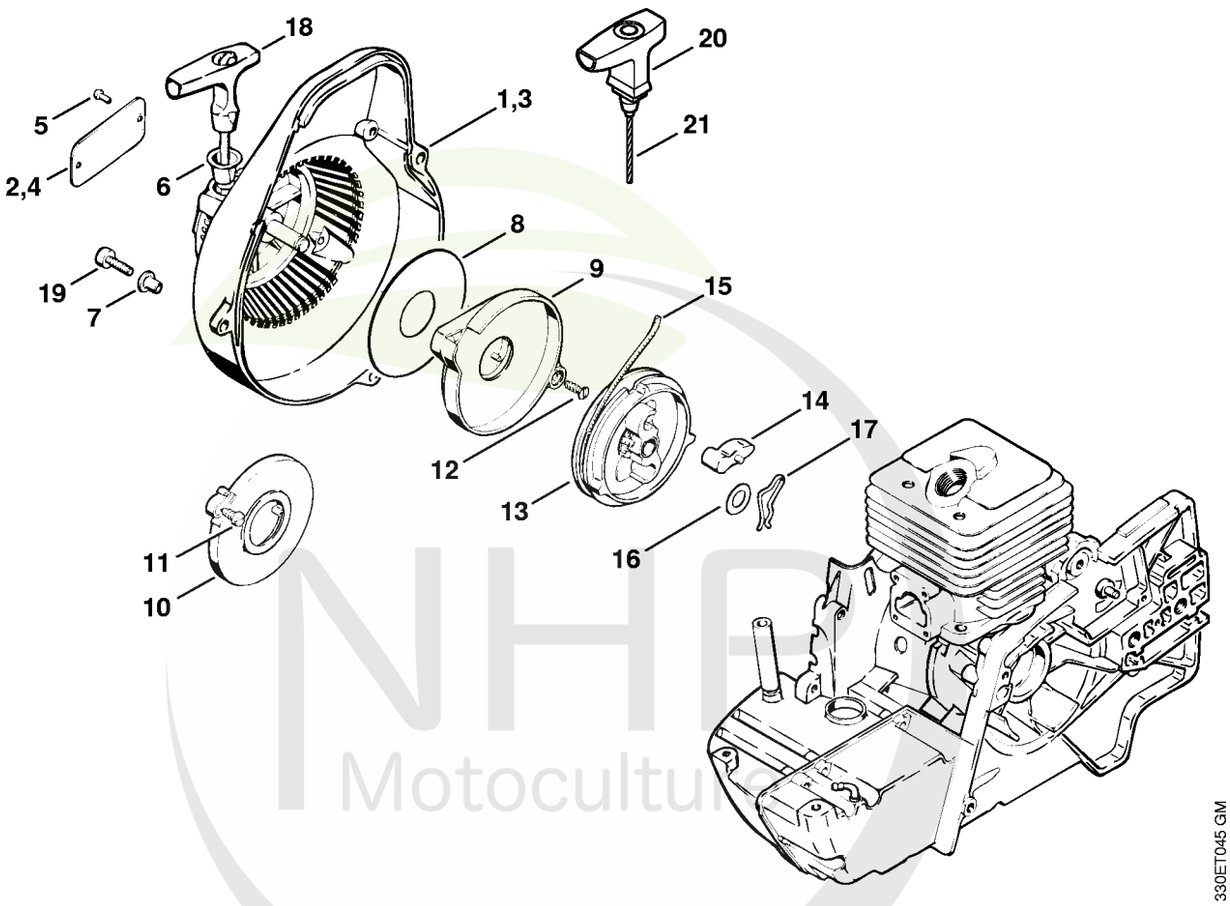

NHP Motoculture
Cultivez votre univers



CLIQUEZ SUR LES RÉFÉRENCES SOULIGNÉES

1 produit : accès direct à sa fiche NHP.
Plusieurs produits : recherche sur le site NHP.

21/24 références reliées au catalogue.

Dispositif de lancement

#	Numéro de pièce	Description	Quantité	Contient un ou plusieurs articles	Remarques
1	1108 080 2101	Carter de ventilateur avec lanceur	1	2, 5 - 9, 12 - 18	
2	0000 967 2018	Emblème STIHL	1		
3	1108 080 2115	Carter de ventilateur avec lanceur	1	4 - 9, 12 - 18	
4	0000 967 2020	Emblème STIHL	1		
5	0000 974 1000	Rivet à tête ronde 3x6	2		
6	1110 084 9102	Douille	1		
7	9443 825 7130	Rivet tubulaire 7,5x1x6,8	3		
8	1106 195 9015	Rondelle	1		
9	4201 190 0600	Ressort de rappel	1		
10	1117 190 0601	Ressort de rappel Jusqu'au numéro de série: 029517446	1		
11	9099 021 0810	Vis Parker 4,2x9,5 Jusqu'au numéro de série: 029517446	1		
12	9076 478 2996	Vis à tête fraisée P4x12	2		
	1117 007 1014	Jeu de poulie à câble	1	13, 14	
13	1117 190 1011	Poulie à câble	1		
14	1124 195 7200	Cliquet	1		
15	1107 195 8200	Câble de lancement Ø 4,5x1000 mm	1		
	0000 930 2200	Câble de lancement Ø 4,5 mm x 30,5 m	1		
	0000 930 2213	Câble de lancement Ø 4,5 mm x 60,8 m	1		
16	1118 162 8935	Rondelle	2		
17	1117 195 3500	Ressort	1		
18	1121 195 3400	Poignée	1		
19	9022 341 1010	Vis cylindrique IS-M5x18	3		
20	0000 190 3414	Poignée ElastoStart Ø 4,5 mm	1	21	
21	0000 190 2901	Câble de lancement Ø 4,5 mm	1		

NHP Motoculture
Cultivez votre univers



CLIQUEZ SUR LES RÉFÉRENCES SOULIGNÉES

1 produit : accès direct à sa fiche NHP.
Plusieurs produits : recherche sur le site NHP.

1/1 références reliées au catalogue.

Dispositif de lancement

#	Numéro de pièce	Description	Quantité	Contient un ou plusieurs articles	Remarques
	0000 930 2295	Câble de lancement Ø 4,5 mm / 28 pièces	1		

NHP Motoculture
Cultivez votre univers



IDENTIFIEZ LE REPÈRE

Puis retrouvez la référence correspondante dans la nomenclature associée.

Ouvrir la nomenclature - page 14

Dispositif d'allumage

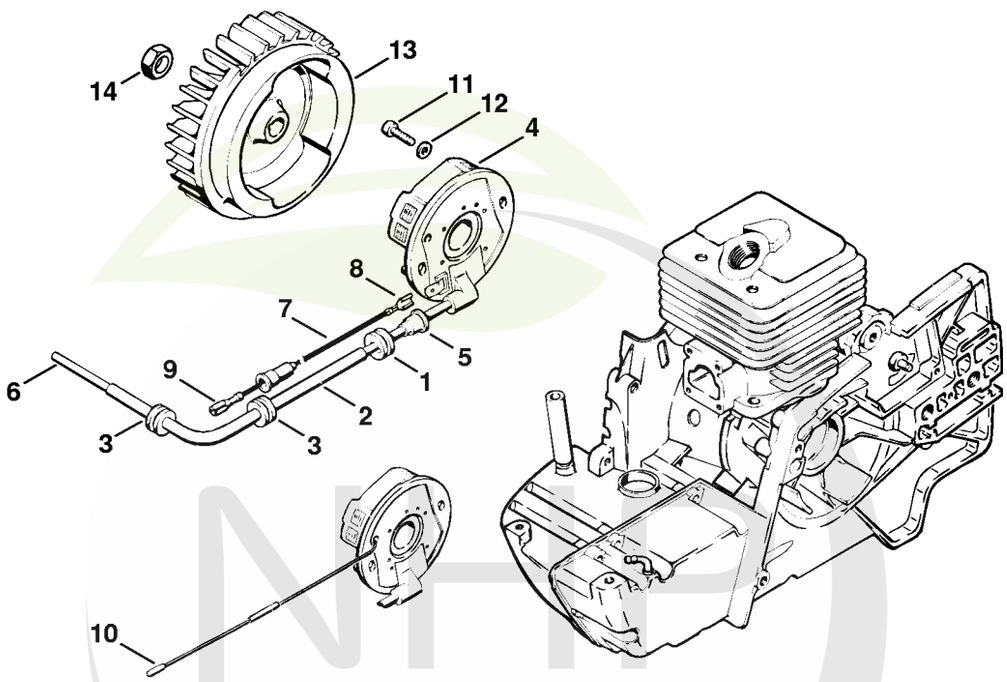

330ET046 GM

Motoculture
Cultivez votre univers



CLIQUEZ SUR LES RÉFÉRENCES SOULIGNÉES

1 produit : accès direct à sa fiche NHP.
Plusieurs produits : recherche sur le site NHP.

12/16 références reliées au catalogue.

Dispositif d'allumage

#	Numéro de pièce	Description	Quantité	Contient un ou plusieurs articles	Remarques
1	0000 989 0810	Douille de protection	1		
2	4201 442 0400	Tuyau	1		
3	0000 989 0815	Douille de protection	2		
4	1108 400 0800	Module d'allumage	1	5 - 9	
4	1108 400 0804	Module de allumage	1	5, 6	seulement livrable au Brésil
5	0000 989 1010	Douille de protection	1		
6		Câble d'allumage 325 mm	1		
	0000 405 0600	Cable d'allumage 1 m	1		
	0000 930 2251	Câble d'allumage 10 m	1		
7	1108 440 1102	Câble de court-circuit 225 mm	1	8, 9	
8	0751 030 8957	Clip enfichable 4,8-1/0,8	1		
9	0751 030 8492	Clip rond	1		
10	1110 442 7000	Douille de contact	1		
11	9022 313 0680	Vis cylindrique IS M4x16	2		
12	9291 021 0100	Rondelle 4,3	2		
13	1108 400 1205	Rotor	1		
14	9211 260 1340	Écrou à six pans M10x1	1		

NHP Motoculture
Cultivez votre univers



IDENTIFIEZ LE REPÈRE

Puis retrouvez la référence correspondante dans la nomenclature associée.

Ouvrir la nomenclature - page 16

Boîtier de filtre, Couvercle de filtre

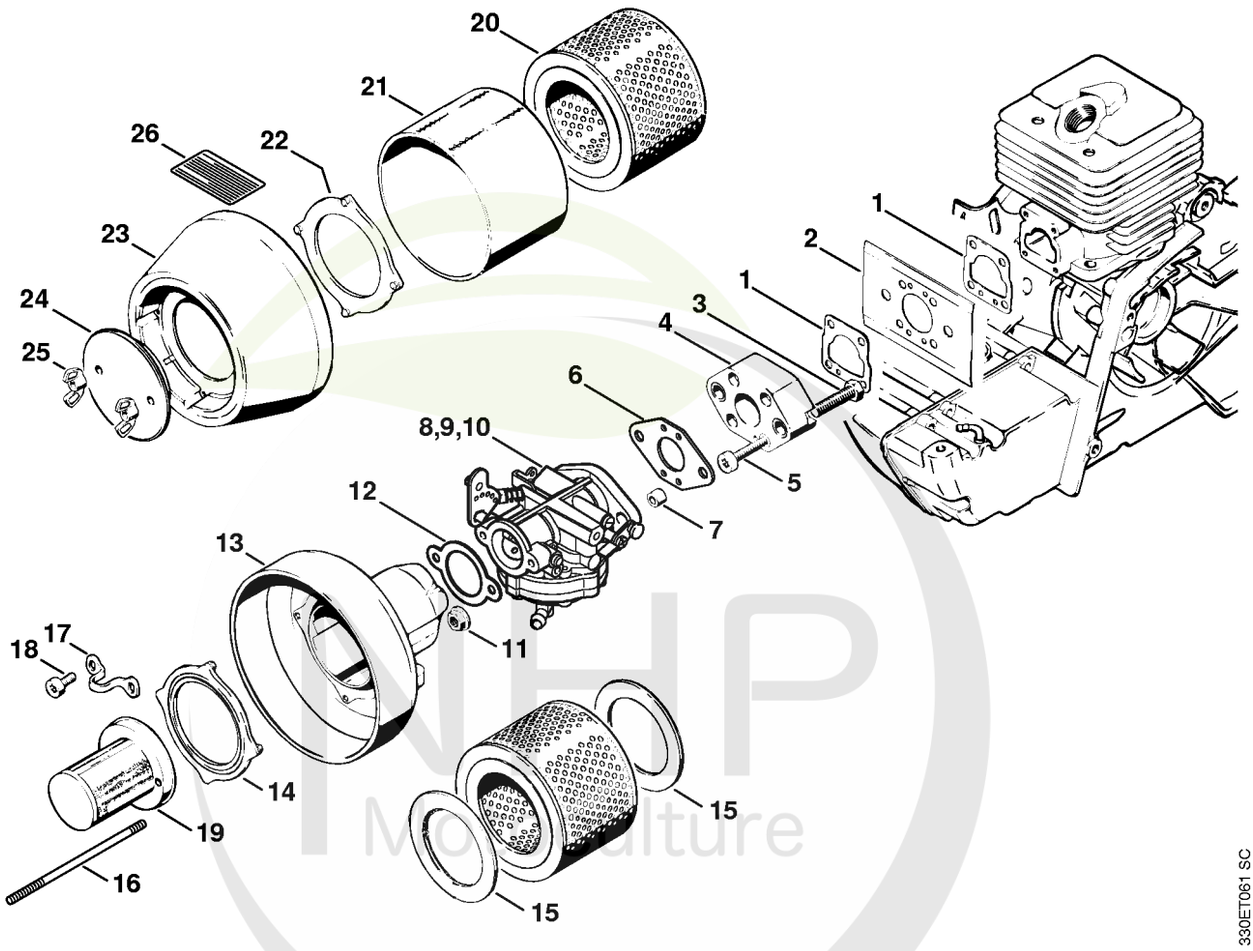

Cultivez votre univers



CLIQUEZ SUR LES RÉFÉRENCES SOULIGNÉES

1 produit : accès direct à sa fiche NHP.
Plusieurs produits : recherche sur le site NHP.

22/25 références reliées au catalogue.

Boîtier de filtre, Couvercle de filtre

#	Numéro de pièce	Description	Quantité	Contient un ou plusieurs articles	Remarques
1	1108 129 1110	Joint	2		
2	1108 121 2200	Tôle de refroidissement	1		
3	9008 319 1350	Vis à six pans M6x25	2		
4	1108 120 2300	Bride intermédiaire	1		
5	9022 313 0740	Vis IS-M4x25-8.8	4		
6	1108 129 1102	Joint	1		
7	1106 121 8701	Douille	2		
8	4201 120 0611	Carburateur HL-372A	1		
9	1108 120 0606	Carburateur HL-292C Jusqu'au numéro de série: 019054130	1		
10	4201 120 0610	Carburateur HL-371A	1		USA, CDN
11	9220 260 0900	Écrou à six pans M6	2		
12	1106 149 1200	Joint de filtre à air	1		
13	4201 140 2800	Boîtier de filtre	1	14	
14	4201 149 0501	Joint	1		
15	4201 146 7000	Rondelle Jusqu'au numéro de série: 013084754	2		
16	9121 319 1500	Goujon fileté M6x85	2		
17	4201 148 3000	Cale	1		
18	9022 341 0960	Vis cylindrique IS-M5x12	2		
19	4201 140 1801	Filtre à air additionnel	1		
20	4201 141 0300	Filtre principal	1		
21	4201 141 0310	Préfiltre	1		
22	4201 149 0501	Joint	1		
23	4201 140 2100	Silencieux d'aspiration d'air	1	22	
24	4201 141 0500	Couvercle de filtre	1		
25	9247 808 0900	Écrou à ailettes M6	2		

NHP Motoculture
Cultivez votre univers



CLIQUEZ SUR LES RÉFÉRENCES SOULIGNÉES

1 produit : accès direct à sa fiche NHP.
Plusieurs produits : recherche sur le site NHP.

1/1 références reliées au catalogue.

Boîtier de filtre, Couvercle de filtre

#	Numéro de pièce	Description	Quantité	Contient un ou plusieurs articles	Remarques
26	0000 967 3502	Plaque indicatrice	1		USA

NHP Motoculture
Cultivez votre univers



IDENTIFIEZ LE REPÈRE

Puis retrouvez la référence correspondante dans la nomenclature associée.

Ouvrir la nomenclature - page 19

Carburateur HL-372

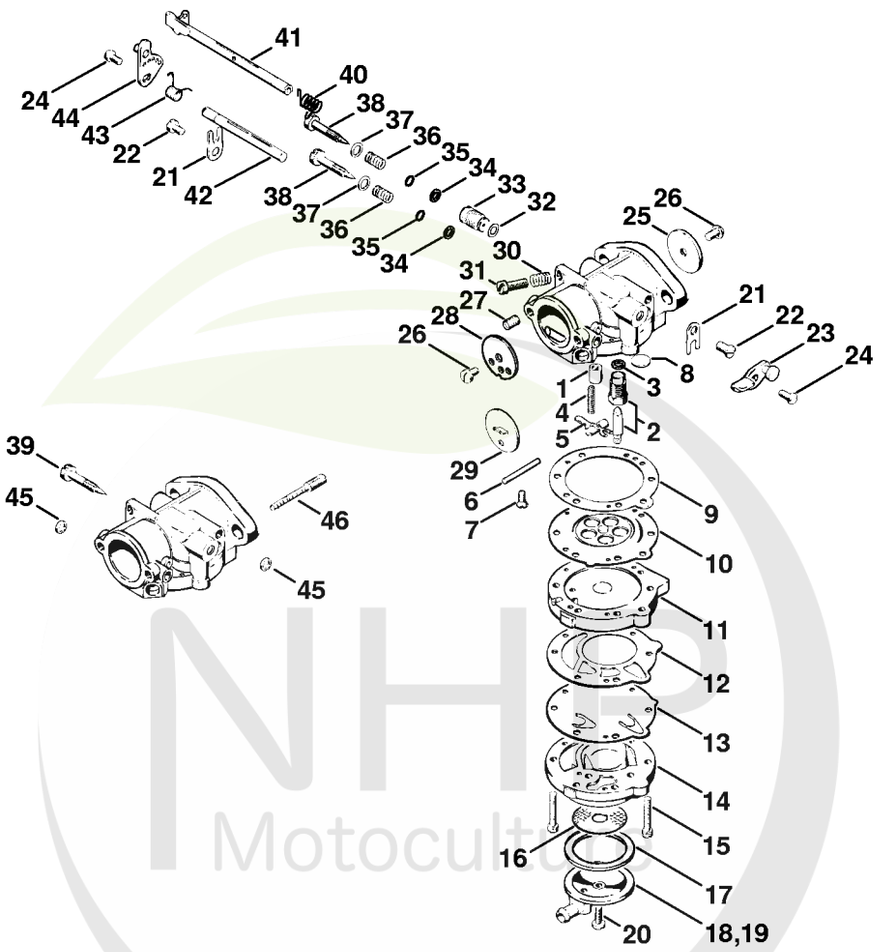

NHP Motoculture
Cultivez votre univers

CLIQUEZ SUR LES REFERENCES

CLIQUEZ SUR LES RÉFÉRENCES SOULIGNÉES

1 produit : accès direct à sa fiche NHP.
Plusieurs produits : recherche sur le site NHP.

25/25 références reliées au catalogue.

Carburateur HL-372

#	Numéro de pièce	Description	Quantité	Contient un ou plusieurs articles	Remarques
	4201 120 0611	Carburateur HL-372A	1	1 - 18, 20 - 28, 30 - 38, 40 - 44	
1	1106 121 5400	Gicleur à soupape	1		
2	1106 120 8801	Soupape de pointeau d'admission	1	3	
3	6503 129 2500	Joint	1		
4	1106 122 3005	Ressort	1		
5	1106 121 5000	Levier de réglage d'admission	1		
6	1106 121 9200	Axe	1		
7	1110 122 7800	Vis à tête bombée fraisée	1		
8	6503 122 9410	Bouchon	1		
9	6503 129 0910	Joint de réglage	1		
10	6503 121 4700	Membrane de réglage	1		
11	6503 121 0500	Carter de pompe	1		
12	1108 129 1100	Joint de pompe	1		
13	1106 121 4803	Membrane de pompe	1		
14	6503 121 0400	Partie supérieure	1		
15	6503 122 7710	Vis à tête bombée	6		
16	6503 121 7810	Tamis à essence	1		
17	6503 129 3010	Anneau de joint	1		
18	4201 121 0802	Couvercle	1		
19	6503 121 0800	Couvercle Jusqu'au numéro de série: 143543597	1		
20	6503 122 7700	Vis à tête bombée	1		
21	6503 122 9300	Agrafe	2		
22	6503 122 7720	Vis à tête bombée	2		
23	1108 120 7010	Levier de papillon	1		
24	1106 122 7201	Vis cylindrique	2		

NHP Motoculture
Cultivez votre univers

CLIQUEZ SUR LES REFERENCES

CLIQUEZ SUR LES RÉFÉRENCES SOULIGNÉES

1 produit : accès direct à sa fiche NHP.
Plusieurs produits : recherche sur le site NHP.

23/23 références reliées au catalogue.

Carburateur HL-372

#	Numéro de pièce	Description	Quantité	Contient un ou plusieurs articles	Remarques
25	4201 121 3310	Papillon	1		
26	1106 122 7400	Vis à tête ronde	2		
27	9795 003 0350	Insert fileté M5x7,5	2		
28	4201 121 2901	Volet de démarrage	1		
29	6503 121 2910	Volet de démarrage Jusqu'au numéro de série: 143543597	1		
30	6503 122 3020	Ressort	1		
31	4201 122 6200	Vis de réglage de régime de ralenti	1		
32	1110 129 3000	Anneau de joint	1		
33	4201 120 8705	Soupape de réglage	1		
34	1106 129 3500	Anneau de joint	2		
35	1106 129 2300	Joint	2		
36	1106 122 3000	Ressort	2		
37	1106 129 3505	Anneau de joint	2		
38	1108 122 6800	Vis L de richesse au ralenti	2		également vis H de richesse à haut régime
39	1108 122 6700	Vis H de richesse à haut régime Jusqu'au numéro de série: 016580518	1		
40	1108 122 3210	Ressort coudé	1		
41	1108 120 7100	Axe de papillon avec levier	1		
42	1108 121 3000	Axe de volet de démarrage	1		
43	1108 122 3201	Ressort coudé	1		
44	1108 120 7000	Levier de régulateur	1		
45	6503 122 8710	Rondelle Grower	2		
46	6503 122 8000	Goujon fileté Jusqu'au numéro de série: 019054130	1		
	4201 007 1060	Jeu de pièces de carburateur	1	9, 10, 12, 13	

NHP Motoculture
Cultivez votre univers



IDENTIFIEZ LE REPÈRE

Puis retrouvez la référence correspondante dans la nomenclature associée.

Ouvrir la nomenclature - page 22

Carburateur HL-371

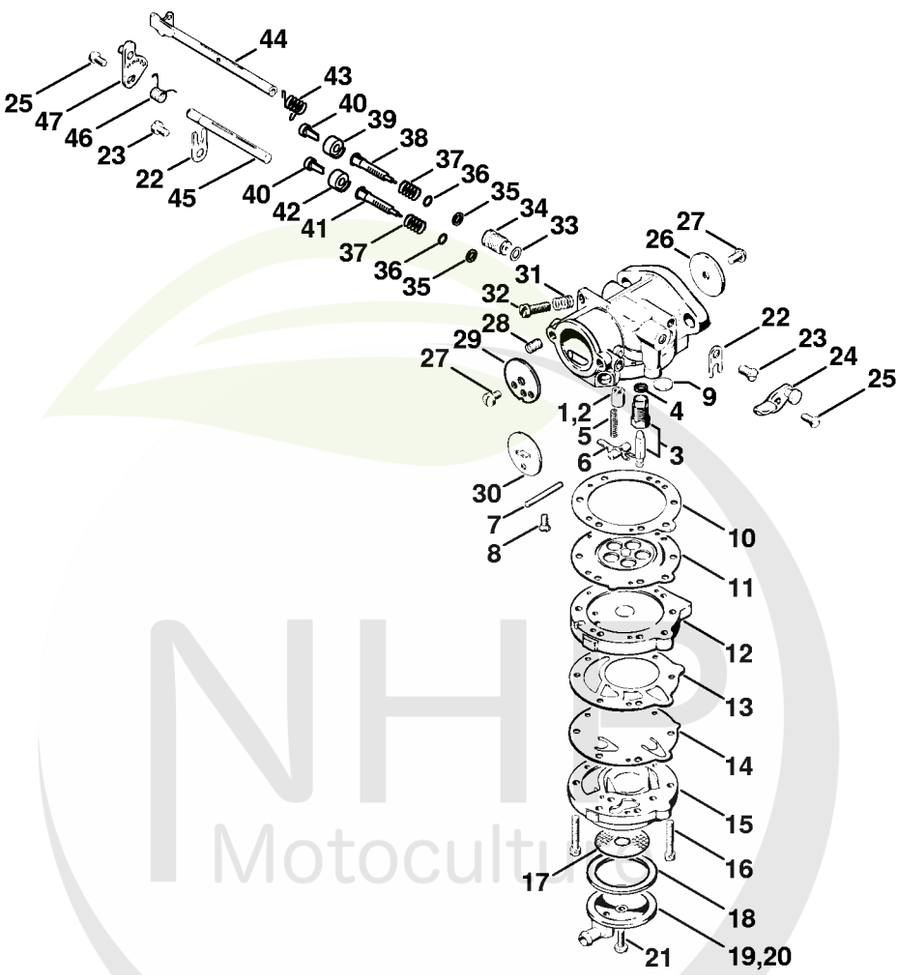

NHP Motoculture
Cultivez votre univers



CLIQUEZ SUR LES RÉFÉRENCES SOULIGNÉES

1 produit : accès direct à sa fiche NHP.
Plusieurs produits : recherche sur le site NHP.

21/24 références reliées au catalogue.

Carburateur HL-371

#	Numéro de pièce	Description	Quantité	Contient un ou plusieurs articles	Remarques
	4201 120 0610	Carburateur HL-371A	1	1, 3 - 19, 21 - 29, 31 - 47	USA, CDN
1	4201 121 5402	Gicleur à soupape	1		
2	4201 121 5401	Gicleur à soupape Jusqu'au numéro de série: 143543597	1		
3	1106 120 8801	Soupape de pointeau d'admission	1	4	
4	6503 129 2500	Joint	1		
5	1106 122 3005	Ressort	1		
6	1106 121 5000	Levier de réglage d'admission	1		
7	1106 121 9200	Axe	1		
8	1110 122 7800	Vis à tête bombée fraisée	1		
9	6503 122 9410	Bouchon	1		
10	6503 129 0910	Joint de réglage	1		
11	6503 121 4700	Membrane de réglage	1		
12	6503 121 0500	Carter de pompe	1		
13	1108 129 1100	Joint de pompe	1		
14	1106 121 4803	Membrane de pompe	1		
15	6503 121 0400	Partie supérieure	1		
16	6503 122 7710	Vis à tête bombée	6		
17	6503 121 7810	Tamis à essence	1		
18	6503 129 3010	Anneau de joint	1		
19	4201 121 0802	Couvercle	1		
20	6503 121 0800	Couvercle Jusqu'au numéro de série: 143543597	1		
21	6503 122 7700	Vis à tête bombée	1		
22	6503 122 9300	Agrafe	2		
23	6503 122 7720	Vis à tête bombée	2		

NHP Motoculture
Cultivez votre univers

CLIQUEZ SUR LES REFERENCES

CLIQUEZ SUR LES RÉFÉRENCES SOULIGNÉES

1 produit : accès direct à sa fiche NHP.
Plusieurs produits : recherche sur le site NHP.

22/25 références reliées au catalogue.

Carburateur HL-371

#	Numéro de pièce	Description	Quantité	Contient un ou plusieurs articles	Remarques
24	1108 120 7010	Levier de papillon	1		
25	1106 122 7201	Vis cylindrique	2		
26	4201 121 3310	Papillon	1		
27	1106 122 7400	Vis à tête ronde	2		
28	9795 003 0350	Insert fileté M5x7,5	2		
29	4201 121 2901	Volet de démarrage	1		
30	6503 121 2910	Volet de démarrage Jusqu'au numéro de série: 143543597	1		
31	6503 122 3020	Ressort	1		
32	4201 122 6200	Vis de réglage de régime de ralenti	1		
33	1110 129 3000	Anneau de joint	1		
34	4201 120 8705	Soupape de réglage	1		
35	1106 129 3500	Anneau de joint	2		
36	1106 129 2300	Joint	2		
37	4201 122 3003	Ressort	2		
38	4201 122 6801	Vis L de richesse au ralenti	1		
39	4201 121 9400	Annea, bleu	1		
40	4201 121 2700	Capuchon	2		
41	4201 122 6701	Vis H de richesse à haut régime	1		
42	4201 121 9401	Anneau, rouge	1		
43	1108 122 3210	Ressort coudé	1		
44	1108 120 7100	Axe de papillon avec levier	1		
45	1108 121 3000	Axe de volet de démarrage	1		
46	1108 122 3201	Ressort coudé	1		
47	1108 120 7000	Levier de régulateur	1		
	4201 007 1060	Jeu de pièces de carburateur	1	10, 11, 13, 14	

NHP Motoculture
Cultivez votre univers



IDENTIFIEZ LE REPÈRE

Puis retrouvez la référence correspondante dans la nomenclature associée.

Ouvrir la nomenclature - page 25

Capot

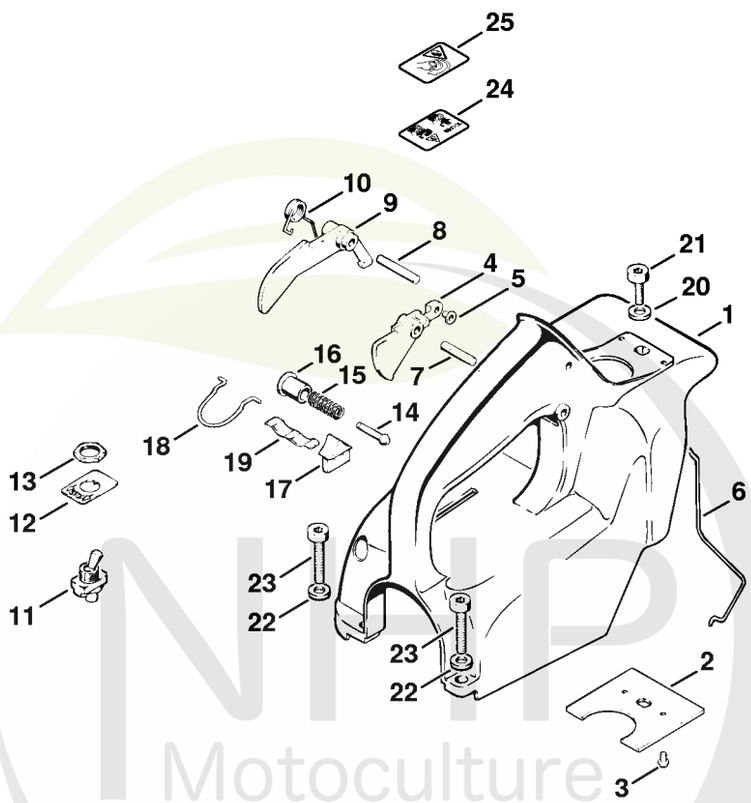

330ET060 SC

NHP Motoculture
Cultivez votre univers



CLIQUEZ SUR LES RÉFÉRENCES SOULIGNÉES

1 produit : accès direct à sa fiche NHP.
Plusieurs produits : recherche sur le site NHP.

22/25 références reliées au catalogue.

Capot

#	Numéro de pièce	Description	Quantité	Contient un ou plusieurs articles	Remarques
1	1108 080 1610	Capot	1	2 - 17, 19	
2	1108 084 8000	Plaque isolante	1		
3	9441 065 1870	Clou cannelé à tête ronde 3x6	2		
4	1108 180 1503	Manette des gaz	1	5	
5	9415 415 3140	Rivet tubulaire 4x0,3x5	1		
6	1108 182 1500	Tringlerie des gaz	1		
7	9371 470 2680	Goupille cylindrique 5x28	1		
8	9371 470 2730	Goupille cylindrique 5x36	1		seulement livrable au Brésil
8	9371 471 2730	Goupille cylindrique 5x36	1		
9	1108 182 0800	Levier d'arrêt	1		
10	1108 182 4500	Ressort coudé	1		
11	1110 430 0202	Commutateur d'arrêt	1		
12	0000 967 3506	Plaque	1		
13	9211 260 1430	Écrou à six pans M12x0,75	1		
14	1113 182 8901	Boulon	1		
15	0000 997 0603	Ressort de pression	1		
16	1113 182 9305	Bouton de gaz de démarrage	1		
17	1108 084 4100	Tiroir	1		
18	4201 182 1800	Etrier	1		
19	1108 084 4200	Ressort de tiroir	1		
20	9291 021 0140	Rondelle 6,4	1		
21	9022 341 1300	Vis cylindrique IS M6x20	1		
22	9291 021 0140	Rondelle 6,4	2		
23	9022 341 1370	Vis cylindrique IS M6x30	2		
24	0000 967 3751	Pictogramme d'avertissement Bouchon de réservoir	1		USA, CDN

NHP Motoculture
Cultivez votre univers



CLIQUEZ SUR LES RÉFÉRENCES SOULIGNÉES

1 produit : accès direct à sa fiche NHP.
Plusieurs produits : recherche sur le site NHP.

0/1 références reliées au catalogue.

Capot

#	Numéro de pièce	Description	Quantité	Contient un ou plusieurs articles	Remarques
25	0000 967 3693	Pictogramme d'avertissement Bouchon de réservoir	1		USA, CDN

NHP Motoculture
Cultivez votre univers



IDENTIFIEZ LE REPÈRE

Puis retrouvez la référence correspondante dans la nomenclature associée.

Ouvrir la nomenclature - page 28

Raccord

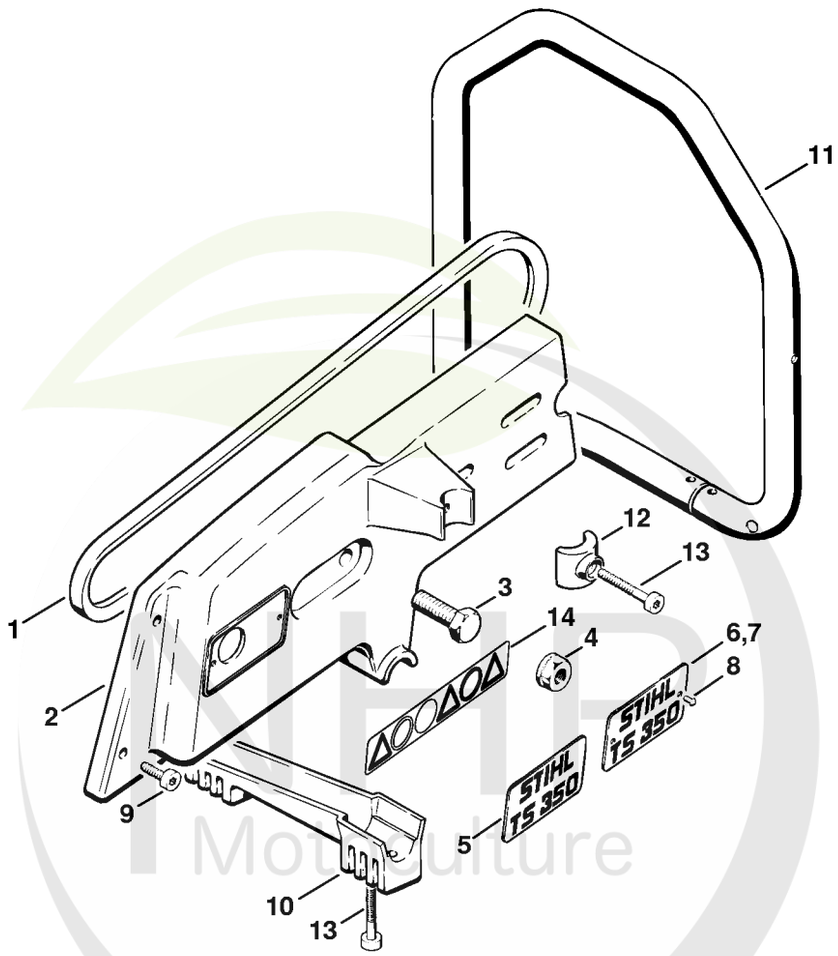

330ET058 GM

Cultivez votre univers



CLIQUEZ SUR LES RÉFÉRENCES SOULIGNÉES

1 produit : accès direct à sa fiche NHP.
Plusieurs produits : recherche sur le site NHP.

13/14 références reliées au catalogue.

Raccord

#	Numéro de pièce	Description	Quantité	Contient un ou plusieurs articles	Remarques
1	9490 000 7850	Courroie trapézoïdale étroite 9,7x850LW	1		
2	4201 701 0202	Carter de découpeuse	1		
3	4201 708 8403	Vis à six pans M10x40	1		
4	9220 260 1300	Écrou à six pans M10 Jusqu'au numéro de série: 019371034	2		
5	4201 967 1504	Plaque matricule TS 350	1		
6	0000 967 1517	Plaque matricule TS 350 Jusqu'au numéro de série: 017451128	1		
7	4201 967 1502	Plaque matricule TS 350 S Jusqu'au numéro de série: 033746577	1		
8	0000 974 1000	Rivet à tête ronde 3x6 Jusqu'au numéro de série: 033746577	2		
9	9022 341 1300	Vis cylindrique IS M6x20	2		
10	4201 791 7604	Support	1		
11	4201 790 1700	Poignée tubulaire	1		
12	4201 791 9000	Pièce de pression	1		
13	9022 341 1400	Vis cylindrique IS M6x40	3		
14	0000 967 3702	Pictogramme d'avertissement TS	1		

NHP Motoculture
Cultivez votre univers



IDENTIFIEZ LE REPÈRE

Puis retrouvez la référence correspondante dans la nomenclature associée.

Ouvrir la nomenclature - page 30

Palier avec pièce de protection

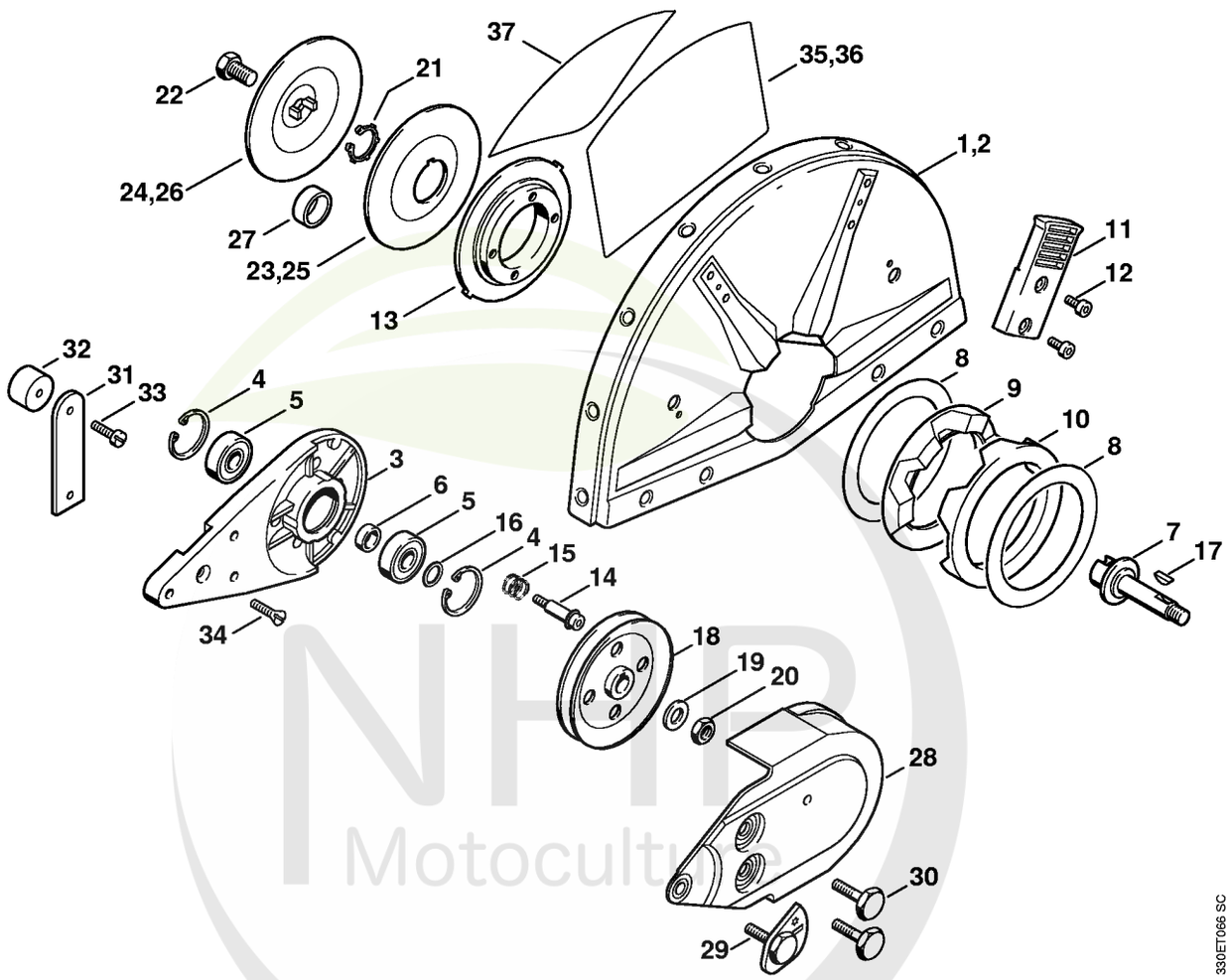

NHB Motoculture
Cultivez votre univers



CLIQUEZ SUR LES RÉFÉRENCES SOULIGNÉES

1 produit : accès direct à sa fiche NHP.
Plusieurs produits : recherche sur le site NHP.

16/21 références reliées au catalogue.

Palier avec pièce de protection

#	Numéro de pièce	Description	Quantité	Contient un ou plusieurs articles	Remarques
	4223 007 1008	Palier avec capot protecteur Ø 300 mm	1	1, 3 - 24, 31 - 35	USA
	4223 007 1016	Palier avec capot protecteur Ø 300 mm	1	1, 3 - 24, 31 - 34, 37	CDN
	4223 007 1007	Palier avec capot protecteur Ø 300 mm	1	1, 3 - 24	avec raccordement d'eau
	4221 007 1009	Palier avec capot protecteur Ø 350 mm	1	2 - 24, 31 - 34, 36	USA
	4221 007 1014	Palier avec capot protecteur Ø 350 mm	1	2 - 24, 31 - 34, 37	CDN
	4221 007 1008	Palier avec capot protecteur Ø 350 mm	1	2 - 24	avec raccordement d'eau
	4221 007 1013	Palier avec capot protecteur Ø 350 mm	1	2 - 22, 25, 26	avec raccordement d'eau, J, AUS
1	4238 700 8110	Pièce de protection Ø 300 mm	1		
2	4224 700 8103	Pièce de protection Ø 350 mm	1		
3	4205 791 3902	Palier	1		
4	9456 621 3600	Circlips 32x1,2	2		
5	9503 003 6440	Roulement rainuré à billes 6201-2RS	2		
6	0000 961 1206	Anneau	1		
7	4201 704 0504	Arbre	1		
8	4201 706 9202	Rondelle	2		
9	4221 706 8800	Anneau en caoutchouc	1		
10	4221 706 8801	Anneau en caoutchouc	1		
11	4223 700 2900	Levier de réglage	1		
12	9022 341 0960	Vis cylindrique IS-M5x12	4		
13	4205 706 2903	Bride	1		
14	4223 710 9500	Vis de tension	1	15	(quantité suivant besoin)

NHP Motoculture
Cultivez votre univers



CLIQUEZ SUR LES RÉFÉRENCES SOULIGNÉES

1 produit : accès direct à sa fiche NHP.
Plusieurs produits : recherche sur le site NHP.

19/23 références reliées au catalogue.

Palier avec pièce de protection

#	Numéro de pièce	Description	Quantité	Contient un ou plusieurs articles	Remarques
15	0000 997 1303	Ressort de pression	1		(quantité suivant besoin)
16	0000 958 1212	Rondelle	1		
17	4223 036 8600	Clavette demi-lune	1		
18	4201 700 2504	Poulie à gorge	1		
19	9291 021 0200	Rondelle 10,5	1		
20	9211 260 1350	Écrou à six pans M10x1 gauche	1		
21	9450 721 2150	Circlips 20x1,2	1		
22	4201 708 8402	Vis à six pans M10x18	1		
23	4201 708 3004	Rondelle de pression Ø 103 mm	1		
24	4201 708 3014	Rondelle de pression Ø 103 mm	1		
25	4205 708 3000	Rondelle de pression Ø 118 mm	1		J
26	4205 708 3010	Rondelle de pression Ø 118 mm	1		J
27	0000 708 4200	Douille d'arbre	1		
28	4201 700 8116	Pièce de protection	1		
29	4201 760 9500	Vis de tension	1		
30	4201 708 8401	Vis à six pans M8x42	2		
31	4201 790 6005	Butée	1		USA, CDN
32	4201 790 9302	Amortisseur en caoutchouc	1		USA, CDN
33	9041 216 1230	Vis cylindrique M6x8	1		USA, CDN
34	9062 319 1260	Vis à tête fraisée M6x12	1		USA, CDN
35	0000 967 3577	Plaque indicatrice	1		USA
36	0000 967 3578	Plaque indicatrice	1		USA
37	0000 967 3522	Plaque indicatrice	1		CDN

NHP Motoculture
Cultivez votre univers



IDENTIFIEZ LE REPÈRE

Puis retrouvez la référence correspondante dans la nomenclature associée.

Ouvrir la nomenclature - page 33

Raccordement d'eau

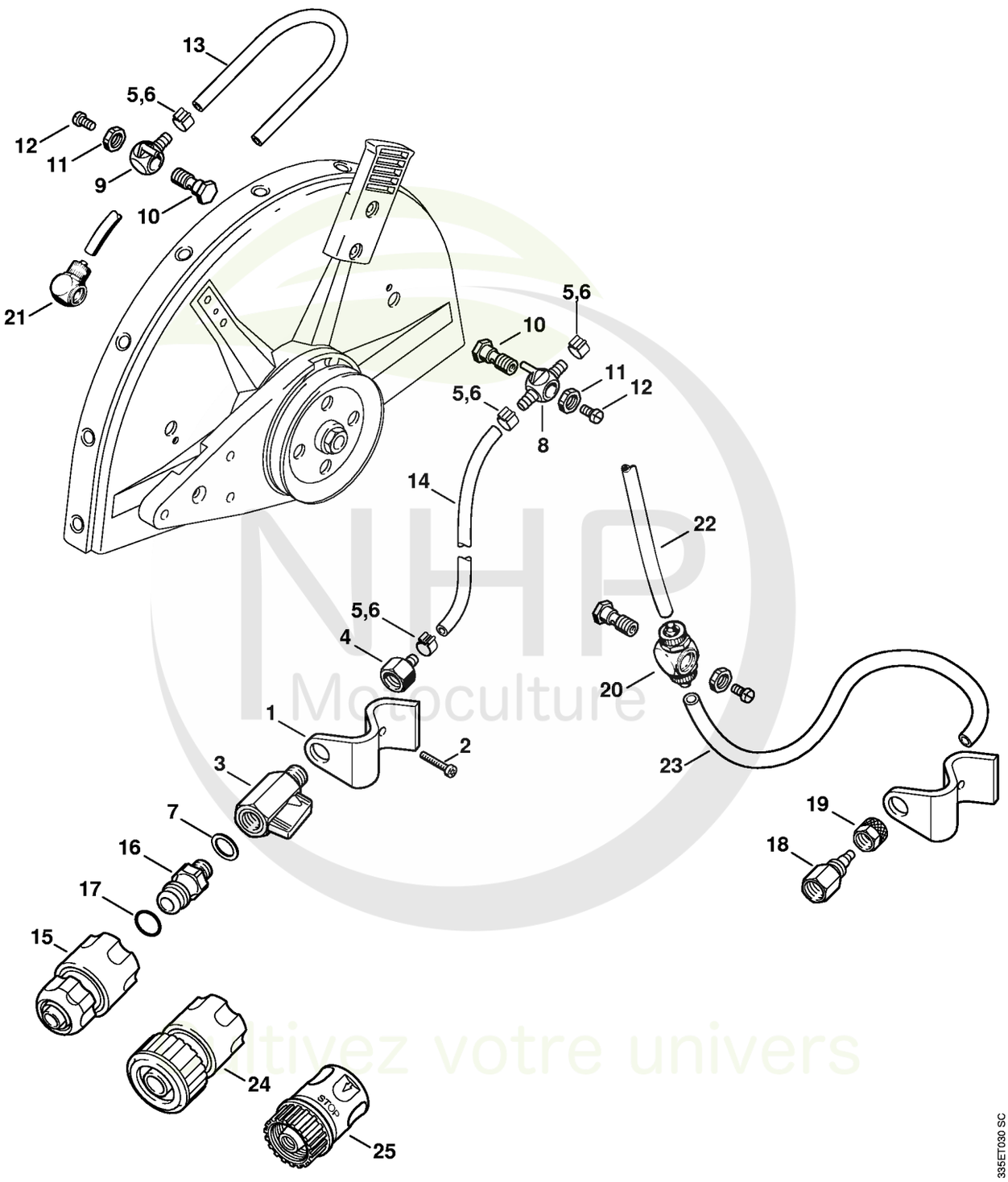

NHP Motoculture
Cultivez votre univers



CLIQUEZ SUR LES RÉFÉRENCES SOULIGNÉES

1 produit : accès direct à sa fiche NHP.
Plusieurs produits : recherche sur le site NHP.

19/21 références reliées au catalogue.

Raccordement d'eau

#	Numéro de pièce	Description	Quantité	Contient un ou plusieurs articles	Remarques
	4201 007 1014	Kit de raccordement d'eau	1	1 - 5, 7 - 17	
1	4201 700 6802	Support	1		
2	9022 341 1070	Vis cylindrique IS-M5x30	1		
3	4201 700 4500	Robinet d'arrêt 1/4"	1		
4	4238 677 8200	Raccord	1		
5	9771 021 0921	Collier de serrage 10/7	4		
6	9771 021 0920	Collier de serrage 9,5/7	4		
7	0000 954 1701	Anneau de joint	1		
8	4224 677 8201	Raccord	1		
9	4224 677 8202	Raccord	1		
10	4201 708 8400	Vis creuse	2		
11	9211 021 8900	Écrou à six pans G 1/8"	2		
12	9041 216 0950	Vis cylindrique M5x10	2		
13		Tuyau 5,6x1,9x155 mm	1		pour capot protecteur Ø 300 mm
13		Tuyau 5,6x1,9x220 mm	1		pour capot protecteur Ø 350 mm
14		Tuyau 5,6x1,9x356 mm	1		
	0000 937 4142	Tuyau 1.000 mm	1		
15	0000 670 1700	Manchon d'accouplement 1/2"	1		
16	4201 700 7300	Raccord pour tuyau flexible	1	17	
17	9645 945 7506	Joint torique 10x3	1		
18	4201 708 8600	Écrou	1		
19	4201 708 3100	Écrou-chapeau	1		
20	4201 677 1007	Raccord à vis	1		
21	4201 677 1008	Raccord à vis coudé 1/8"	1		

NHP Motoculture
Cultivez votre univers



CLIQUEZ SUR LES RÉFÉRENCES SOULIGNÉES

1 produit : accès direct à sa fiche NHP.
Plusieurs produits : recherche sur le site NHP.

3/4 références reliées au catalogue.

Raccordement d'eau

#	Numéro de pièce	Description	Quantité	Contient un ou plusieurs articles	Remarques
22	4201 678 1111	Tuyau 195 mm	1		
23	0000 989 5215	Tuyau 340 mm	1		
24	4201 670 1705	Manchon d'accouplement 3/4"	1		
25	0000 670 1701	Manchon d'accouplement 3/4"	1		USA

NHP Motoculture
Cultivez votre univers



IDENTIFIEZ LE REPÈRE

Puis retrouvez la référence correspondante dans la nomenclature associée.

Ouvrir la nomenclature - page 36

Chariot de découpeuse, Pare-éclaboussure

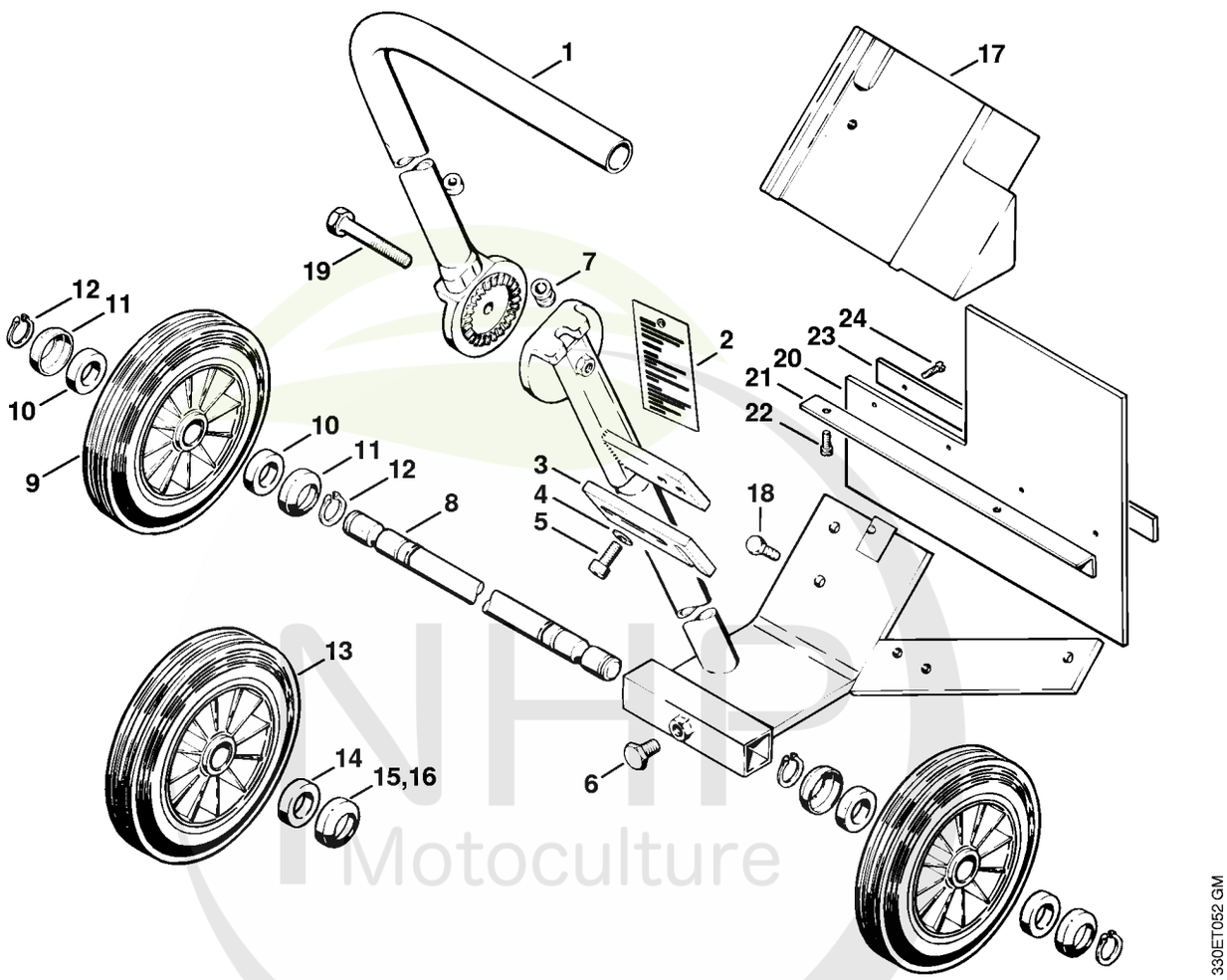

NHP Motoculture
Cultivez votre univers

CLIQUEZ SUR LES REFERENCES

CLIQUEZ SUR LES RÉFÉRENCES SOULIGNÉES

1 produit : accès direct à sa fiche NHP.
Plusieurs produits : recherche sur le site NHP.

24/26 références reliées au catalogue.

Chariot de découpeuse, Pare-éclaboussure

#	Numéro de pièce	Description	Quantité	Contient un ou plusieurs articles	Remarques
	4201 710 1403	Chariot de découpeuse	1	1 - 6, 8 - 12, 17 - 24	
1	4201 790 2300	Tube de guidage	1		
2	4201 967 4200	Etiquette à attacher	1		
3	4201 792 9500	Barre de réglage	1		
4	9291 021 0180	Rondelle 8,4	2		
5	9045 319 1800	Vis cylindrique M8x20	2		
6	4201 708 8402	Vis à six pans M10x18	1		
7	4201 791 9500	Coussinet en caoutchouc	1		
8	4201 711 0903	Axe	1		
9	4201 790 5700	Roue	2	10, 11	
10	0000 988 1900	Anneau en feutre	2		
11	4201 791 9200	Capuchon	2		
12	9455 621 2150	Circlip 20x1,2	4		
13	4201 710 3000	Roue	2	14, 15	
14	0000 988 1900	Anneau en feutre	2		
15	4201 717 2001	Capuchon	2		
16	4201 717 2000	Capuchon	4		
17	4201 790 6300	Contrepoids	1		
18	9008 319 1830	Vis à six pans M8x25	1		
19	4201 708 8405	Vis à six pans M10x70	1		
	4201 007 1033	Kit de pare-éclaboussure	1	20 - 24	
20	4201 792 9100	Pièce de protection	1		
21	4201 792 6000	Equerre de fixation	1		
22	9079 319 0960	Vis à tête plate M5x12	2		
23	4201 792 9501	Plaque	1		
24	9039 488 0680	Vis taraud M4x16	4		

NHP Motoculture
Cultivez votre univers



CLIQUEZ SUR LES RÉFÉRENCES SOULIGNÉES

1 produit : accès direct à sa fiche NHP.
Plusieurs produits : recherche sur le site NHP.

1/1 références reliées au catalogue.

Chariot de découpeuse, Pare-éclaboussure

#	Numéro de pièce	Description	Quantité	Contient un ou plusieurs articles	Remarques
	4201 007 1029	Jeu de barr réglage	1	2 - 5	

NHP Motoculture
Cultivez votre univers



IDENTIFIEZ LE REPÈRE

Puis retrouvez la référence correspondante dans la nomenclature associée.

Ouvrir la nomenclature - page 39

Chariot de découpeuse, Kit indicateur de sens de coupe

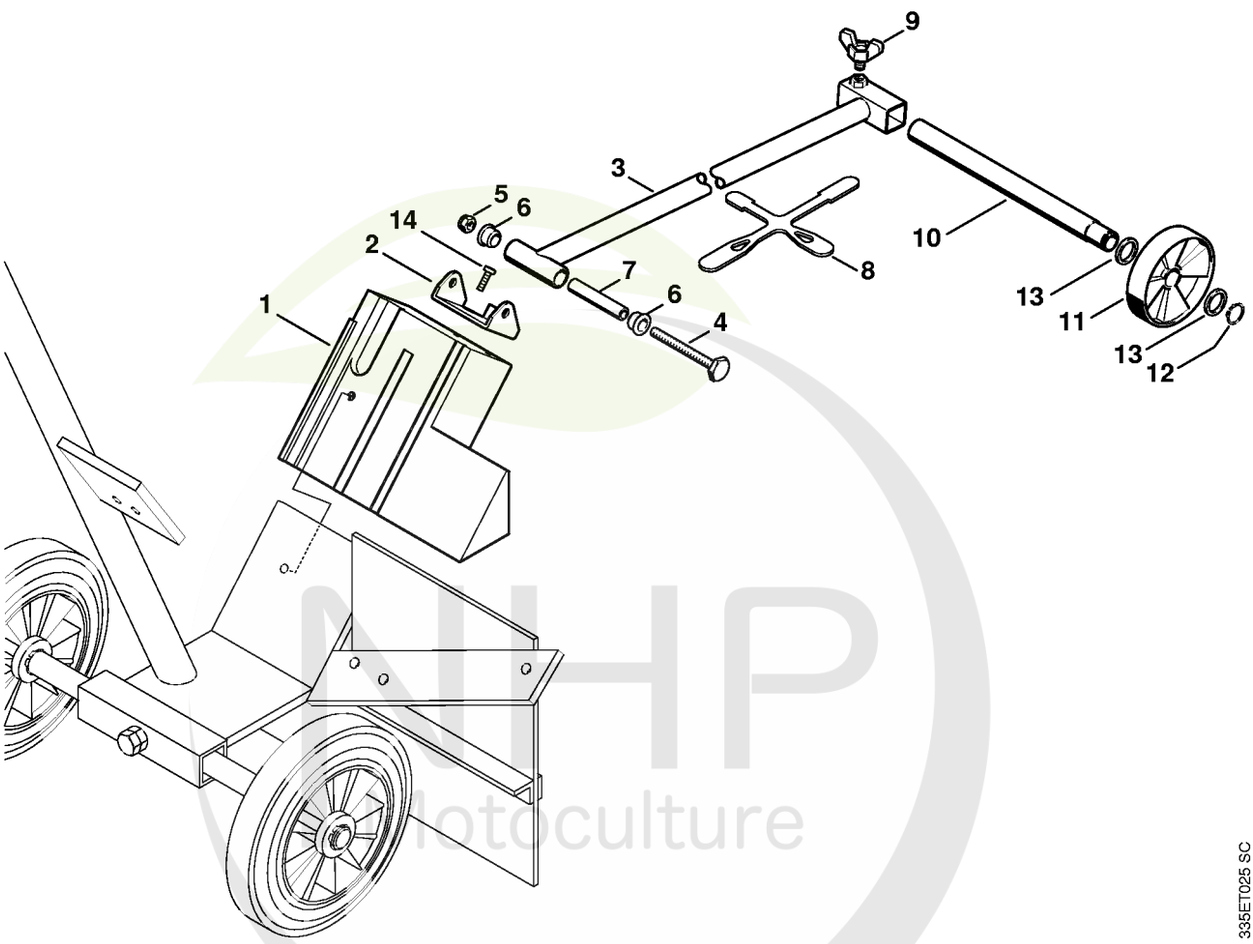

NHP Motoculture
Cultivez votre univers



CLIQUEZ SUR LES RÉFÉRENCES SOULIGNÉES

1 produit : accès direct à sa fiche NHP.
Plusieurs produits : recherche sur le site NHP.

15/15 références reliées au catalogue.

Chariot de découpeuse, Kit indicateur de sens de coupe

#	Numéro de pièce	Description	Quantité	Contient un ou plusieurs articles	Remarques
1	4201 790 6300	Contrepoids	1	14	
	4205 007 1009	Kit indicateur de sens de coupe	1	2 - 14	
2	4205 791 5400	Support	1		
3	4201 790 2100	Chassis	1		
4	9007 319 2020	Vis à six pans M8x85	1		
5	9214 320 1100	Ecrou de sécurité M8	1		
6	4205 791 7200	Douille	2		
7	4205 791 2701	Tube	1		
8	0000 792 4200	Sangle de serrage	1		
9	4205 710 9300	Vis à ailettes	1		
10	4201 711 0904	Axe	1		
11	4137 712 1001	Roue	1		
12	9455 621 1920	Circlip 18x1,2	1		
13	4205 791 8400	Anneau	2		
14	9008 319 1800	Vis à six pans M8x20	2		

NHP Motoculture
Cultivez votre univers



IDENTIFIEZ LE REPÈRE

Puis retrouvez la référence correspondante dans la nomenclature associée.

Ouvrir la nomenclature - page 41

Limiteur de profondeur de coupe, Chariot de découpeuse

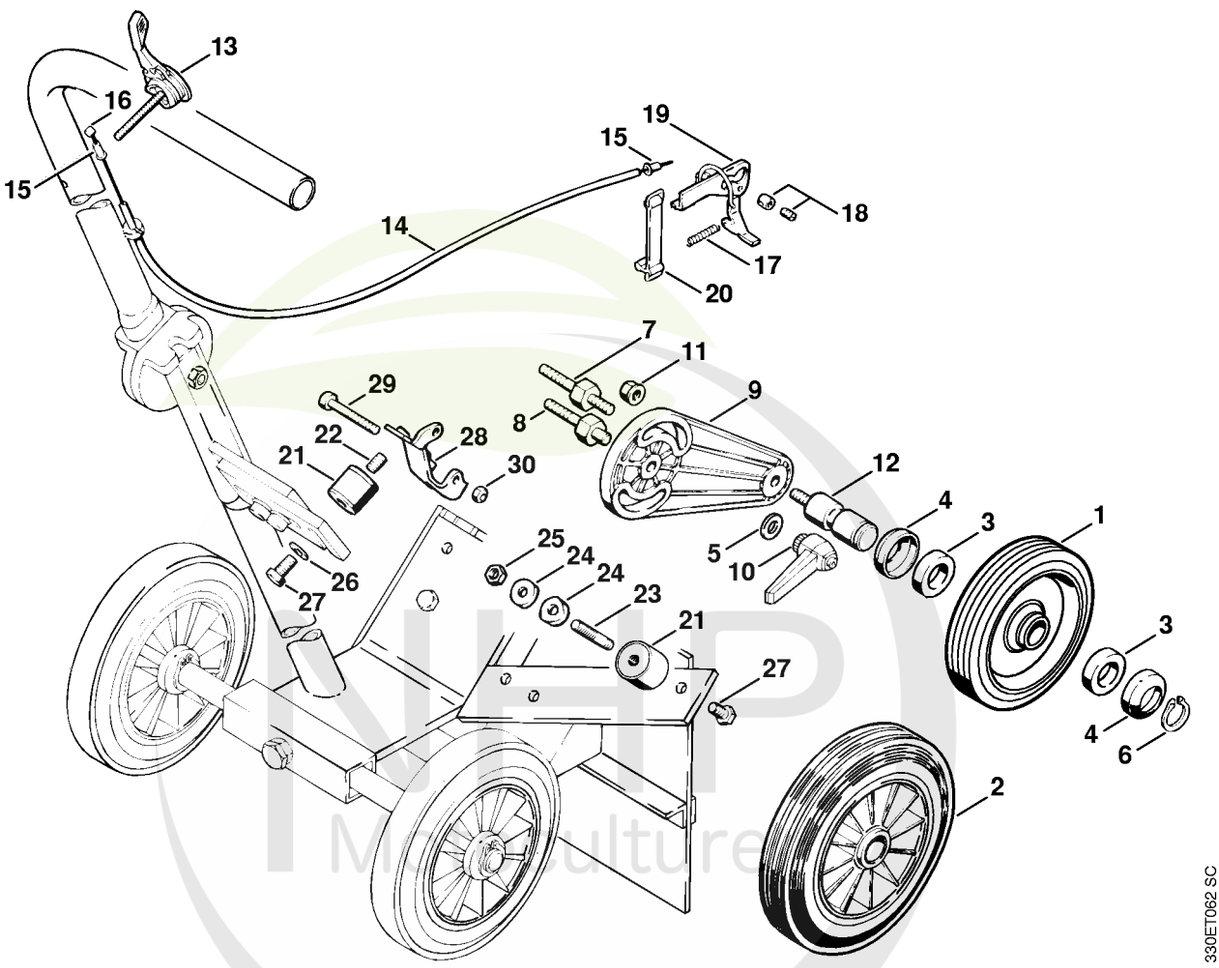

Cultivez votre univers



CLIQUEZ SUR LES RÉFÉRENCES SOULIGNÉES

1 produit : accès direct à sa fiche NHP.
Plusieurs produits : recherche sur le site NHP.

24/26 références reliées au catalogue.

Limiteur de profondeur de coupe, Chariot de découpeuse

#	Numéro de pièce	Description	Quantité	Contient un ou plusieurs articles	Remarques
	4201 007 1041	Kit de limiteur de profondeur de coupe	1	1, 3, 4, 6 - 12	
1	4201 712 1005	Roue Ø 142 mm	1		
2	4201 710 3000	Roue	1	3, 4	
3	0000 988 1900	Anneau en feutre	2		
4	4201 717 2001	Capuchon	2		
5	9291 021 0180	Rondelle 8,4	1		
6	9455 621 2150	Circlip 20x1,2	1		
7	4201 711 8500	Goujon fileté	1		
8	4201 711 8501	Goujon fileté	1		
9	4201 711 0700	Bras basculant	1		
10	9582 003 0471	Levier de serrage M8	1		
11	9220 260 1100	Écrou à six pans M8	1		
12	4201 711 0901	Axe	1		
	4201 007 1047	Kit de chariot de découpeuse	1	13 - 30	
13	4201 180 0700	Manette de réglage	1		
14	4201 180 1100	Câble de commande des gaz	3	15 - 18	
15	4308 182 8800	Manchon de fermeture	2		
16	9793 003 0030	Graisseur D	1		
17	0000 997 0427	Ressort de pression	2		
18	0000 937 3000	Embout de câble à vis	1		
19	4201 180 1800	Commande des gaz	1		
20	4201 180 2200	Ruban en caoutchouc	1		
21	4201 790 9300	Pièce en caoutchouc	3		
22	9131 216 1780	Goupille filetée M8x16	1		
23	9123 319 1900	Goujon fileté M8x40	2		
24	4201 791 8600	Rondelle de pression	4		

NHP Motoculture
Cultivez votre univers



CLIQUEZ SUR LES RÉFÉRENCES SOULIGNÉES

1 produit : accès direct à sa fiche NHP.
Plusieurs produits : recherche sur le site NHP.

6/6 références reliées au catalogue.

Limiteur de profondeur de coupe, Chariot de découpeuse

#	Numéro de pièce	Description	Quantité	Contient un ou plusieurs articles	Remarques
25	9210 260 1100	Ecrou à six pans M8	2		
26	9291 021 0180	Rondelle 8,4	1		
27	9008 319 1780	Vis à six pans M8x16	3		
28	4201 713 3401	Etrier	1		
29	9022 341 1220	Vis cylindrique IS-M5x48	1		
30	9214 320 0700	Ecrou de sécurité M5	1		

NHP Motoculture
Cultivez votre univers



IDENTIFIEZ LE REPÈRE

Puis retrouvez la référence correspondante dans la nomenclature associée.

Ouvrir la nomenclature - page 44

Réservoir d'eau

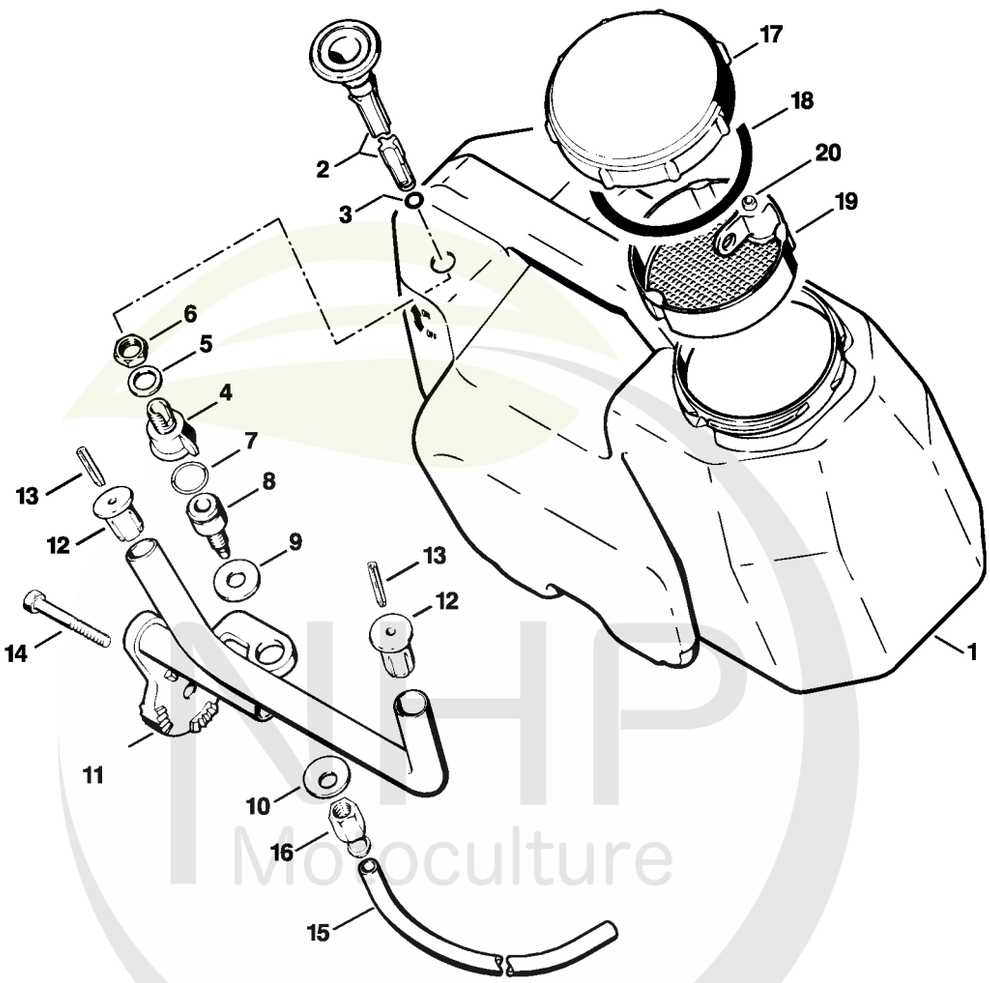

NHP Motoculture
Cultivez votre univers



CLIQUEZ SUR LES RÉFÉRENCES SOULIGNÉES

1 produit : accès direct à sa fiche NHP.
Plusieurs produits : recherche sur le site NHP.

19/19 références reliées au catalogue.

Réservoir d'eau

#	Numéro de pièce	Description	Quantité	Contient un ou plusieurs articles	Remarques
	4201 007 1048	Kit de réservoir d'eau	1	1 - 20	
1	4201 701 0800	Réservoir d'eau	1		
2	4201 700 6250	Soupape	1	3 - 5	
3	9645 948 0340	Joint torique 6x1,5	1		
4		Soupape	1		
5	9636 965 1960	Anneau de joint 18x24	1		
6	9208 260 1660	Écrou à six pans M16	1		
7	9645 945 1390	Joint torique 14x2,5	1		
8	4201 708 9600	Tubulure de raccordement	1		
9	9307 021 0200	Rondelle 10,5	1		
10	9486 648 1195	Rondelle Belleville 23x10,2x1,25	1		
11	4201 700 7400	Attache	1	12, 13	
12	4201 703 2800	Bouchon	2		
13	9380 620 2700	Goupille élastique 5x30	2		
14	4201 708 8405	Vis à six pans M10x70	1		
15	4201 678 1114	Tuyau 545 mm	1		
16	4201 677 7400	Raccord pour tuyau flexible	1		
17	4202 701 0900	Couvercle de réservoir	1		
18	4202 709 2000	Anneau de joint	1		
19	4202 700 8805	Tamis	1	20	
20		Bouchon	1		

NHP Motoculture
Cultivez votre univers



IDENTIFIEZ LE REPÈRE

Puis retrouvez la référence correspondante dans la nomenclature associée.

Ouvrir la nomenclature - page 46

Réservoir d'eau sous pression

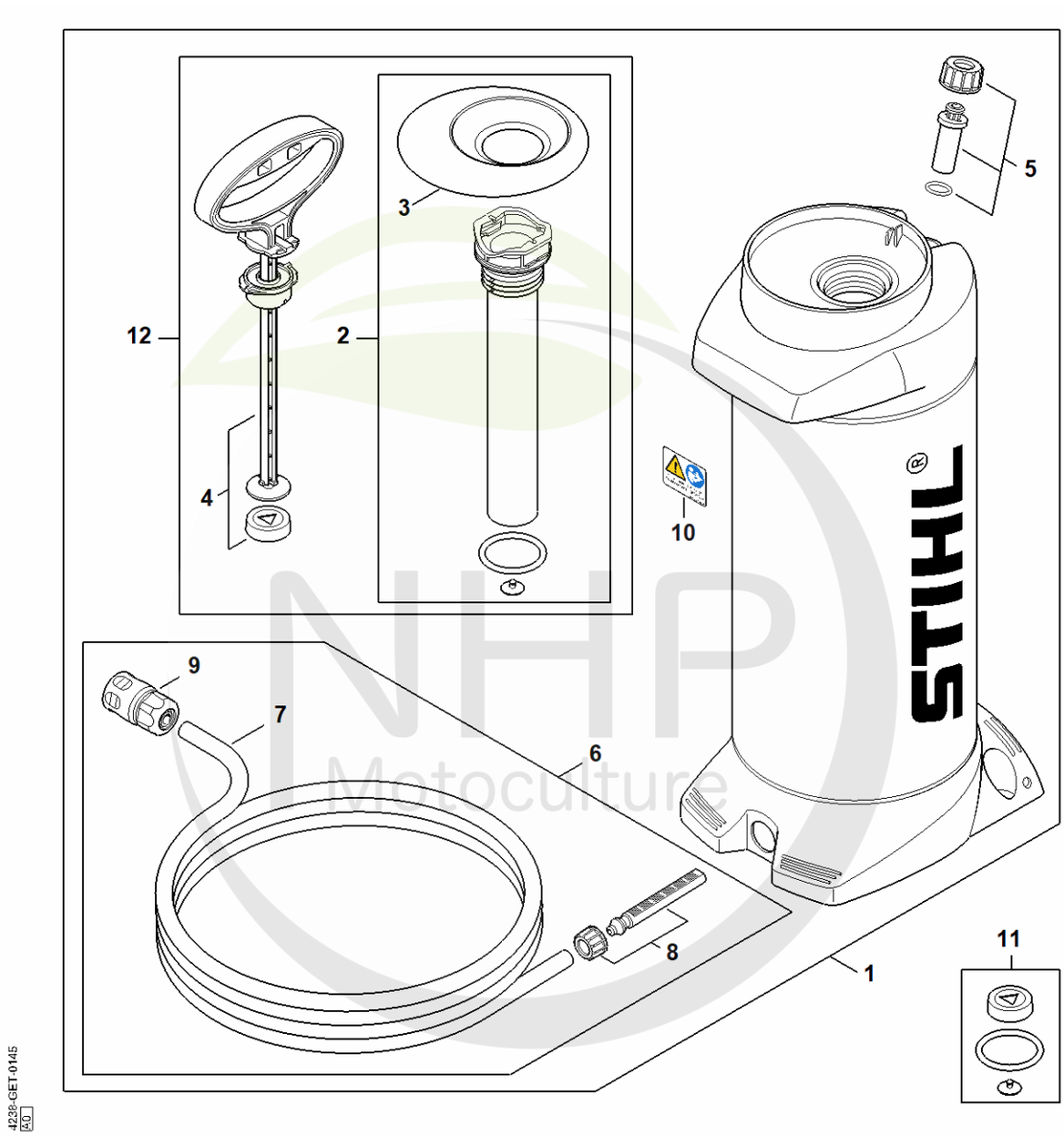

NHP Motoculture
Cultivez votre univers



CLIQUEZ SUR LES RÉFÉRENCES SOULIGNÉES

1 produit : accès direct à sa fiche NHP.
Plusieurs produits : recherche sur le site NHP.

7/12 références reliées au catalogue.

Réservoir d'eau sous pression

#	Numéro de pièce	Description	Quantité	Contient un ou plusieurs articles	Remarques
1	0000 670 6000	Réservoir d'eau	1	2 - 10, 12	
2	0000 670 6601	Tube de pompe	1	3	
3	0000 676 0501	Entonnoir	1		
4	0000 670 7703	Poignée	1		
5	0000 670 5000	Soupape	1		
6	0000 670 0301	Tuyau	1	7 - 9	
7	4309 678 1100	Tuyau 4 m	1		
8	0000 670 0401	Tamis	1		
9	0000 670 1700	Manchon d'accouplement 1/2"	1		
10	0000 967 7304	Pictogramme d'avertissement	1		
11	0000 007 1601	Jeu de joints	1		
12	0000 700 5600	Pompe	1	2 - 4	

NHP Motoculture
Cultivez votre univers



IDENTIFIEZ LE REPÈRE

Puis retrouvez la référence correspondante dans la nomenclature associée.

Ouvrir la nomenclature - page 48

Réservoir d'eau sous pression (28.2010)

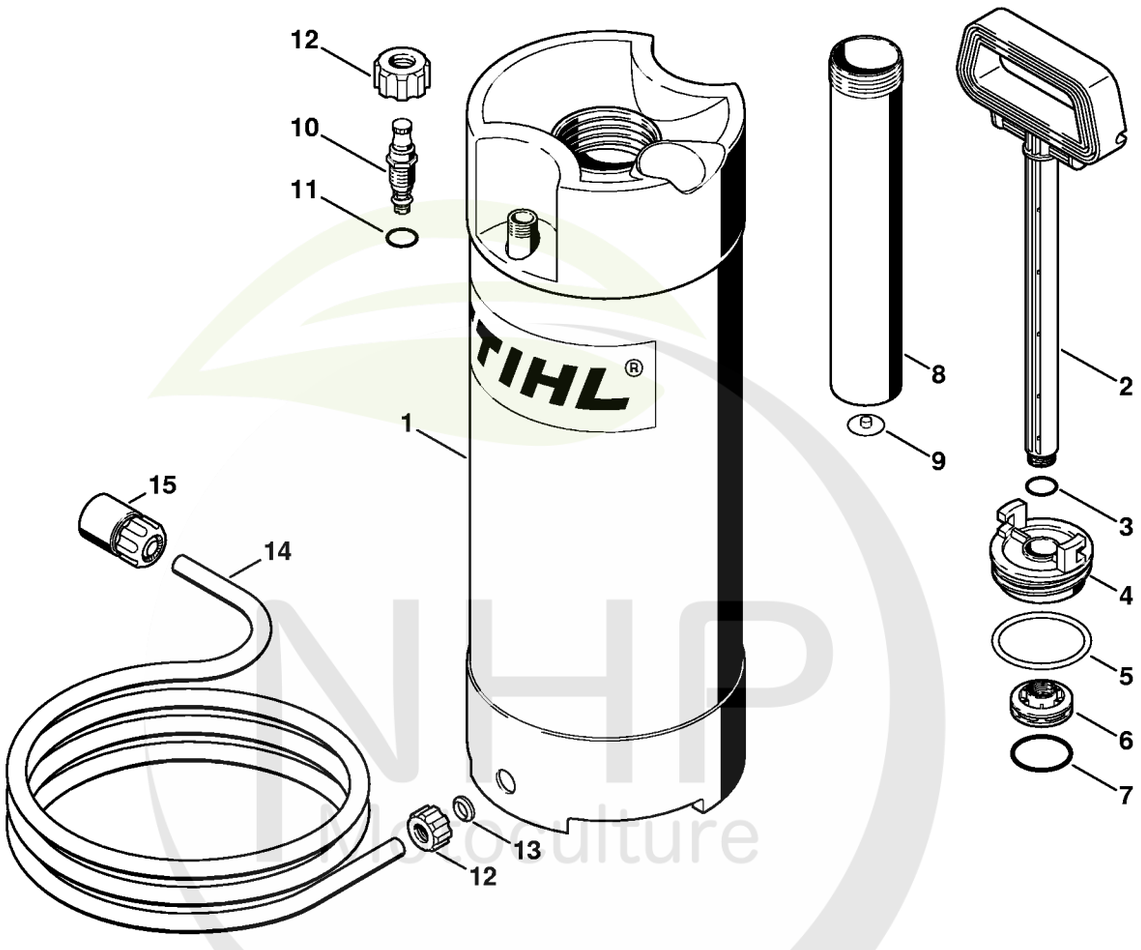

NHP Viticulture
Cultivez votre univers



CLIQUEZ SUR LES RÉFÉRENCES SOULIGNÉES

1 produit : accès direct à sa fiche NHP.
Plusieurs produits : recherche sur le site NHP.

14/17 références reliées au catalogue.

Réservoir d'eau sous pression (28.2010)

#	Numéro de pièce	Description	Quantité	Contient un ou plusieurs articles	Remarques
	4223 670 6000	Réservoir d'eau	1	1 - 14	
	4223 670 6001	Réservoir d'eau	1	1 - 15	USA
1	4223 670 6010	Réservoir d'eau	1	12, 13	
2	4223 670 7700	Poignée	1	3	
3	9645 945 7560	Joint torique 14x1,78	1		
4	4223 670 8600	Bouchon de réservoir	1	5	
5	9645 945 8240	Joint torique 56,5x 5,33	1		
6	4223 670 8200	Piston	1	7	
7	9645 945 7958	Joint torique 37,5x3,15	1		
8	4223 670 6600	Tube de pompe	1	9	
9	4223 678 2600	Soupape	1		
10	4223 670 5000	Soupape	1	11	
11	9645 945 7494	Joint torique 8,76x1,78	1		
12	4223 677 8300	Écrou-chapeau	2		
13	4223 678 1600	Insert	1		
14	4309 678 1100	Tuyau 4 m	1		
15	0000 670 1700	Manchon d'accouplement 1/2"	1		

NHP Motoculture
Cultivez votre univers



IDENTIFIEZ LE REPÈRE

Puis retrouvez la référence correspondante dans la nomenclature associée.

Ouvrir la nomenclature - page 50

Outils

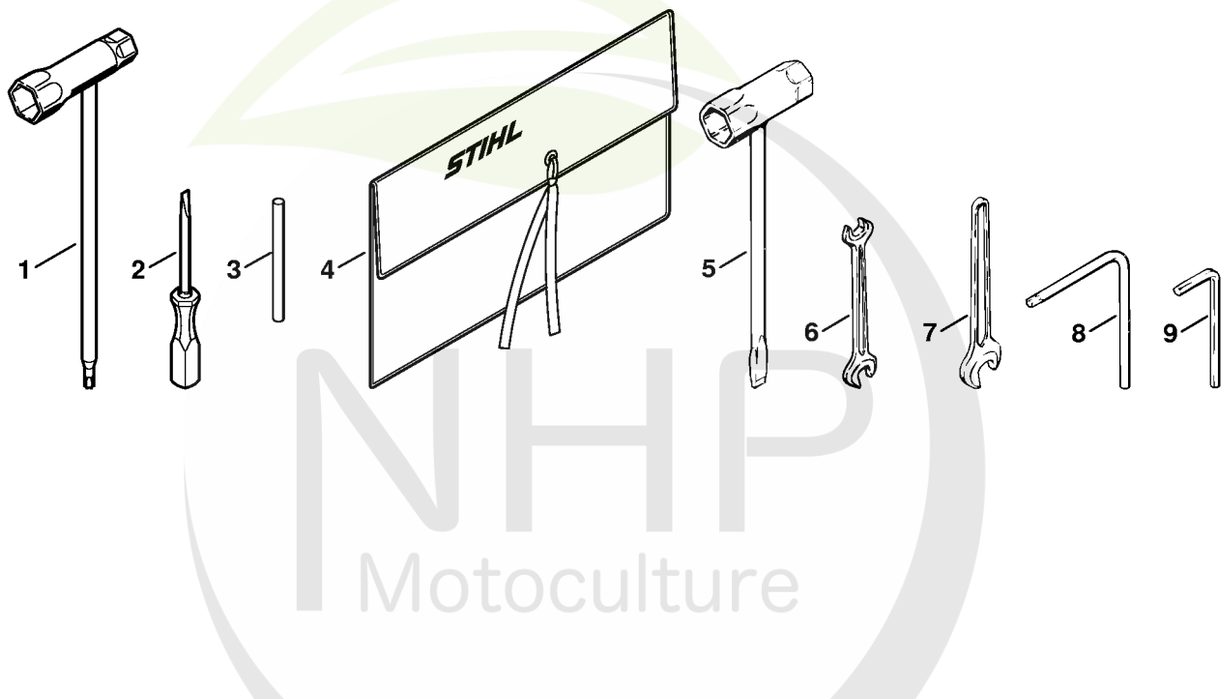

330ET064 SC

NHP Motoculture
Cultivez votre univers



CLIQUEZ SUR LES RÉFÉRENCES SOULIGNÉES

1 produit : accès direct à sa fiche NHP.
Plusieurs produits : recherche sur le site NHP.

8/10 références reliées au catalogue.

Outils

#	Numéro de pièce	Description	Quantité	Contient un ou plusieurs articles	Remarques
	4223 890 1400	Jeu d'outils	1	1 - 4	
1	4128 890 3400	Clé multiple	1		
2	5910 890 2305	Tournevis	1		
3	4130 893 7800	Mandrin	1		
4	0000 891 0810	Pochette à outils	1		
5	1111 890 3400	Clé multiple Jusqu'au numéro de série: 028322497	1		
6	0811 012 1152	Clé 8x10 Jusqu'au numéro de série: 028322497	1		
7	0812 032 1016	Clé de SW 13 Jusqu'au numéro de série: 028322497	1		
8	0812 370 1000	Tournevis T27x120x70 Jusqu'au numéro de série: 028322497	1		
9	0812 260 1008	Tournevis 5 Jusqu'au numéro de série: 016632418	1		

NHP Motoculture
Cultivez votre univers



IDENTIFIEZ LE REPÈRE

Puis retrouvez la référence correspondante dans la nomenclature associée.

Ouvrir la nomenclature - page 52

Dispositif d'allumage # X 13 927 613 (04.1985)

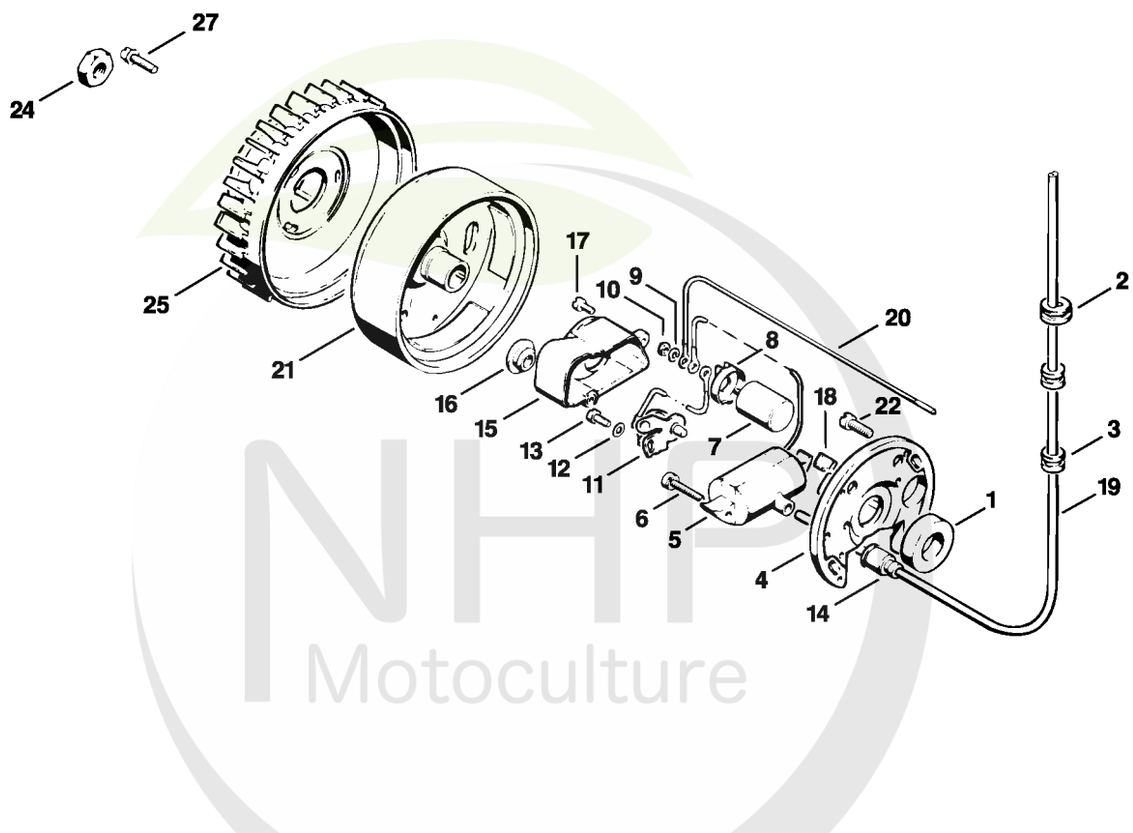

NHP Motoculture
Cultivez votre univers

CLIQUEZ SUR LES REFERENCES

CLIQUEZ SUR LES RÉFÉRENCES SOULIGNÉES

1 produit : accès direct à sa fiche NHP.
Plusieurs produits : recherche sur le site NHP.

15/16 références reliées au catalogue.

Dispositif d'allumage # X 13 927 613 (04.1985)

#	Numéro de pièce	Description	Quantité	Contient un ou plusieurs articles	Remarques
1	0000 992 5741	Anneau de joint Jusqu'au numéro de série: 013927613	1		
2	0000 989 0810	Douille de protection Jusqu'au numéro de série: 013927613	1		
3	0000 989 0816	Douille de protection Jusqu'au numéro de série: 013927613	2		
	1108 400 0510	Volant magnétique Jusqu'au numéro de série: 013927613	1	4 - 21	
4	1107 400 0801	Stator d'allumage Jusqu'au numéro de série: 013927613	1	5 - 14, 18 - 20	
5	1108 404 3200	Bobine d'allumage Jusqu'au numéro de série: 013927613	1		
6	9110 313 0700	Vis à tête plate M4x19 Jusqu'au numéro de série: 013927613	1		
7	1115 404 3400	Condensateur Jusqu'au numéro de série: 013927613	1		
8	1115 404 8800	Capuchon Jusqu'au numéro de série: 013927613	1		
9	9321 630 0080	Rondelle Grower 3 Jusqu'au numéro de série: 013927613	1		
10	9210 260 0400	Ecrou à six pans M3 Jusqu'au numéro de série: 013927613	1		
11	1115 400 2000	Jeu de contacts Jusqu'au numéro de série: 013927613	1		
12	9322 630 0100	Rondelle élastique 4 Jusqu'au numéro de série: 013927613	1		
13	9041 216 0630	Vis cylindrique M4x8 Jusqu'au numéro de série: 013927613	1		
14	0000 989 1010	Douille de protection Jusqu'au numéro de série: 013927613	1		
15	1115 400 8200	Cache-poussière Jusqu'au numéro de série: 013927613	1	16	

NHP Motoculture
Cultivez votre univers



CLIQUEZ SUR LES RÉFÉRENCES SOULIGNÉES

1 produit : accès direct à sa fiche NHP.
Plusieurs produits : recherche sur le site NHP.

10/11 références reliées au catalogue.

Dispositif d'allumage # X 13 927 613 (04.1985)

#	Numéro de pièce	Description	Quantité	Contient un ou plusieurs articles	Remarques
16	1110 145 9001	Bouchon Jusqu'au numéro de série: 013927613	1		
17	9047 319 0340	Vis cylindrique M3x8 Jusqu'au numéro de série: 013927613	2		
18	1110 404 4200	Mèche de graissage Jusqu'au numéro de série: 013927613	1		
19		Câble d'allumage 320 mm Jusqu'au numéro de série: 013927613	1		
	0000 405 0600	Cable d'allumage 1 m Jusqu'au numéro de série: 013927613	1		
	0000 930 2251	Câble d'allumage 10 m Jusqu'au numéro de série: 013927613	1		
20	1108 440 1101	Câble de court-circuit Jusqu'au numéro de série: 013927613	1		
21	1108 400 1200	Rotor Jusqu'au numéro de série: 013927613	1		
22	9021 319 0670	Vis cylindrique M4x14-Z1 Jusqu'au numéro de série: 013927613	2		
24	9211 260 1340	Écrou à six pans M10x1 Jusqu'au numéro de série: 013927613	1		
25	1108 086 0500	Ventilateur Jusqu'au numéro de série: 013927613	1		
27	9044 319 0660	Vis cylindrique M4x12 Jusqu'au numéro de série: 013927613	3		

NHP Motoculture
Cultivez votre univers



IDENTIFIEZ LE REPÈRE

Puis retrouvez la référence correspondante dans la nomenclature associée.

Ouvrir la nomenclature - page 55

Raccordement d'eau (38.1995)

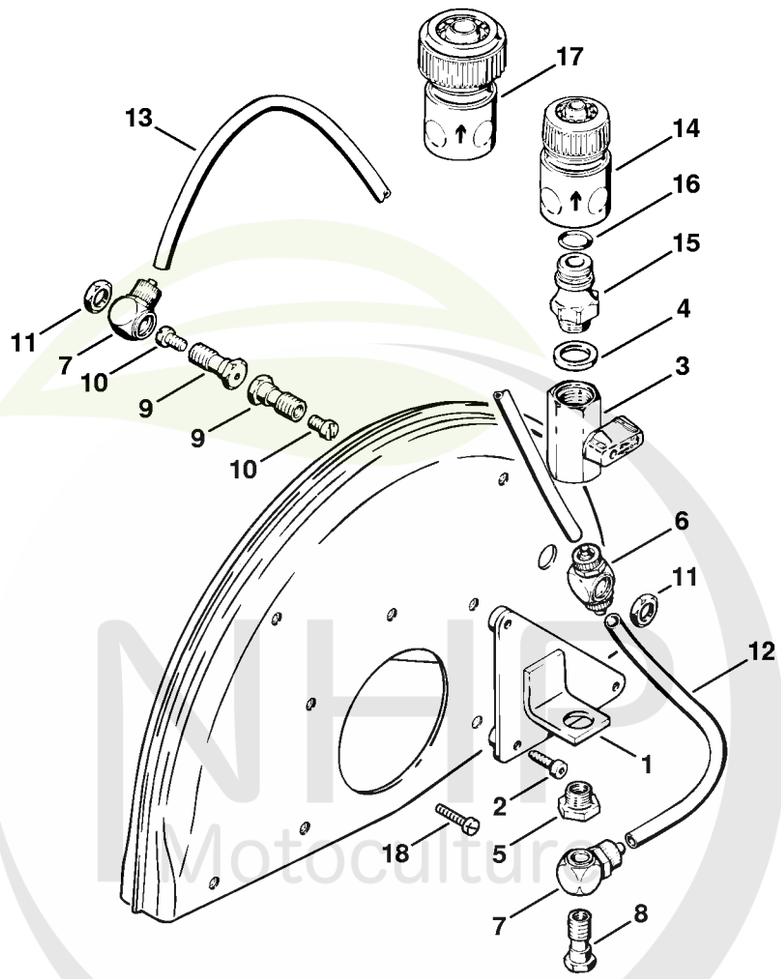

330ET055 GM

NHP Motoculture
Cultivez votre univers



CLIQUEZ SUR LES RÉFÉRENCES SOULIGNÉES

1 produit : accès direct à sa fiche NHP.
Plusieurs produits : recherche sur le site NHP.

16/19 références reliées au catalogue.

Raccordement d'eau (38.1995)

#	Numéro de pièce	Description	Quantité	Contient un ou plusieurs articles	Remarques
1	4201 700 6801	Support	1		
2	9022 313 0710	Vis cylindrique IS-M4x20	3		
3	4201 676 0801	Robinet d'arrêt 1/4"	1		
4	9636 965 1430	Anneau de joint 14x18	1		
5	4201 677 7802	Nipple de réduction 1 1/8", A 1/4"	1		
6	4201 677 1007	Raccord à vis	1		
7	4201 677 1008	Raccord à vis coudé 1/8"	2		
8	4201 677 8400	Vis creuse	1		
9	4201 708 8400	Vis creuse	2		
10	9041 216 0950	Vis cylindrique M5x10	2		
11	9211 021 8900	Écrou à six pans G 1/8"	2		
12	4201 678 1110	Tuyau 80 mm	1		
13	4201 678 1111	Tuyau 195 mm	1		
	4201 670 1600	Pièce de raccordement	1	4, 14 - 16	
14	0000 670 1700	Manchon d'accouplement 1/2"	1		
15	4201 700 7300	Raccord pour tuyau flexible	1	16	
16	9645 945 7506	Joint torique 10x3	1		
17	4201 670 1705	Manchon d'accouplement 3/4"	1		
18	9048 319 0710	Vis cylindrique M4x20	3		

NHP Motoculture
Cultivez votre univers



IDENTIFIEZ LE REPÈRE

Puis retrouvez la référence correspondante dans la nomenclature associée.

Ouvrir la nomenclature - page 57

Réservoir d'eau sous pression (23.1996)

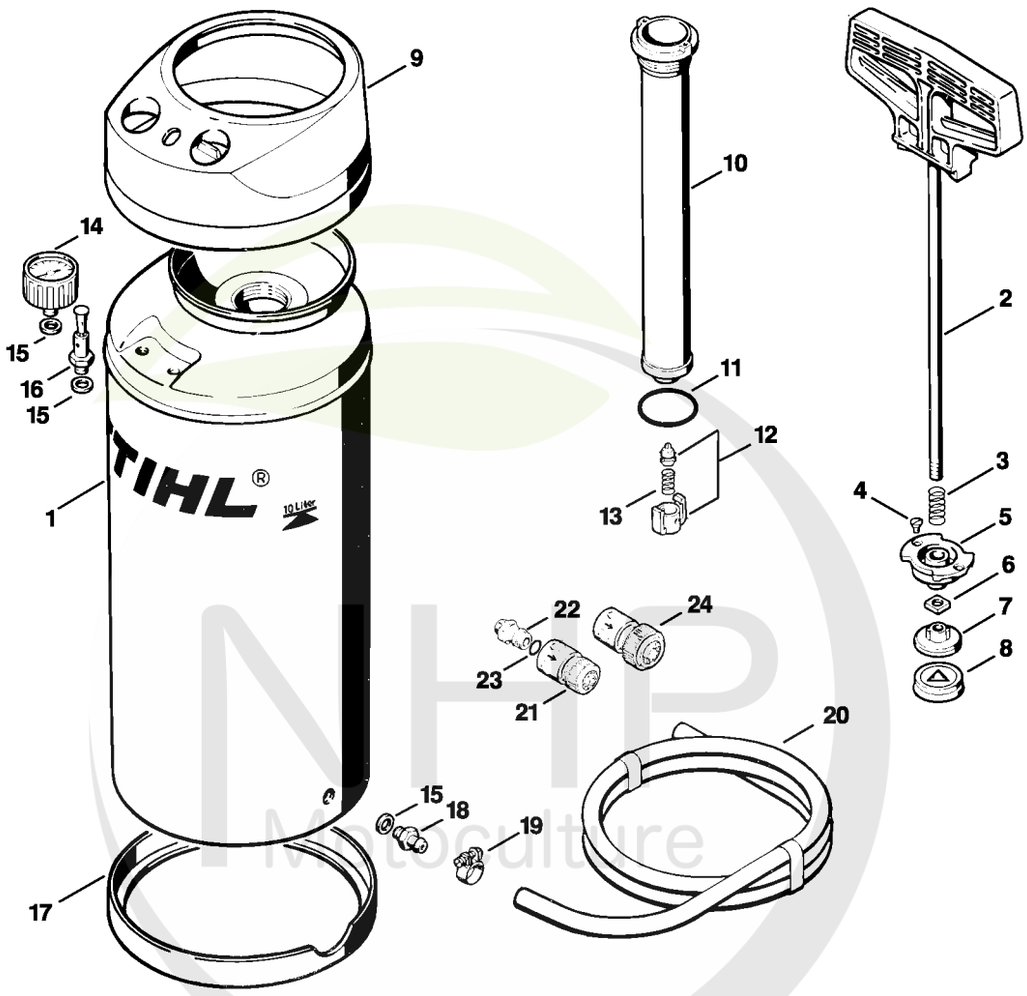

NHP Motoculture
Cultivez votre univers



CLIQUEZ SUR LES RÉFÉRENCES SOULIGNÉES

1 produit : accès direct à sa fiche NHP.
Plusieurs produits : recherche sur le site NHP.

17/24 références reliées au catalogue.

Réservoir d'eau sous pression (23.1996)

#	Numéro de pièce	Description	Quantité	Contient un ou plusieurs articles	Remarques
1	4309 670 6002	Réservoir d'eau	1	2 - 18	
2	4309 670 6500	Poignée avec tige	1	3 - 8	
3	4309 676 2500	Ressort	1		
4	9062 319 0630	Vis á tête fraisée M4x8	2		
5	4309 676 2600	Pièce de guidage	1		
6	9223 260 1100	Écrou à quatre pans M8	1		
7	4309 676 2700	Piston	1		
8	4309 679 0400	Cuir de piston	1		
9	4309 676 2800	Capot	1		
10	4309 670 6600	Tube de pompe	1	11 - 13	
11	9645 945 8024	Joint torique 42x4	1		
12	4309 670 4500	Elément de soupape	1	13	
13	4309 678 1700	Ressort	1		
14	4309 678 1000	Manomètre	1		
15	4309 679 0300	Anneau de joint	3		
16	4309 678 1500	Soupape de sécurité	1		
17	4309 676 3000	Anneau de protection	1		
18	4309 678 1900	Mamelon	1		
19	9771 021 1400	Collier de serrage 14-9	1		
20	4309 678 1100	Tuyau 4 m	1		
21	0000 670 1700	Manchon d'accouplement 1/2"	1		
22	4201 700 7300	Raccord pour tuyau flexible	1	23	
23	9645 945 7506	Joint torique 10x3	1		
24	4201 670 1705	Manchon d'accouplement 3/4"	1		

NHP Motoculture
Cultivez votre univers



IDENTIFIEZ LE REPÈRE

Puis retrouvez la référence correspondante dans la nomenclature associée.

Ouvrir la nomenclature - page 59

Palier avec pièce de protection (38.1995)

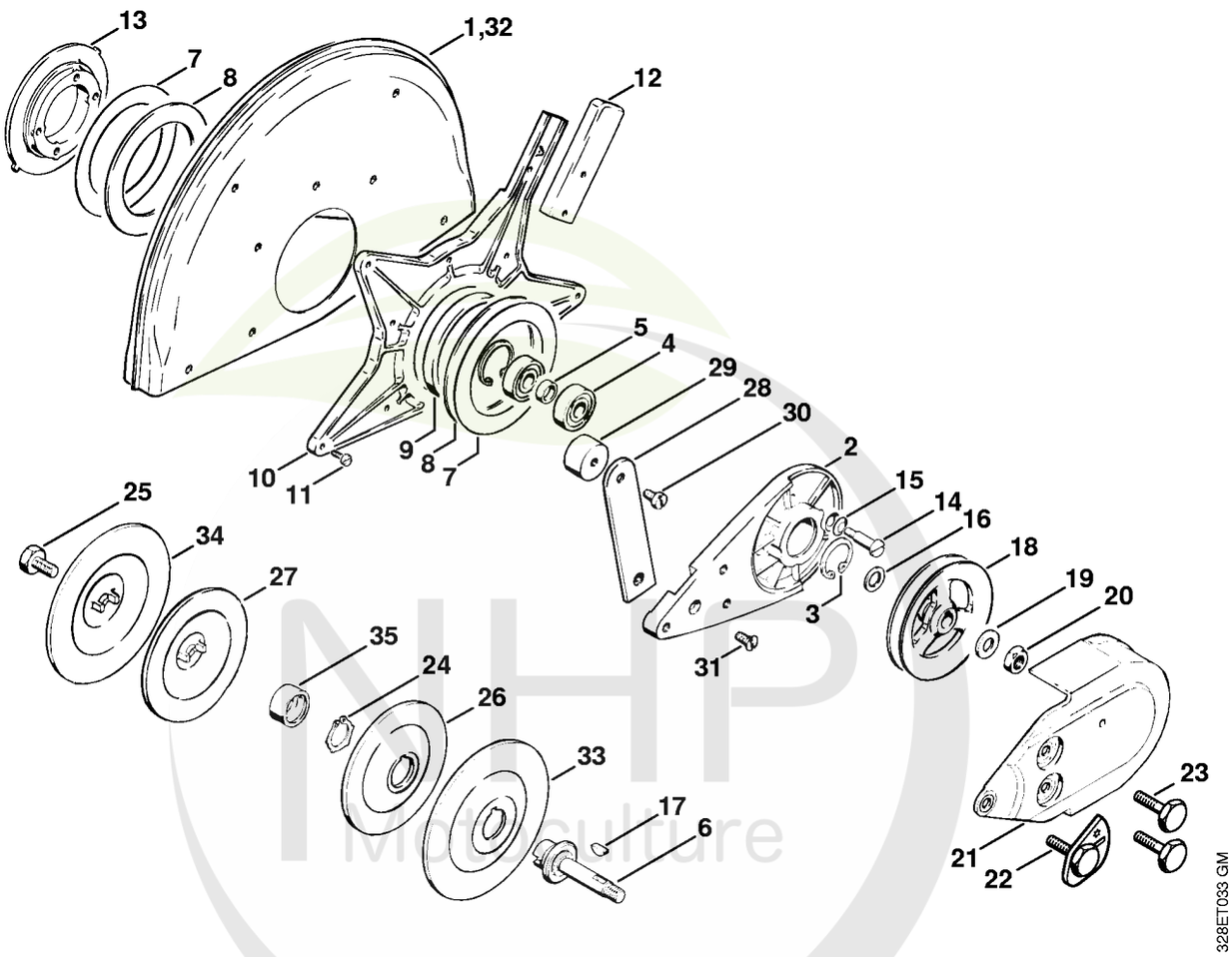

NHP Motoculture
Cultivez votre univers

CLIQUEZ SUR LES REFERENCES

CLIQUEZ SUR LES RÉFÉRENCES SOULIGNÉES

1 produit : accès direct à sa fiche NHP.
Plusieurs produits : recherche sur le site NHP.

24/25 références reliées au catalogue.

Palier avec pièce de protection (38.1995)

#	Numéro de pièce	Description	Quantité	Contient un ou plusieurs articles	Remarques
	4201 007 1035	Palier avec capot protecteur Ø 300 mm	1	1 - 27	J
1	4201 700 8103	Pièce de protection Ø 300 mm	1		
2	4205 791 3902	Palier	1		
3	9456 621 3600	Circlips 32x1,2	2		
4	9503 003 6440	Roulement rainuré à billes 6201-2RS	2		
5	0000 961 1206	Anneau	1		
6	4201 704 0504	Arbre	1		
7	4201 706 9202	Rondelle	2		
8	4201 706 9201	Rondelle	2		
9	4201 706 8801	Anneau en caoutchouc	1		
10	4205 706 2900	Bride	1		
11	9079 346 0660	Vis à tête plate M4x12	9		
12	4201 706 2600	Levier de réglage	1		
13	4205 706 2903	Bride	1		
14	9086 216 1320	Vis à tête plate M6x20	1		(quantité suivant besoin)
15	9486 648 1010	Rondelle Belleville15x8,2x0,6	1		(quantité suivant besoin)
16	0000 958 1212	Rondelle	1		
17	4223 036 8600	Clavette demi-lune	1		
18	4201 704 1000	Poulie à gorge	1		
19	9291 021 0200	Rondelle 10,5	1		
20	9211 260 1350	Écrou à six pans M10x1 gauche	1		
21	4201 700 8116	Pièce de protection	1		
22	4201 760 9500	Vis de tension	1		
23	4201 708 8401	Vis à six pans M8x42	2		
24	9450 721 2150	Circlips 20x1,2	1		

NHP Motoculture
Cultivez votre univers



CLIQUEZ SUR LES RÉFÉRENCES SOULIGNÉES

1 produit : accès direct à sa fiche NHP.
Plusieurs produits : recherche sur le site NHP.

12/14 références reliées au catalogue.

Palier avec pièce de protection (38.1995)

#	Numéro de pièce	Description	Quantité	Contient un ou plusieurs articles	Remarques
25	4201 708 8402	Vis à six pans M10x18	1		
26	4201 708 3004	Rondelle de pression Ø 103 mm	1		
27	4201 708 3014	Rondelle de pression Ø 103 mm	1		
	4201 007 1040	Palier avec capot protecteur Ø 300 mm	1	1 - 31	USA
28	4201 790 6005	Butée	1		
29	4201 790 9302	Amortisseur en caoutchouc	1		
30	9041 216 1230	Vis cylindrique M6x8	1		
31	9062 319 1260	Vis à tête fraisée M6x12	1		
	4205 007 1035	Palier avec capot protecteur Ø 350 mm	1	2 - 25, 32 - 34	J
32	4205 700 8100	Pièce de protection Ø 350 mm	1		
33	4205 708 3000	Rondelle de pression Ø 118 mm	1		
34	4205 708 3010	Rondelle de pression Ø 118 mm	1		
	4205 007 1040	Palier avec capot protecteur Ø 350 mm	1	2 - 32	USA
35	0000 708 4200	Douille d'arbre	1		

NHP Motoculture
Cultivez votre univers