ÉCLATÉ INTERACTIF NHP MOTOCULTURE
Identifiez le repère, puis cliquez sur la référence soulignée.
Les références non soulignées ne sont pas retrouvées dans l'export.

TS 410

Liste des pièces
18.03.2025
France, français

Table des matières

A - Carter de vilebrequin 2
B - Cylindre, Silencieux 4
C - Bloc moteur 7
D - Embrayage, Poignée tubulaire 10
E - Dispositif de lancement 13
F - Carter de réservoir 15
G - Dispositif d'allumage 18
H - Carburateur 4238/03 20
I - Carburateur 4238/05 23
J - Carburateur C1Q-S118, C1Q-167 26
K - Filtre à air, Capot 29
N - Raccord, Pièce de protection TS 410 32
O - Kit de montage de roues 35
P - Réservoir d'eau sous pression 37
Q - Réservoir d'eau sous pression (28.2010) 39
R - Outils, Accessoires spéciaux 41
S - Numéro de machine 43
T - Couples de serrage 45
U - Couples de serrage 47
V - Couples de serrage 49
W - Consommables et matières auxiliaires 51



IDENTIFIEZ LE REPÈRE

Puis retrouvez la référence correspondante dans la nomenclature associée.

Ouvrir la nomenclature - page 3

A - Carter de vilebrequin

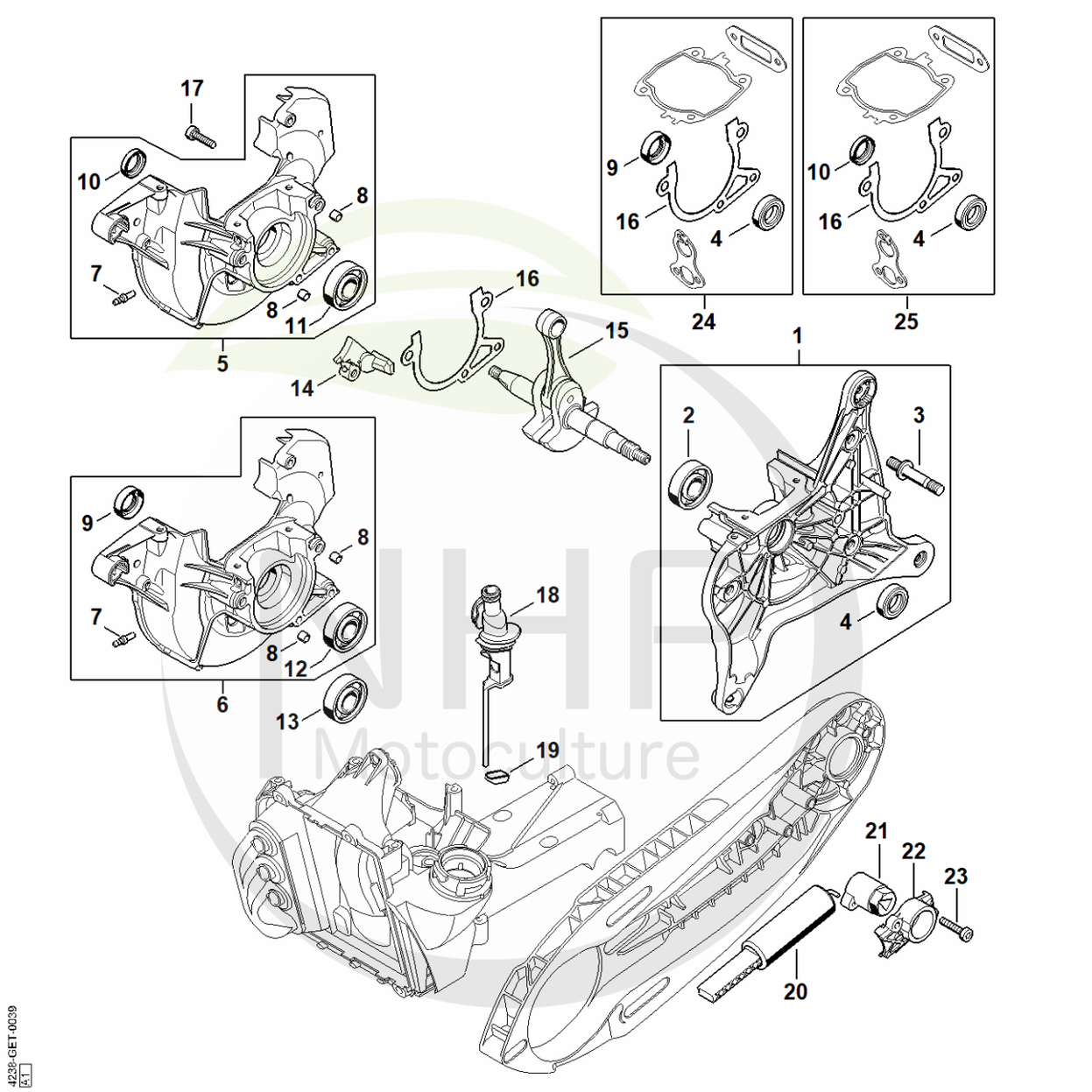

NHP Motoculture
Cultivez votre univers



CLIQUEZ SUR LES RÉFÉRENCES SOULIGNÉES

1 produit : accès direct à sa fiche NHP.
Plusieurs produits : recherche sur le site NHP.

20/20 références reliées au catalogue.

A - Carter de vilebrequin

#	Numéro de pièce	Description	Quantité	Contient un ou plusieurs articles	Remarques
1	4238 020 2909	Carter de vilebrequin côté entraînement	1	2 - 4	
2	9503 003 0360	Roulement rainuré à billes-15x36,3x11	1		
3	0000 953 6610	Goujon fileté	3		
4	9630 951 1696	Bague d'étanchéité 15x26x7	1		
6	4238 020 2613	Demi-carter de vilebrequin côté ventilat	1	7 - 9, 12	
7	0000 988 5211	Manchon	1		
8	0000 988 8600	Douille	2		
9	9640 003 1570	Bague d'étanchéité 15x24x7	1		
12	9503 003 0361	Roulement rainuré à billes 15x35x11	1		
13	9503 003 0360	Roulement rainuré à billes-15x36,3x11	1		
15	4238 030 0400	Vilebrequin	1		
16	4238 029 0500	Joint	1		
17	9022 371 1050	Vis cylindrique IS-M5x25	4		
18	4238 141 5400	Tuyau	1		
19	4238 141 1800	Douille	1		
20	4238 660 0400	Système de tension	1		
21	4224 664 2100	Levier de serrage	1		
22	4224 664 4200	Couvercle	1		
23	9075 478 4159	Vis cylindrique IS-D5x24	2		
24	4238 007 1003	Jeu de joints	1	4, 9, 16	

NHP Motoculture
Cultivez votre univers



IDENTIFIEZ LE REPÈRE

Puis retrouvez la référence correspondante dans la nomenclature associée.

Ouvrir la nomenclature - page 5

B - Cylindre, Silencieux

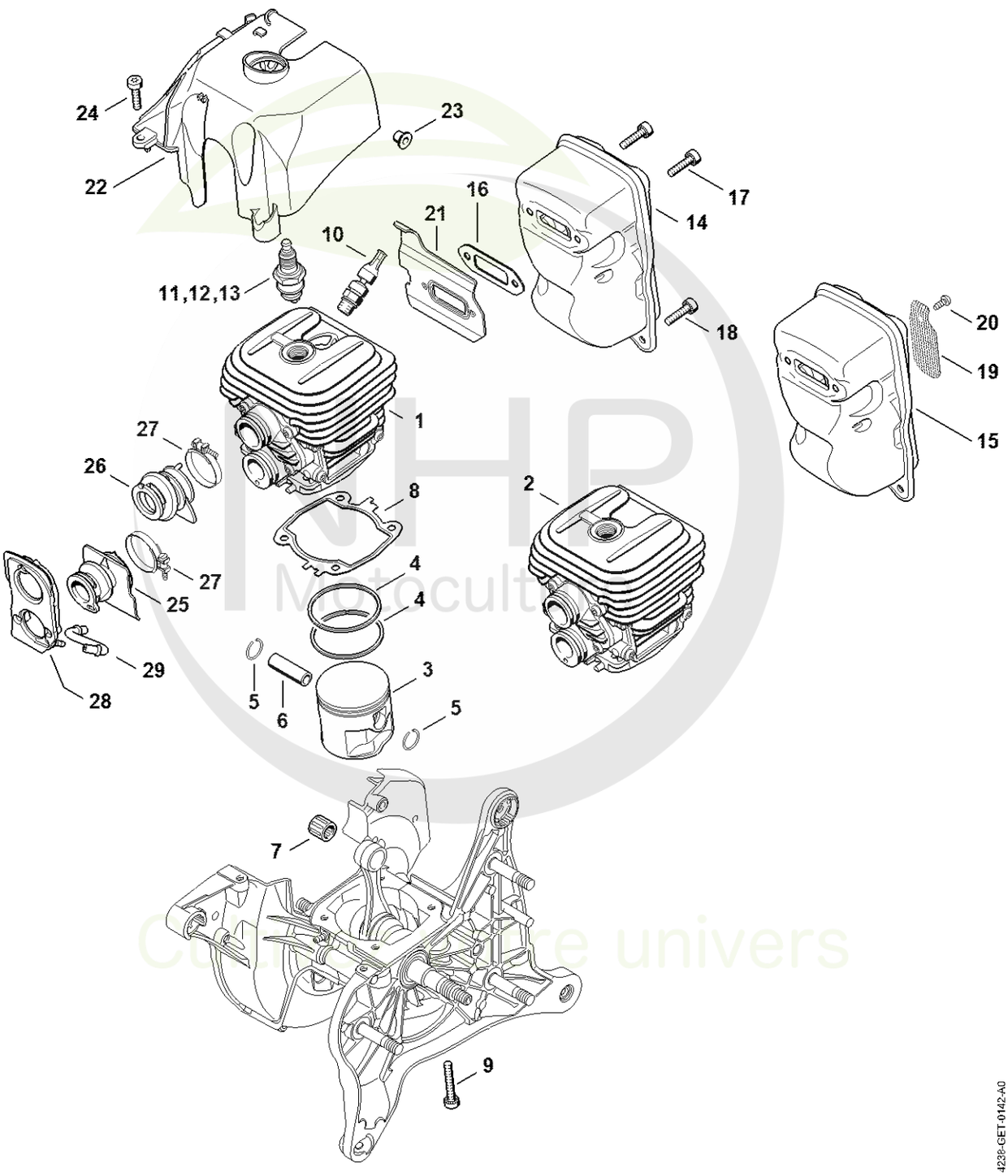



CLIQUEZ SUR LES RÉFÉRENCES SOULIGNÉES

1 produit : accès direct à sa fiche NHP.
Plusieurs produits : recherche sur le site NHP.

22/26 références reliées au catalogue.

B - Cylindre, Silencieux

#	Numéro de pièce	Description	Quantité	Contient un ou plusieurs articles	Remarques
1	4238 020 1209	Cylindre avec piston Ø 50 mm	1	3 - 6	
3	4238 030 2008	Piston Ø 50 mm	1	4 - 6	
4	4238 034 3000	Segment de piston Ø 50x1,2 mm	2		
5	9463 650 1000	Jonc d'arrêt 10	2		
6	4238 034 1500	Axe de piston 10x6x32	1		
7	9512 003 2344	Cage à aiguilles 10x14x13	1		
8	4238 029 2300	Joint de cylindre	1		
9	9022 371 1073	Vis cylindrique IS-M5x32	4		
10	4238 020 9400	Soupape de décompression	1		
11	1110 400 7005	Bougie Bosch WSR 6 F	1		
12	0000 400 7000	Bougie NGK BPMR7A	1		
13	0000 400 7029	Bougie STIHL ZK C 14	1		
13	0000 400 7030	Bougie STIHL ZK C 14, Paquet de 40	1		
14	4238 140 0610	Silencieux	1	16, 17, 21	
16	4238 149 0600	Joint de silencieux	1		
17	9022 399 1020	Vis cylindrique IS-M5x20	2		
18	9022 371 1020	Vis cylindrique IS M5x20	1		
21	0000 141 3200	Tôle de refroidissement	1		
22	4238 080 0900	Capot de canalisation d'air	1	23	
23	9991 003 5087	Douille 7,5x6,8	1		
24	9022 371 1020	Vis cylindrique IS M5x20	2		
25	4238 141 2203	Coude	1		
26	4238 141 2202	Coude	1		
27	9771 021 2536	Collier de serrage 30x5	2		
28	4238 140 2200	Bride	1		
29	0000 141 8600	Tuyau d'impulsions	1		

NHP Motoculture
Cultivez votre univers



CLIQUEZ SUR LES RÉFÉRENCES SOULIGNÉES

1 produit : accès direct à sa fiche NHP.
Plusieurs produits : recherche sur le site NHP.

1/1 références reliées au catalogue.

B - Cylindre, Silencieux

#	Numéro de pièce	Description	Quantité	Contient un ou plusieurs articles	Remarques
	4238 007 1003	Jeu de joints	1	8, 16	

NHP Motoculture
Cultivez votre univers



IDENTIFIEZ LE REPÈRE

Puis retrouvez la référence correspondante dans la nomenclature associée.

Ouvrir la nomenclature - page 8

C - Bloc moteur

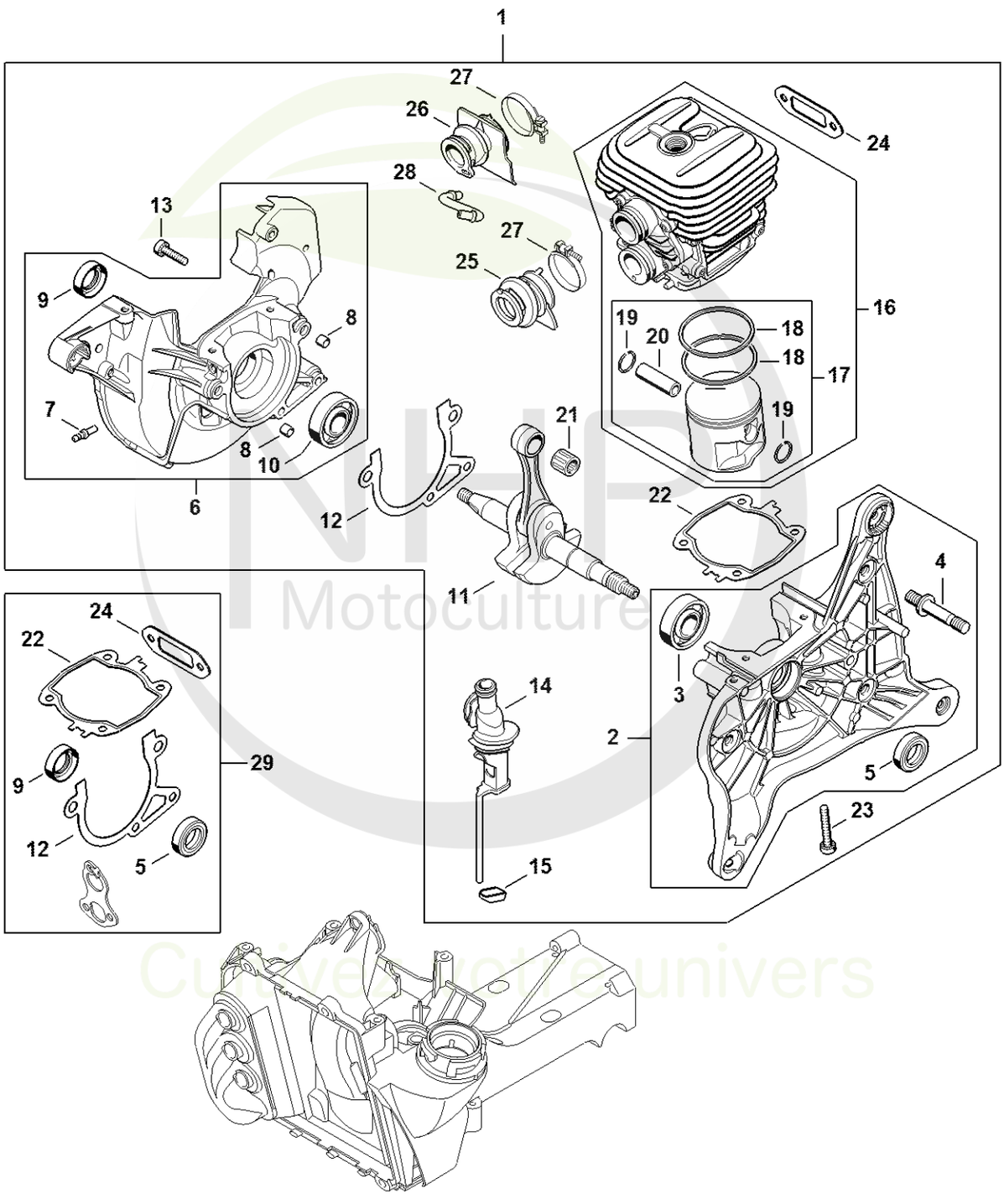

Motoculture
Cultivez votre univers



CLIQUEZ SUR LES RÉFÉRENCES SOULIGNÉES

1 produit : accès direct à sa fiche NHP.
Plusieurs produits : recherche sur le site NHP.

26/26 références reliées au catalogue.

C - Bloc moteur

#	Numéro de pièce	Description	Quantité	Contient un ou plusieurs articles	Remarques
1	4238 020 0200	Bloc moteur	1	2 - 28	
2	4238 020 2909	Carter de vilebrequin côté entraînement	1	3 - 5	
3	9503 003 0360	Roulement rainuré à billes-15x36,3x11	1		
4	0000 953 6610	Goujon fileté	3		
5	9630 951 1696	Bague d'étanchéité 15x26x7	1		
6	4238 020 2613	Demi-carter de vilebrequin côté ventilat	1	7 - 10	
7	0000 988 5211	Manchon	1		
8	0000 988 8600	Douille	2		
9	9640 003 1570	Bague d'étanchéité 15x24x7	1		
10	9503 003 0361	Roulement rainuré à billes 15x35x11	1		
11	4238 030 0400	Vilebrequin	1		
12	4238 029 0500	Joint	1		
13	9022 371 1050	Vis cylindrique IS-M5x25	4		
14	4238 141 5400	Tuyau	1		
15	4238 141 1800	Douille	1		
16	4238 020 1209	Cylindre avec piston Ø 50 mm	1	17 - 20	
17	4238 030 2008	Piston Ø 50 mm	1	18 - 20	
18	4238 034 3000	Segment de piston Ø 50x1,2 mm	1		
19	9463 650 1000	Jonc d'arrêt 10	1		
20	4238 034 1500	Axe de piston 10x6x32	1		
21	9512 003 2344	Cage à aiguilles 10x14x13	1		
22	4238 029 2300	Joint de cylindre	1		
23	9022 371 1073	Vis cylindrique IS-M5x32	4		
24	4238 149 0600	Joint de silencieux	1		
25	4238 141 2203	Coude	1		
26	4238 141 2202	Coude	1		

NHP Motoculture
Cultivez votre univers



CLIQUEZ SUR LES RÉFÉRENCES SOULIGNÉES

1 produit : accès direct à sa fiche NHP.
Plusieurs produits : recherche sur le site NHP.

3/3 références reliées au catalogue.

C - Bloc moteur

#	Numéro de pièce	Description	Quantité	Contient un ou plusieurs articles	Remarques
27	9771 021 2536	Collier de serrage 30x5	2		
28	0000 141 8600	Tuyau d'impulsions	1		
29	4238 007 1003	Jeu de joints	1	5, 9, 12, 22, 24	

NHP
Motoculture
Cultivez votre univers



IDENTIFIEZ LE REPÈRE

Puis retrouvez la référence correspondante dans la nomenclature associée.

Ouvrir la nomenclature - page 11

D - Embrayage, Poignée tubulaire

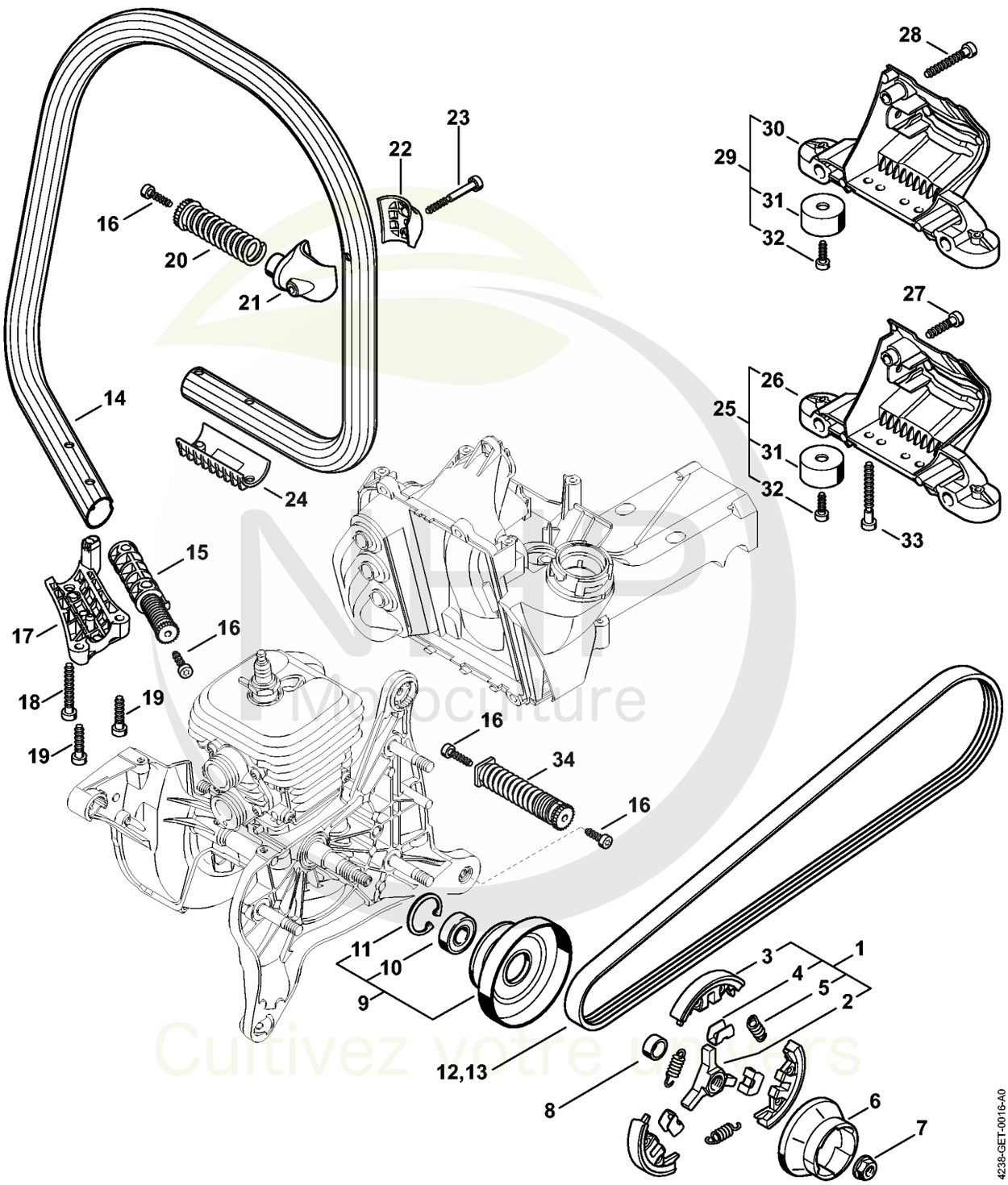



CLIQUEZ SUR LES RÉFÉRENCES SOULIGNÉES

1 produit : accès direct à sa fiche NHP.
Plusieurs produits : recherche sur le site NHP.

25/26 références reliées au catalogue.

D - Embrayage, Poignée tubulaire

#	Numéro de pièce	Description	Quantité	Contient un ou plusieurs articles	Remarques
1	4238 160 2002	Embrayage	1	2 - 5	
2	1125 162 3202	Entraîneur	1		
3	1128 162 0806	Masselotte	3		
4	1128 162 3000	Pièce de fixation	3		
5	0000 997 5510	Ressort de tension	3		
6	4238 195 0600	Roue de lanceur	1		
7	0000 955 0802	Écrou à embase M8x1	1		
8	0000 036 0200	Anneau	1		
9	4238 760 8500	Poulie à courroie	1	10, 11	
10	9503 003 5136	Roulement rainuré à billes 6001-2RS	1		
11	9456 621 3100	Circlip 28x1,2	1		
12	9490 005 7901	Courroie poly-V 5PJ 746 LB	1		
14	4238 791 1700	Poignée tubulaire	1		
15	4238 790 8301	AV-Ressort	1		
16	9074 478 4425	Vis cylindrique IS P6x19	4		
17	4238 791 0910	Elément de serrage	1		
18	9074 478 4705	Vis cylindrique IS-P6x40	1		
19	9074 478 4143	Vis cylindrique IS-P6x26	2		
20	4238 790 8302	AV-Ressort	1		
21	4238 791 1900	Crampon de tube de poignée	1		
22	4238 791 0900	Elément de serrage	1		
23	9075 478 4190	Vis cylindrique IS-D5x45	1		
24	4238 791 0905	Monture de serrage	1		
25	4238 790 7605	Support	1	26, 31, 32	
26	4238 791 7605	Support	1		
27	9074 478 4143	Vis cylindrique IS-P6x26	1		

NHP Motoculture
Cultivez votre univers



CLIQUEZ SUR LES RÉFÉRENCES SOULIGNÉES

1 produit : accès direct à sa fiche NHP.
Plusieurs produits : recherche sur le site NHP.

7/7 références reliées au catalogue.

D - Embrayage, Poignée tubulaire

#	Numéro de pièce	Description	Quantité	Contient un ou plusieurs articles	Remarques
28	9074 478 4705	Vis cylindrique IS-P6x40 Jusqu'au numéro de série: 180659284	1		
29	4238 790 7600	Support Jusqu'au numéro de série: 180659284	1	30 - 32	
30	4238 791 7601	Support Jusqu'au numéro de série: 180659284	1		
31	4205 790 9300	Amortisseur en caoutchouc	2		
32	0000 951 1100	Vis	2		
33	9074 478 4706	Vis cylindrique IS-P6x50	2		
34	4238 790 8304	AV-Ressort	1		

NHP Motoculture
Cultivez votre univers



IDENTIFIEZ LE REPÈRE

Puis retrouvez la référence correspondante dans la nomenclature associée.

Ouvrir la nomenclature - page 14

E - Dispositif de lancement

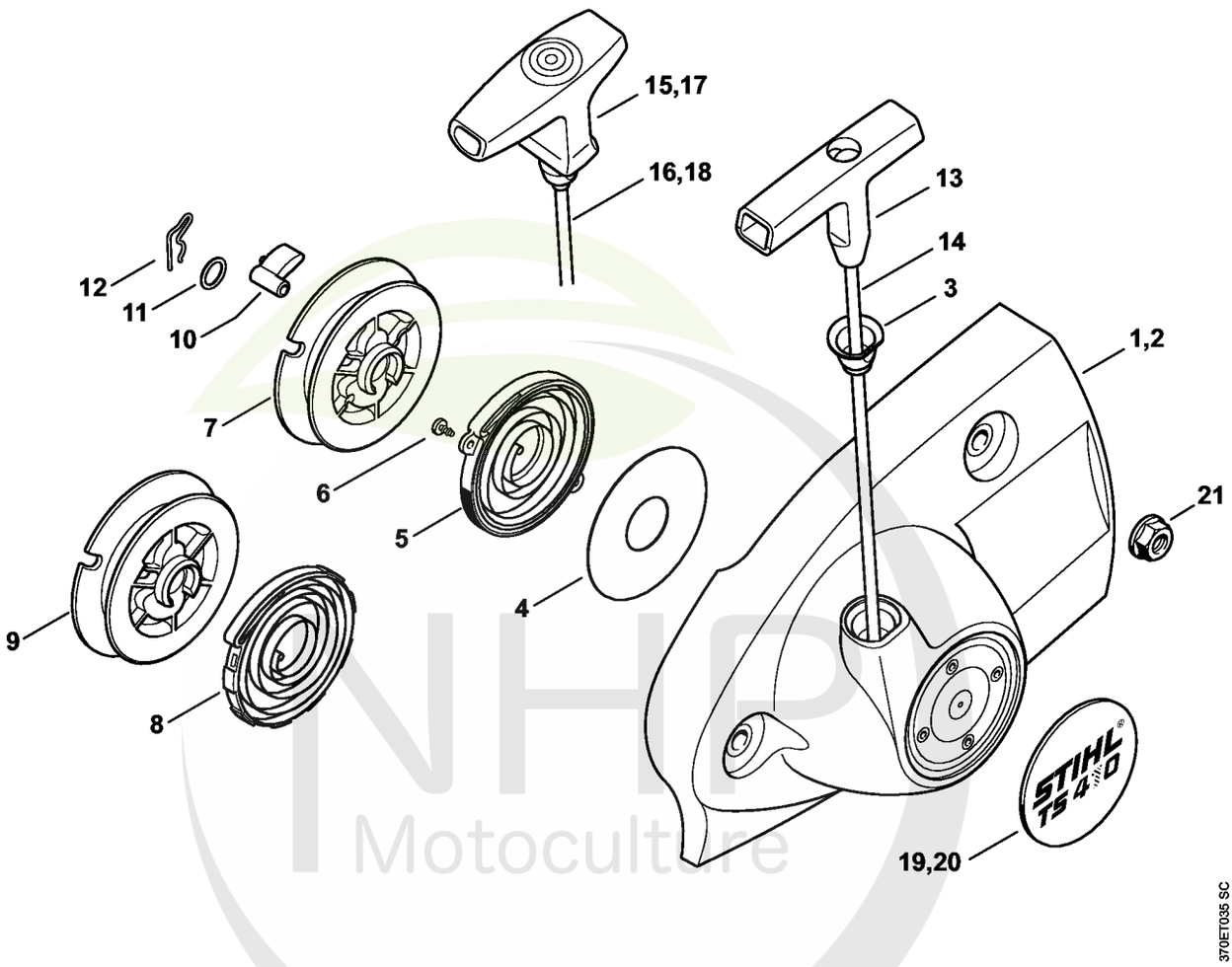

NHP Motoculture
Cultivez votre univers



CLIQUEZ SUR LES RÉFÉRENCES SOULIGNÉES

1 produit : accès direct à sa fiche NHP.
Plusieurs produits : recherche sur le site NHP.

20/21 références reliées au catalogue.

E - Dispositif de lancement

#	Numéro de pièce	Description	Quantité	Contient un ou plusieurs articles	Remarques
	4238 190 0302	Couvercle de lanceur avec lanceur	1	1, 3 - 7, 10 - 14, 19, 20	
1	4238 190 0404	Couvercle de lanceur	1	3	
2	4238 190 0401	Couvercle de lanceur	1	3	
3	1110 084 9102	Douille	1		
4	4238 195 9000	Rondelle	1		
5	4224 190 0600	Ressort de rappel	1		
6	9104 003 0410	Vis Parker P3x6	2		
7	4238 190 1001	Poulie à câble	1		
8	4238 190 0601	Ressort de rappel	1		
9	4223 190 1001	Poulie à câble	1		
10	0000 195 7200	Cliquet	1		
11	0000 958 0923	Rondelle	1		
12	1118 195 3500	Ressort	1		
	0000 190 3500	Poignée avec câble de lancement Ø 4 mm	1	13, 14	
13	1121 195 3400	Poignée	1		
14		Câble de lancement Ø 4x995 mm	1		
	0000 930 2297	Câble de lancement Ø 4 mm x 30 m	1		
17	0000 190 3414	Poignée ElastoStart Ø 4,5 mm	1	18	
18	0000 190 2901	Câble de lancement Ø 4,5 mm	1		
	0000 930 2295	Câble de lancement Ø 4,5 mm / 28 pièces	1		
19	4238 967 1500	Plaque matricule TS 410	1		
21	9220 260 1100	Écrou à six pans M8	3		

NHP Motoculture
Cultivez votre univers



IDENTIFIEZ LE REPÈRE

Puis retrouvez la référence correspondante dans la nomenclature associée.

Ouvrir la nomenclature - page 16

F - Carter de réservoir

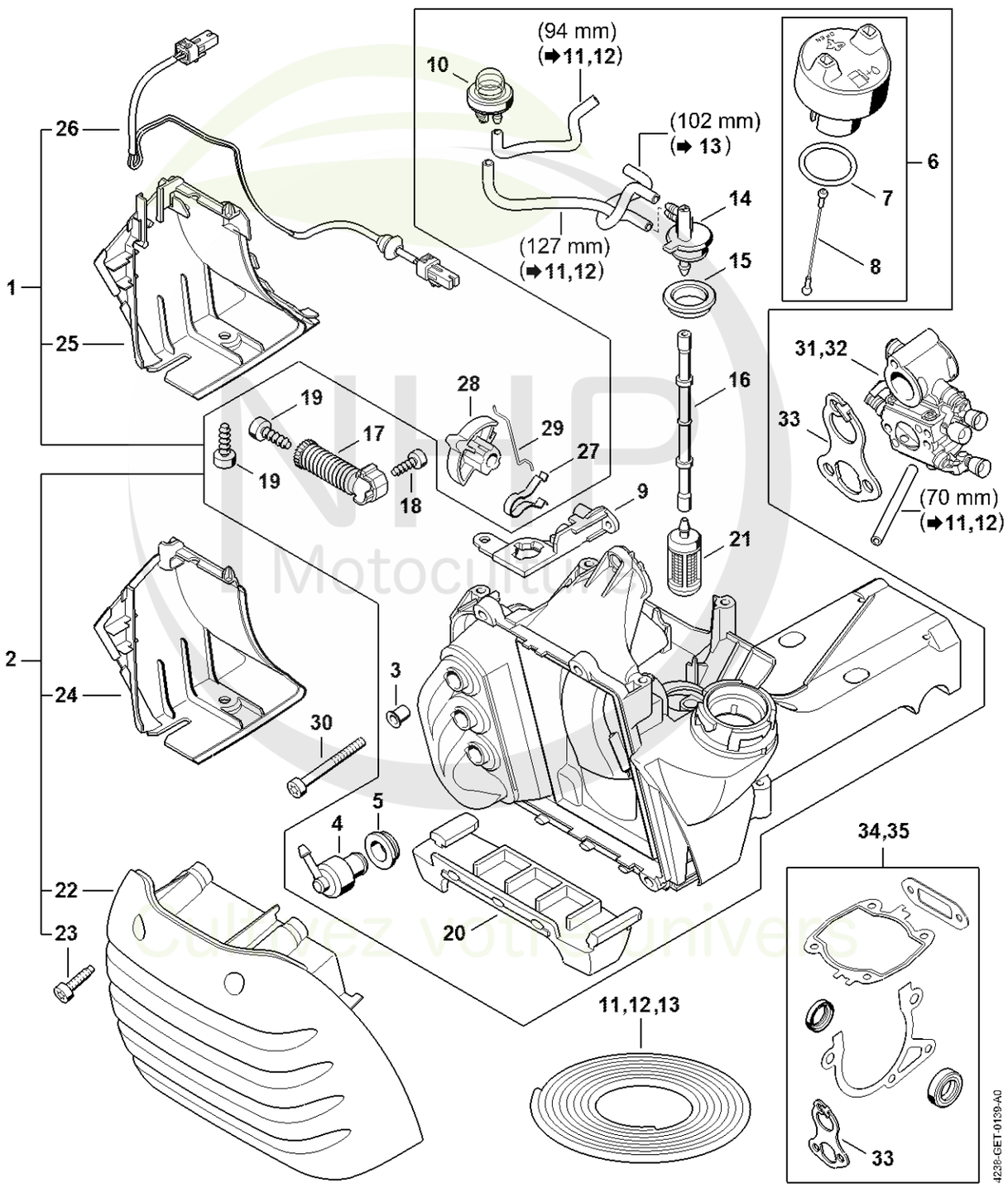

Motoculture
Cultivez votre univers



CLIQUEZ SUR LES RÉFÉRENCES SOULIGNÉES

1 produit : accès direct à sa fiche NHP.
Plusieurs produits : recherche sur le site NHP.

26/26 références reliées au catalogue.

F - Carter de réservoir

#	Numéro de pièce	Description	Quantité	Contient un ou plusieurs articles	Remarques
2	4238 350 0854	Carter de réservoir	1	3 - 24	
3	9443 825 7131	Rivet tubulaire 7,5x1x9,1	3		
4	4238 350 5800	Aération de réservoir	1		
5	4223 353 9201	Douille	1		
6	0000 350 0514	Bouchon de réservoir	1	7, 8	
7	9645 948 2471	Joint torique 23x3	1		
8	0000 350 0905	Corde	1		
9	4238 352 8201	Crampon	1		
10	4238 350 6201	Pompe à carburant	1		
11	0000 930 2803	Tuyau 3,1x5,7 mm x 1 m, R3	1		
12	0712 923 8004	Tuyau 3,1x5,7 mm x 10 m, R3	1		
13	0000 937 5004	Tuyau 3,1x5,7 mm x 1 m, R5	1		
14	4238 353 2701	Pièce de raccordement	1		
15	4238 353 9200	Douille	1		
16	4238 358 7700	Tuyau	1		
17	4238 790 8300	AV-Ressort	1		
18	9074 477 4130	Vis IS P5x16	1		
19	9074 478 4425	Vis cylindrique IS P6x19	2		
20	4238 354 0100	Pied	1		
21	0000 350 3521	Crépine d'aspiration	1		
22	4238 140 1000	Couvercle de filtre	1		
23	0000 951 1109	Vis cylindrique IS-M5x20	4		
24	4238 141 6300	Déflecteur d'air	1		
27	4238 121 2400	Ressort à lame	1		
28	4238 121 6100	Levier de volet de démarrage	1		
29	4238 185 1500	Tringlerie de volet de démarrage	1		

NHP Motoculture
Cultivez votre univers



CLIQUEZ SUR LES RÉFÉRENCES SOULIGNÉES

1 produit : accès direct à sa fiche NHP.
Plusieurs produits : recherche sur le site NHP.

4/5 références reliées au catalogue.

F - Carter de réservoir

#	Numéro de pièce	Description	Quantité	Contient un ou plusieurs articles	Remarques
30	9022 341 1220	Vis cylindrique IS-M5x48	3		
31	4238 120 0603	Carburateur 4238/03	1		
31	4238 120 0607	Carburateur 4238/05	1		
33	4238 129 0900	Joint	1		
34	4238 007 1003	Jeu de joints	1	33	

NHP Motoculture
Cultivez votre univers



IDENTIFIEZ LE REPÈRE

Puis retrouvez la référence correspondante dans la nomenclature associée.

Ouvrir la nomenclature - page 19

G - Dispositif d'allumage

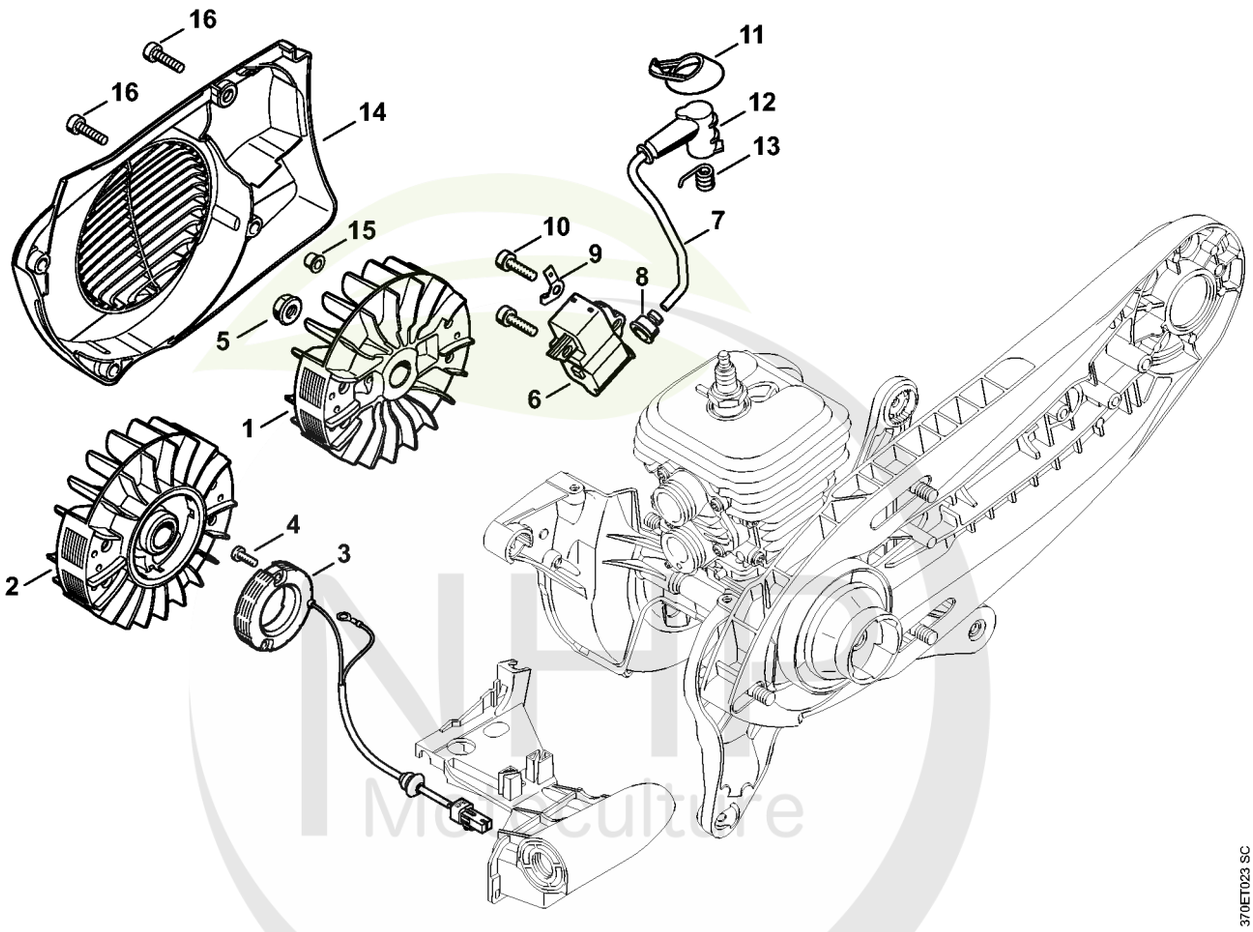

Cultivez votre univers



CLIQUEZ SUR LES RÉFÉRENCES SOULIGNÉES

1 produit : accès direct à sa fiche NHP.
Plusieurs produits : recherche sur le site NHP.

14/14 références reliées au catalogue.

G - Dispositif d'allumage

#	Numéro de pièce	Description	Quantité	Contient un ou plusieurs articles	Remarques
1	4238 400 1202	Rotor	1		
5	0000 955 0802	Écrou à embase M8x1	1		
6	4238 400 1307	Module d'allumage	1	7, 8, 11 - 13	
7		Câble d'allumage 275 mm	1		
	0000 405 0600	Cable d'allumage 1 m	1		
	0000 930 2251	Câble d'allumage 10 m	1		
8	0000 989 1002	Douille de protection	1		
9	4238 431 2100	Languette enfichable	1		
10	9022 341 1019	Vis cylindrique IS-M5x20	2		
11	4223 084 1600	Recouvrement	1		
12	1128 405 1000	Contact de câble d'allumage	1		
13	0000 998 0604	Ressort coudé	1		
14	4238 080 3102	Couvercle de ventilateur	1		
15	0000 963 0809	Douille	3		
16	9022 371 1020	Vis cylindrique IS M5x20	4		

NHP Motoculture
Cultivez votre univers



IDENTIFIEZ LE REPÈRE

Puis retrouvez la référence correspondante dans la nomenclature associée.

Ouvrir la nomenclature - page 21

H - Carburateur 4238/03

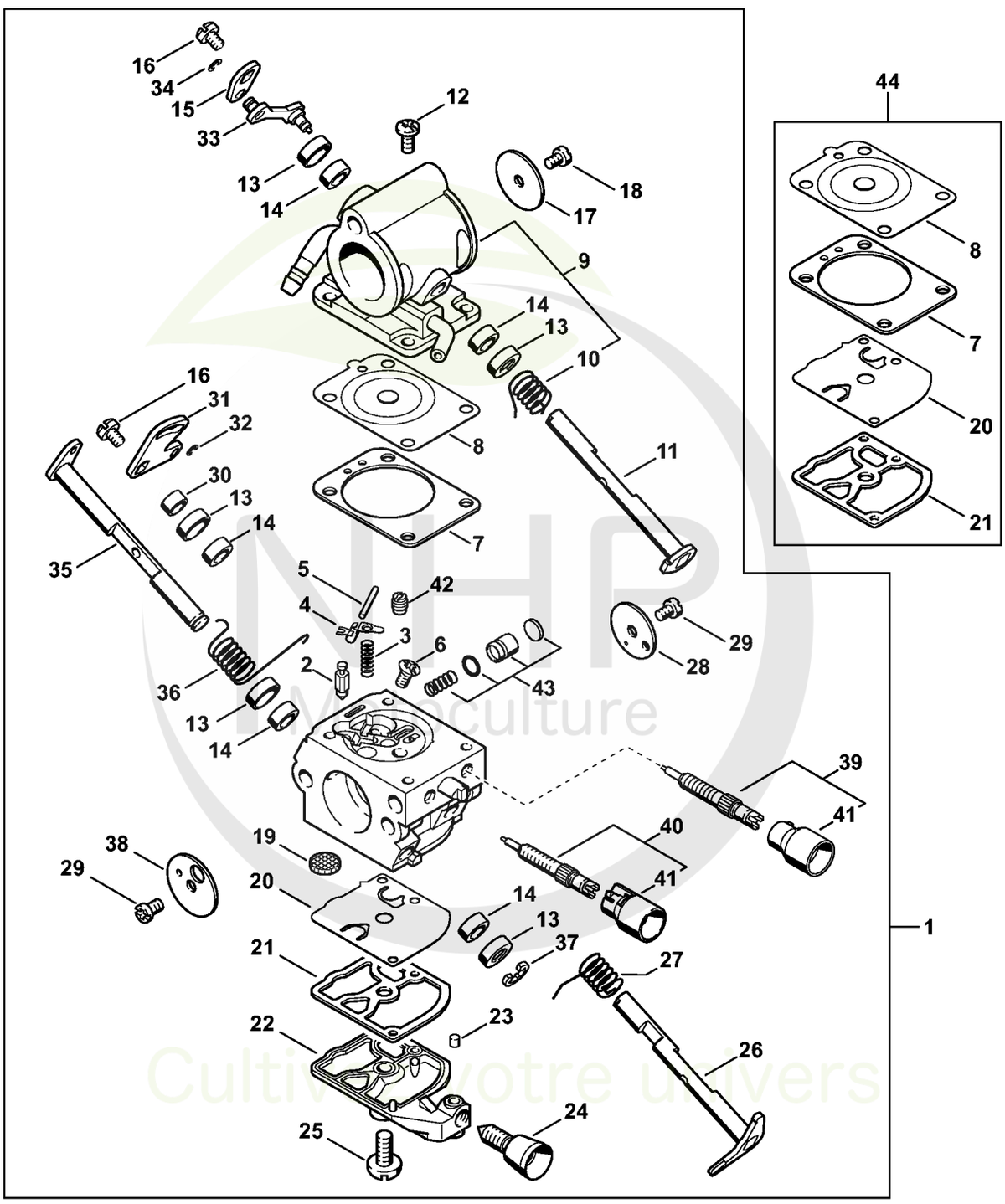

4238-GET-0086-A1

Cultivez votre univers

CLIQUEZ SUR LES REFERENCES

CLIQUEZ SUR LES RÉFÉRENCES SOULIGNÉES

1 produit : accès direct à sa fiche NHP.
Plusieurs produits : recherche sur le site NHP.

26/26 références reliées au catalogue.

H - Carburateur 4238/03

#	Numéro de pièce	Description	Quantité	Contient un ou plusieurs articles	Remarques
1	4238 120 0603	Carburateur 4238/03	1	2 - 43	
2	Z000 018 Z000	Pointeau d'admission	1		
3	4128 122 3000	Ressort	1		
4	1125 121 5000	Levier de réglage d'admission	1		
5	1120 121 9200	Axe	1		
6	1120 122 6600	Vis à embase	1		
7	4238 129 0901	Joint de réglage	1		
8	4238 121 4700	Membrane de réglage	1		
9	4238 120 0850	Couvercle	1	10	
10	4238 122 3202	Ressort coudé	1		
11	4238 120 7300	Axe de volet d'air avec levier	1		
12	1120 122 6601	Vis à embase	4		
13	4238 121 9400	Anneau	5		
14	4238 122 3600	Anneau de joint	5		
15	4238 121 6601	Levier	1		
16	1139 122 7101	Vis	2		
17	4180 121 3301	Papillon	1		
18	1125 122 7402	Vis à tête ronde	1		
19	1123 121 7800	Tamis	1		
20	1129 121 4800	Membrane de pompe	1		
21	1123 129 0905	Joint de pompe	1		
22	4134 121 0802	Couvercle	1		
23	1125 122 4200	Pièce de serrage	1		
24	4229 122 6200	Vis de réglage de régime de ralenti	1		
25	1120 122 7800	Vis à tête bombée fraisée	1		
26	4238 120 7100	Axe de papillon avec levier	1		

NHP Motoculture
Cultivez votre univers



CLIQUEZ SUR LES RÉFÉRENCES SOULIGNÉES

1 produit : accès direct à sa fiche NHP.
Plusieurs produits : recherche sur le site NHP.

17/18 références reliées au catalogue.

H - Carburateur 4238/03

#	Numéro de pièce	Description	Quantité	Contient un ou plusieurs articles	Remarques
27	1123 122 3000	Ressort	1		
28	4238 121 3300	Papillon	1		
29	1125 122 7403	Vis à tête ronde	2		
30	4238 122 5000	Douille d'écartement	1		
31	4238 121 6600	Levier	1		
32	4238 122 9000	Circlip	1		
33	4238 124 2100	Tringlerie	1		
34	1125 122 9003	Circlip	1		
35	4238 120 7200	Axe de volet de démarrage avec levier	1		
36	4238 122 3200	Ressort coudé	1		
37	1120 122 9000	Circlip	1		
38	4128 121 2900	Volet de démarrage	1		
39	Z010 031 K001	Jeu de pièces vis de réglage de richesse	1	41	
40	4238 120 6700	Vis H de richesse à haut régime	1	41	
41	Z010 061 Z013	Capuchon de limitation de course de régl	2		
42	4238 121 5601	Gicleur fixe 0,70	1		
43	4238 120 9700	Jeu de Piston de pompe	1		
44	4238 007 1060	Jeu de pièces de carburateur	1	7, 8, 20, 21	

NHP Motoculture
Cultivez votre univers



IDENTIFIEZ LE REPÈRE

Puis retrouvez la référence correspondante dans la nomenclature associée.

Ouvrir la nomenclature - page 24

I - Carburateur 4238/05

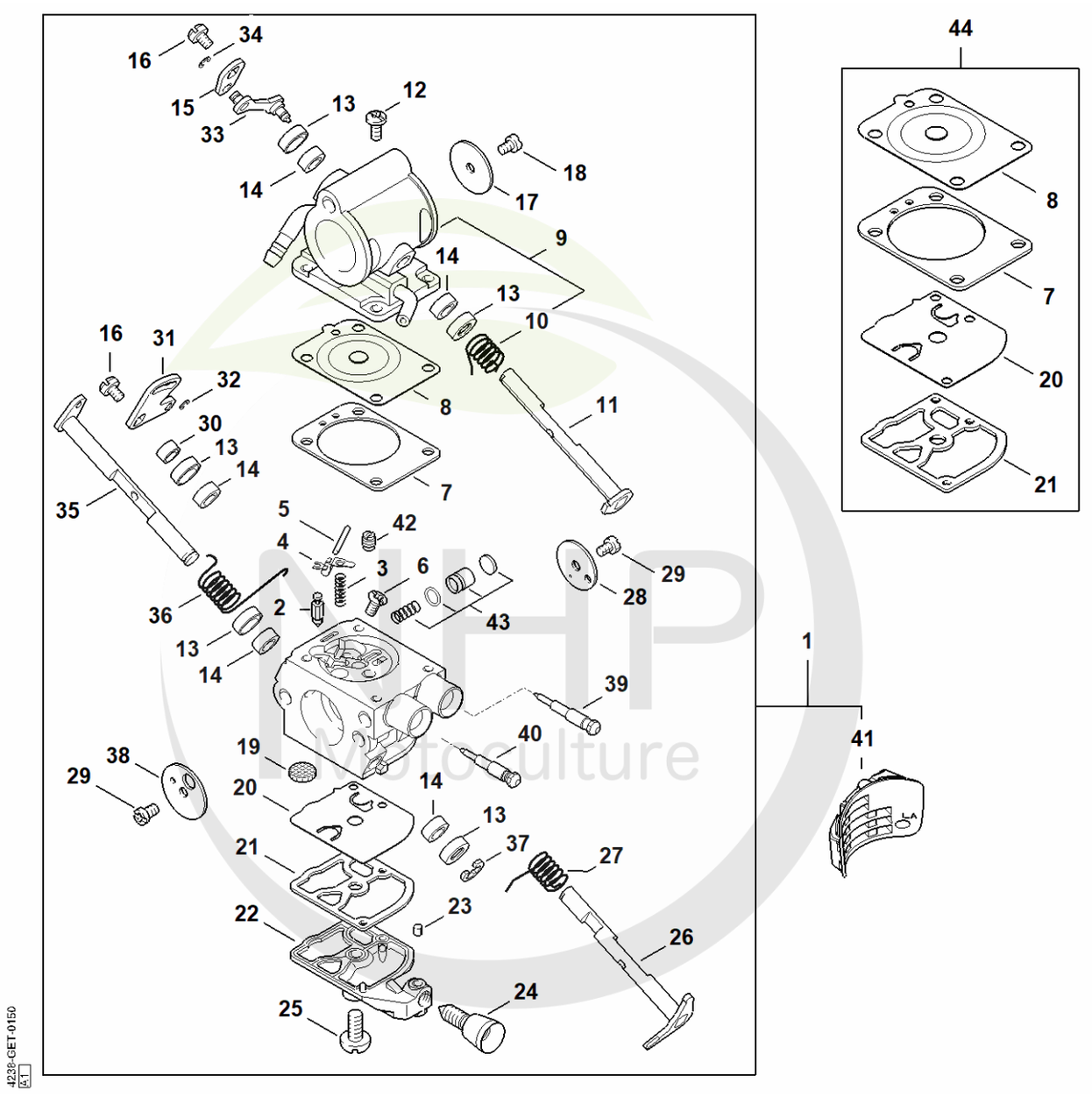

Cultivez votre univers



CLIQUEZ SUR LES RÉFÉRENCES SOULIGNÉES

1 produit : accès direct à sa fiche NHP.
Plusieurs produits : recherche sur le site NHP.

25/26 références reliées au catalogue.

I - Carburateur 4238/05

#	Numéro de pièce	Description	Quantité	Contient un ou plusieurs articles	Remarques
1	4238 120 0607	Carburateur 4238/05	1	2 - 43	
2	Z000 018 Z000	Pointeau d'admission	1		
3	4128 122 3000	Ressort	1		
4	1125 121 5000	Levier de réglage d'admission	1		
5	1120 121 9200	Axe	1		
6	1120 122 6600	Vis à embase	1		
7	4238 129 0901	Joint de réglage	1		
8	4238 121 4700	Membrane de réglage	1		
9	4238 120 0850	Couvercle	1	10	
10	4238 122 3202	Ressort coudé	1		
11	4238 120 7300	Axe de volet d'air avec levier	1		
12	1120 122 6601	Vis à embase	4		
13	4238 121 9400	Anneau	5		
14	4238 122 3600	Anneau de joint	5		
15	4238 121 6601	Levier	1		
16	1139 122 7101	Vis	2		
17	4180 121 3301	Papillon	1		
18	1125 122 7402	Vis à tête ronde	1		
19	1123 121 7800	Tamis	1		
20	1129 121 4800	Membrane de pompe	1		
21	1123 129 0905	Joint de pompe	1		
22	4134 121 0802	Couvercle	1		
23	1125 122 4200	Pièce de serrage	1		
24	4229 122 6200	Vis de réglage de régime de ralenti	1		
25	1120 122 7800	Vis à tête bombée fraisée	1		
26	4238 120 7100	Axe de papillon avec levier	1		

NHP Motoculture
Cultivez votre univers



CLIQUEZ SUR LES RÉFÉRENCES SOULIGNÉES

1 produit : accès direct à sa fiche NHP.
Plusieurs produits : recherche sur le site NHP.

15/18 références reliées au catalogue.

I - Carburateur 4238/05

#	Numéro de pièce	Description	Quantité	Contient un ou plusieurs articles	Remarques
27	1123 122 3000	Ressort	1		
28	4238 121 3300	Papillon	1		
29	1125 122 7403	Vis à tête ronde	2		
30	4238 122 5000	Douille d'écartement	1		
31	4238 121 6600	Levier	1		
32	4238 122 9000	Circlip	1		
33	4238 124 2100	Tringlerie	1		
34	1125 122 9003	Circlip	1		
35	4238 120 7200	Axe de volet de démarrage avec levier	1		
36	4238 122 3200	Ressort coudé	1		
37	1120 122 9000	Circlip	1		
38	4128 121 2900	Volet de démarrage	1		
39	Z000 031 Z221	Vis L de richesse au ralenti	1		
40	Z000 030 Z198	Vis H de richesse à haut régime	1		
41	4238 123 7502	Douille	1		
42	4238 121 5601	Gicleur fixe 0,70	1		
43	4238 120 9700	Jeu de Piston de pompe	1		
44	4238 007 1060	Jeu de pièces de carburateur	1	7, 8, 20, 21	

NHP Motoculture
Cultivez votre univers



IDENTIFIEZ LE REPÈRE

Puis retrouvez la référence correspondante dans la nomenclature associée.

Ouvrir la nomenclature - page 27

J - Carburateur C1Q-S118, C1Q-167

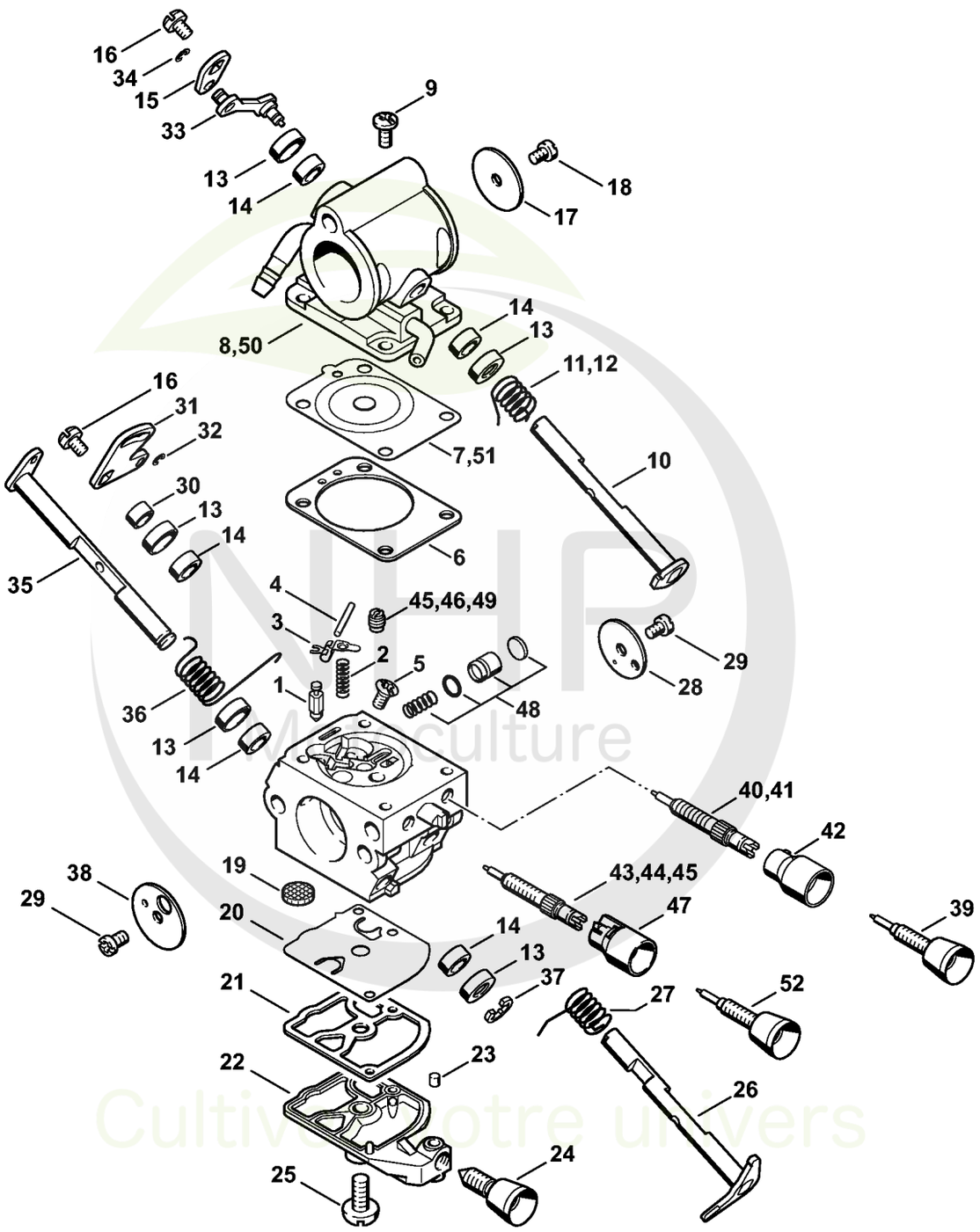

CLIQUEZ SUR LES REFERENCES

CLIQUEZ SUR LES RÉFÉRENCES SOULIGNÉES

1 produit : accès direct à sa fiche NHP.
Plusieurs produits : recherche sur le site NHP.

26/26 références reliées au catalogue.

J - Carburateur C1Q-S118, C1Q-167

#	Numéro de pièce	Description	Quantité	Contient un ou plusieurs articles	Remarques
	4238 120 0600	Carburateur C1Q-S118H	1	1 - 11, 13 - 38, 40, 42, 43, 46 - 48	
1	Z000 018 Z000	Pointeau d'admission	1		
2	1129 122 3001	Ressort	1		
3	1125 121 5000	Levier de réglage d'admission	1		
4	1120 121 9200	Axe	1		
5	1120 122 6600	Vis à embase	1		
6	4238 129 0901	Joint de réglage	1		
7	4238 121 4700	Membrane de réglage	1		
8	4238 120 0850	Couvercle	1	11	
9	1120 122 6601	Vis à embase	4		
10	4238 120 7300	Axe de volet d'air avec levier	1		
11	4238 122 3202	Ressort coudé	1		
12	4238 122 3201	Ressort coudé	1		
13	4238 121 9400	Anneau	5		
14	4238 122 3600	Anneau de joint	5		
15	4238 121 6601	Levier	1		
16	1139 122 7101	Vis	2		
17	4180 121 3301	Papillon	1		
18	1125 122 7402	Vis à tête ronde	1		
19	1123 121 7800	Tamis	1		
20	1129 121 4800	Membrane de pompe	1		
21	1123 129 0905	Joint de pompe	1		
22	4134 121 0802	Couvercle	1		
23	1125 122 4200	Pièce de serrage	1		
24	4229 122 6200	Vis de réglage de régime de ralenti	1		
25	1120 122 7800	Vis à tête bombée fraisée	1		

NHP Motoculture
Cultivez votre univers



CLIQUEZ SUR LES RÉFÉRENCES SOULIGNÉES

1 produit : accès direct à sa fiche NHP.
Plusieurs produits : recherche sur le site NHP.

22/23 références reliées au catalogue.

J - Carburateur C1Q-S118, C1Q-167

#	Numéro de pièce	Description	Quantité	Contient un ou plusieurs articles	Remarques
26	4238 120 7100	Axe de papillon avec levier	1		
27	1123 122 3000	Ressort	1		
28	4238 121 3300	Papillon	1		
29	1125 122 7403	Vis à tête ronde	2		
30	4238 122 5000	Douille d'écartement	1		
31	4238 121 6600	Levier	1		
32	4238 122 9000	Circlip	1		
33	4238 124 2100	Tringlerie	1		
34	1125 122 9003	Circlip	1		
35	4238 120 7200	Axe de volet de démarrage avec levier	1		
36	4238 122 3200	Ressort coudé	1		
37	1120 122 9000	Circlip	1		
38	4128 121 2900	Volet de démarrage	1		
40	4238 120 6801	Vis L de richesse au ralenti	1	42	
41	4238 120 6800	Vis L de richesse au ralenti	1	42	
42	Z010 061 Z013	Capuchon de limitation de course de régl	1		
43	4238 120 6700	Vis H de richesse à haut régime	1	47	
44	4238 122 6701	Vis H de richesse à haut régime	1		
45	4238 120 9800	Jeu de pièces vis H et gicleur fixe	1	44, 46	
46	4238 121 5601	Gicleur fixe 0,70	1		
47	4229 121 2701	Capuchon	1		
48	4238 120 9700	Jeu de Piston de pompe	1		
	4238 007 1060	Jeu de pièces de carburateur	1	6, 7, 20, 21	

NHP Motoculture
Cultivez votre univers



IDENTIFIEZ LE REPÈRE

Puis retrouvez la référence correspondante dans la nomenclature associée.

Ouvrir la nomenclature - page 30

K - Filtre à air, Capot

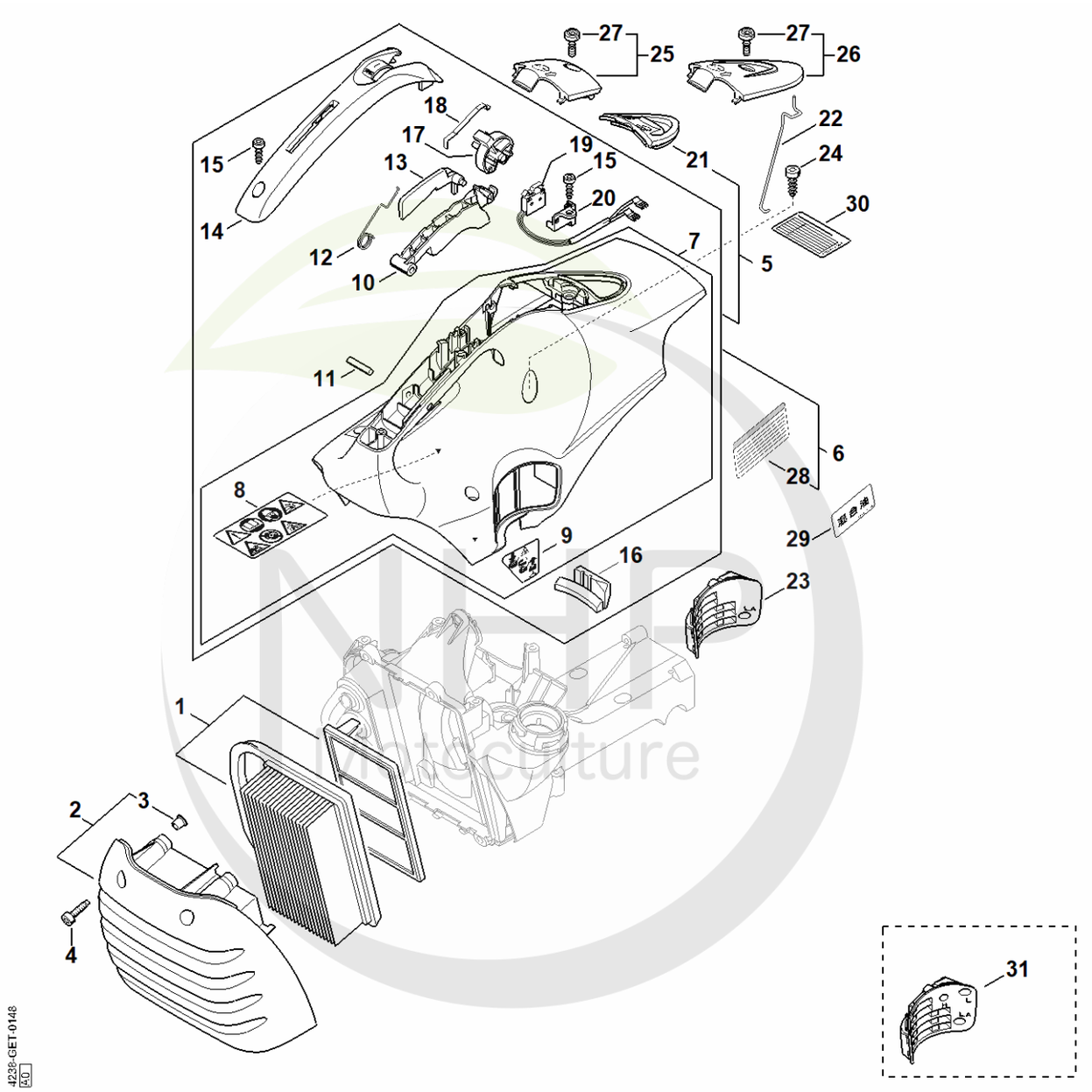

Cultivez votre univers



CLIQUEZ SUR LES RÉFÉRENCES SOULIGNÉES

1 produit : accès direct à sa fiche NHP.
Plusieurs produits : recherche sur le site NHP.

24/26 références reliées au catalogue.

K - Filtre à air, Capot

#	Numéro de pièce	Description	Quantité	Contient un ou plusieurs articles	Remarques
1	4238 140 4403	Filtre à air	1		
2	4238 140 1000	Couvercle de filtre	1	3	
3	0000 963 0809	Douille	4		
4	0000 951 1109	Vis cylindrique IS-M5x20	4		
5	4238 080 1609	Capot	1	7 - 21	
7	4238 080 1608	Capot	1	8, 9	
8	0000 967 3799	Pictogramme d'avertissement TS	1		
9	0000 967 4000	Pictogramme d'avertissement Bouchon de réservoir	1		
10	4238 182 1000	Manette des gaz	1		
11	9371 470 2640	Goupille cylindrique 5x24	1		
12	4238 182 4500	Ressort coudé	1		
13	4238 182 0800	Levier d'arrêt	1		
14	4238 791 0600	Monture de poignée	1		
15	9074 477 4130	Vis IS P5x16	2		
16	4238 087 8302	Butoir en caoutchouc	1		
17	4238 182 0900	Arbre de commande	1		
18	4238 182 4700	Ressort à lame	1		
19	4238 430 0501	Commutateur	1		
20	4238 435 6001	Support	1		
21	4238 084 7400	Douille	1		
22	4238 182 1500	Tringlerie des gaz	1		
23	4238 123 7502	Douille	1		
24	9074 478 4425	Vis cylindrique IS P6x19	4		
25	4238 080 2200	Capuchon	1	27	
26	4238 080 2202	Capuchon	1	27	USA
27	9022 319 0981	Vis cylindrique IS-M5x17	1		

NHP Motoculture
Cultivez votre univers



CLIQUEZ SUR LES RÉFÉRENCES SOULIGNÉES

1 produit : accès direct à sa fiche NHP.
Plusieurs produits : recherche sur le site NHP.

1/1 références reliées au catalogue.

K - Filtre à air, Capot

#	Numéro de pièce	Description	Quantité	Contient un ou plusieurs articles	Remarques
31	4238 123 7500	Douille	1		

NHP Motoculture
Cultivez votre univers



IDENTIFIEZ LE REPÈRE

Puis retrouvez la référence correspondante dans la nomenclature associée.

Ouvrir la nomenclature - page 33

N - Raccord, Pièce de protection TS 410

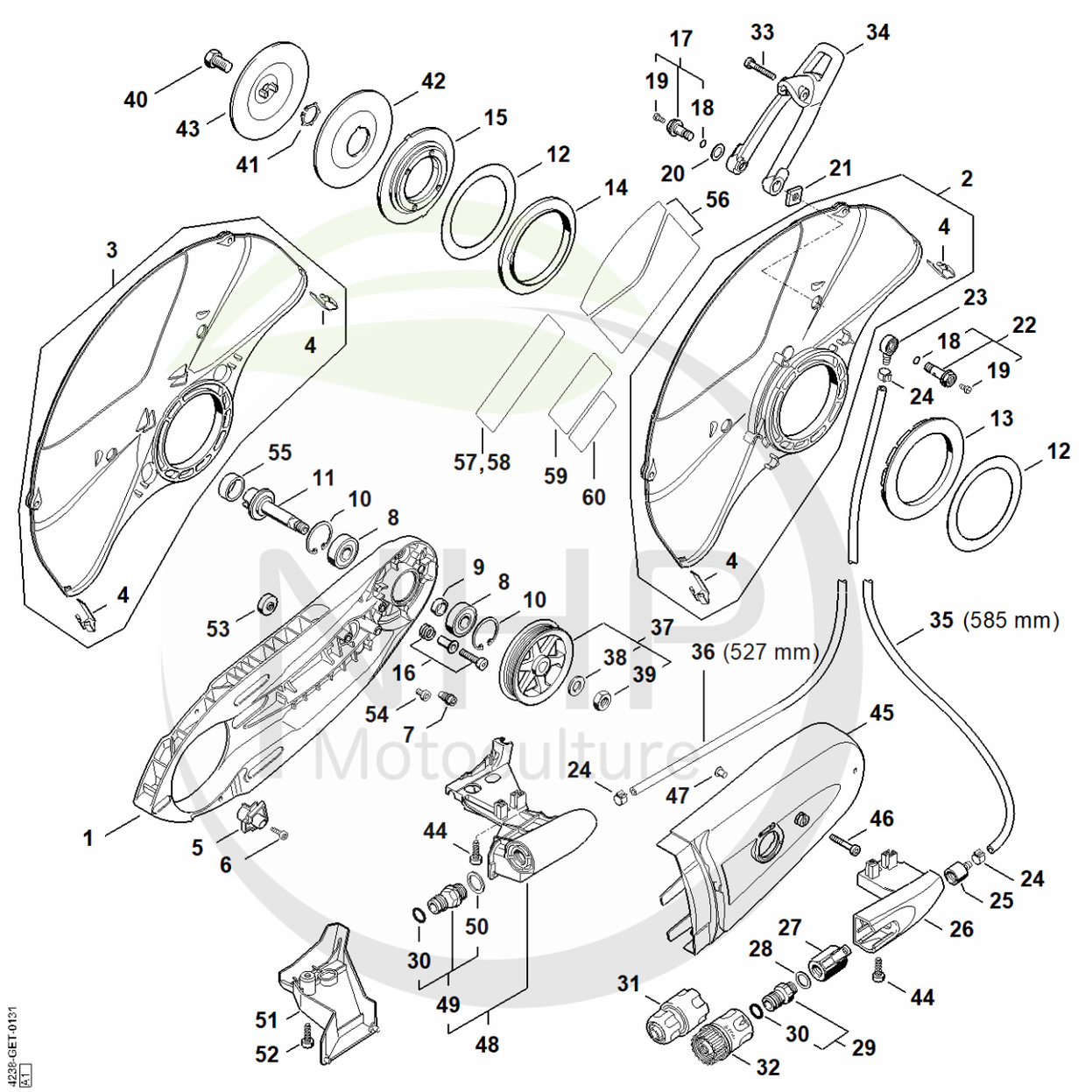

MHP Motoculture
Cultivez votre univers



CLIQUEZ SUR LES RÉFÉRENCES SOULIGNÉES

1 produit : accès direct à sa fiche NHP.
Plusieurs produits : recherche sur le site NHP.

25/26 références reliées au catalogue.

N - Raccord, Pièce de protection TS 410

#	Numéro de pièce	Description	Quantité	Contient un ou plusieurs articles	Remarques
1	4238 701 0203	Carter de découpeuse	1		
2	4238 700 8105	Pièce de protection Ø 300 mm	1	4	
3	4238 700 8102	Pièce de protection Ø 300 mm	1	4	
4	4238 706 0400	Pièce de renforcement	2		
5	4238 691 0200	Butée	1		
6	9074 478 3025	Vis cylindrique IS P4x16	1		
7	4224 691 0100	Vis de butée	1		
8	9503 003 6440	Roulement rainuré à billes 6201-2RS	2		
9	0000 961 1206	Anneau	1		
10	9456 621 3600	Circlips 32x1,2	2		
11	4224 704 0502	Arbre	1		
12	4201 706 9202	Rondelle	2		
13	4224 706 8802	Anneau en caoutchouc	1		
14	4224 706 8801	Anneau en caoutchouc	1		
15	4205 706 2903	Bride	1		
16	4238 710 9500	Vis de tension	4		
17	0000 670 0207	Vis creuse	1	18, 19	
18	9645 948 0340	Joint torique 6x1,5	2		
19	9041 216 0631	Vis cylindrique M4x8-8.8	2		
20	0000 679 2000	Joint	1		
21	4224 708 8300	Écrou à quatre pans	2		
22	0000 670 0206	Vis creuse	1	18, 19	
23	4238 677 8202	Raccord	1		
24	9771 021 0921	Collier de serrage 10/7	2		
25	4238 677 8200	Raccord	1		
26	4238 708 8200	Support	1		

NHP Motoculture
Cultivez votre univers



CLIQUEZ SUR LES RÉFÉRENCES SOULIGNÉES

1 produit : accès direct à sa fiche NHP.
Plusieurs produits : recherche sur le site NHP.

19/21 références reliées au catalogue.

N - Raccord, Pièce de protection TS 410

#	Numéro de pièce	Description	Quantité	Contient un ou plusieurs articles	Remarques
27	4201 700 4500	Robinet d'arrêt 1/4"	1		
28	0000 954 1701	Anneau de joint	1		
29	4201 700 7300	Raccord pour tuyau flexible	1	30	
30	9645 945 7506	Joint torique 10x3	1		
31	0000 670 1700	Manchon d'accouplement 1/2"	1		
33	9022 341 1070	Vis cylindrique IS-M5x30	1		
34	4238 700 2900	Levier de réglage	1		
35	0000 937 4142	Tuyau 1.000 mm	1		
37	4238 760 8506	Poulie à courroie	1	38, 39	
38	9291 021 0200	Rondelle 10,5	1		
39	9211 260 1350	Écrou à six pans M10x1 gauche	1		Agent de blocage de filetage, très forte résistance
40	4201 708 8402	Vis à six pans M10x18	1		
41	9450 721 2150	Circlips 20x1,2	1		
42	4201 708 3004	Rondelle de pression Ø 103 mm	1		
43	4201 708 3014	Rondelle de pression Ø 103 mm	1		
44	9074 478 4425	Vis cylindrique IS P6x19	2		
45	4238 700 8107	Pièce de protection	1		
46	9022 341 1070	Vis cylindrique IS-M5x30	1		
47	9443 825 7130	Rivet tubulaire 7,5x1x6,8	1		
55	0000 708 4200	Douille d'arbre	1		
58	0000 967 7226	Pictogramme d'avertissement	1		Europe

NHP Motoculture
Cultivez votre univers



IDENTIFIEZ LE REPÈRE

Puis retrouvez la référence correspondante dans la nomenclature associée.

Ouvrir la nomenclature - page 36

O - Kit de montage de roues

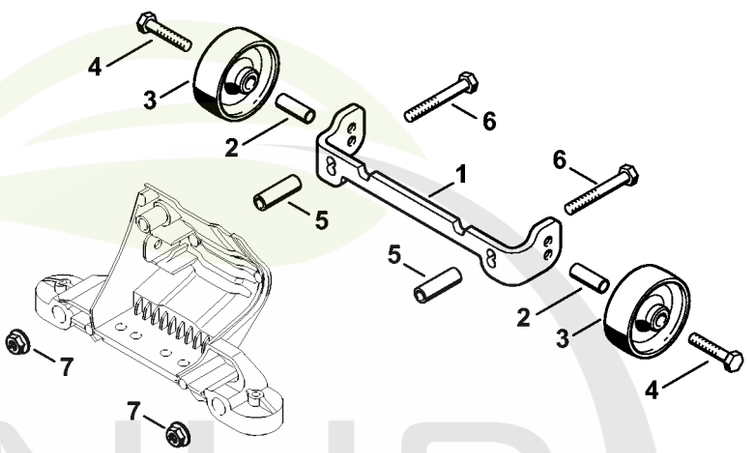

4224-GET-0016-A0

NHP Motoculture
Cultivez votre univers



CLIQUEZ SUR LES RÉFÉRENCES SOULIGNÉES

1 produit : accès direct à sa fiche NHP.
Plusieurs produits : recherche sur le site NHP.

7/7 références reliées au catalogue.

O - Kit de montage de roues

#	Numéro de pièce	Description	Quantité	Contient un ou plusieurs articles	Remarques
	4224 007 1014	Kit de montage de roues	1	1 - 7	
1		Support	1		
2	4223 791 7200	Douille	2		
3	4223 791 3600	Roue	2		
4	9007 319 1370	Vis à six pans M6x30	2		
5	4224 791 7204	Douille	2		
6	9007 319 1420	Vis à six pans M6x45	2		
7	9220 260 0900	Écrou à six pans M6	2		

NHP Motoculture
Cultivez votre univers



IDENTIFIEZ LE REPÈRE

Puis retrouvez la référence correspondante dans la nomenclature associée.

Ouvrir la nomenclature - page 38

P - Réservoir d'eau sous pression

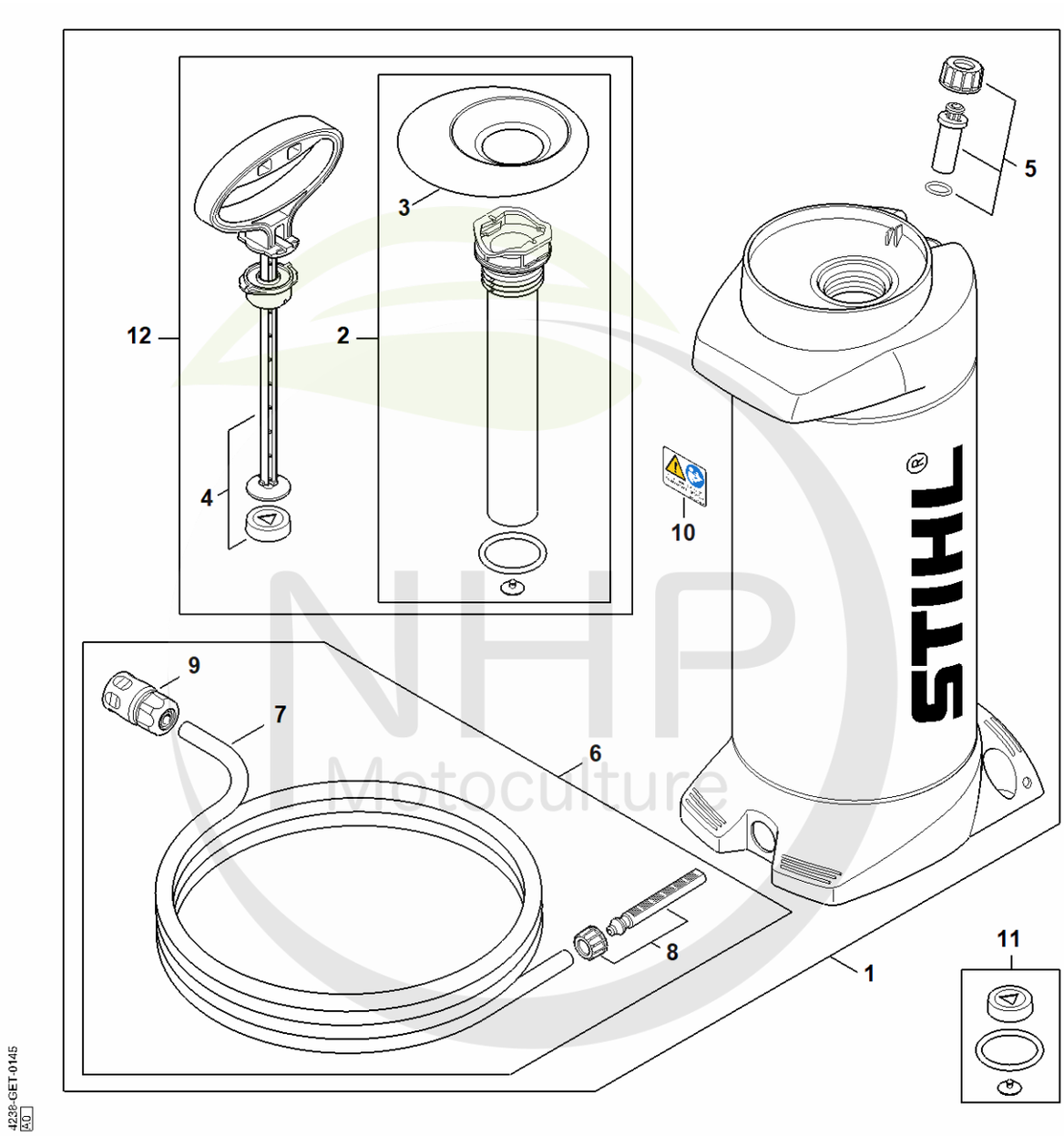

NHP Motoculture
Cultivez votre univers



CLIQUEZ SUR LES RÉFÉRENCES SOULIGNÉES

1 produit : accès direct à sa fiche NHP.
Plusieurs produits : recherche sur le site NHP.

7/12 références reliées au catalogue.

P - Réservoir d'eau sous pression

#	Numéro de pièce	Description	Quantité	Contient un ou plusieurs articles	Remarques
1	0000 670 6000	Réservoir d'eau	1	2 - 10, 12	
2	0000 670 6601	Tube de pompe	1	3	
3	0000 676 0501	Entonnoir	1		
4	0000 670 7703	Poignée	1		
5	0000 670 5000	Soupape	1		
6	0000 670 0301	Tuyau	1	7 - 9	
7	4309 678 1100	Tuyau 4 m	1		
8	0000 670 0401	Tamis	1		
9	0000 670 1700	Manchon d'accouplement 1/2"	1		
10	0000 967 7304	Pictogramme d'avertissement	1		
11	0000 007 1601	Jeu de joints	1		
12	0000 700 5600	Pompe	1	2 - 4	

NHP Motoculture
Cultivez votre univers



IDENTIFIEZ LE REPÈRE

Puis retrouvez la référence correspondante dans la nomenclature associée.

Ouvrir la nomenclature - page 40

Q - Réservoir d'eau sous pression (28.2010)

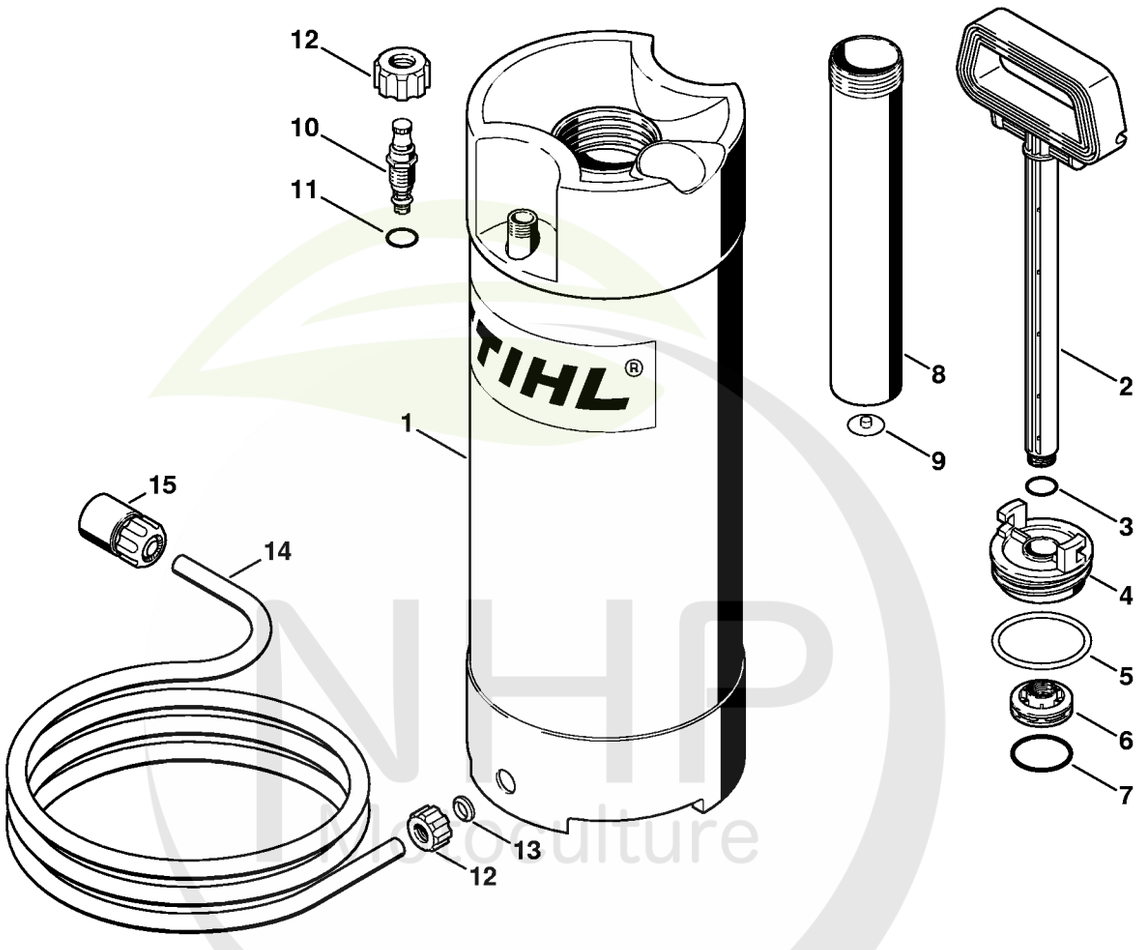

NHP Horticulture
Cultivez votre univers



CLIQUEZ SUR LES RÉFÉRENCES SOULIGNÉES

1 produit : accès direct à sa fiche NHP.
Plusieurs produits : recherche sur le site NHP.

14/17 références reliées au catalogue.

Q - Réservoir d'eau sous pression (28.2010)

#	Numéro de pièce	Description	Quantité	Contient un ou plusieurs articles	Remarques
	4223 670 6000	Réservoir d'eau	1	1 - 14	
	4223 670 6001	Réservoir d'eau	1	1 - 15	USA
1	4223 670 6010	Réservoir d'eau	1	12, 13	
2	4223 670 7700	Poignée	1	3	
3	9645 945 7560	Joint torique 14x1,78	1		
4	4223 670 8600	Bouchon de réservoir	1	5	
5	9645 945 8240	Joint torique 56,5x 5,33	1		
6	4223 670 8200	Piston	1	7	
7	9645 945 7958	Joint torique 37,5x3,15	1		
8	4223 670 6600	Tube de pompe	1	9	
9	4223 678 2600	Soupape	1		
10	4223 670 5000	Soupape	1	11	
11	9645 945 7494	Joint torique 8,76x1,78	1		
12	4223 677 8300	Écrou-chapeau	2		
13	4223 678 1600	Insert	1		
14	4309 678 1100	Tuyau 4 m	1		
15	0000 670 1700	Manchon d'accouplement 1/2"	1		

NHP Motoculture
Cultivez votre univers



IDENTIFIEZ LE REPÈRE

Puis retrouvez la référence correspondante dans la nomenclature associée.

Ouvrir la nomenclature - page 42

R - Outils, Accessoires spéciaux

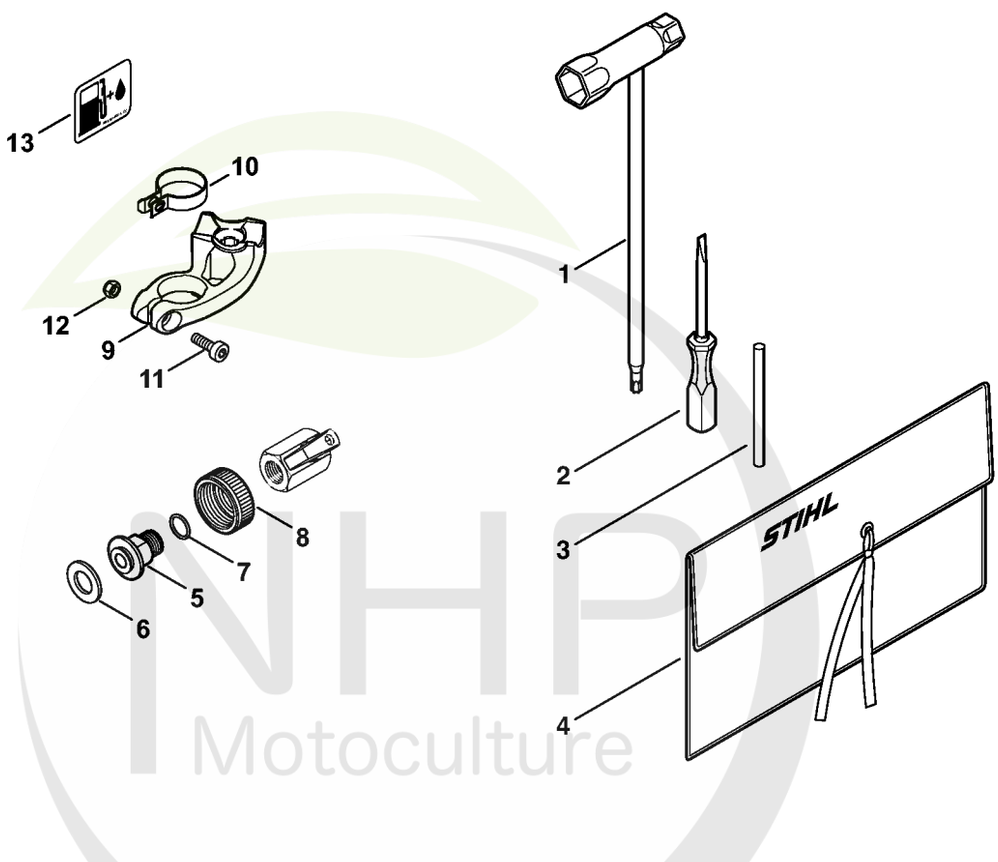

370ET017 GM

NHP Motoculture
Cultivez votre univers



CLIQUEZ SUR LES RÉFÉRENCES SOULIGNÉES

1 produit : accès direct à sa fiche NHP.
Plusieurs produits : recherche sur le site NHP.

6/14 références reliées au catalogue.

R - Outils, Accessoires spéciaux

#	Numéro de pièce	Description	Quantité	Contient un ou plusieurs articles	Remarques
1	4224 890 3400	Clé multiple	1		
2	5910 890 2305	Tournevis	1		
3	4130 893 7800	Mandrin	1		
4	0000 891 0810	Pochette à outils	1		
	4238 670 3603	Prise d'eau TS	1	5 - 13	USA
5	4238 700 7301	Raccord pour tuyau flexible	1	6, 7	USA
6	0000 679 2001	Joint	1		USA
7	9646 945 1050	Joint torique 11x1,5	1		USA
8	4238 708 3100	Écrou-chapeau	1		USA
9	4238 792 2501	Support	1		USA
10	4238 791 9400	Collier de serrage	1		USA
11	9022 341 0980	Vis cylindrique IS M5x16	1		USA
12	9214 320 0700	Ecrou de sécurité M5	1		USA
13	0000 967 4022	Plaque indicatrice	1		USA

NHP Motoculture
Cultivez votre univers



IDENTIFIEZ LE REPÈRE

Puis retrouvez la référence correspondante dans la nomenclature associée.

Ouvrir la nomenclature - page 44

S - Numéro de machine

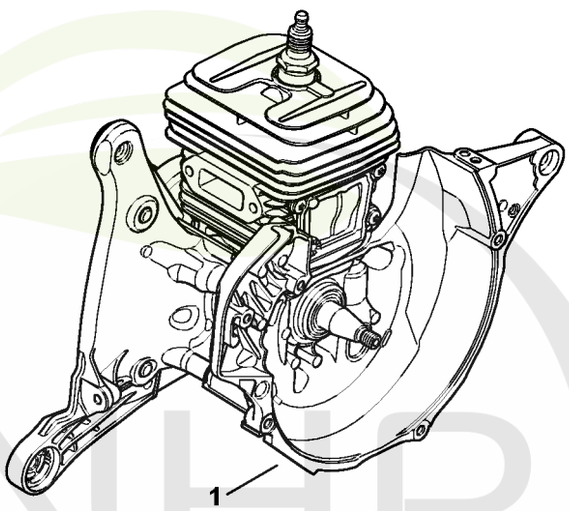

370ET032 SC

NHP Motoculture
Cultivez votre univers



CLIQUEZ SUR LES RÉFÉRENCES SOULIGNÉES

1 produit : accès direct à sa fiche NHP.
Plusieurs produits : recherche sur le site NHP.

0/0 références reliées au catalogue.

S - Numéro de machine

#	Numéro de pièce	Description	Quantité	Contient un ou plusieurs articles	Remarques
1		Emplacement du numéro de machine	1		

NHP Motoculture
Cultivez votre univers



IDENTIFIEZ LE REPÈRE

Puis retrouvez la référence correspondante dans la nomenclature associée.

Ouvrir la nomenclature - page 46

T - Couples de serrage

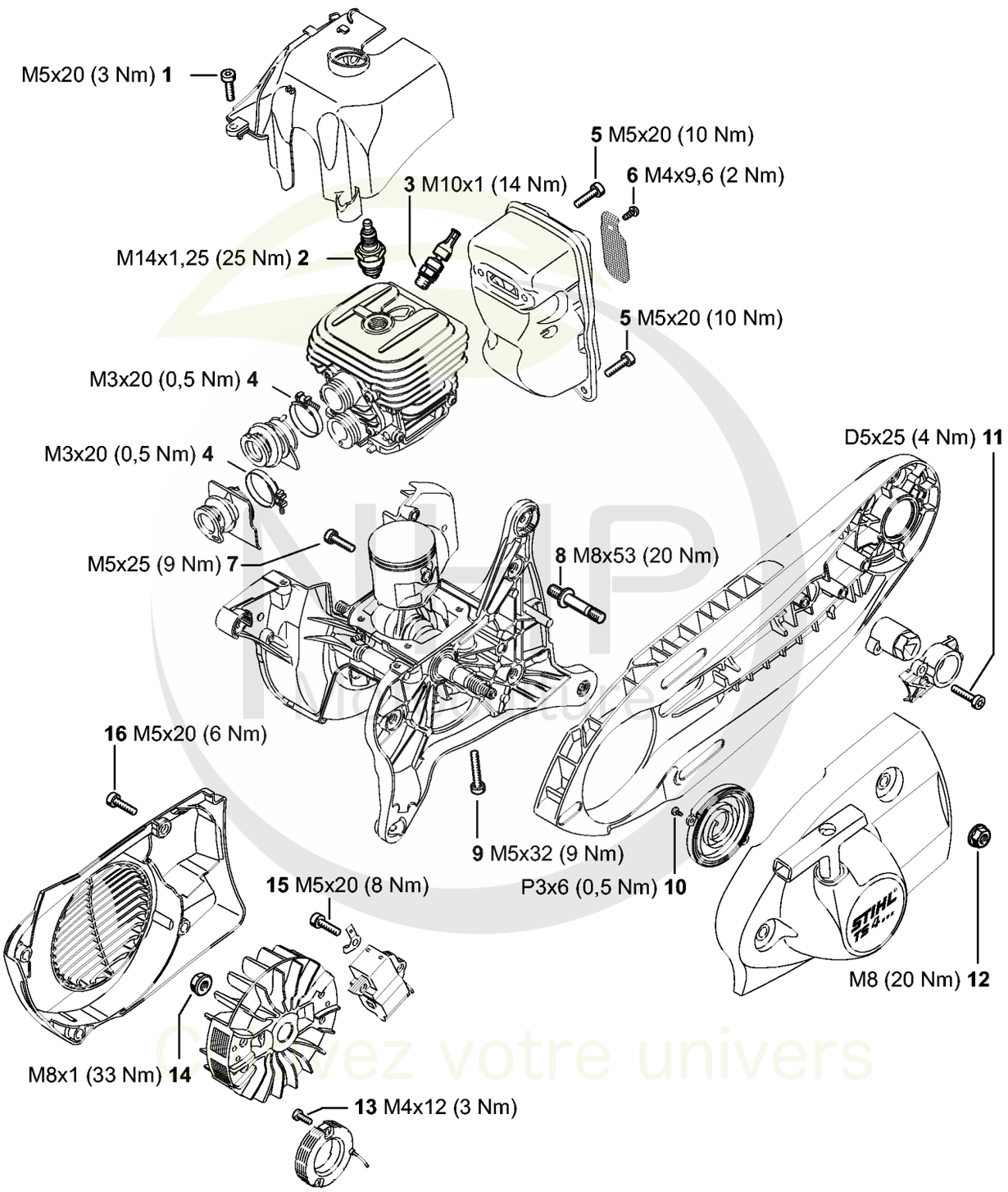

CLIQUEZ SUR LES REFERENCES

CLIQUEZ SUR LES RÉFÉRENCES SOULIGNÉES

1 produit : accès direct à sa fiche NHP.
Plusieurs produits : recherche sur le site NHP.

14/15 références reliées au catalogue.

T - Couples de serrage

#	Numéro de pièce	Description	Quantité	Contient un ou plusieurs articles	Remarques
1	9022 371 1020	Vis cylindrique IS M5x20	2		À denture indesserrable
2	1110 400 7005	Bougie Bosch WSR 6 F	1		
3	4238 020 9400	Soupape de décompression	1		
4	9771 021 2536	Collier de serrage 30x5	2		
5	9022 371 1020	Vis cylindrique IS M5x20	3		À denture indesserrable
6	9039 448 0656	Vis taraud M4x9,6	1		
7	9022 371 1050	Vis cylindrique IS-M5x25	4		À denture indesserrable
8	0000 953 6610	Goujon fileté	3		garnie de microcapsules d'agent de blocage de filetage
9	9022 371 1073	Vis cylindrique IS-M5x32	4		À denture indesserrable
10	9104 003 0410	Vis Parker P3x6	2		
11	9075 478 4159	Vis cylindrique IS-D5x24	2		À denture indesserrable
12	9220 260 1100	Écrou à six pans M8	3		
14	0000 955 0802	Écrou à embase M8x1	1		
15	9022 341 1019	Vis cylindrique IS-M5x20	2		garnie de microcapsules d'agent de blocage de filetage
16	9022 371 1020	Vis cylindrique IS M5x20	4		À denture indesserrable

NHP Motoculture
Cultivez votre univers



IDENTIFIEZ LE REPÈRE

Puis retrouvez la référence correspondante dans la nomenclature associée.

Ouvrir la nomenclature - page 48

U - Couples de serrage

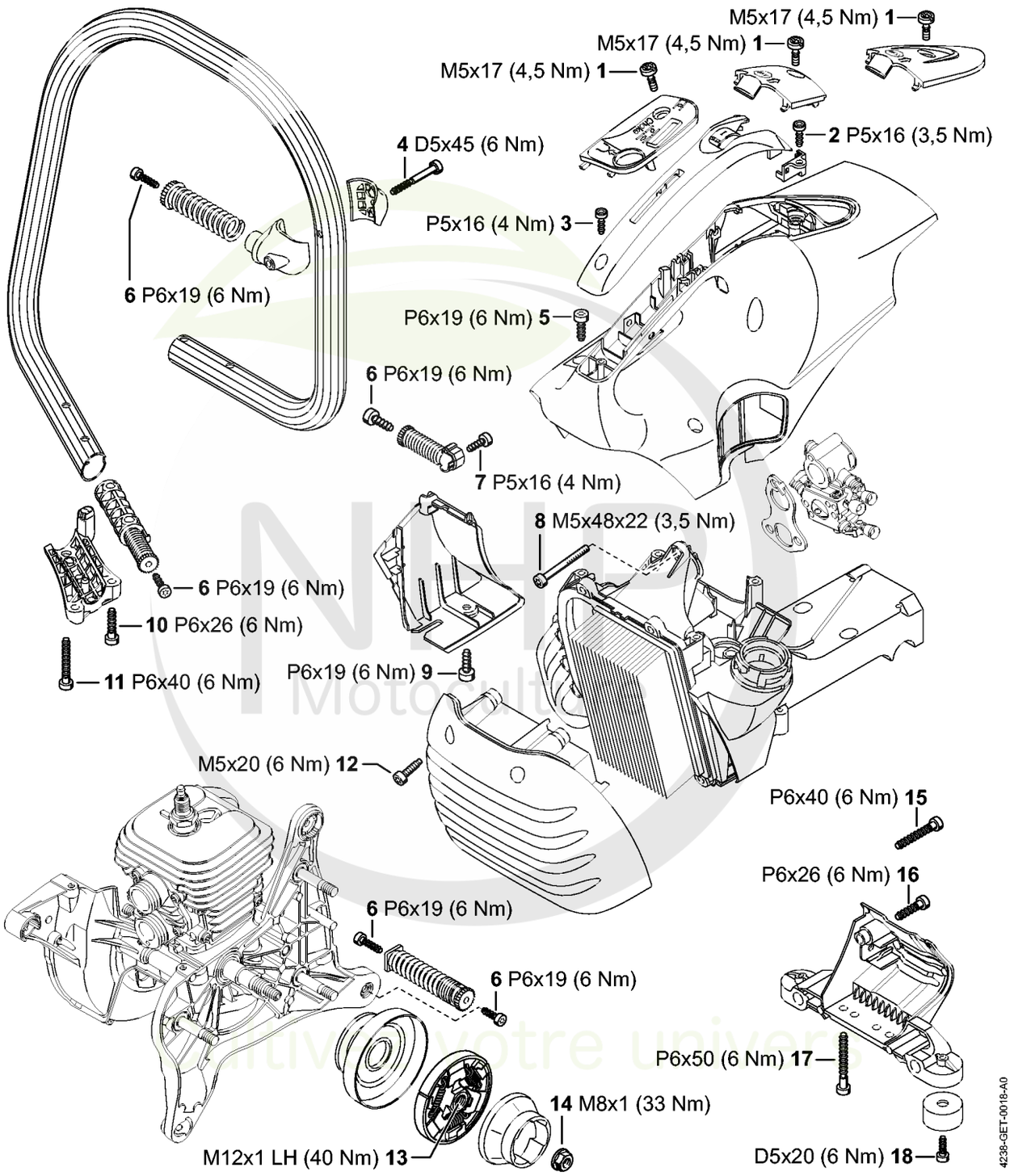



CLIQUEZ SUR LES RÉFÉRENCES SOULIGNÉES

1 produit : accès direct à sa fiche NHP.
Plusieurs produits : recherche sur le site NHP.

18/18 références reliées au catalogue.

U - Couples de serrage

#	Numéro de pièce	Description	Quantité	Contient un ou plusieurs articles	Remarques
1	9022 319 0981	Vis cylindrique IS-M5x17	1		
2	9074 477 4130	Vis IS P5x16	1		
3	9074 477 4130	Vis IS P5x16	1		
4	9075 478 4190	Vis cylindrique IS-D5x45	1		À denture indesserrable
5	9074 478 4425	Vis cylindrique IS P6x19	4		
6	9074 478 4425	Vis cylindrique IS P6x19	5		
7	9074 477 4130	Vis IS P5x16	1		
8	9022 341 1220	Vis cylindrique IS-M5x48	3		À denture indesserrable
9	9074 478 4425	Vis cylindrique IS P6x19	1		
10	9074 478 4143	Vis cylindrique IS-P6x26	2		
11	9074 478 4705	Vis cylindrique IS-P6x40	1		
12	0000 951 1109	Vis cylindrique IS-M5x20	4		À denture indesserrable
13	1125 162 3202	Entraîneur	1		
14	0000 955 0802	Écrou à embase M8x1	1		
15	9074 478 4705	Vis cylindrique IS-P6x40	1		
16	9074 478 4705	Vis cylindrique IS-P6x40	1		
17	9074 478 4706	Vis cylindrique IS-P6x50	2		
18	0000 951 1100	Vis	2		

NHP Motoculture
Cultivez votre univers



IDENTIFIEZ LE REPÈRE

Puis retrouvez la référence correspondante dans la nomenclature associée.

Ouvrir la nomenclature - page 50

V - Couples de serrage

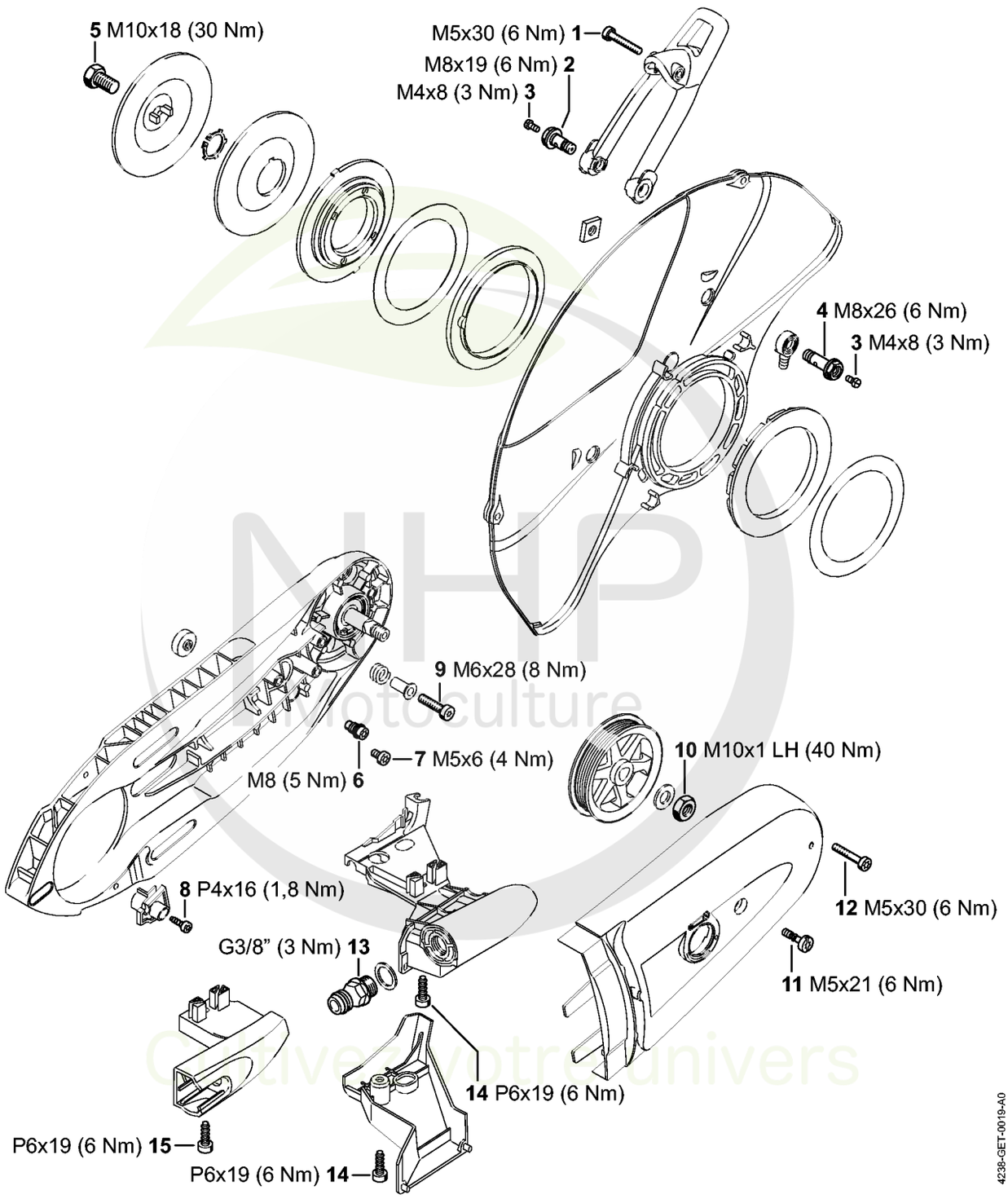

MHP Motoculture
Cultivez votre univers



CLIQUEZ SUR LES RÉFÉRENCES SOULIGNÉES

1 produit : accès direct à sa fiche NHP.
Plusieurs produits : recherche sur le site NHP.

11/14 références reliées au catalogue.

V - Couples de serrage

#	Numéro de pièce	Description	Quantité	Contient un ou plusieurs articles	Remarques
1	9022 341 1070	Vis cylindrique IS-M5x30	1		À denture indesserrable
2	0000 670 0201	Vis creuse	1		
3	9041 216 0631	Vis cylindrique M4x8-8.8	2		
4	0000 670 0200	Vis creuse	1		
5	4201 708 8402	Vis à six pans M10x18	1		
6	4224 691 0100	Vis de butée	1		
7	9022 341 0910	Vis cylindrique IS-M5x6	1		
8	9074 478 3025	Vis cylindrique IS P4x16	1		
9	4238 710 9500	Vis de tension	4		À denture indesserrable
10	9211 260 1350	Écrou à six pans M10x1 gauche	1		
11	9022 319 1027	Vis cylindrique IS-M5x21	1		
12	9022 341 1070	Vis cylindrique IS-M5x30	1		
13	4238 700 7300	Raccord de flexible avec tamis	1		
15	9074 478 4425	Vis cylindrique IS P6x19	2		

NHP Motoculture
Cultivez votre univers



IDENTIFIEZ LE REPÈRE

Puis retrouvez la référence correspondante dans la nomenclature associée.

Ouvrir la nomenclature - page 52

W - Consommables et matières auxiliaires



0000-GET-0170-A0

NHP Motoculture
Cultivez votre univers



CLIQUEZ SUR LES RÉFÉRENCES SOULIGNÉES

1 produit : accès direct à sa fiche NHP.
Plusieurs produits : recherche sur le site NHP.

11/11 références reliées au catalogue.

W - Consommables et matières auxiliaires

#	Numéro de pièce	Description	Quantité	Contient un ou plusieurs articles	Remarques
1	0781 120 1021	Graisse universelle (tube de 40 g)	1		
1	0781 120 1021	Graisse universelle (tube de 40 g)	1		
1	0781 120 1109	Graisse universelle (tube de 80 g)	1		
1	0781 120 1109	Graisse universelle (tube de 80 g)	1		
1	0781 120 1110	Graisse multifonctionnelle 225 g	1		
1	0781 120 1110	Graisse multifonctionnelle 225 g	1		
2	0781 957 9000	Produit antifriction OH 723	1		
2	0781 957 9000	Produit antifriction OH 723	1		
3	0781 319 8401	HP 100ml	1		
3	0781 319 8052	HP Super 100ml	1		
3	0781 319 8060	HP Ultra 100ml	1		

NHP Motoculture
Cultivez votre univers