TS 420

Liste des pièces
17.03.2025
France, français

Table des matières

A - Carter de vilebrequin 2
B - Cylindre, Silencieux 4
C - Bloc moteur 7
D - Embrayage, Poignée tubulaire 10
E - Dispositif de lancement 13
F - Carter de réservoir 15
G - Dispositif d'allumage 18
H - Carburateur 4238/03 20
I - Carburateur 4238/05 23
J - Carburateur C1Q-S118, C1Q-167 26
K - Filtre à air, Capot 29
M - Raccord, Pièce de protection TS 420 32
O - Kit de montage de roues 35
P - Réservoir d'eau sous pression 37
Q - Réservoir d'eau sous pression (28.2010) 39
R - Outils, Accessoires spéciaux 41
S - Numéro de machine 43
T - Couples de serrage 45
U - Couples de serrage 47
V - Couples de serrage 49
W - Consommables et matières auxiliaires 51



IDENTIFIEZ LE REPÈRE

Puis retrouvez la référence correspondante dans la nomenclature associée.

Ouvrir la nomenclature - page 3

A - Carter de vilebrequin

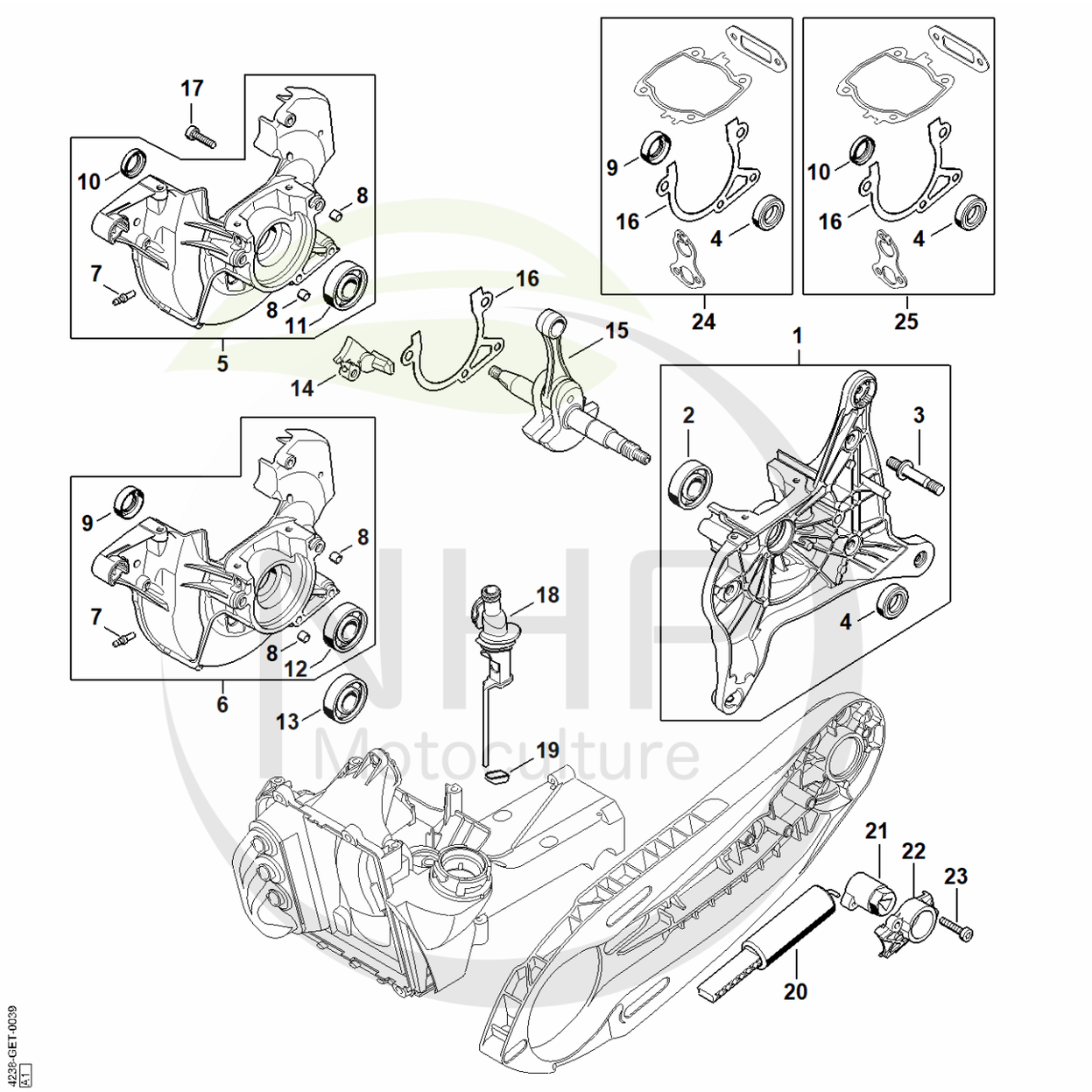

NHP Motoculture
Cultivez votre univers



CLIQUEZ SUR LES RÉFÉRENCES SOULIGNÉES

1 produit : accès direct à sa fiche NHP.
Plusieurs produits : recherche sur le site NHP.

20/20 références reliées au catalogue.

A - Carter de vilebrequin

#	Numéro de pièce	Description	Quantité	Contient un ou plusieurs articles	Remarques
1	4238 020 2909	Carter de vilebrequin côté entraînement	1	2 - 4	
2	9503 003 0360	Roulement rainuré à billes-15x36,3x11	1		
3	0000 953 6610	Goujon fileté	3		
4	9630 951 1696	Bague d'étanchéité 15x26x7	1		
6	4238 020 2613	Demi-carter de vilebrequin côté ventilat	1	7 - 9, 12	
7	0000 988 5211	Manchon	1		
8	0000 988 8600	Douille	2		
9	9640 003 1570	Bague d'étanchéité 15x24x7	1		
12	9503 003 0361	Roulement rainuré à billes 15x35x11	1		
13	9503 003 0360	Roulement rainuré à billes-15x36,3x11	1		
15	4238 030 0400	Vilebrequin	1		
16	4238 029 0500	Joint	1		
17	9022 371 1050	Vis cylindrique IS-M5x25	4		
18	4238 141 5400	Tuyau	1		
19	4238 141 1800	Douille	1		
20	4238 660 0400	Système de tension	1		
21	4224 664 2100	Levier de serrage	1		
22	4224 664 4200	Couvercle	1		
23	9075 478 4159	Vis cylindrique IS-D5x24	2		
24	4238 007 1003	Jeu de joints	1	4, 9, 16	

NHP Motoculture
Cultivez votre univers



IDENTIFIEZ LE REPÈRE

Puis retrouvez la référence correspondante dans la nomenclature associée.

Ouvrir la nomenclature - page 5

B - Cylindre, Silencieux

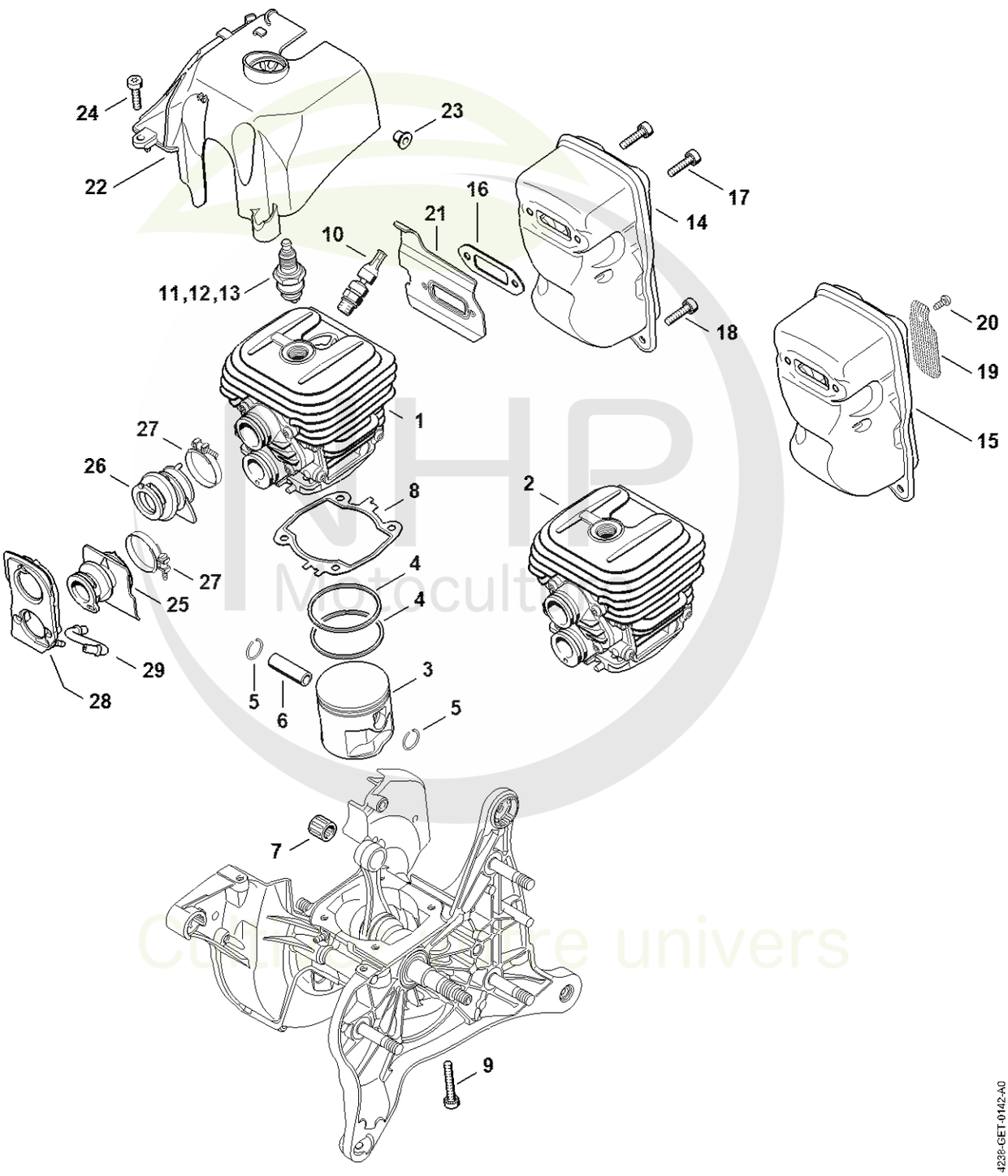



CLIQUEZ SUR LES RÉFÉRENCES SOULIGNÉES

1 produit : accès direct à sa fiche NHP.
Plusieurs produits : recherche sur le site NHP.

22/26 références reliées au catalogue.

B - Cylindre, Silencieux

#	Numéro de pièce	Description	Quantité	Contient un ou plusieurs articles	Remarques
1	4238 020 1209	Cylindre avec piston Ø 50 mm	1	3 - 6	
3	4238 030 2008	Piston Ø 50 mm	1	4 - 6	
4	4238 034 3000	Segment de piston Ø 50x1,2 mm	2		
5	9463 650 1000	Jonc d'arrêt 10	2		
6	4238 034 1500	Axe de piston 10x6x32	1		
7	9512 003 2344	Cage à aiguilles 10x14x13	1		
8	4238 029 2300	Joint de cylindre	1		
9	9022 371 1073	Vis cylindrique IS-M5x32	4		
10	4238 020 9400	Soupape de décompression	1		
11	1110 400 7005	Bougie Bosch WSR 6 F	1		
12	0000 400 7000	Bougie NGK BPMR7A	1		
13	0000 400 7029	Bougie STIHL ZK C 14	1		
13	0000 400 7030	Bougie STIHL ZK C 14, Paquet de 40	1		
14	4238 140 0610	Silencieux	1	16, 17, 21	
16	4238 149 0600	Joint de silencieux	1		
17	9022 399 1020	Vis cylindrique IS-M5x20	2		
18	9022 371 1020	Vis cylindrique IS M5x20	1		
21	0000 141 3200	Tôle de refroidissement	1		
22	4238 080 0900	Capot de canalisation d'air	1	23	
23	9991 003 5087	Douille 7,5x6,8	1		
24	9022 371 1020	Vis cylindrique IS M5x20	2		
25	4238 141 2203	Coude	1		
26	4238 141 2202	Coude	1		
27	9771 021 2536	Collier de serrage 30x5	2		
28	4238 140 2200	Bride	1		
29	0000 141 8600	Tuyau d'impulsions	1		

NHP Motoculture
Cultivez votre univers



CLIQUEZ SUR LES RÉFÉRENCES SOULIGNÉES

1 produit : accès direct à sa fiche NHP.
Plusieurs produits : recherche sur le site NHP.

1/1 références reliées au catalogue.

B - Cylindre, Silencieux

#	Numéro de pièce	Description	Quantité	Contient un ou plusieurs articles	Remarques
	4238 007 1003	Jeu de joints	1	8, 16	

NHP Motoculture
Cultivez votre univers



IDENTIFIEZ LE REPÈRE

Puis retrouvez la référence correspondante dans la nomenclature associée.

Ouvrir la nomenclature - page 8

C - Bloc moteur

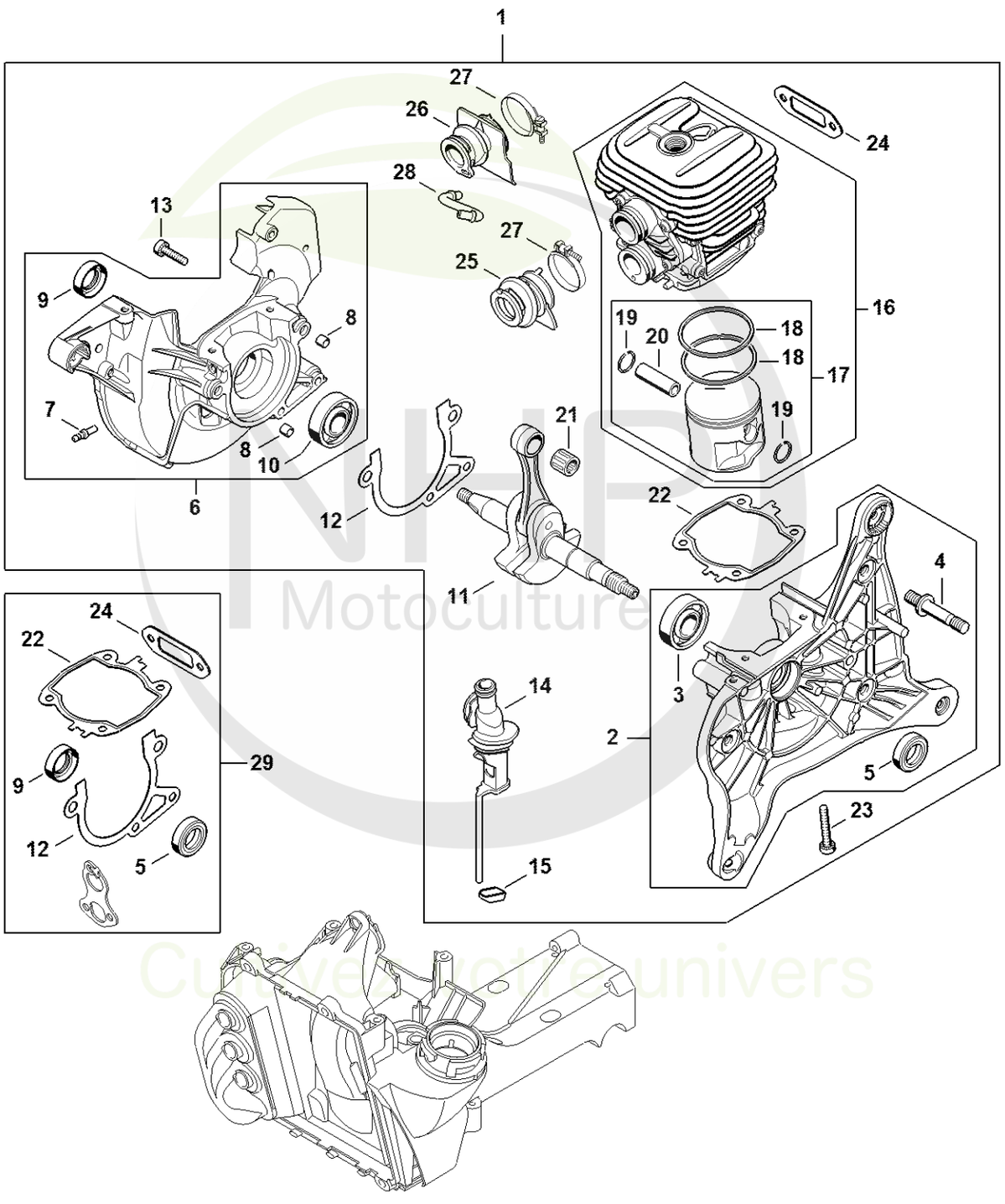

Motoculture
Cultivez votre univers



CLIQUEZ SUR LES RÉFÉRENCES SOULIGNÉES

1 produit : accès direct à sa fiche NHP.
Plusieurs produits : recherche sur le site NHP.

26/26 références reliées au catalogue.

C - Bloc moteur

#	Numéro de pièce	Description	Quantité	Contient un ou plusieurs articles	Remarques
1	4238 020 0200	Bloc moteur	1	2 - 28	
2	4238 020 2909	Carter de vilebrequin côté entraînement	1	3 - 5	
3	9503 003 0360	Roulement rainuré à billes-15x36,3x11	1		
4	0000 953 6610	Goujon fileté	3		
5	9630 951 1696	Bague d'étanchéité 15x26x7	1		
6	4238 020 2613	Demi-carter de vilebrequin côté ventilat	1	7 - 10	
7	0000 988 5211	Manchon	1		
8	0000 988 8600	Douille	2		
9	9640 003 1570	Bague d'étanchéité 15x24x7	1		
10	9503 003 0361	Roulement rainuré à billes 15x35x11	1		
11	4238 030 0400	Vilebrequin	1		
12	4238 029 0500	Joint	1		
13	9022 371 1050	Vis cylindrique IS-M5x25	4		
14	4238 141 5400	Tuyau	1		
15	4238 141 1800	Douille	1		
16	4238 020 1209	Cylindre avec piston Ø 50 mm	1	17 - 20	
17	4238 030 2008	Piston Ø 50 mm	1	18 - 20	
18	4238 034 3000	Segment de piston Ø 50x1,2 mm	1		
19	9463 650 1000	Jonc d'arrêt 10	1		
20	4238 034 1500	Axe de piston 10x6x32	1		
21	9512 003 2344	Cage à aiguilles 10x14x13	1		
22	4238 029 2300	Joint de cylindre	1		
23	9022 371 1073	Vis cylindrique IS-M5x32	4		
24	4238 149 0600	Joint de silencieux	1		
25	4238 141 2203	Coude	1		
26	4238 141 2202	Coude	1		

NHP Motoculture
Cultivez votre univers



CLIQUEZ SUR LES RÉFÉRENCES SOULIGNÉES

1 produit : accès direct à sa fiche NHP.
Plusieurs produits : recherche sur le site NHP.

3/3 références reliées au catalogue.

C - Bloc moteur

#	Numéro de pièce	Description	Quantité	Contient un ou plusieurs articles	Remarques
27	9771 021 2536	Collier de serrage 30x5	2		
28	0000 141 8600	Tuyau d'impulsions	1		
29	4238 007 1003	Jeu de joints	1	5, 9, 12, 22, 24	

NHP Motoculture
Cultivez votre univers



IDENTIFIEZ LE REPÈRE

Puis retrouvez la référence correspondante dans la nomenclature associée.

Ouvrir la nomenclature - page 11

D - Embrayage, Poignée tubulaire

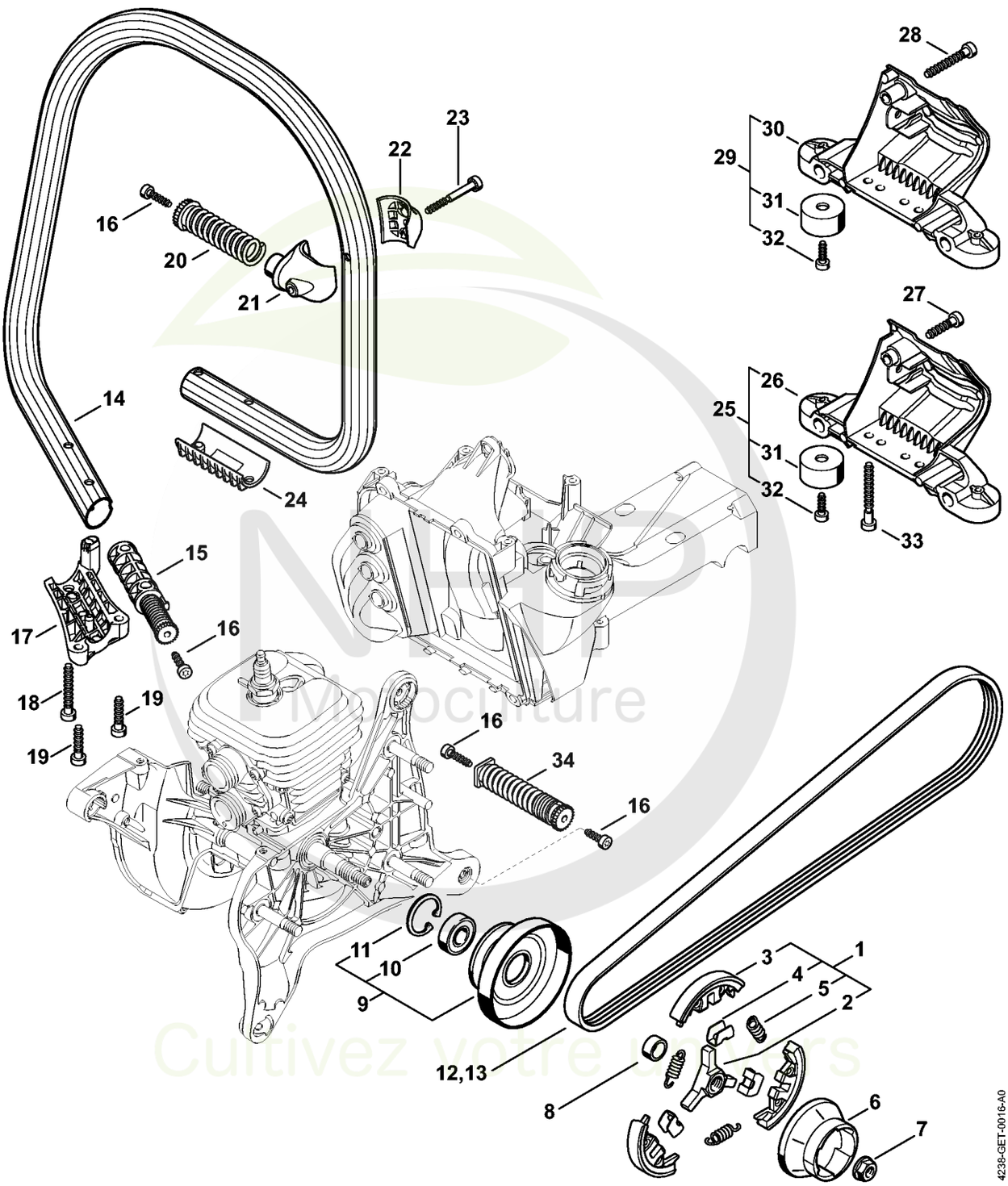



CLIQUEZ SUR LES RÉFÉRENCES SOULIGNÉES

1 produit : accès direct à sa fiche NHP.
Plusieurs produits : recherche sur le site NHP.

25/26 références reliées au catalogue.

D - Embrayage, Poignée tubulaire

#	Numéro de pièce	Description	Quantité	Contient un ou plusieurs articles	Remarques
1	4238 160 2002	Embrayage	1	2 - 5	
2	1125 162 3202	Entraîneur	1		
3	1128 162 0806	Masselotte	3		
4	1128 162 3000	Pièce de fixation	3		
5	0000 997 5510	Ressort de tension	3		
6	4238 195 0600	Roue de lanceur	1		
7	0000 955 0802	Écrou à embase M8x1	1		
8	0000 036 0200	Anneau	1		
9	4238 760 8500	Poulie à courroie	1	10, 11	
10	9503 003 5136	Roulement rainuré à billes 6001-2RS	1		
11	9456 621 3100	Circlip 28x1,2	1		
13	9490 005 7900	Courroie poly-V 5PJ 801 LB	1		
14	4238 791 1700	Poignée tubulaire	1		
15	4238 790 8301	AV-Ressort	1		
16	9074 478 4425	Vis cylindrique IS P6x19	4		
17	4238 791 0910	Elément de serrage	1		
18	9074 478 4705	Vis cylindrique IS-P6x40	1		
19	9074 478 4143	Vis cylindrique IS-P6x26	2		
20	4238 790 8302	AV-Ressort	1		
21	4238 791 1900	Crampon de tube de poignée	1		
22	4238 791 0900	Elément de serrage	1		
23	9075 478 4190	Vis cylindrique IS-D5x45	1		
24	4238 791 0905	Monture de serrage	1		
25	4238 790 7605	Support	1	26, 31, 32	
26	4238 791 7605	Support	1		
27	9074 478 4143	Vis cylindrique IS-P6x26	1		

NHP Motoculture
Cultivez votre univers



CLIQUEZ SUR LES RÉFÉRENCES SOULIGNÉES

1 produit : accès direct à sa fiche NHP.
Plusieurs produits : recherche sur le site NHP.

7/7 références reliées au catalogue.

D - Embrayage, Poignée tubulaire

#	Numéro de pièce	Description	Quantité	Contient un ou plusieurs articles	Remarques
28	9074 478 4705	Vis cylindrique IS-P6x40 Jusqu'au numéro de série: 180659284	1		
29	4238 790 7600	Support Jusqu'au numéro de série: 180659284	1	30 - 32	
30	4238 791 7601	Support Jusqu'au numéro de série: 180659284	1		
31	4205 790 9300	Amortisseur en caoutchouc	2		
32	0000 951 1100	Vis	2		
33	9074 478 4706	Vis cylindrique IS-P6x50	2		
34	4238 790 8304	AV-Ressort	1		

NHP Motoculture
Cultivez votre univers



IDENTIFIEZ LE REPÈRE

Puis retrouvez la référence correspondante dans la nomenclature associée.

Ouvrir la nomenclature - page 14

E - Dispositif de lancement

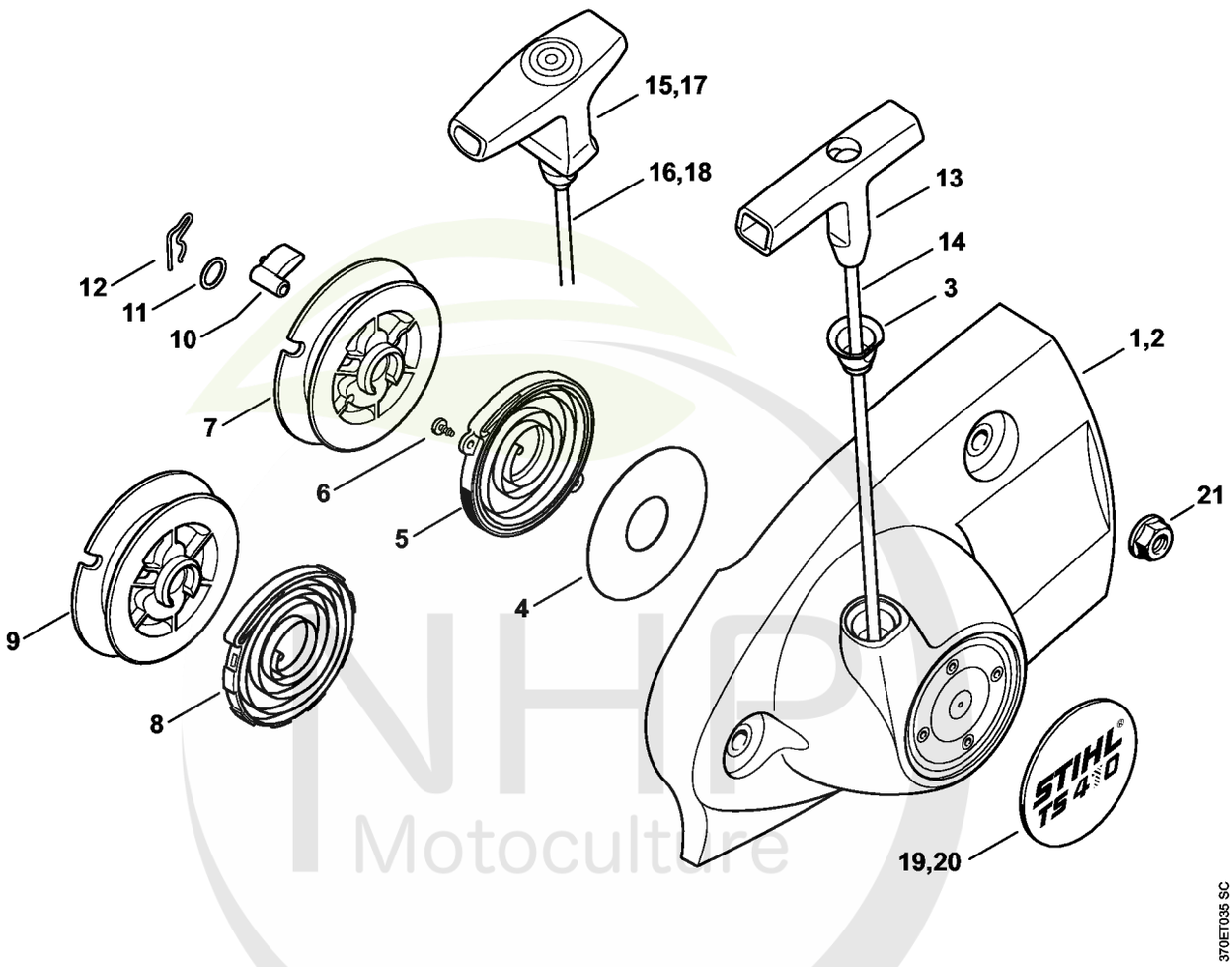

NHP Motoculture
Cultivez votre univers



CLIQUEZ SUR LES RÉFÉRENCES SOULIGNÉES

1 produit : accès direct à sa fiche NHP.
Plusieurs produits : recherche sur le site NHP.

20/21 références reliées au catalogue.

E - Dispositif de lancement

#	Numéro de pièce	Description	Quantité	Contient un ou plusieurs articles	Remarques
	4238 190 0302	Couvercle de lanceur avec lanceur	1	1, 3 - 7, 10 - 14, 19, 20	
1	4238 190 0404	Couvercle de lanceur	1	3	
2	4238 190 0401	Couvercle de lanceur	1	3	
3	1110 084 9102	Douille	1		
4	4238 195 9000	Rondelle	1		
5	4224 190 0600	Ressort de rappel	1		
6	9104 003 0410	Vis Parker P3x6	2		
7	4238 190 1001	Poulie à câble	1		
8	4238 190 0601	Ressort de rappel	1		
9	4223 190 1001	Poulie à câble	1		
10	0000 195 7200	Cliquet	1		
11	0000 958 0923	Rondelle	1		
12	1118 195 3500	Ressort	1		
	0000 190 3500	Poignée avec câble de lancement Ø 4 mm	1	13, 14	
13	1121 195 3400	Poignée	1		
14		Câble de lancement Ø 4x995 mm	1		
	0000 930 2297	Câble de lancement Ø 4 mm x 30 m	1		
17	0000 190 3414	Poignée ElastoStart Ø 4,5 mm	1	18	
18	0000 190 2901	Câble de lancement Ø 4,5 mm	1		
	0000 930 2295	Câble de lancement Ø 4,5 mm / 28 pièces	1		
20	4238 967 1501	Plaque matricule TS 420	1		
21	9220 260 1100	Écrou à six pans M8	3		

NHP Motoculture
Cultivez votre univers



IDENTIFIEZ LE REPÈRE

Puis retrouvez la référence correspondante dans la nomenclature associée.

Ouvrir la nomenclature - page 16

F - Carter de réservoir

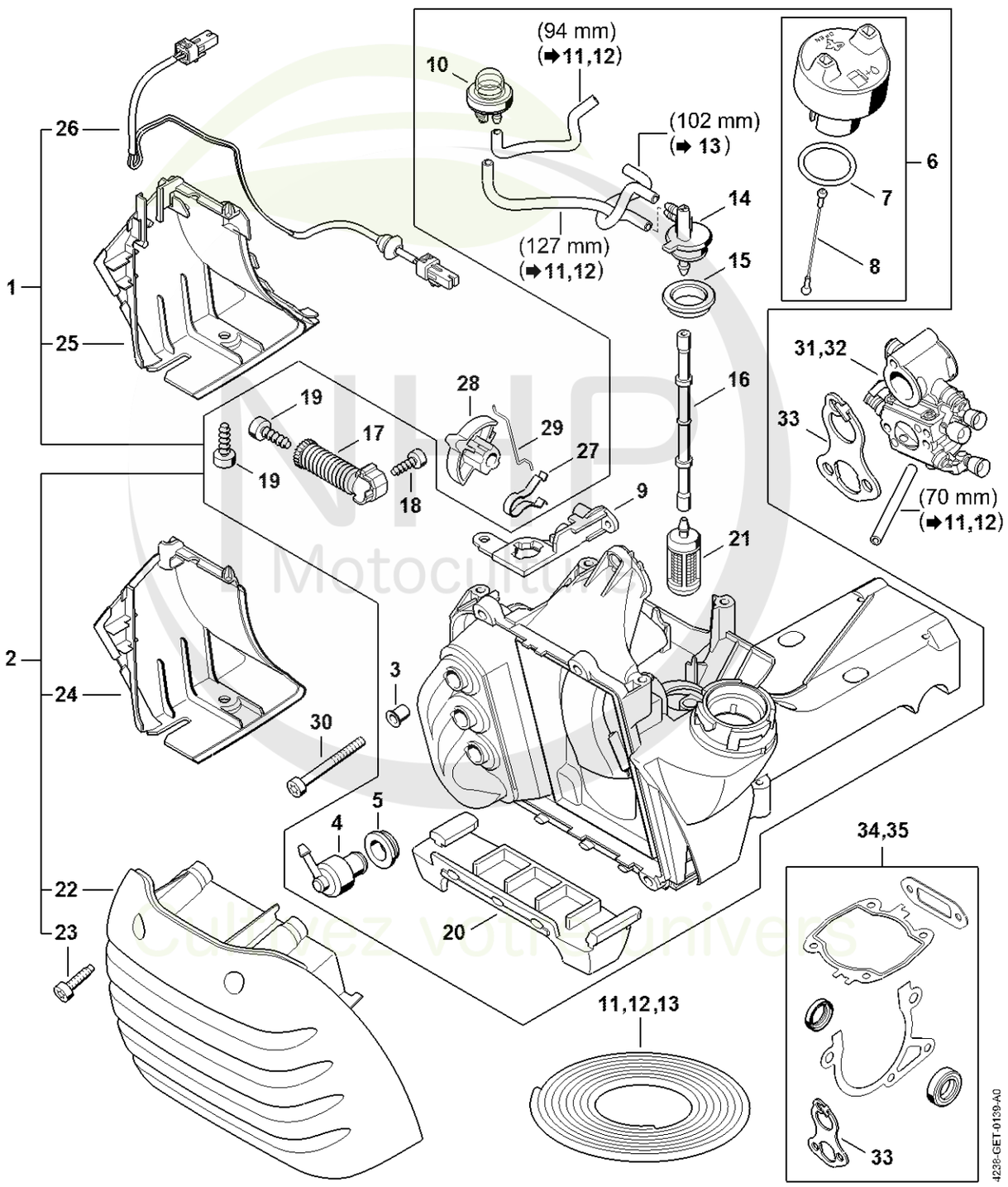

Motoculture
Cultivez votre univers



CLIQUEZ SUR LES RÉFÉRENCES SOULIGNÉES

1 produit : accès direct à sa fiche NHP.
Plusieurs produits : recherche sur le site NHP.

26/26 références reliées au catalogue.

F - Carter de réservoir

#	Numéro de pièce	Description	Quantité	Contient un ou plusieurs articles	Remarques
2	4238 350 0854	Carter de réservoir	1	3 - 24	
3	9443 825 7131	Rivet tubulaire 7,5x1x9,1	3		
4	4238 350 5800	Aération de réservoir	1		
5	4223 353 9201	Douille	1		
6	0000 350 0514	Bouchon de réservoir	1	7, 8	
7	9645 948 2471	Joint torique 23x3	1		
8	0000 350 0905	Corde	1		
9	4238 352 8201	Crampon	1		
10	4238 350 6201	Pompe à carburant	1		
11	0000 930 2803	Tuyau 3,1x5,7 mm x 1 m, R3	1		
12	0712 923 8004	Tuyau 3,1x5,7 mm x 10 m, R3	1		
13	0000 937 5004	Tuyau 3,1x5,7 mm x 1 m, R5	1		
14	4238 353 2701	Pièce de raccordement	1		
15	4238 353 9200	Douille	1		
16	4238 358 7700	Tuyau	1		
17	4238 790 8300	AV-Ressort	1		
18	9074 477 4130	Vis IS P5x16	1		
19	9074 478 4425	Vis cylindrique IS P6x19	2		
20	4238 354 0100	Pied	1		
21	0000 350 3521	Crépine d'aspiration	1		
22	4238 140 1000	Couvercle de filtre	1		
23	0000 951 1109	Vis cylindrique IS-M5x20	4		
24	4238 141 6300	Déflecteur d'air	1		
27	4238 121 2400	Ressort à lame	1		
28	4238 121 6100	Levier de volet de démarrage	1		
29	4238 185 1500	Tringlerie de volet de démarrage	1		

NHP Motoculture
Cultivez votre univers



CLIQUEZ SUR LES RÉFÉRENCES SOULIGNÉES

1 produit : accès direct à sa fiche NHP.
Plusieurs produits : recherche sur le site NHP.

4/5 références reliées au catalogue.

F - Carter de réservoir

#	Numéro de pièce	Description	Quantité	Contient un ou plusieurs articles	Remarques
30	9022 341 1220	Vis cylindrique IS-M5x48	3		
31	4238 120 0603	Carburateur 4238/03	1		
31	4238 120 0607	Carburateur 4238/05	1		
33	4238 129 0900	Joint	1		
34	4238 007 1003	Jeu de joints	1	33	

NHP Motoculture
Cultivez votre univers



IDENTIFIEZ LE REPÈRE

Puis retrouvez la référence correspondante dans la nomenclature associée.

Ouvrir la nomenclature - page 19

G - Dispositif d'allumage

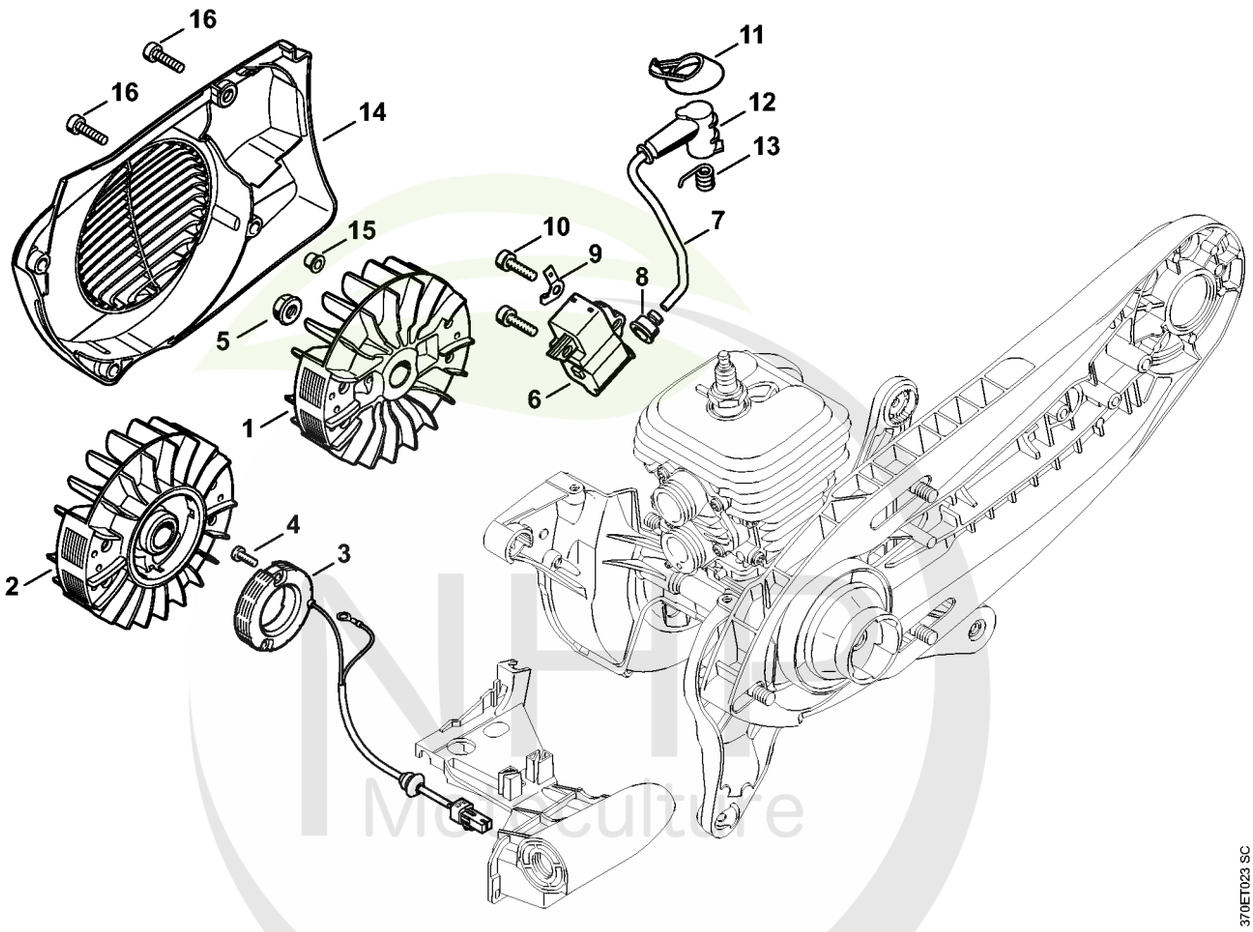

Cultivez votre univers



CLIQUEZ SUR LES RÉFÉRENCES SOULIGNÉES

1 produit : accès direct à sa fiche NHP.
Plusieurs produits : recherche sur le site NHP.

14/14 références reliées au catalogue.

G - Dispositif d'allumage

#	Numéro de pièce	Description	Quantité	Contient un ou plusieurs articles	Remarques
1	4238 400 1202	Rotor	1		
5	0000 955 0802	Écrou à embase M8x1	1		
6	4238 400 1307	Module d'allumage	1	7, 8, 11 - 13	
7		Câble d'allumage 275 mm	1		
	0000 405 0600	Cable d'allumage 1 m	1		
	0000 930 2251	Câble d'allumage 10 m	1		
8	0000 989 1002	Douille de protection	1		
9	4238 431 2100	Languette enfichable	1		
10	9022 341 1019	Vis cylindrique IS-M5x20	2		
11	4223 084 1600	Recouvrement	1		
12	1128 405 1000	Contact de câble d'allumage	1		
13	0000 998 0604	Ressort coudé	1		
14	4238 080 3102	Couvercle de ventilateur	1		
15	0000 963 0809	Douille	3		
16	9022 371 1020	Vis cylindrique IS M5x20	4		

NHP Motoculture
Cultivez votre univers



IDENTIFIEZ LE REPÈRE

Puis retrouvez la référence correspondante dans la nomenclature associée.

Ouvrir la nomenclature - page 21

H - Carburateur 4238/03

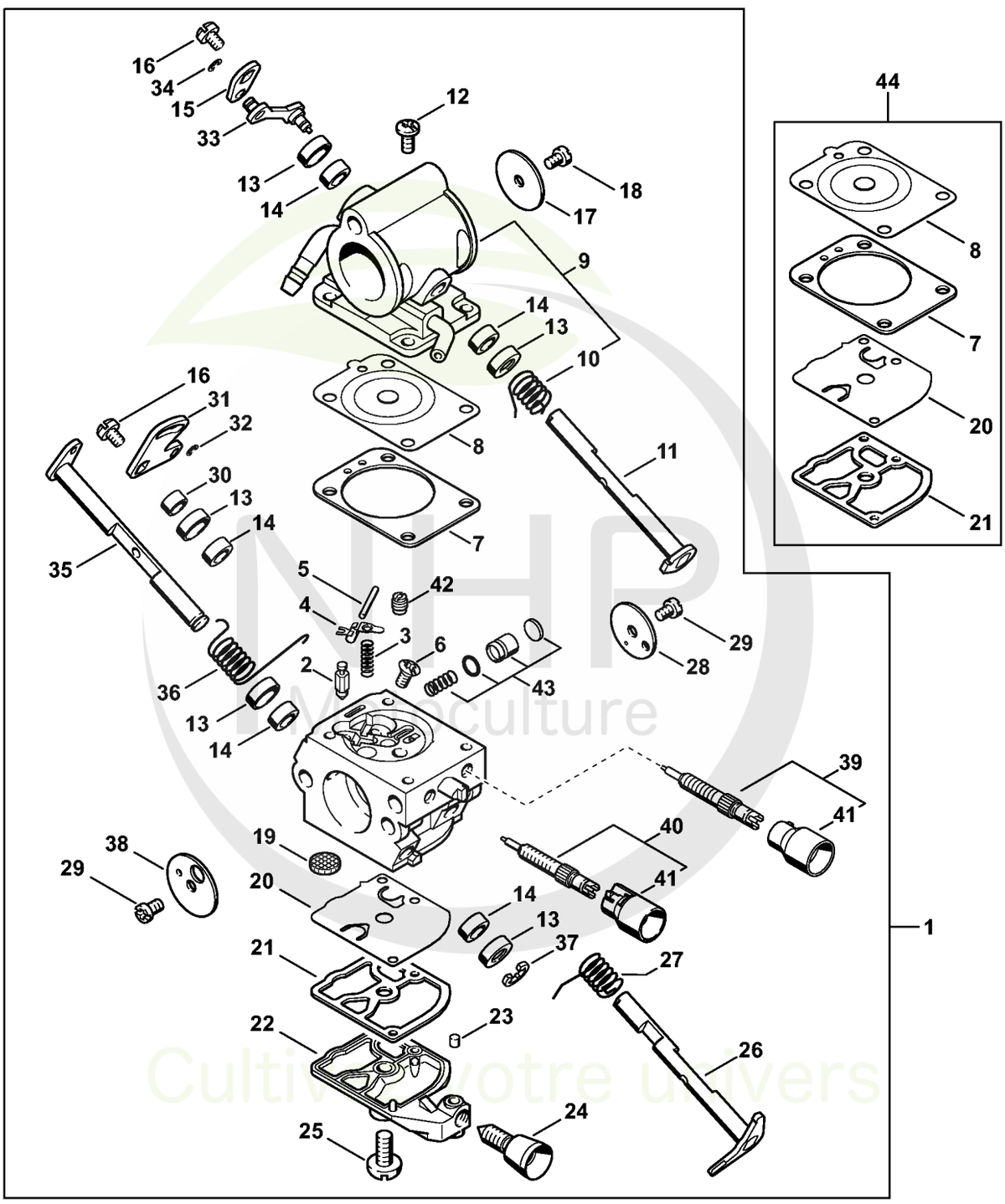

NHP Permaculture
Cultivez votre univers

CLIQUEZ SUR LES REFERENCES

CLIQUEZ SUR LES RÉFÉRENCES SOULIGNÉES

1 produit : accès direct à sa fiche NHP.
Plusieurs produits : recherche sur le site NHP.

26/26 références reliées au catalogue.

H - Carburateur 4238/03

#	Numéro de pièce	Description	Quantité	Contient un ou plusieurs articles	Remarques
1	4238 120 0603	Carburateur 4238/03	1	2 - 43	
2	Z000 018 Z000	Pointeau d'admission	1		
3	4128 122 3000	Ressort	1		
4	1125 121 5000	Levier de réglage d'admission	1		
5	1120 121 9200	Axe	1		
6	1120 122 6600	Vis à embase	1		
7	4238 129 0901	Joint de réglage	1		
8	4238 121 4700	Membrane de réglage	1		
9	4238 120 0850	Couvercle	1	10	
10	4238 122 3202	Ressort coudé	1		
11	4238 120 7300	Axe de volet d'air avec levier	1		
12	1120 122 6601	Vis à embase	4		
13	4238 121 9400	Anneau	5		
14	4238 122 3600	Anneau de joint	5		
15	4238 121 6601	Levier	1		
16	1139 122 7101	Vis	2		
17	4180 121 3301	Papillon	1		
18	1125 122 7402	Vis à tête ronde	1		
19	1123 121 7800	Tamis	1		
20	1129 121 4800	Membrane de pompe	1		
21	1123 129 0905	Joint de pompe	1		
22	4134 121 0802	Couvercle	1		
23	1125 122 4200	Pièce de serrage	1		
24	4229 122 6200	Vis de réglage de régime de ralenti	1		
25	1120 122 7800	Vis à tête bombée fraisée	1		
26	4238 120 7100	Axe de papillon avec levier	1		

NHP Motoculture
Cultivez votre univers



CLIQUEZ SUR LES RÉFÉRENCES SOULIGNÉES

1 produit : accès direct à sa fiche NHP.
Plusieurs produits : recherche sur le site NHP.

17/18 références reliées au catalogue.

H - Carburateur 4238/03

#	Numéro de pièce	Description	Quantité	Contient un ou plusieurs articles	Remarques
27	1123 122 3000	Ressort	1		
28	4238 121 3300	Papillon	1		
29	1125 122 7403	Vis à tête ronde	2		
30	4238 122 5000	Douille d'écartement	1		
31	4238 121 6600	Levier	1		
32	4238 122 9000	Circlip	1		
33	4238 124 2100	Tringlerie	1		
34	1125 122 9003	Circlip	1		
35	4238 120 7200	Axe de volet de démarrage avec levier	1		
36	4238 122 3200	Ressort coudé	1		
37	1120 122 9000	Circlip	1		
38	4128 121 2900	Volet de démarrage	1		
39	Z010 031 K001	Jeu de pièces vis de réglage de richesse	1	41	
40	4238 120 6700	Vis H de richesse à haut régime	1	41	
41	Z010 061 Z013	Capuchon de limitation de course de régl	2		
42	4238 121 5601	Gicleur fixe 0,70	1		
43	4238 120 9700	Jeu de Piston de pompe	1		
44	4238 007 1060	Jeu de pièces de carburateur	1	7, 8, 20, 21	

NHP Motoculture
Cultivez votre univers



IDENTIFIEZ LE REPÈRE

Puis retrouvez la référence correspondante dans la nomenclature associée.

Ouvrir la nomenclature - page 24

I - Carburateur 4238/05

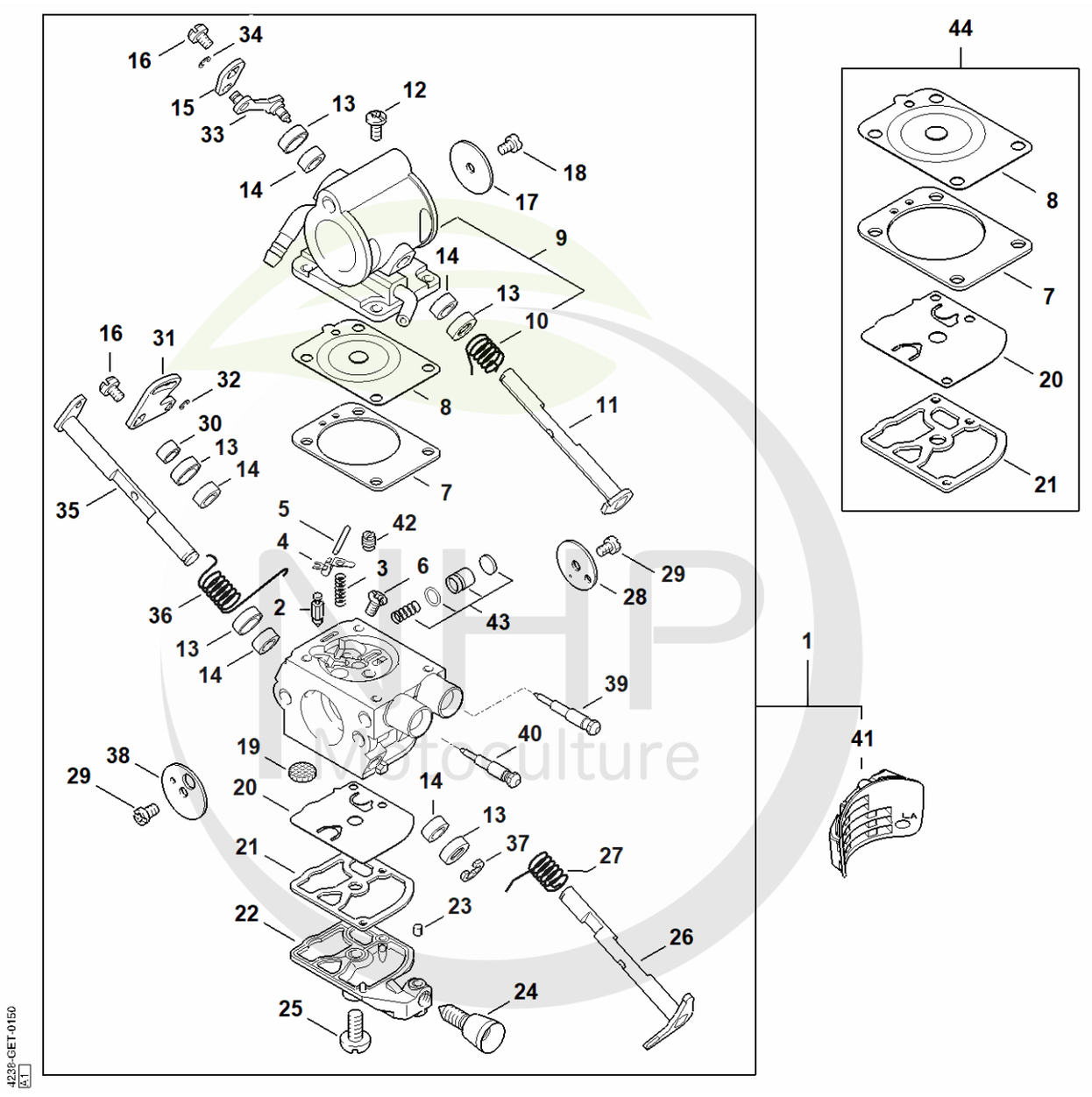

Cultivez votre univers



CLIQUEZ SUR LES RÉFÉRENCES SOULIGNÉES

1 produit : accès direct à sa fiche NHP.
Plusieurs produits : recherche sur le site NHP.

25/26 références reliées au catalogue.

I - Carburateur 4238/05

#	Numéro de pièce	Description	Quantité	Contient un ou plusieurs articles	Remarques
1	4238 120 0607	Carburateur 4238/05	1	2 - 43	
2	Z000 018 Z000	Pointeau d'admission	1		
3	4128 122 3000	Ressort	1		
4	1125 121 5000	Levier de réglage d'admission	1		
5	1120 121 9200	Axe	1		
6	1120 122 6600	Vis à embase	1		
7	4238 129 0901	Joint de réglage	1		
8	4238 121 4700	Membrane de réglage	1		
9	4238 120 0850	Couvercle	1	10	
10	4238 122 3202	Ressort coudé	1		
11	4238 120 7300	Axe de volet d'air avec levier	1		
12	1120 122 6601	Vis à embase	4		
13	4238 121 9400	Anneau	5		
14	4238 122 3600	Anneau de joint	5		
15	4238 121 6601	Levier	1		
16	1139 122 7101	Vis	2		
17	4180 121 3301	Papillon	1		
18	1125 122 7402	Vis à tête ronde	1		
19	1123 121 7800	Tamis	1		
20	1129 121 4800	Membrane de pompe	1		
21	1123 129 0905	Joint de pompe	1		
22	4134 121 0802	Couvercle	1		
23	1125 122 4200	Pièce de serrage	1		
24	4229 122 6200	Vis de réglage de régime de ralenti	1		
25	1120 122 7800	Vis à tête bombée fraisée	1		
26	4238 120 7100	Axe de papillon avec levier	1		

NHP Motoculture
Cultivez votre univers



CLIQUEZ SUR LES RÉFÉRENCES SOULIGNÉES

1 produit : accès direct à sa fiche NHP.
Plusieurs produits : recherche sur le site NHP.

15/18 références reliées au catalogue.

I - Carburateur 4238/05

#	Numéro de pièce	Description	Quantité	Contient un ou plusieurs articles	Remarques
27	1123 122 3000	Ressort	1		
28	4238 121 3300	Papillon	1		
29	1125 122 7403	Vis à tête ronde	2		
30	4238 122 5000	Douille d'écartement	1		
31	4238 121 6600	Levier	1		
32	4238 122 9000	Circlip	1		
33	4238 124 2100	Tringlerie	1		
34	1125 122 9003	Circlip	1		
35	4238 120 7200	Axe de volet de démarrage avec levier	1		
36	4238 122 3200	Ressort coudé	1		
37	1120 122 9000	Circlip	1		
38	4128 121 2900	Volet de démarrage	1		
39	Z000 031 Z221	Vis L de richesse au ralenti	1		
40	Z000 030 Z198	Vis H de richesse à haut régime	1		
41	4238 123 7502	Douille	1		
42	4238 121 5601	Gicleur fixe 0,70	1		
43	4238 120 9700	Jeu de Piston de pompe	1		
44	4238 007 1060	Jeu de pièces de carburateur	1	7, 8, 20, 21	

NHP Motoculture
Cultivez votre univers



IDENTIFIEZ LE REPÈRE

Puis retrouvez la référence correspondante dans la nomenclature associée.

Ouvrir la nomenclature - page 27

J - Carburateur C1Q-S118, C1Q-167

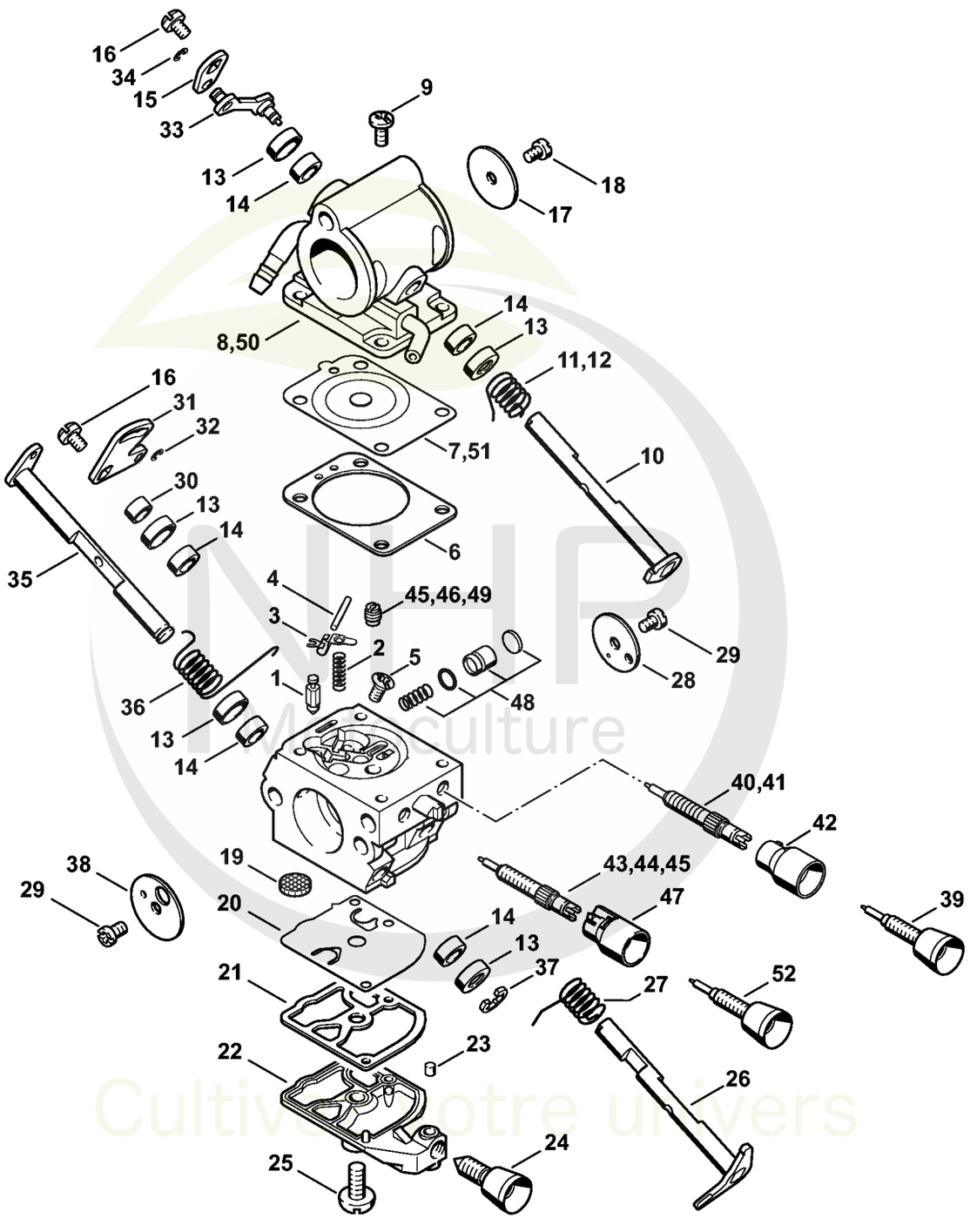

CLIQUEZ SUR LES REFERENCES

CLIQUEZ SUR LES RÉFÉRENCES SOULIGNÉES

1 produit : accès direct à sa fiche NHP.
Plusieurs produits : recherche sur le site NHP.

26/26 références reliées au catalogue.

J - Carburateur C1Q-S118, C1Q-167

#	Numéro de pièce	Description	Quantité	Contient un ou plusieurs articles	Remarques
	4238 120 0600	Carburateur C1Q-S118H	1	1 - 11, 13 - 38, 40, 42, 43, 46 - 48	
1	Z000 018 Z000	Pointeau d'admission	1		
2	1129 122 3001	Ressort	1		
3	1125 121 5000	Levier de réglage d'admission	1		
4	1120 121 9200	Axe	1		
5	1120 122 6600	Vis à embase	1		
6	4238 129 0901	Joint de réglage	1		
7	4238 121 4700	Membrane de réglage	1		
8	4238 120 0850	Couvercle	1	11	
9	1120 122 6601	Vis à embase	4		
10	4238 120 7300	Axe de volet d'air avec levier	1		
11	4238 122 3202	Ressort coudé	1		
12	4238 122 3201	Ressort coudé	1		
13	4238 121 9400	Anneau	5		
14	4238 122 3600	Anneau de joint	5		
15	4238 121 6601	Levier	1		
16	1139 122 7101	Vis	2		
17	4180 121 3301	Papillon	1		
18	1125 122 7402	Vis à tête ronde	1		
19	1123 121 7800	Tamis	1		
20	1129 121 4800	Membrane de pompe	1		
21	1123 129 0905	Joint de pompe	1		
22	4134 121 0802	Couvercle	1		
23	1125 122 4200	Pièce de serrage	1		
24	4229 122 6200	Vis de réglage de régime de ralenti	1		
25	1120 122 7800	Vis à tête bombée fraisée	1		

NHP Motoculture
Cultivez votre univers

CLIQUEZ SUR LES REFERENCES

CLIQUEZ SUR LES RÉFÉRENCES SOULIGNÉES

1 produit : accès direct à sa fiche NHP.
Plusieurs produits : recherche sur le site NHP.

22/23 références reliées au catalogue.

J - Carburateur C1Q-S118, C1Q-167

#	Numéro de pièce	Description	Quantité	Contient un ou plusieurs articles	Remarques
26	4238 120 7100	Axe de papillon avec levier	1		
27	1123 122 3000	Ressort	1		
28	4238 121 3300	Papillon	1		
29	1125 122 7403	Vis à tête ronde	2		
30	4238 122 5000	Douille d'écartement	1		
31	4238 121 6600	Levier	1		
32	4238 122 9000	Circlip	1		
33	4238 124 2100	Tringlerie	1		
34	1125 122 9003	Circlip	1		
35	4238 120 7200	Axe de volet de démarrage avec levier	1		
36	4238 122 3200	Ressort coudé	1		
37	1120 122 9000	Circlip	1		
38	4128 121 2900	Volet de démarrage	1		
40	4238 120 6801	Vis L de richesse au ralenti	1	42	
41	4238 120 6800	Vis L de richesse au ralenti	1	42	
42	Z010 061 Z013	Capuchon de limitation de course de régl	1		
43	4238 120 6700	Vis H de richesse à haut régime	1	47	
44	4238 122 6701	Vis H de richesse à haut régime	1		
45	4238 120 9800	Jeu de pièces vis H et gicleur fixe	1	44, 46	
46	4238 121 5601	Gicleur fixe 0,70	1		
47	4229 121 2701	Capuchon	1		
48	4238 120 9700	Jeu de Piston de pompe	1		
	4238 007 1060	Jeu de pièces de carburateur	1	6, 7, 20, 21	

NHP Motoculture
Cultivez votre univers



IDENTIFIEZ LE REPÈRE

Puis retrouvez la référence correspondante dans la nomenclature associée.

Ouvrir la nomenclature - page 30

K - Filtre à air, Capot

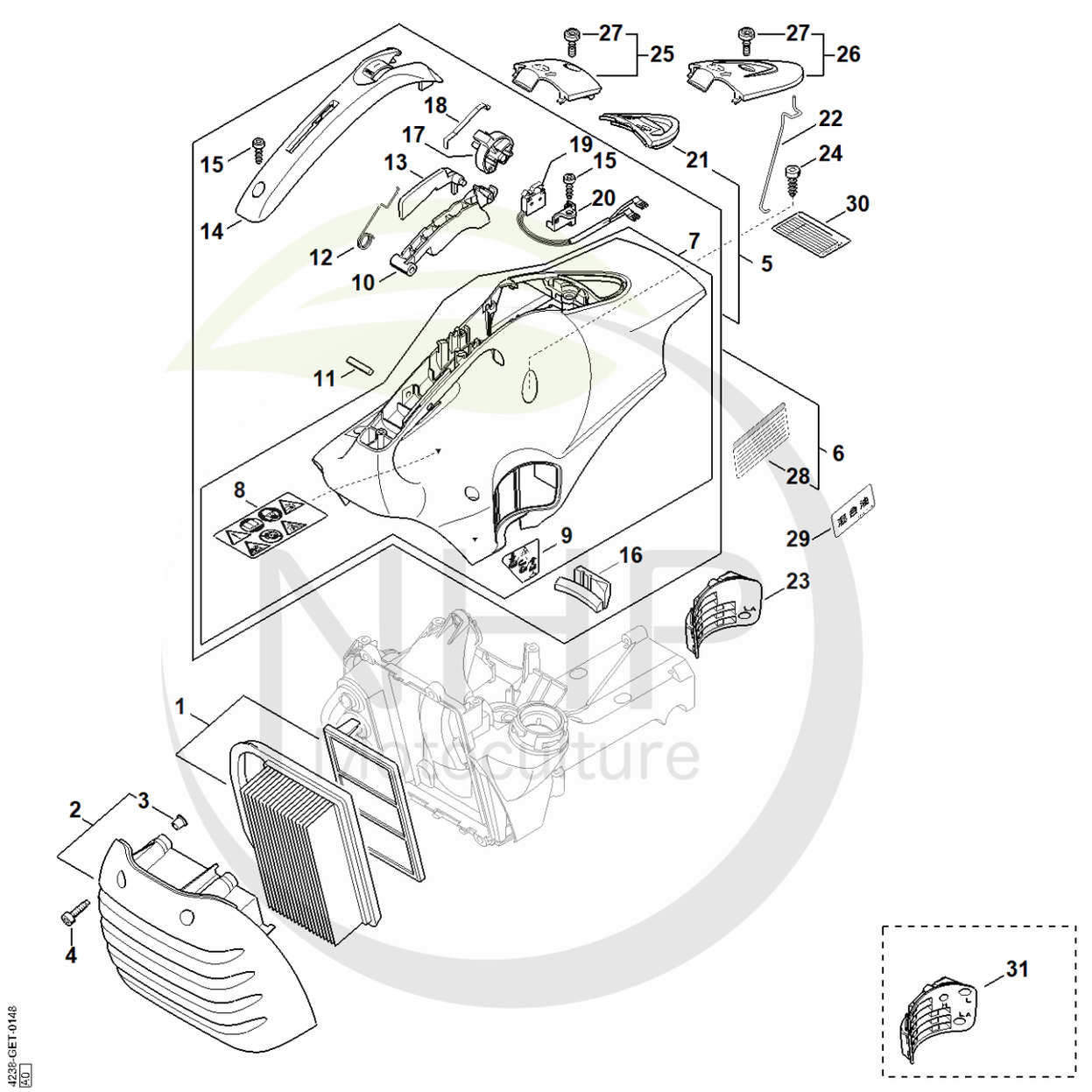

Cultivez votre univers



CLIQUEZ SUR LES RÉFÉRENCES SOULIGNÉES

1 produit : accès direct à sa fiche NHP.
Plusieurs produits : recherche sur le site NHP.

24/26 références reliées au catalogue.

K - Filtre à air, Capot

#	Numéro de pièce	Description	Quantité	Contient un ou plusieurs articles	Remarques
1	4238 140 4403	Filtre à air	1		
2	4238 140 1000	Couvercle de filtre	1	3	
3	0000 963 0809	Douille	4		
4	0000 951 1109	Vis cylindrique IS-M5x20	4		
5	4238 080 1609	Capot	1	7 - 21	
7	4238 080 1608	Capot	1	8, 9	
8	0000 967 3799	Pictogramme d'avertissement TS	1		
9	0000 967 4000	Pictogramme d'avertissement Bouchon de réservoir	1		
10	4238 182 1000	Manette des gaz	1		
11	9371 470 2640	Goupille cylindrique 5x24	1		
12	4238 182 4500	Ressort coudé	1		
13	4238 182 0800	Levier d'arrêt	1		
14	4238 791 0600	Monture de poignée	1		
15	9074 477 4130	Vis IS P5x16	2		
16	4238 087 8302	Butoir en caoutchouc	1		
17	4238 182 0900	Arbre de commande	1		
18	4238 182 4700	Ressort à lame	1		
19	4238 430 0501	Commutateur	1		
20	4238 435 6001	Support	1		
21	4238 084 7400	Douille	1		
22	4238 182 1500	Tringlerie des gaz	1		
23	4238 123 7502	Douille	1		
24	9074 478 4425	Vis cylindrique IS P6x19	4		
25	4238 080 2200	Capuchon	1	27	
26	4238 080 2202	Capuchon	1	27	USA
27	9022 319 0981	Vis cylindrique IS-M5x17	1		

NHP Motoculture
Cultivez votre univers



CLIQUEZ SUR LES RÉFÉRENCES SOULIGNÉES

1 produit : accès direct à sa fiche NHP.
Plusieurs produits : recherche sur le site NHP.

1/1 références reliées au catalogue.

K - Filtre à air, Capot

#	Numéro de pièce	Description	Quantité	Contient un ou plusieurs articles	Remarques
31	4238 123 7500	Douille	1		

NHP Motoculture
Cultivez votre univers



IDENTIFIEZ LE REPÈRE

Puis retrouvez la référence correspondante dans la nomenclature associée.

Ouvrir la nomenclature - page 33

M - Raccord, Pièce de protection TS 420

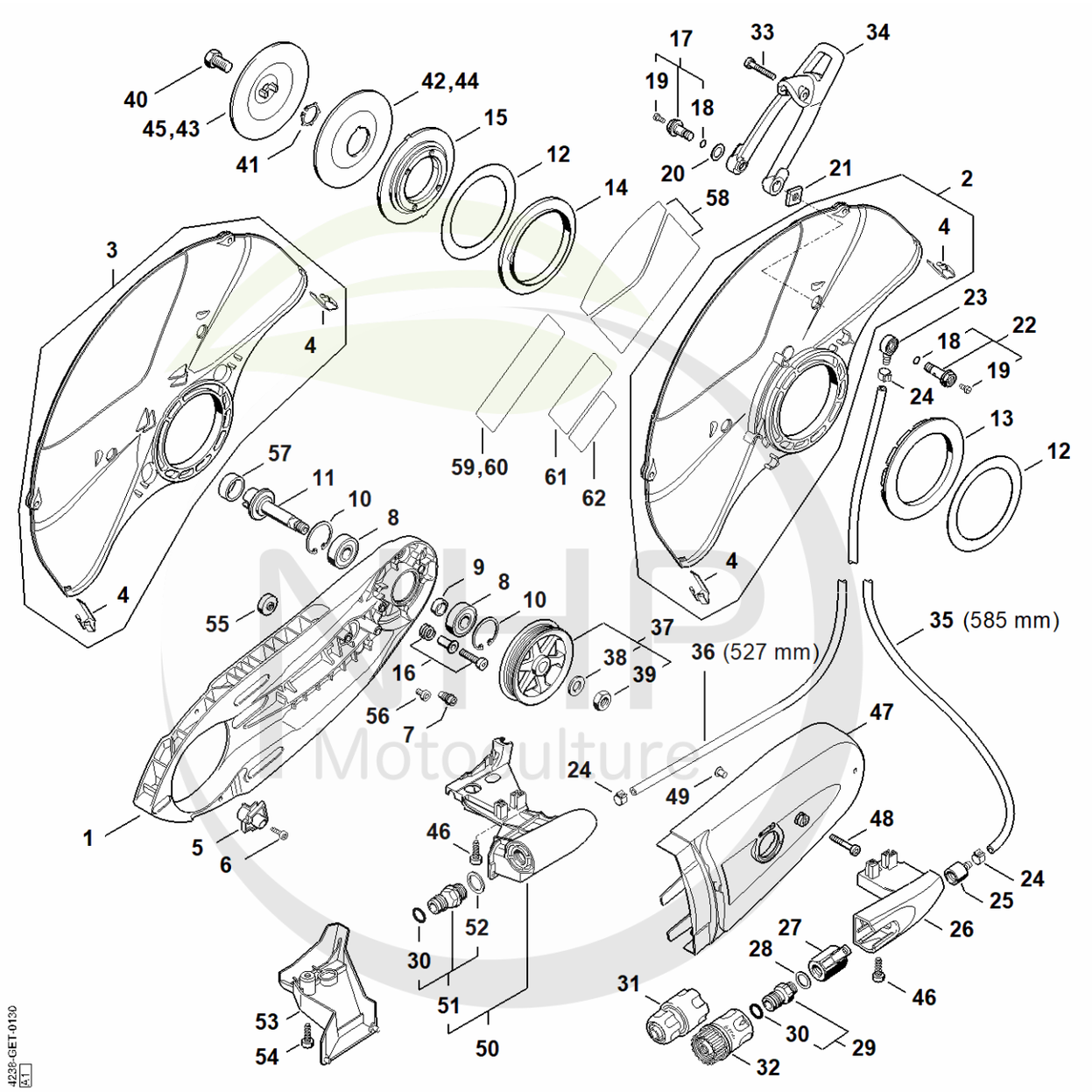

Cultivez votre univers



CLIQUEZ SUR LES RÉFÉRENCES SOULIGNÉES

1 produit : accès direct à sa fiche NHP.
Plusieurs produits : recherche sur le site NHP.

25/26 références reliées au catalogue.

M - Raccord, Pièce de protection TS 420

#	Numéro de pièce	Description	Quantité	Contient un ou plusieurs articles	Remarques
1	4238 701 0202	Carter de découpeuse	1		
2	4224 700 8108	Pièce de protection Ø 350 mm	1	4	
3	4224 700 8102	Pièce de protection Ø 350 mm	1	4	
4	4238 706 0400	Pièce de renforcement	2		
5	4238 691 0200	Butée	1		
6	9074 478 3025	Vis cylindrique IS P4x16	1		
7	4224 691 0100	Vis de butée	1		
8	9503 003 6440	Roulement rainuré à billes 6201-2RS	2		
9	0000 961 1206	Anneau	1		
10	9456 621 3600	Circlips 32x1,2	2		
11	4224 704 0502	Arbre	1		
12	4201 706 9202	Rondelle	2		
13	4224 706 8802	Anneau en caoutchouc	1		
14	4224 706 8801	Anneau en caoutchouc	1		
15	4205 706 2903	Bride	1		
16	4238 710 9500	Vis de tension	4		
17	0000 670 0207	Vis creuse	1	18, 19	
18	9645 948 0340	Joint torique 6x1,5	2		
19	9041 216 0631	Vis cylindrique M4x8-8.8	2		
20	0000 679 2000	Joint	1		
21	4224 708 8300	Écrou à quatre pans	2		
22	0000 670 0206	Vis creuse	1	18, 19	
23	4238 677 8202	Raccord	1		
24	9771 021 0921	Collier de serrage 10/7	2		
25	4238 677 8200	Raccord	1		
26	4238 708 8200	Support	1		

NHP Motoculture
Cultivez votre univers



CLIQUEZ SUR LES RÉFÉRENCES SOULIGNÉES

1 produit : accès direct à sa fiche NHP.
Plusieurs produits : recherche sur le site NHP.

19/21 références reliées au catalogue.

M - Raccord, Pièce de protection TS 420

#	Numéro de pièce	Description	Quantité	Contient un ou plusieurs articles	Remarques
27	4201 700 4500	Robinet d'arrêt 1/4"	1		
28	0000 954 1701	Anneau de joint	1		
29	4201 700 7300	Raccord pour tuyau flexible	1	30	
30	9645 945 7506	Joint torique 10x3	1		
31	0000 670 1700	Manchon d'accouplement 1/2"	1		
33	9022 341 1070	Vis cylindrique IS-M5x30	1		
34	4224 700 2901	Levier de réglage	1		
35	0000 937 4142	Tuyau 1.000 mm	1		
37	4238 760 8505	Poulie à courroie	1	38, 39	
38	9291 021 0200	Rondelle 10,5	1		
39	9211 260 1350	Écrou à six pans M10x1 gauche	1		Agent de blocage de filetage, très forte résistance
40	4201 708 8402	Vis à six pans M10x18	1		
41	9450 721 2150	Circlips 20x1,2	1		
42	4201 708 3004	Rondelle de pression Ø 103 mm	1		
43	4201 708 3014	Rondelle de pression Ø 103 mm	1		
46	9074 478 4425	Vis cylindrique IS P6x19	2		
47	4238 700 8109	Pièce de protection	1		
48	9022 341 1070	Vis cylindrique IS-M5x30	1		
49	9443 825 7130	Rivet tubulaire 7,5x1x6,8	1		
57	0000 708 4200	Douille d'arbre	1		
60	0000 967 7226	Pictogramme d'avertissement	1		Europe

NHP Motoculture
Cultivez votre univers



IDENTIFIEZ LE REPÈRE

Puis retrouvez la référence correspondante dans la nomenclature associée.

Ouvrir la nomenclature - page 36

O - Kit de montage de roues

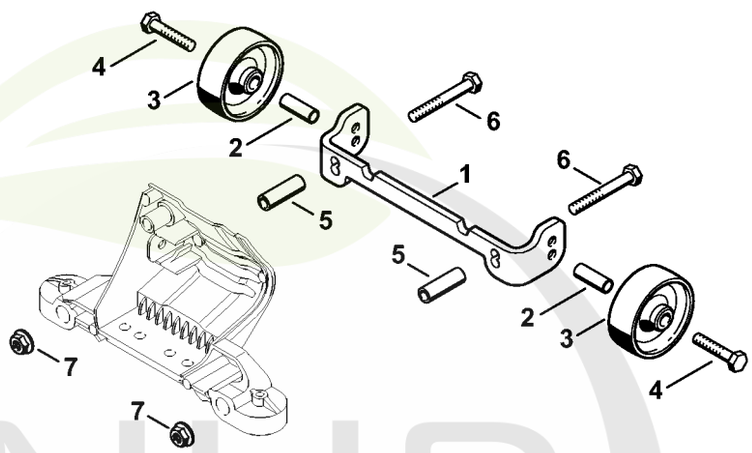

4224-GET-0016-A0

NHP Motoculture
Cultivez votre univers



CLIQUEZ SUR LES RÉFÉRENCES SOULIGNÉES

1 produit : accès direct à sa fiche NHP.
Plusieurs produits : recherche sur le site NHP.

7/7 références reliées au catalogue.

O - Kit de montage de roues

#	Numéro de pièce	Description	Quantité	Contient un ou plusieurs articles	Remarques
	4224 007 1014	Kit de montage de roues	1	1 - 7	
1		Support	1		
2	4223 791 7200	Douille	2		
3	4223 791 3600	Roue	2		
4	9007 319 1370	Vis à six pans M6x30	2		
5	4224 791 7204	Douille	2		
6	9007 319 1420	Vis à six pans M6x45	2		
7	9220 260 0900	Écrou à six pans M6	2		

NHP Motoculture
Cultivez votre univers



IDENTIFIEZ LE REPÈRE

Puis retrouvez la référence correspondante dans la nomenclature associée.

Ouvrir la nomenclature - page 38

P - Réservoir d'eau sous pression

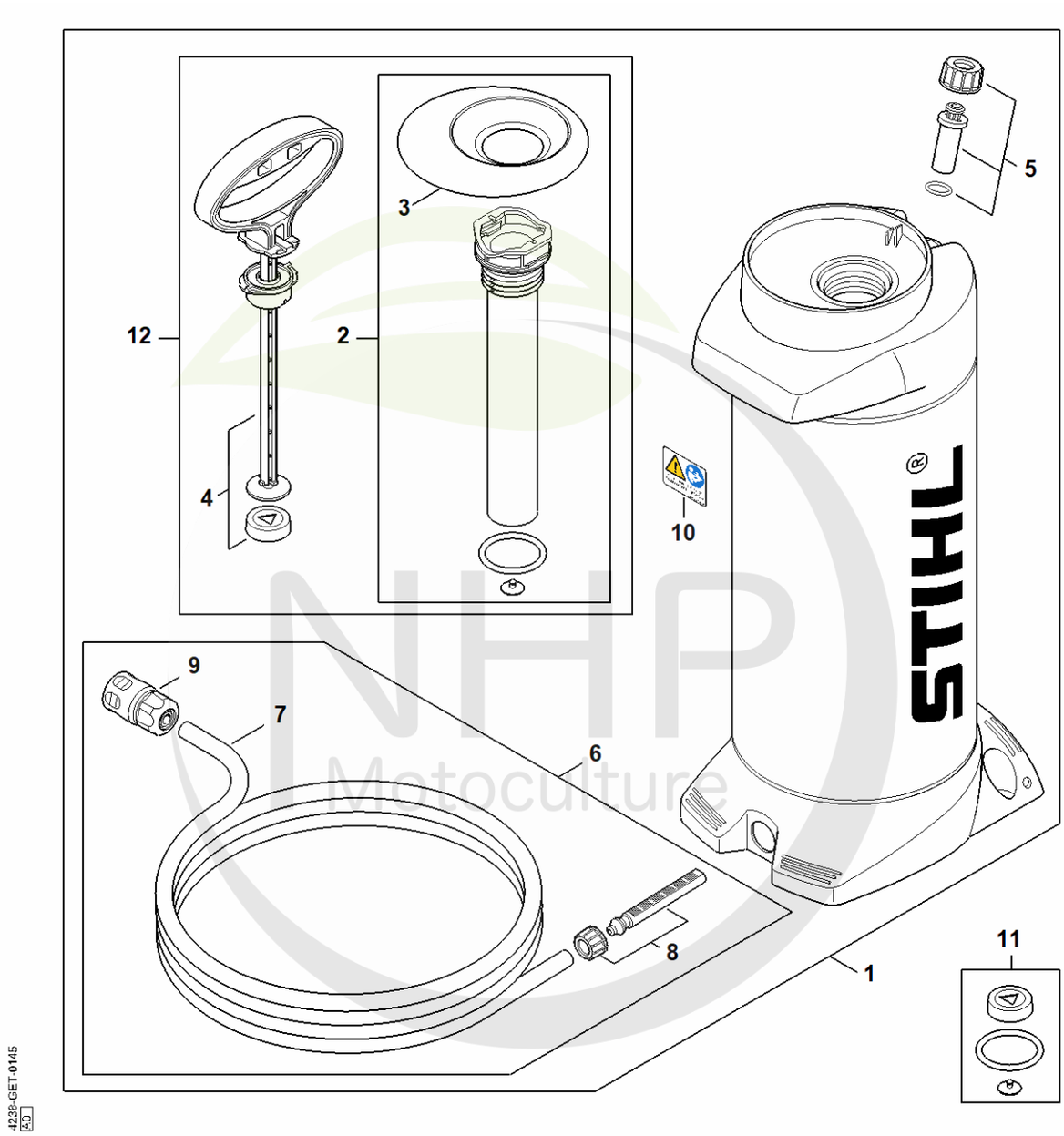

NHP Motoculture
Cultivez votre univers



CLIQUEZ SUR LES RÉFÉRENCES SOULIGNÉES

1 produit : accès direct à sa fiche NHP.
Plusieurs produits : recherche sur le site NHP.

7/12 références reliées au catalogue.

P - Réservoir d'eau sous pression

#	Numéro de pièce	Description	Quantité	Contient un ou plusieurs articles	Remarques
1	0000 670 6000	Réservoir d'eau	1	2 - 10, 12	
2	0000 670 6601	Tube de pompe	1	3	
3	0000 676 0501	Entonnoir	1		
4	0000 670 7703	Poignée	1		
5	0000 670 5000	Soupape	1		
6	0000 670 0301	Tuyau	1	7 - 9	
7	4309 678 1100	Tuyau 4 m	1		
8	0000 670 0401	Tamis	1		
9	0000 670 1700	Manchon d'accouplement 1/2"	1		
10	0000 967 7304	Pictogramme d'avertissement	1		
11	0000 007 1601	Jeu de joints	1		
12	0000 700 5600	Pompe	1	2 - 4	

NHP Motoculture
Cultivez votre univers



IDENTIFIEZ LE REPÈRE

Puis retrouvez la référence correspondante dans la nomenclature associée.

Ouvrir la nomenclature - page 40

Q - Réservoir d'eau sous pression (28.2010)

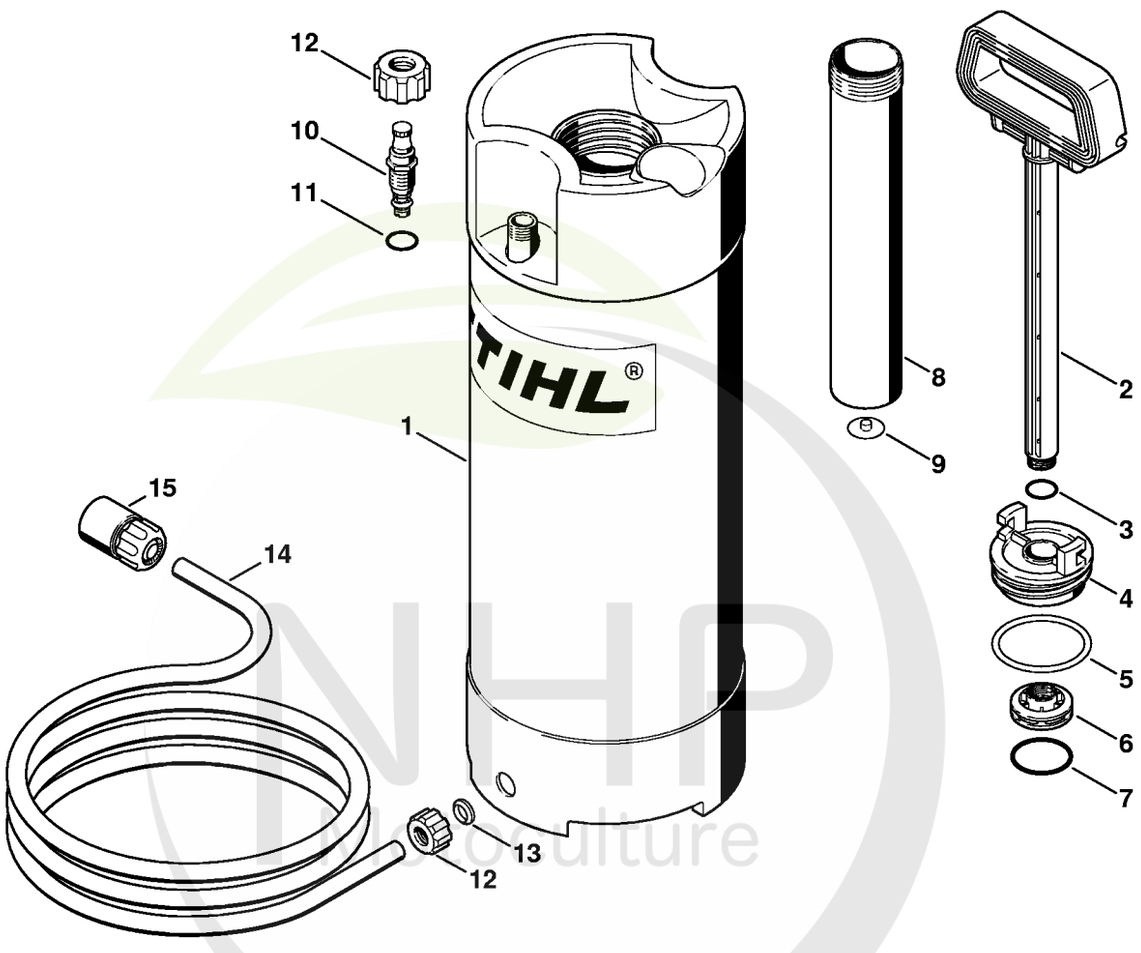

NHP Horticulture
Cultivez votre univers



CLIQUEZ SUR LES RÉFÉRENCES SOULIGNÉES

1 produit : accès direct à sa fiche NHP.
Plusieurs produits : recherche sur le site NHP.

14/17 références reliées au catalogue.

Q - Réservoir d'eau sous pression (28.2010)

#	Numéro de pièce	Description	Quantité	Contient un ou plusieurs articles	Remarques
	4223 670 6000	Réservoir d'eau	1	1 - 14	
	4223 670 6001	Réservoir d'eau	1	1 - 15	USA
1	4223 670 6010	Réservoir d'eau	1	12, 13	
2	4223 670 7700	Poignée	1	3	
3	9645 945 7560	Joint torique 14x1,78	1		
4	4223 670 8600	Bouchon de réservoir	1	5	
5	9645 945 8240	Joint torique 56,5x 5,33	1		
6	4223 670 8200	Piston	1	7	
7	9645 945 7958	Joint torique 37,5x3,15	1		
8	4223 670 6600	Tube de pompe	1	9	
9	4223 678 2600	Soupape	1		
10	4223 670 5000	Soupape	1	11	
11	9645 945 7494	Joint torique 8,76x1,78	1		
12	4223 677 8300	Écrou-chapeau	2		
13	4223 678 1600	Insert	1		
14	4309 678 1100	Tuyau 4 m	1		
15	0000 670 1700	Manchon d'accouplement 1/2"	1		

NHP Motoculture
Cultivez votre univers



IDENTIFIEZ LE REPÈRE

Puis retrouvez la référence correspondante dans la nomenclature associée.

Ouvrir la nomenclature - page 42

R - Outils, Accessoires spéciaux

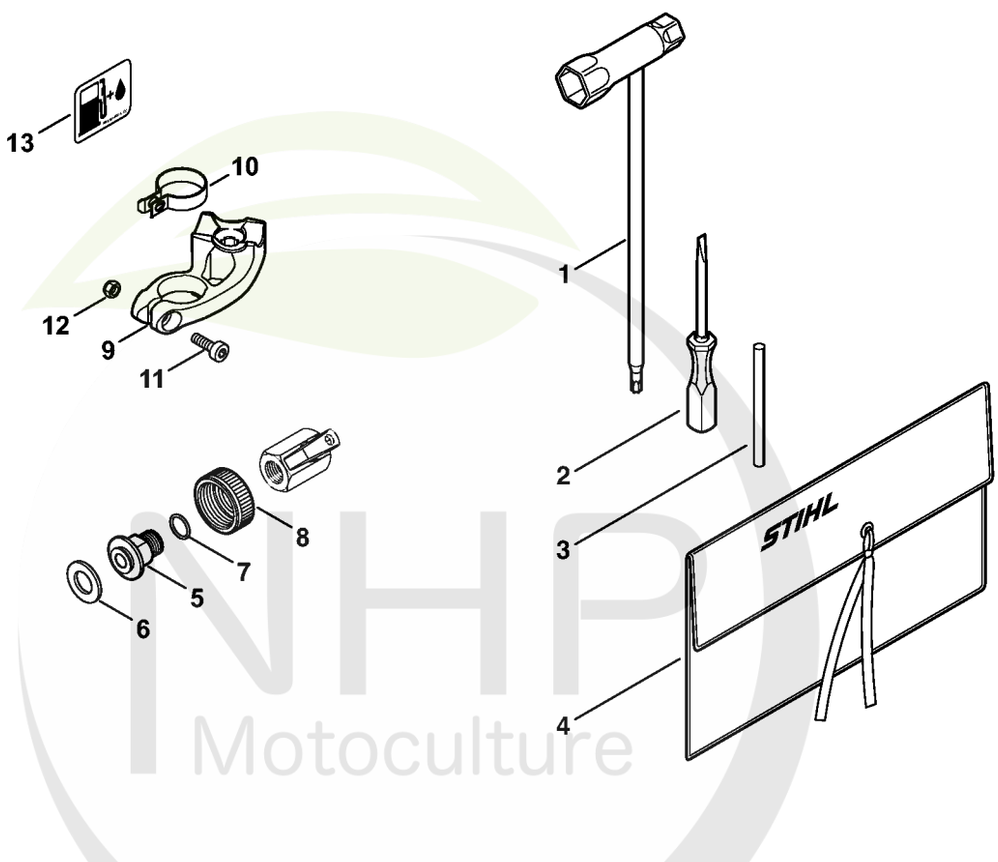

370ET017 GM

NHP Motoculture
Cultivez votre univers



CLIQUEZ SUR LES RÉFÉRENCES SOULIGNÉES

1 produit : accès direct à sa fiche NHP.
Plusieurs produits : recherche sur le site NHP.

6/14 références reliées au catalogue.

R - Outils, Accessoires spéciaux

#	Numéro de pièce	Description	Quantité	Contient un ou plusieurs articles	Remarques
1	4224 890 3400	Clé multiple	1		
2	5910 890 2305	Tournevis	1		
3	4130 893 7800	Mandrin	1		
4	0000 891 0810	Pochette à outils	1		
	4238 670 3603	Prise d'eau TS	1	5 - 13	USA
5	4238 700 7301	Raccord pour tuyau flexible	1	6, 7	USA
6	0000 679 2001	Joint	1		USA
7	9646 945 1050	Joint torique 11x1,5	1		USA
8	4238 708 3100	Écrou-chapeau	1		USA
9	4238 792 2501	Support	1		USA
10	4238 791 9400	Collier de serrage	1		USA
11	9022 341 0980	Vis cylindrique IS M5x16	1		USA
12	9214 320 0700	Ecrou de sécurité M5	1		USA
13	0000 967 4022	Plaque indicatrice	1		USA

NHP Motoculture
Cultivez votre univers



IDENTIFIEZ LE REPÈRE

Puis retrouvez la référence correspondante dans la nomenclature associée.

Ouvrir la nomenclature - page 44

S - Numéro de machine

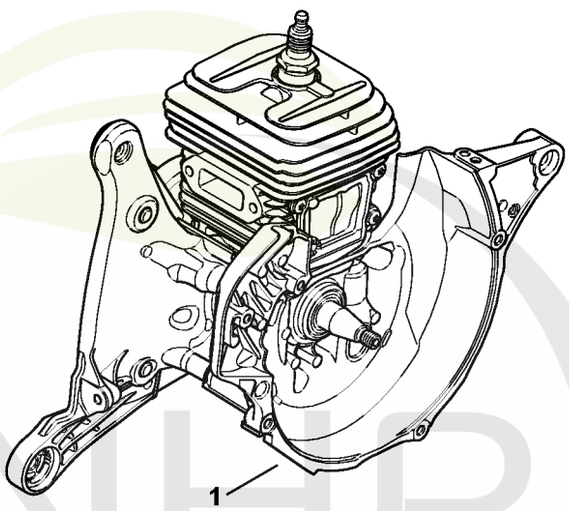

370ET032 SC

NHP Motoculture
Cultivez votre univers



CLIQUEZ SUR LES RÉFÉRENCES SOULIGNÉES

1 produit : accès direct à sa fiche NHP.
Plusieurs produits : recherche sur le site NHP.

0/0 références reliées au catalogue.

S - Numéro de machine

#	Numéro de pièce	Description	Quantité	Contient un ou plusieurs articles	Remarques
1		Emplacement du numéro de machine	1		

NHP Motoculture
Cultivez votre univers



IDENTIFIEZ LE REPÈRE

Puis retrouvez la référence correspondante dans la nomenclature associée.

Ouvrir la nomenclature - page 46

T - Couples de serrage

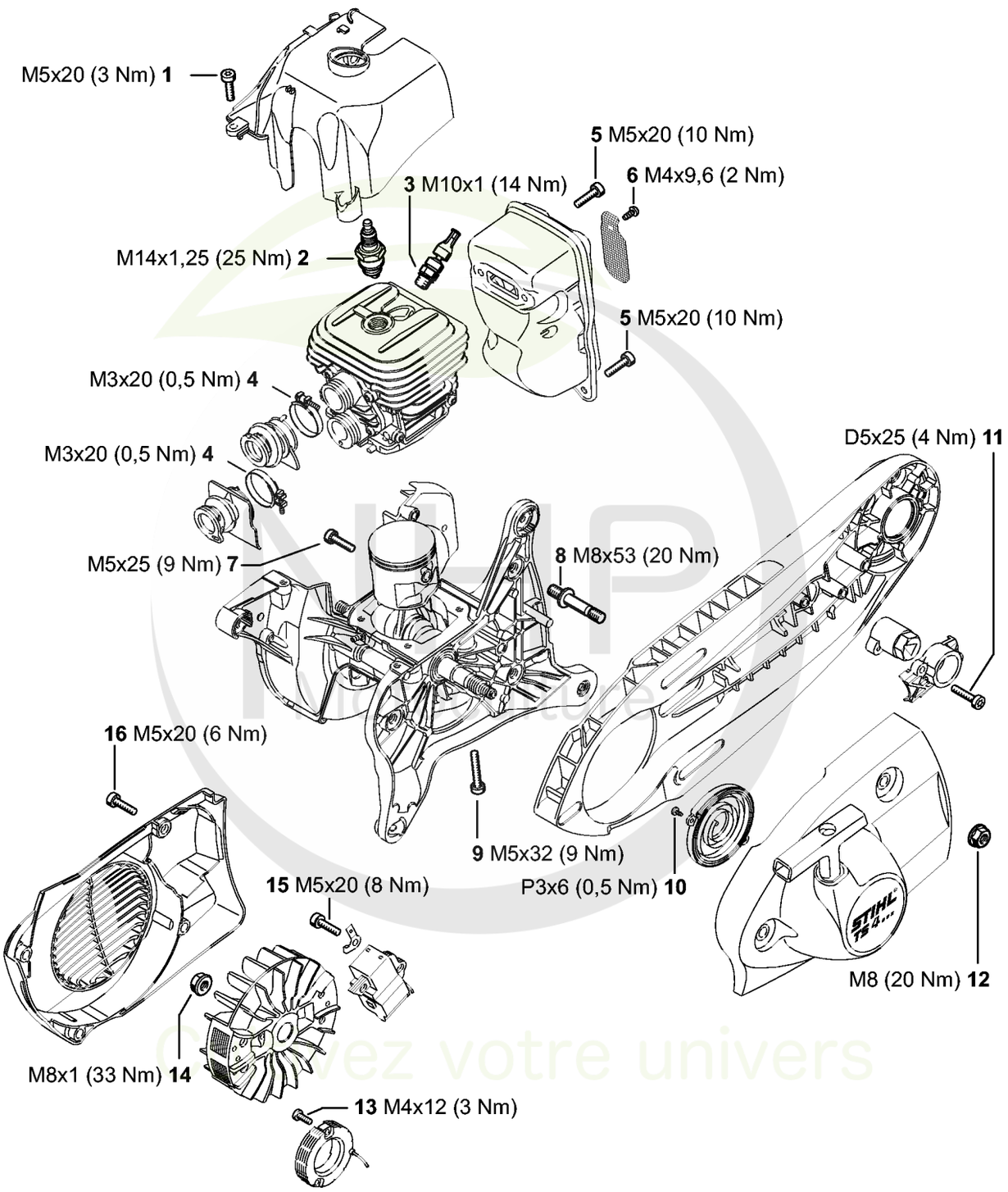

CLIQUEZ SUR LES REFERENCES

CLIQUEZ SUR LES RÉFÉRENCES SOULIGNÉES

1 produit : accès direct à sa fiche NHP.
Plusieurs produits : recherche sur le site NHP.

14/15 références reliées au catalogue.

T - Couples de serrage

#	Numéro de pièce	Description	Quantité	Contient un ou plusieurs articles	Remarques
1	9022 371 1020	Vis cylindrique IS M5x20	2		À denture indesserrable
2	1110 400 7005	Bougie Bosch WSR 6 F	1		
3	4238 020 9400	Soupape de décompression	1		
4	9771 021 2536	Collier de serrage 30x5	2		
5	9022 371 1020	Vis cylindrique IS M5x20	3		À denture indesserrable
6	9039 448 0656	Vis taraud M4x9,6	1		
7	9022 371 1050	Vis cylindrique IS-M5x25	4		À denture indesserrable
8	0000 953 6610	Goujon fileté	3		garnie de microcapsules d'agent de blocage de filetage
9	9022 371 1073	Vis cylindrique IS-M5x32	4		À denture indesserrable
10	9104 003 0410	Vis Parker P3x6	2		
11	9075 478 4159	Vis cylindrique IS-D5x24	2		À denture indesserrable
12	9220 260 1100	Écrou à six pans M8	3		
14	0000 955 0802	Écrou à embase M8x1	1		
15	9022 341 1019	Vis cylindrique IS-M5x20	2		garnie de microcapsules d'agent de blocage de filetage
16	9022 371 1020	Vis cylindrique IS M5x20	4		À denture indesserrable

NHP Motoculture
Cultivez votre univers



IDENTIFIEZ LE REPÈRE

Puis retrouvez la référence correspondante dans la nomenclature associée.

Ouvrir la nomenclature - page 48

U - Couples de serrage

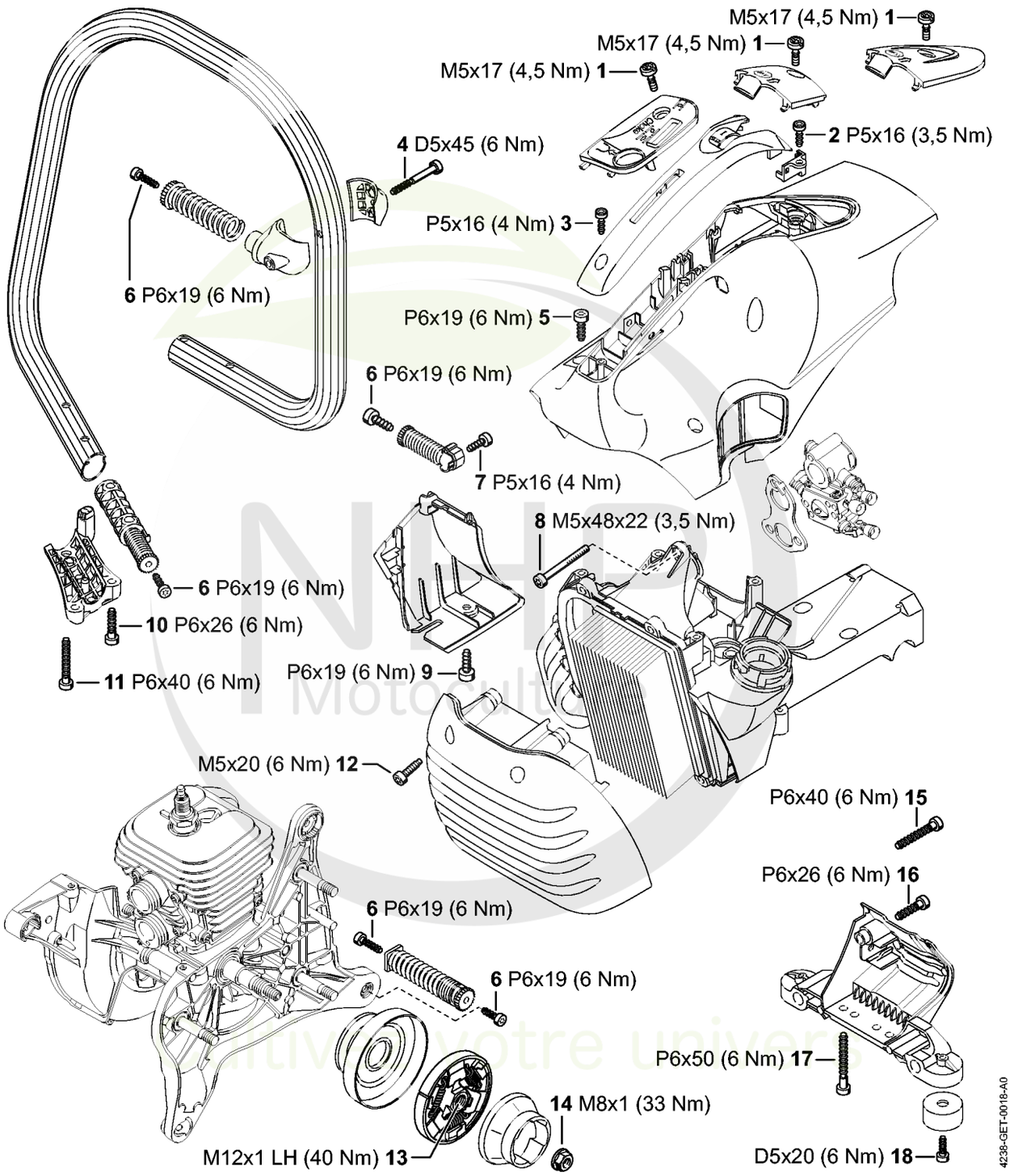



CLIQUEZ SUR LES RÉFÉRENCES SOULIGNÉES

1 produit : accès direct à sa fiche NHP.
Plusieurs produits : recherche sur le site NHP.

18/18 références reliées au catalogue.

U - Couples de serrage

#	Numéro de pièce	Description	Quantité	Contient un ou plusieurs articles	Remarques
1	9022 319 0981	Vis cylindrique IS-M5x17	1		
2	9074 477 4130	Vis IS P5x16	1		
3	9074 477 4130	Vis IS P5x16	1		
4	9075 478 4190	Vis cylindrique IS-D5x45	1		À denture indesserrable
5	9074 478 4425	Vis cylindrique IS P6x19	4		
6	9074 478 4425	Vis cylindrique IS P6x19	5		
7	9074 477 4130	Vis IS P5x16	1		
8	9022 341 1220	Vis cylindrique IS-M5x48	3		À denture indesserrable
9	9074 478 4425	Vis cylindrique IS P6x19	1		
10	9074 478 4143	Vis cylindrique IS-P6x26	2		
11	9074 478 4705	Vis cylindrique IS-P6x40	1		
12	0000 951 1109	Vis cylindrique IS-M5x20	4		À denture indesserrable
13	1125 162 3202	Entraîneur	1		
14	0000 955 0802	Écrou à embase M8x1	1		
15	9074 478 4705	Vis cylindrique IS-P6x40	1		
16	9074 478 4705	Vis cylindrique IS-P6x40	1		
17	9074 478 4706	Vis cylindrique IS-P6x50	2		
18	0000 951 1100	Vis	2		

NHP Motoculture
Cultivez votre univers



IDENTIFIEZ LE REPÈRE

Puis retrouvez la référence correspondante dans la nomenclature associée.

Ouvrir la nomenclature - page 50

V - Couples de serrage

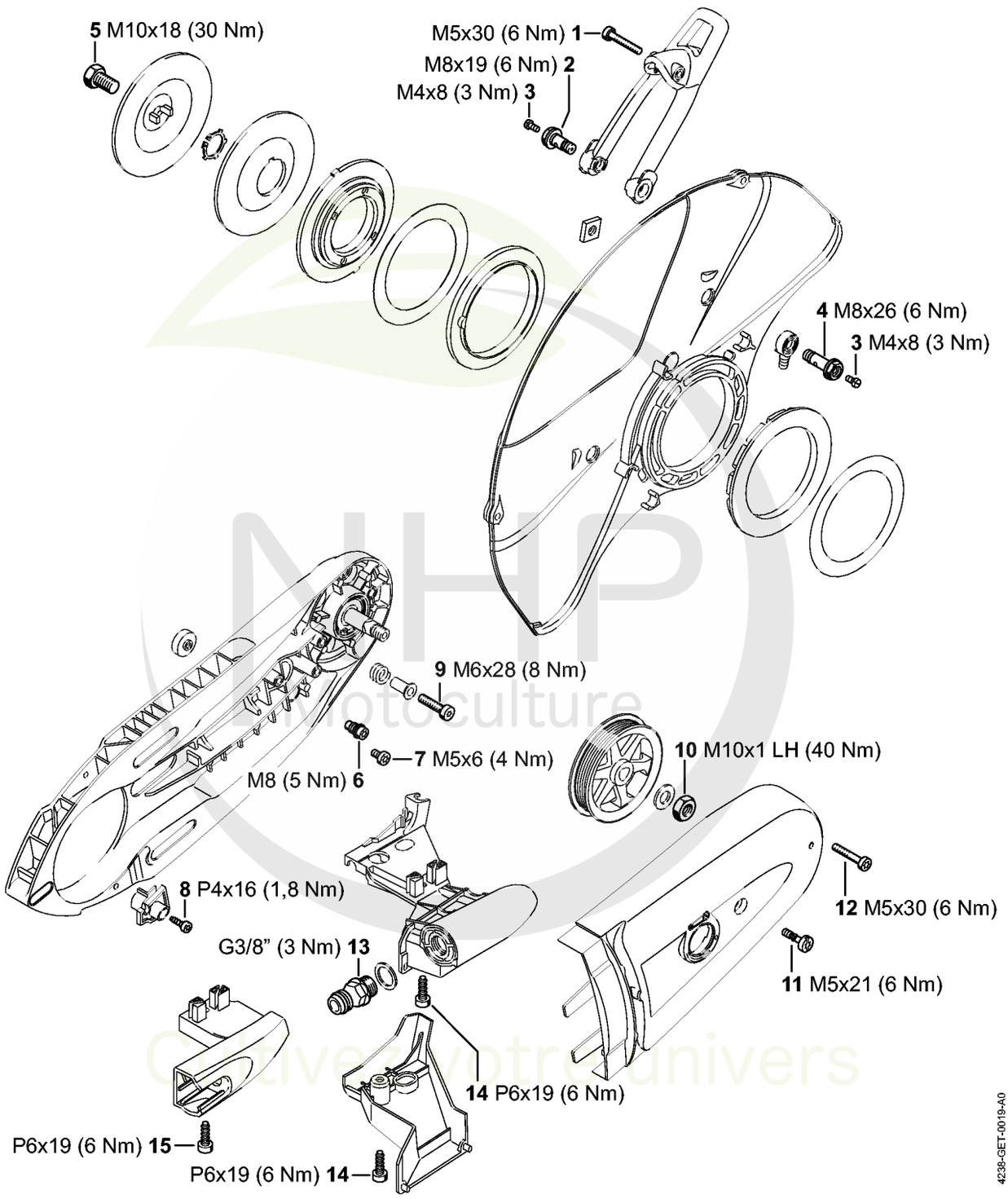

MHP Motoculture
Cultivez votre univers



CLIQUEZ SUR LES RÉFÉRENCES SOULIGNÉES

1 produit : accès direct à sa fiche NHP.
Plusieurs produits : recherche sur le site NHP.

11/14 références reliées au catalogue.

V - Couples de serrage

#	Numéro de pièce	Description	Quantité	Contient un ou plusieurs articles	Remarques
1	9022 341 1070	Vis cylindrique IS-M5x30	1		À denture indesserrable
2	0000 670 0201	Vis creuse	1		
3	9041 216 0631	Vis cylindrique M4x8-8.8	2		
4	0000 670 0200	Vis creuse	1		
5	4201 708 8402	Vis à six pans M10x18	1		
6	4224 691 0100	Vis de butée	1		
7	9022 341 0910	Vis cylindrique IS-M5x6	1		
8	9074 478 3025	Vis cylindrique IS P4x16	1		
9	4238 710 9500	Vis de tension	4		À denture indesserrable
10	9211 260 1350	Écrou à six pans M10x1 gauche	1		
11	9022 319 1027	Vis cylindrique IS-M5x21	1		
12	9022 341 1070	Vis cylindrique IS-M5x30	1		
13	4238 700 7300	Raccord de flexible avec tamis	1		
15	9074 478 4425	Vis cylindrique IS P6x19	2		

NHP Motoculture
Cultivez votre univers



IDENTIFIEZ LE REPÈRE

Puis retrouvez la référence correspondante dans la nomenclature associée.

Ouvrir la nomenclature - page 52

W - Consommables et matières auxiliaires

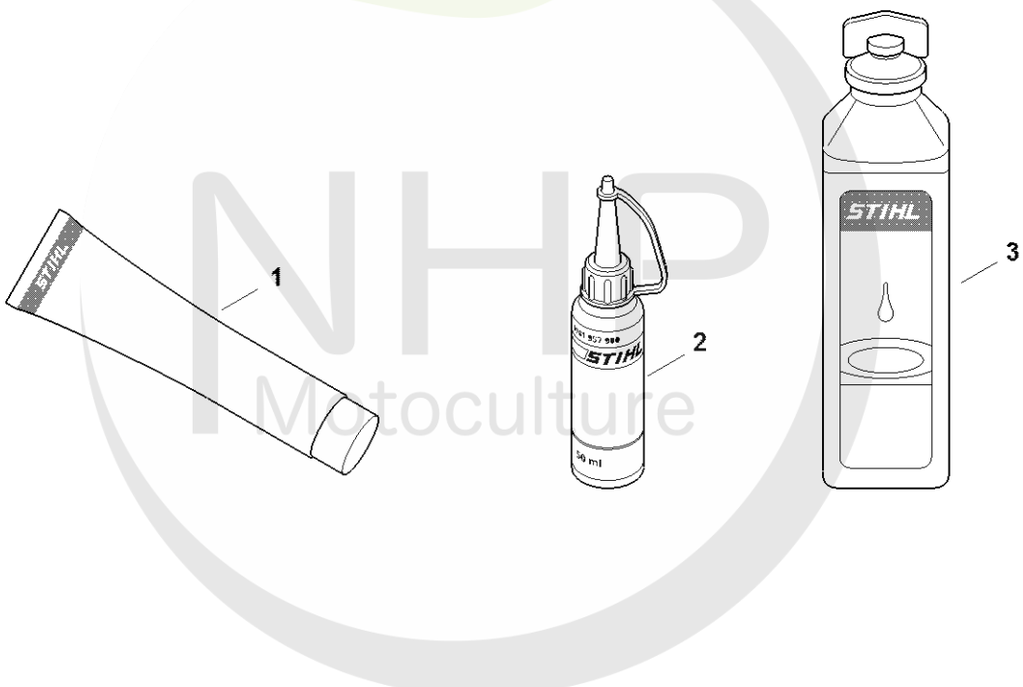

0000-GET-0170-A0

NHP Motoculture
Cultivez votre univers



CLIQUEZ SUR LES RÉFÉRENCES SOULIGNÉES

1 produit : accès direct à sa fiche NHP.
Plusieurs produits : recherche sur le site NHP.

11/11 références reliées au catalogue.

W - Consommables et matières auxiliaires

#	Numéro de pièce	Description	Quantité	Contient un ou plusieurs articles	Remarques
1	0781 120 1021	Graisse universelle (tube de 40 g)	1		
1	0781 120 1021	Graisse universelle (tube de 40 g)	1		
1	0781 120 1109	Graisse universelle (tube de 80 g)	1		
1	0781 120 1109	Graisse universelle (tube de 80 g)	1		
1	0781 120 1110	Graisse multifonctionnelle 225 g	1		
1	0781 120 1110	Graisse multifonctionnelle 225 g	1		
2	0781 957 9000	Produit antifriction OH 723	1		
2	0781 957 9000	Produit antifriction OH 723	1		
3	0781 319 8401	HP 100ml	1		
3	0781 319 8052	HP Super 100ml	1		
3	0781 319 8060	HP Ultra 100ml	1		

NHP Motoculture
Cultivez votre univers