ÉCLATÉ INTERACTIF NHP MOTOCULTURE
Identifiez le repère, puis cliquez sur la référence soulignée.
Les références non soulignées ne sont pas retrouvées dans l'export.

TS 440-A

Liste des pièces
17.03.2025
France, français

Table des matières

A - Carter de vilebrequin 2
B - Cylindre, Silencieux 4
D - Embrayage, Poignée tubulaire 7
E - Dispositif de lancement 10
G - Carter de réservoir 12
H - Dispositif d'allumage, Commande électronique d'arrosage 15
I - Carburateur C1Q-S118H 17
J - Carburateur 4238/03 20
K - Carburateur 4238/05 23
L - Filtre à air, Capot 26
M - Raccord 28
O - Capot protecteur 30
S - Frein de mèche 33
T - Kit de montage de roues 36
U - Réservoir d'eau sous pression 38
V - Outils, Accessoires spéciaux 40
W - Numéro de machine 42
X - Smart Connector 44
Y - Couples de serrage 46
Z - Couples de serrage 49
AA - Couples de serrage 51
AB - Couples de serrage 53
Consommables et matières auxiliaires 55



IDENTIFIEZ LE REPÈRE

Puis retrouvez la référence correspondante dans la nomenclature associée.

Ouvrir la nomenclature - page 3

A - Carter de vilebrequin

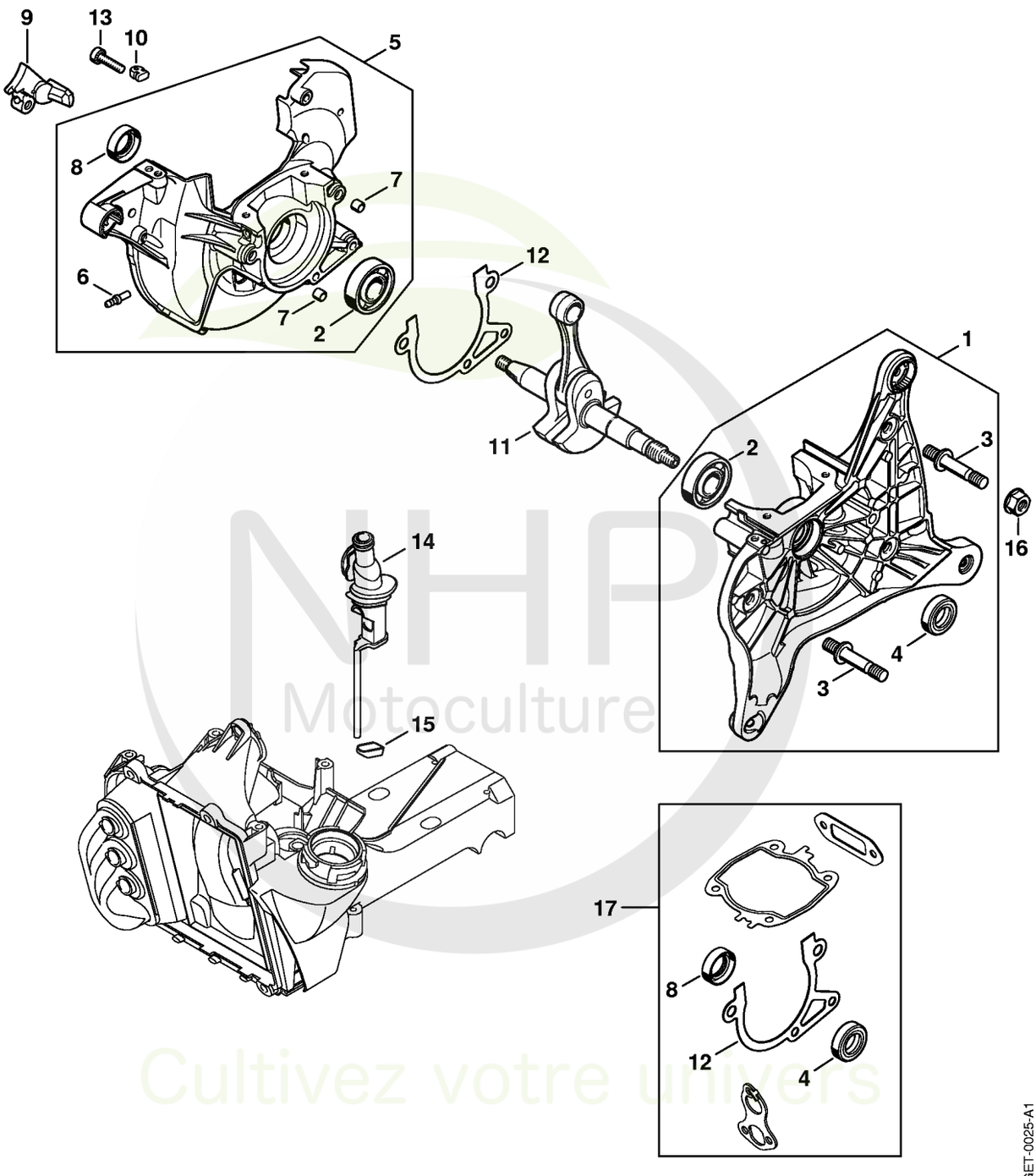

NHP Motoculture
Cultivez votre univers



CLIQUEZ SUR LES RÉFÉRENCES SOULIGNÉES

1 produit : accès direct à sa fiche NHP.
Plusieurs produits : recherche sur le site NHP.

17/17 références reliées au catalogue.

A - Carter de vilebrequin

#	Numéro de pièce	Description	Quantité	Contient un ou plusieurs articles	Remarques
1	4238 020 2910	Carter de vilebrequin côté entraînement	1	2 - 4	
2	9503 003 0360	Roulement rainuré à billes-15x36,3x11	2		
3	0000 953 6610	Goujon fileté	3		
4	9630 951 1696	Bague d'étanchéité 15x26x7	1		
5	4238 020 2614	Demi-carter de vilebrequin côté ventilat	1	2, 6 - 8	
6	0000 988 5211	Manchon	1		
7	0000 988 8600	Douille	2		
8	9640 003 1560	Bague d'étanchéité 15x22x4	1		
9	4238 448 1200	Attache de câble	1		
10	0000 989 1006	Gaine de protection	1		
11	4238 030 0403	Vilebrequin	1		
12	4238 029 0500	Joint	1		
13	9022 371 1050	Vis cylindrique IS-M5x25	4		
14	4238 141 5400	Tuyau	1		
15	4238 141 1800	Douille	1		
16	9220 260 1100	Écrou à six pans M8	3		
17	4238 007 1600	Jeu de joints	1	4, 8, 12	

NHP Motoculture
Cultivez votre univers



IDENTIFIEZ LE REPÈRE

Puis retrouvez la référence correspondante dans la nomenclature associée.

Ouvrir la nomenclature - page 5

B - Cylindre, Silencieux

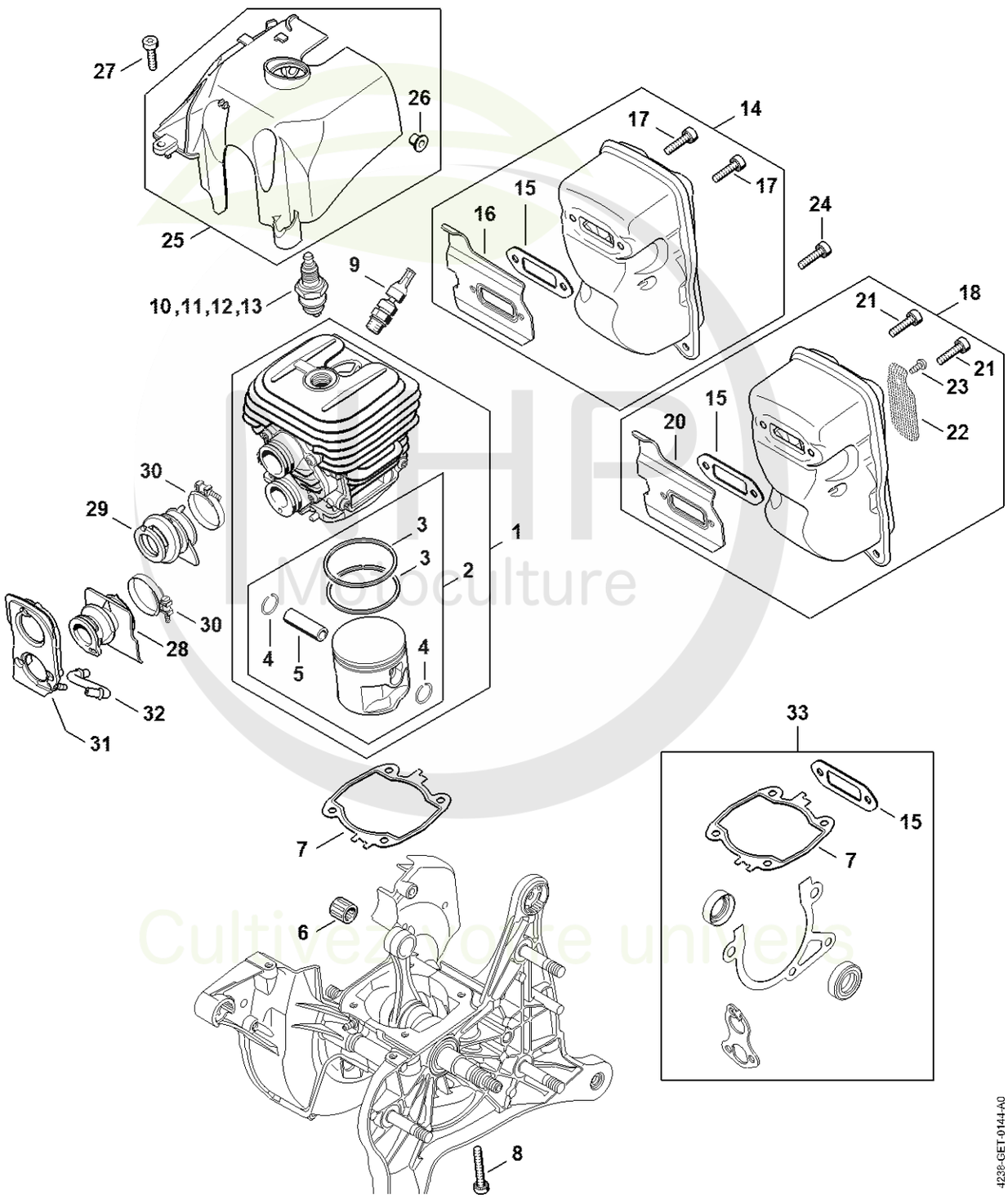

GHP Motoculture
Cultivez votre univers



CLIQUEZ SUR LES RÉFÉRENCES SOULIGNÉES

1 produit : accès direct à sa fiche NHP.
Plusieurs produits : recherche sur le site NHP.

22/26 références reliées au catalogue.

B - Cylindre, Silencieux

#	Numéro de pièce	Description	Quantité	Contient un ou plusieurs articles	Remarques
1	4238 020 1209	Cylindre avec piston Ø 50 mm	1	2 - 5	
2	4238 030 2008	Piston Ø 50 mm	1	3 - 5	
3	1128 034 3000	Segment de piston Ø 50x1,2 mm	2		
4	9463 650 1000	Jonc d'arrêt 10	2		
5	4238 034 1500	Axe de piston 10x6x32	1		
6	9512 003 2344	Cage à aiguilles 10x14x13	1		
7	4238 029 2300	Joint de cylindre	1		
8	9022 371 1073	Vis cylindrique IS-M5x32	4		
9	4238 020 9400	Soupape de décompression	1		
10	1110 400 7005	Bougie Bosch WSR 6 F	1		
11	0000 400 7000	Bougie NGK BPMR7A	1		
12	0000 400 7029	Bougie STIHL ZK C 14	1		
13	0000 400 7030	Bougie STIHL ZK C 14, Paquet de 40	1		
14	4238 140 0610	Silencieux	1	15 - 17	
15	4238 149 0600	Joint de silencieux	1		
16	0000 141 3200	Tôle de refroidissement	1		
17	9022 371 1020	Vis cylindrique IS M5x20	2		
24	9022 371 1020	Vis cylindrique IS M5x20	1		
25	4238 080 0900	Capot de canalisation d'air	1	26	
26	9991 003 5087	Douille 7,5x6,8	1		
27	9022 371 1020	Vis cylindrique IS M5x20	2		
28	4238 141 2203	Coude	1		
29	4238 141 2202	Coude	1		
30	9771 021 2536	Collier de serrage 30x5	2		
31	4238 140 2200	Bride	1		
32	0000 141 8600	Tuyau d'impulsions	1		

NHP Motoculture
Cultivez votre univers



CLIQUEZ SUR LES RÉFÉRENCES SOULIGNÉES

1 produit : accès direct à sa fiche NHP.
Plusieurs produits : recherche sur le site NHP.

1/1 références reliées au catalogue.

B - Cylindre, Silencieux

#	Numéro de pièce	Description	Quantité	Contient un ou plusieurs articles	Remarques
33	4238 007 1600	Jeu de joints	1	7, 15	

NHP Motoculture
Cultivez votre univers



IDENTIFIEZ LE REPÈRE

Puis retrouvez la référence correspondante dans la nomenclature associée.

Ouvrir la nomenclature - page 8

D - Embrayage, Poignée tubulaire

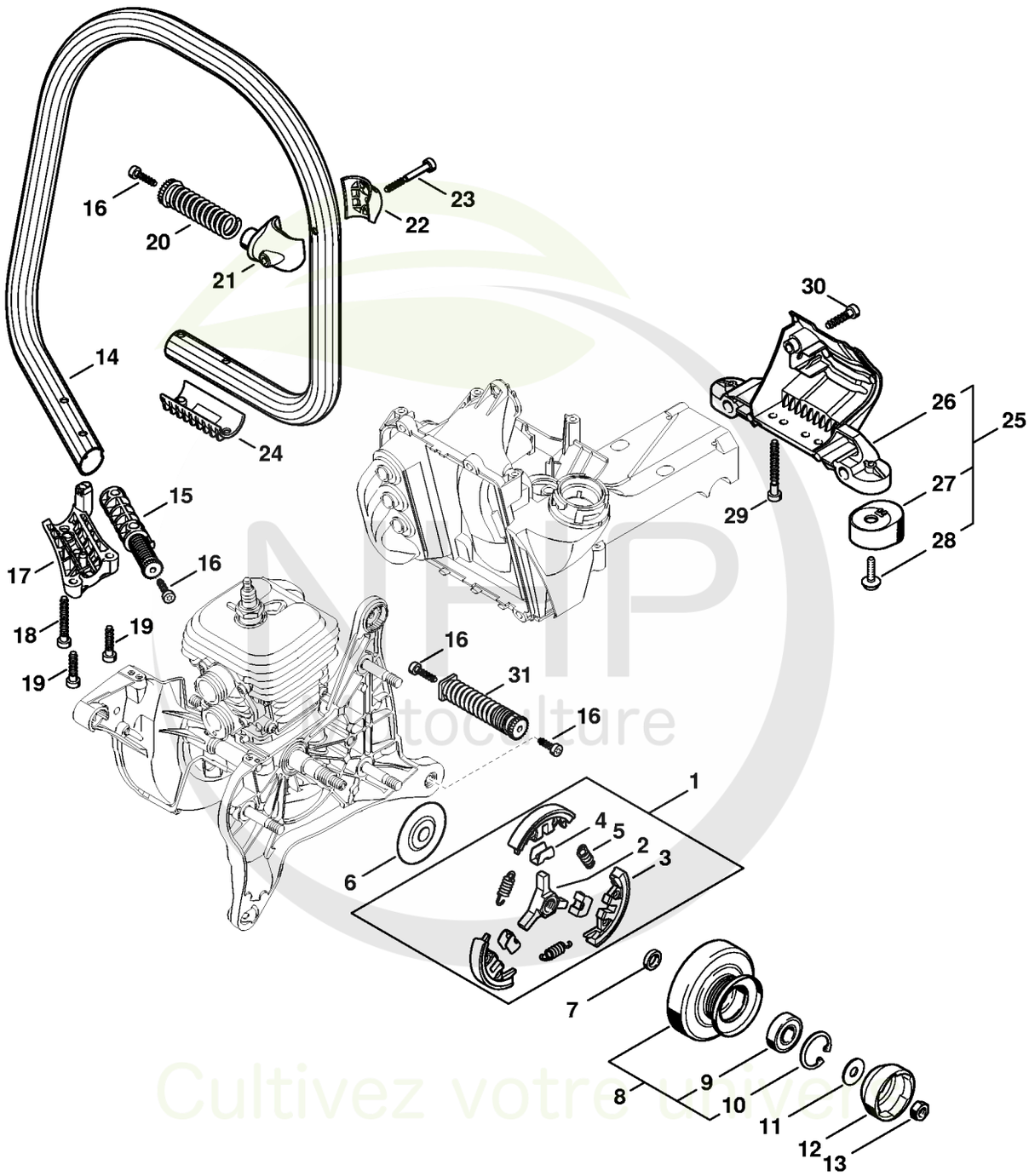

Cultivez votre univers



CLIQUEZ SUR LES RÉFÉRENCES SOULIGNÉES

1 produit : accès direct à sa fiche NHP.
Plusieurs produits : recherche sur le site NHP.

26/26 références reliées au catalogue.

D - Embrayage, Poignée tubulaire

#	Numéro de pièce	Description	Quantité	Contient un ou plusieurs articles	Remarques
1	4238 160 2002	Embrayage	1	2 - 5	
2	1125 162 3202	Entraîneur	1		
3	1128 162 0806	Masselotte	3		
4	1128 162 3000	Pièce de fixation	3		
5	0000 997 5510	Ressort de tension	3		
6	1122 162 1000	Rondelle de recouvrement 52 mm	1		
7	0000 036 0210	Anneau	1		
8	4238 760 8510	Poulie à courroie	1	9, 10	
9	9503 003 6310	Roulement rainuré à billes 6200-2RS	1		
10	9456 621 3310	Circlip 30x1,2	1		
11	0000 958 0824	Rondelle	1		
12	4223 195 0600	Roue de lanceur	1		
13	9210 261 1140	Écrou à six pans M8x1	1		
14	4238 791 1700	Poignée tubulaire	1		
15	4238 790 8301	AV-Ressort	1		
16	9074 478 4425	Vis cylindrique IS P6x19	4		
17	4238 791 0910	Elément de serrage	1		
18	9074 478 4705	Vis cylindrique IS-P6x40	1		
19	9074 478 4143	Vis cylindrique IS-P6x26	2		
20	4238 790 8302	AV-Ressort	1		
21	4238 791 1900	Crampon de tube de poignée	1		
22	4238 791 0900	Elément de serrage	1		
23	9075 478 4190	Vis cylindrique IS-D5x45	1		
24	4238 791 0905	Monture de serrage	1		
25	4238 790 7606	Support	1	26 - 28	
26	4238 791 7606	Support	1		

NHP Motoculture
Cultivez votre univers



CLIQUEZ SUR LES RÉFÉRENCES SOULIGNÉES

1 produit : accès direct à sa fiche NHP.
Plusieurs produits : recherche sur le site NHP.

5/5 références reliées au catalogue.

D - Embrayage, Poignée tubulaire

#	Numéro de pièce	Description	Quantité	Contient un ou plusieurs articles	Remarques
27	4238 790 9300	Amortisseur en caoutchouc	2		
28	0000 951 1100	Vis	2		
29	9074 478 4706	Vis cylindrique IS-P6x50	2		
30	9074 478 4143	Vis cylindrique IS-P6x26	1		
31	4238 790 8304	AV-Ressort	1		

NHP Motoculture
Cultivez votre univers



IDENTIFIEZ LE REPÈRE

Puis retrouvez la référence correspondante dans la nomenclature associée.

Ouvrir la nomenclature - page 11

E - Dispositif de lancement

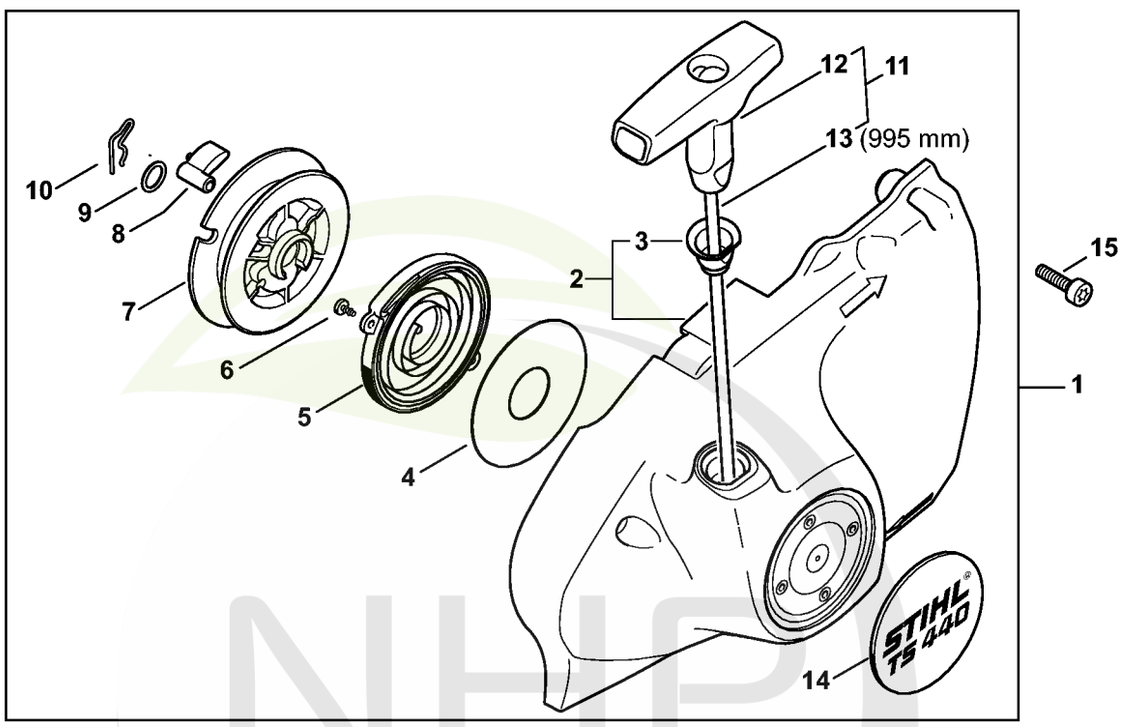

4238-GET-0052-A0

NHP Motoculture
Cultivez votre univers



CLIQUEZ SUR LES RÉFÉRENCES SOULIGNÉES

1 produit : accès direct à sa fiche NHP.
Plusieurs produits : recherche sur le site NHP.

15/15 références reliées au catalogue.

E - Dispositif de lancement

#	Numéro de pièce	Description	Quantité	Contient un ou plusieurs articles	Remarques
1	4238 190 0304	Couvercle de lanceur avec lanceur	1	2 - 14	
2	4238 190 0414	Couvercle de lanceur	1	3	
3	1110 084 9102	Douille	1		
4	4238 195 9000	Rondelle	1		
5	4224 190 0600	Ressort de rappel	1		
6	9104 003 0410	Vis Parker P3x6	2		
7	4238 190 1001	Poulie à câble	1		
8	0000 195 7200	Cliquet	1		
9	0000 958 0923	Rondelle	1		
10	1118 195 3500	Ressort	1		
11	0000 190 3500	Poignée avec câble de lancement Ø 4 mm	1	12, 13	
12	1121 195 3400	Poignée	1		
13	0000 930 2297	Câble de lancement Ø 4 mm x 30 m	1		
14	4238 967 1510	Plaque matricule TS 440	1		
15	9022 371 1020	Vis cylindrique IS M5x20	3		

NHP Motoculture
Cultivez votre univers



IDENTIFIEZ LE REPÈRE

Puis retrouvez la référence correspondante dans la nomenclature associée.

Ouvrir la nomenclature - page 13

G - Carter de réservoir

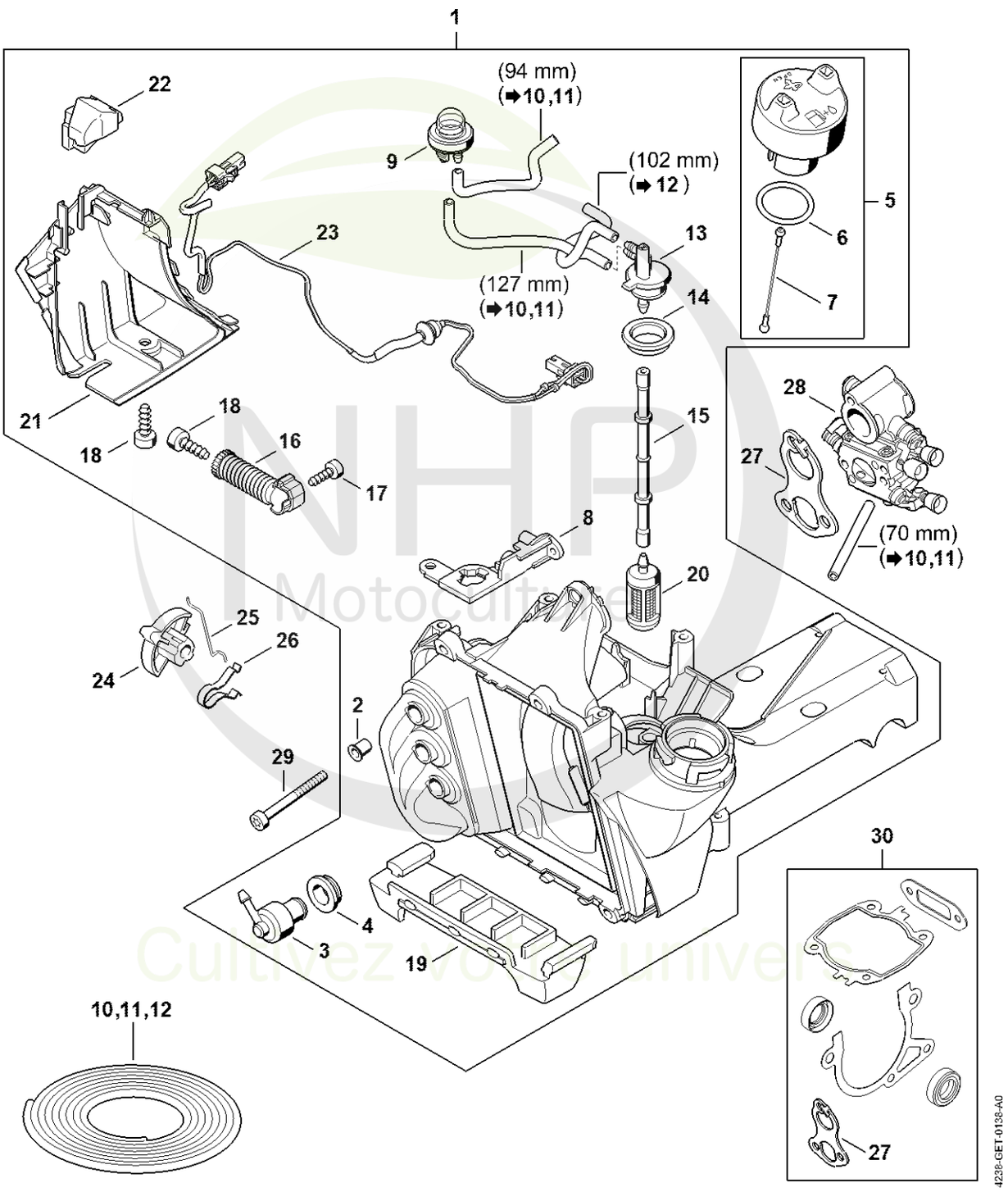

NHP Motoculture
Cultivez votre univers



CLIQUEZ SUR LES RÉFÉRENCES SOULIGNÉES

1 produit : accès direct à sa fiche NHP.
Plusieurs produits : recherche sur le site NHP.

26/26 références reliées au catalogue.

G - Carter de réservoir

#	Numéro de pièce	Description	Quantité	Contient un ou plusieurs articles	Remarques
1	4238 350 0807	Carter de réservoir	1	2 - 9, 13 - 23	
2	9443 825 7131	Rivet tubulaire 7,5x1x9,1	3		
3	4238 350 5800	Aération de réservoir	1		
4	4223 353 9201	Douille	1		
5	0000 350 0514	Bouchon de réservoir	1	6, 7	
6	9645 948 2471	Joint torique 23x3	1		
7	0000 350 0905	Corde	1		
8	4238 352 8201	Crampon	1		
9	4238 350 6201	Pompe à carburant	1		
10	0000 930 2803	Tuyau 3,1x5,7 mm x 1 m, R3	1		
11	0712 923 8004	Tuyau 3,1x5,7 mm x 10 m, R3	1		
12	0000 937 5004	Tuyau 3,1x5,7 mm x 1 m, R5	1		
13	4238 353 2701	Pièce de raccordement	1		
14	4238 353 9200	Douille	1		
15	4238 358 7700	Tuyau	1		
16	4238 790 8300	AV-Ressort	1		
17	9074 477 4130	Vis IS P5x16	1		
18	9074 478 4425	Vis cylindrique IS P6x19	2		
19	4238 354 0100	Pied	1		
20	0000 350 3521	Crépine d'aspiration	1		
21	4238 141 6301	Déflecteur d'air	1		
22	4238 791 5900	Butoir d'arrêt	1		
23	4238 440 3003	Faisceau de câbles	1		
24	4238 121 6100	Levier de volet de démarrage	1		
25	4238 185 1500	Tringlerie de volet de démarrage	1		
26	4238 121 2400	Ressort à lame	1		

NHP Motoculture
Cultivez votre univers



CLIQUEZ SUR LES RÉFÉRENCES SOULIGNÉES

1 produit : accès direct à sa fiche NHP.
Plusieurs produits : recherche sur le site NHP.

5/6 références reliées au catalogue.

G - Carter de réservoir

#	Numéro de pièce	Description	Quantité	Contient un ou plusieurs articles	Remarques
27	4238 129 0900	Joint	1		
28	4238 120 0600	Carburateur C1Q-S118H	1		
28	4238 120 0603	Carburateur 4238/03	1		
28	4238 120 0607	Carburateur 4238/05	1		
29	9022 341 1220	Vis cylindrique IS-M5x48	3		
30	4238 007 1600	Jeu de joints	1	27	

NHP Motoculture
Cultivez votre univers



IDENTIFIEZ LE REPÈRE

Puis retrouvez la référence correspondante dans la nomenclature associée.

Ouvrir la nomenclature - page 16

H - Dispositif d'allumage, Commande électronique d'arrosage

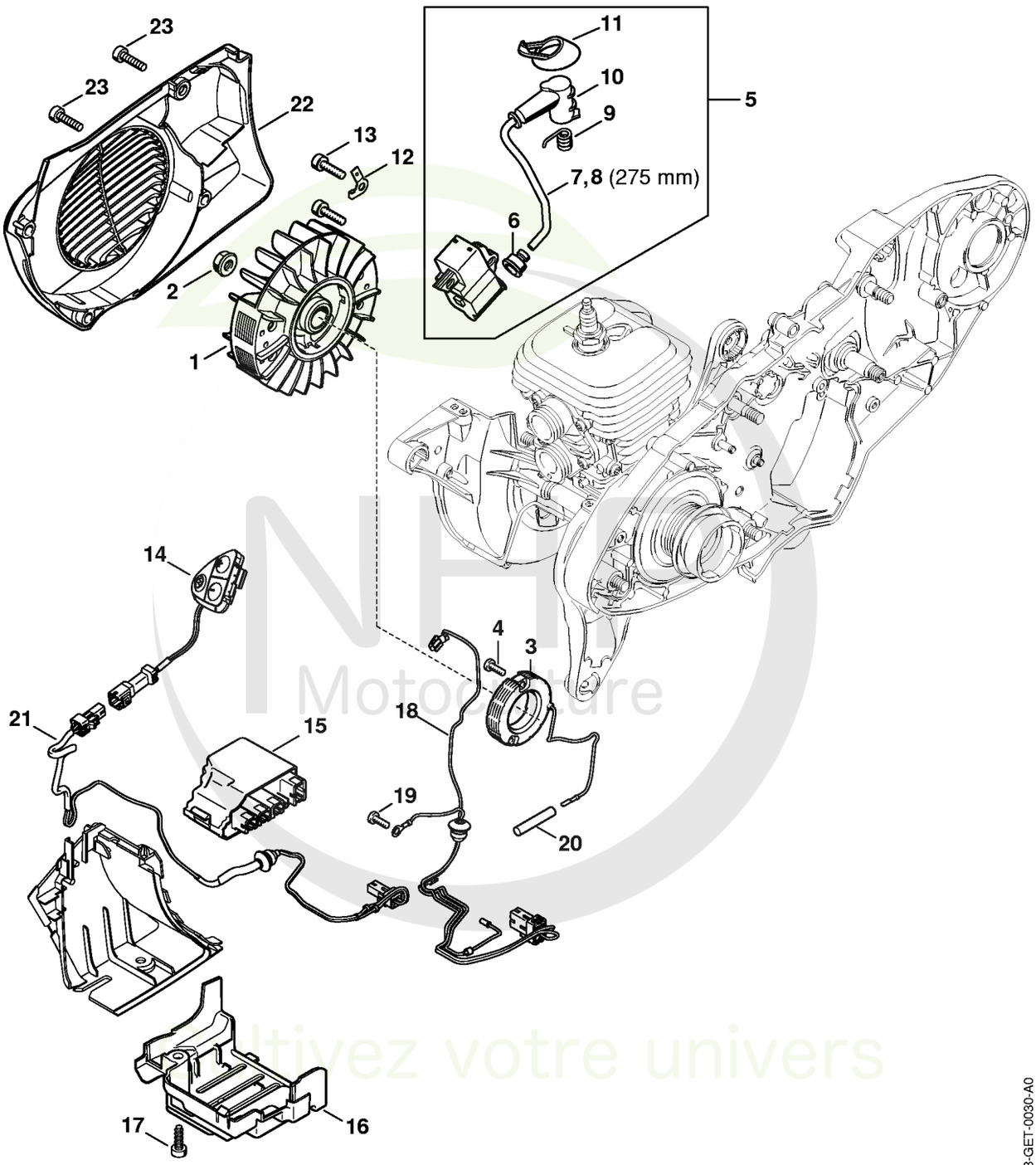

Motoculture
Cultivez votre univers

CLIQUEZ SUR LES REFERENCES

CLIQUEZ SUR LES RÉFÉRENCES SOULIGNÉES

1 produit : accès direct à sa fiche NHP.
Plusieurs produits : recherche sur le site NHP.

23/23 références reliées au catalogue.

H - Dispositif d'allumage, Commande électronique d'arrosage

#	Numéro de pièce	Description	Quantité	Contient un ou plusieurs articles	Remarques
1	4238 400 1204	Rotor	1		
2	0000 955 0802	Écrou à embase M8x1	1		
3	4238 400 4001	Générateur	1		
4	9022 313 0658	Vis cylindrique IS-M4x12	2		
5	4238 400 1304	Module d'allumage	1	6 - 11	
6	0000 989 1002	Douille de protection	1		
7	0000 405 0600	Cable d'allumage 1 m	1		
8	0000 930 2251	Câble d'allumage 10 m	1		
9	0000 998 0604	Ressort coudé	1		
10	1128 405 1000	Contact de câble d'allumage	1		
11	4223 084 1600	Recouvrement	1		
12	4238 431 2100	Languette enfichable	1		
13	9022 341 1019	Vis cylindrique IS-M5x20	2		
14	4238 430 6500	Tableau de touches	1		
15	4238 430 1400	Module électronique	1		
16	4238 403 2202	Couvercle	1		
17	9074 478 4425	Vis cylindrique IS P6x19	2		
18	4238 440 3002	Faisceau de câbles	1		
19	9022 313 0658	Vis cylindrique IS-M4x12	1		
20	1121 442 0402	Gaine isolante 35 mm	1		
21	4238 440 3003	Faisceau de câbles	1		
22	4238 080 3102	Couvercle de ventilateur	1		
23	9022 371 1020	Vis cylindrique IS M5x20	4		

NHP Motoculture
Cultivez votre univers



IDENTIFIEZ LE REPÈRE

Puis retrouvez la référence correspondante dans la nomenclature associée.

Ouvrir la nomenclature - page 18

I - Carburateur C1Q-S118H

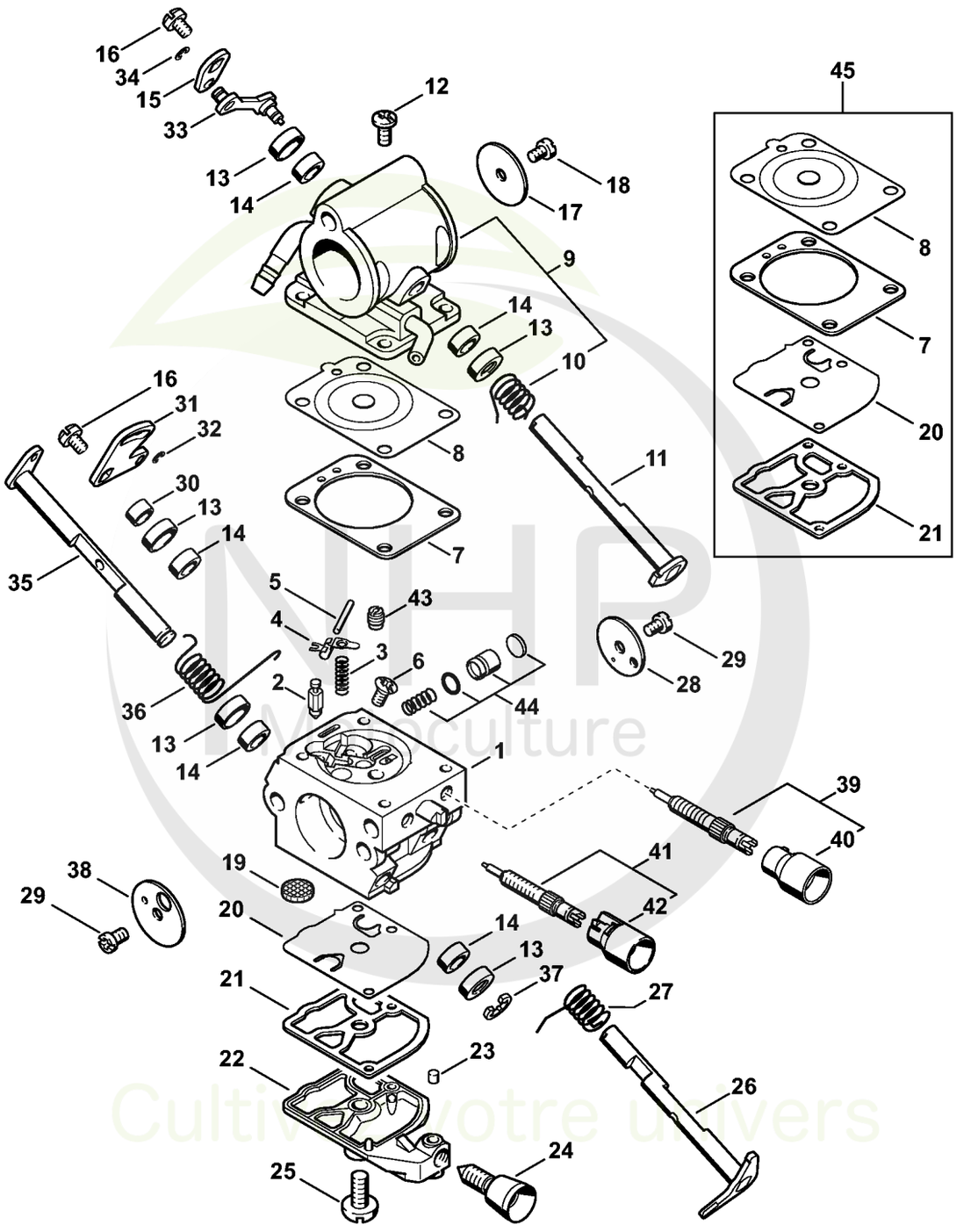

4238-GET-0049-A0

NHP Viticulture
Cultivez votre univers



CLIQUEZ SUR LES RÉFÉRENCES SOULIGNÉES

1 produit : accès direct à sa fiche NHP.
Plusieurs produits : recherche sur le site NHP.

26/26 références reliées au catalogue.

I - Carburateur C1Q-S118H

#	Numéro de pièce	Description	Quantité	Contient un ou plusieurs articles	Remarques
1	4238 120 0600	Carburateur C1Q-S118H	1	2 - 44	
2	Z000 018 Z000	Pointeau d'admission	1		
3	1129 122 3001	Ressort	1		
4	1125 121 5000	Levier de réglage d'admission	1		
5	1120 121 9200	Axe	1		
6	1120 122 6600	Vis à embase	1		
7	4238 129 0901	Joint de réglage	1		
8	4238 121 4700	Membrane de réglage	1		
9	4238 120 0850	Couvercle	1	10	
10	4238 122 3202	Ressort coudé	1		
11	4238 120 7300	Axe de volet d'air avec levier	1		
12	1120 122 6601	Vis à embase	4		
13	4238 121 9400	Anneau	5		
14	4238 122 3600	Anneau de joint	5		
15	4238 121 6601	Levier	1		
16	1139 122 7101	Vis	2		
17	4180 121 3301	Papillon	1		
18	1125 122 7402	Vis à tête ronde	1		
19	1123 121 7800	Tamis	1		
20	1129 121 4800	Membrane de pompe	1		
21	1123 129 0905	Joint de pompe	1		
22	4134 121 0802	Couvercle	1		
23	1125 122 4200	Pièce de serrage	1		
24	4229 122 6200	Vis de réglage de régime de ralenti	1		
25	1120 122 7800	Vis à tête bombée fraisée	1		
26	4238 120 7100	Axe de papillon avec levier	1		

NHP Motoculture
Cultivez votre univers



CLIQUEZ SUR LES RÉFÉRENCES SOULIGNÉES

1 produit : accès direct à sa fiche NHP.
Plusieurs produits : recherche sur le site NHP.

18/19 références reliées au catalogue.

I - Carburateur C1Q-S118H

#	Numéro de pièce	Description	Quantité	Contient un ou plusieurs articles	Remarques
27	1123 122 3000	Ressort	1		
28	4238 121 3300	Papillon	1		
29	1125 122 7403	Vis à tête ronde	2		
30	4238 122 5000	Douille d'écartement	1		
31	4238 121 6600	Levier	1		
32	4238 122 9000	Circlip	1		
33	4238 124 2100	Tringlerie	1		
34	1125 122 9003	Circlip	1		
35	4238 120 7200	Axe de volet de démarrage avec levier	1		
36	4238 122 3200	Ressort coudé	1		
37	1120 122 9000	Circlip	1		
38	4128 121 2900	Volet de démarrage	1		
39	4238 120 6801	Vis L de richesse au ralenti	1	40	
40	Z010 061 Z013	Capuchon de limitation de course de régl	1		
41	4238 120 6700	Vis H de richesse à haut régime	1	42	
42	4229 121 2701	Capuchon	1		
43	4238 121 5601	Gicleur fixe 0,70	1		
44	4238 120 9700	Jeu de Piston de pompe	1		
45	4238 007 1060	Jeu de pièces de carburateur	1	7, 8, 20, 21	

NHP Motoculture
Cultivez votre univers



IDENTIFIEZ LE REPÈRE

Puis retrouvez la référence correspondante dans la nomenclature associée.

Ouvrir la nomenclature - page 21

J - Carburateur 4238/03

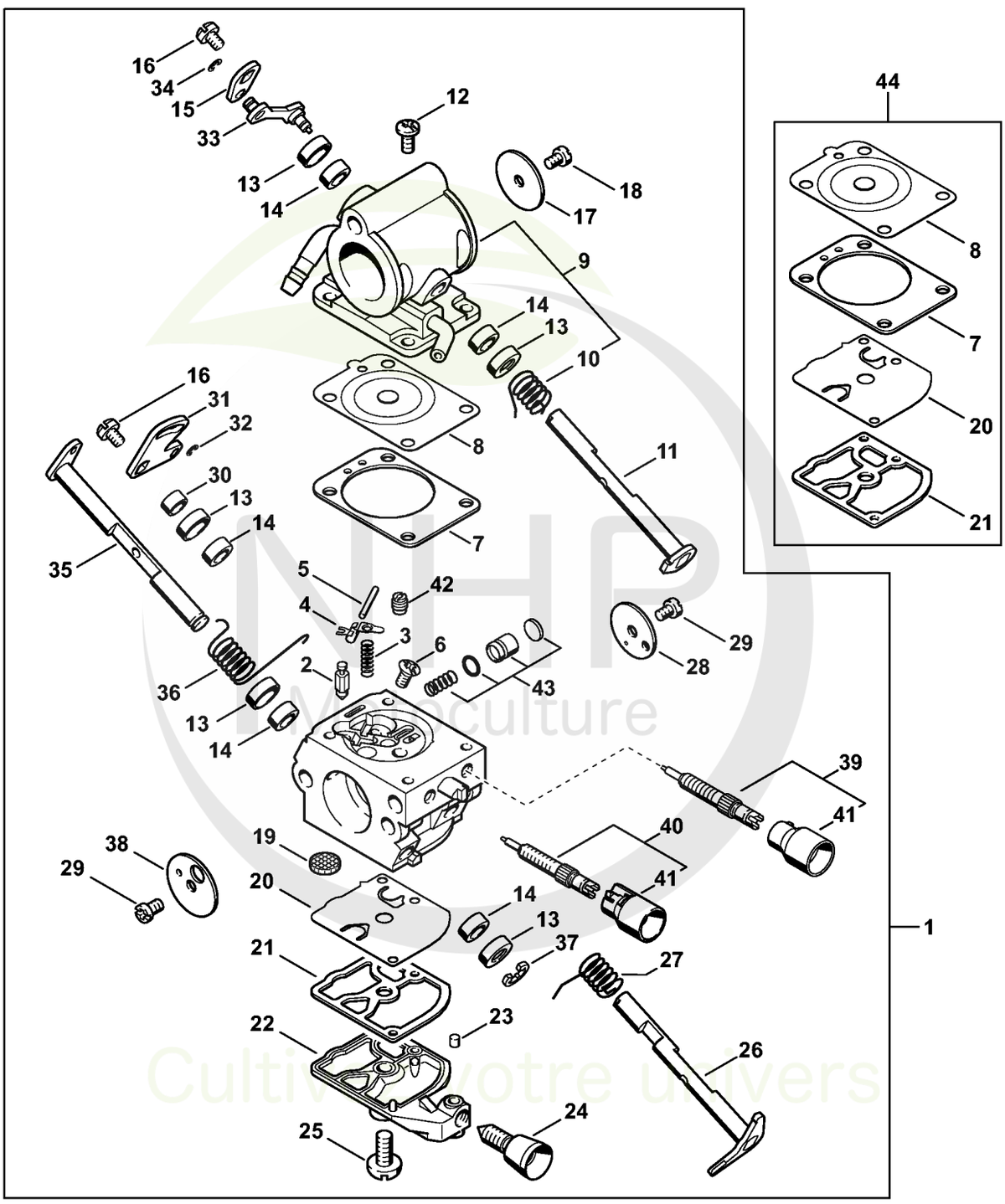

NHP Permaculture
Cultivez votre univers

CLIQUEZ SUR LES REFERENCES

CLIQUEZ SUR LES RÉFÉRENCES SOULIGNÉES

1 produit : accès direct à sa fiche NHP.
Plusieurs produits : recherche sur le site NHP.

26/26 références reliées au catalogue.

J - Carburateur 4238/03

#	Numéro de pièce	Description	Quantité	Contient un ou plusieurs articles	Remarques
1	4238 120 0603	Carburateur 4238/03	1	2 - 43	
2	Z000 018 Z000	Pointeau d'admission	1		
3	4128 122 3000	Ressort	1		
4	1125 121 5000	Levier de réglage d'admission	1		
5	1120 121 9200	Axe	1		
6	1120 122 6600	Vis à embase	1		
7	4238 129 0901	Joint de réglage	1		
8	4238 121 4700	Membrane de réglage	1		
9	4238 120 0850	Couvercle	1	10	
10	4238 122 3202	Ressort coudé	1		
11	4238 120 7300	Axe de volet d'air avec levier	1		
12	1120 122 6601	Vis à embase	4		
13	4238 121 9400	Anneau	5		
14	4238 122 3600	Anneau de joint	5		
15	4238 121 6601	Levier	1		
16	1139 122 7101	Vis	2		
17	4180 121 3301	Papillon	1		
18	1125 122 7402	Vis à tête ronde	1		
19	1123 121 7800	Tamis	1		
20	1129 121 4800	Membrane de pompe	1		
21	1123 129 0905	Joint de pompe	1		
22	4134 121 0802	Couvercle	1		
23	1125 122 4200	Pièce de serrage	1		
24	4229 122 6200	Vis de réglage de régime de ralenti	1		
25	1120 122 7800	Vis à tête bombée fraisée	1		
26	4238 120 7100	Axe de papillon avec levier	1		

NHP Motoculture
Cultivez votre univers



CLIQUEZ SUR LES RÉFÉRENCES SOULIGNÉES

1 produit : accès direct à sa fiche NHP.
Plusieurs produits : recherche sur le site NHP.

17/18 références reliées au catalogue.

J - Carburateur 4238/03

#	Numéro de pièce	Description	Quantité	Contient un ou plusieurs articles	Remarques
27	1123 122 3000	Ressort	1		
28	4238 121 3300	Papillon	1		
29	1125 122 7403	Vis à tête ronde	2		
30	4238 122 5000	Douille d'écartement	1		
31	4238 121 6600	Levier	1		
32	4238 122 9000	Circlip	1		
33	4238 124 2100	Tringlerie	1		
34	1125 122 9003	Circlip	1		
35	4238 120 7200	Axe de volet de démarrage avec levier	1		
36	4238 122 3200	Ressort coudé	1		
37	1120 122 9000	Circlip	1		
38	4128 121 2900	Volet de démarrage	1		
39	Z010 031 K001	Jeu de pièces vis de réglage de richesse	1	41	
40	4238 120 6700	Vis H de richesse à haut régime	1	41	
41	Z010 061 Z013	Capuchon de limitation de course de régl	2		
42	4238 121 5601	Gicleur fixe 0,70	1		
43	4238 120 9700	Jeu de Piston de pompe	1		
44	4238 007 1060	Jeu de pièces de carburateur	1	7, 8, 20, 21	

NHP Motoculture
Cultivez votre univers



IDENTIFIEZ LE REPÈRE

Puis retrouvez la référence correspondante dans la nomenclature associée.

Ouvrir la nomenclature - page 24

K - Carburateur 4238/05

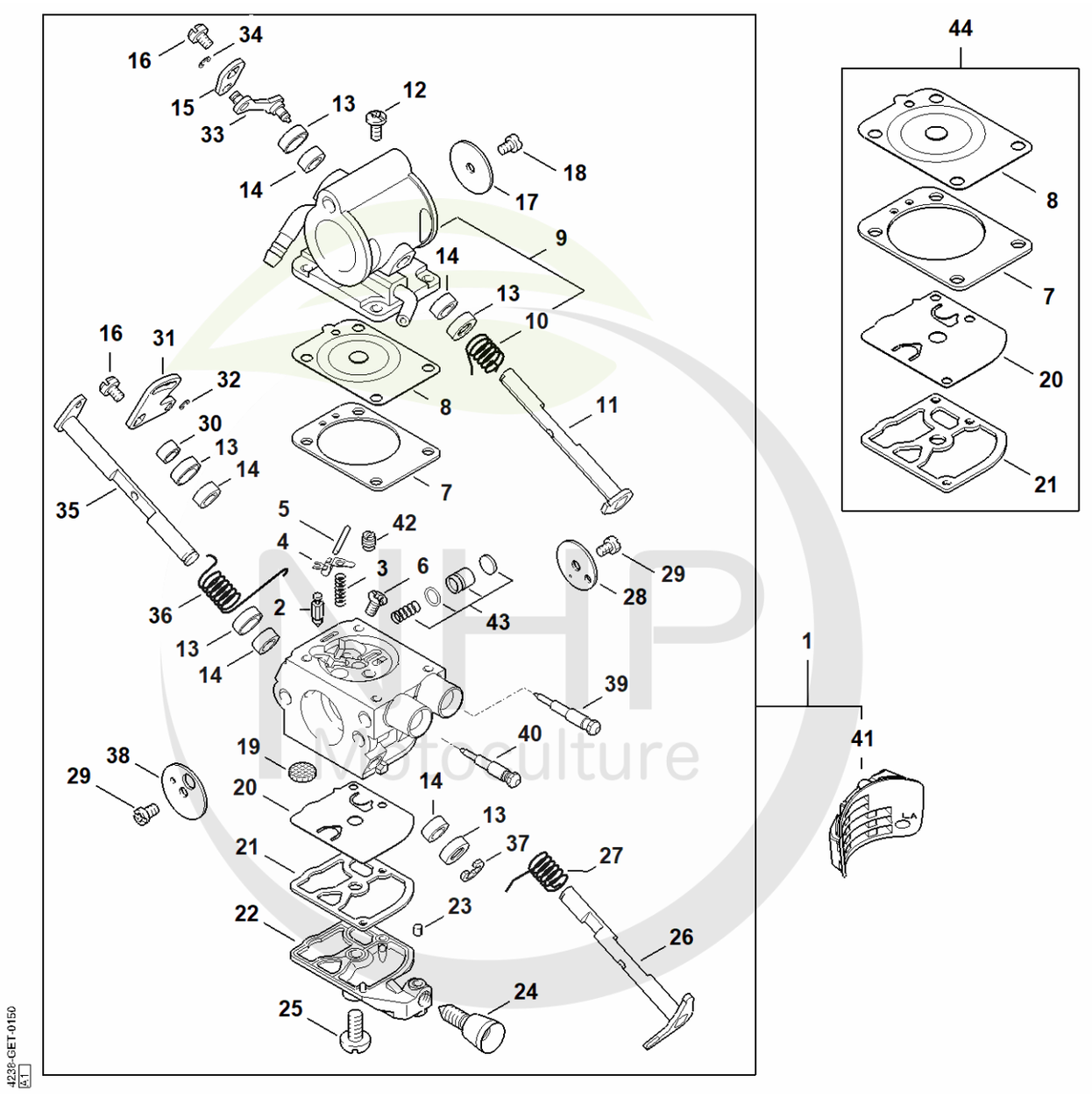

Cultivez votre univers



CLIQUEZ SUR LES RÉFÉRENCES SOULIGNÉES

1 produit : accès direct à sa fiche NHP.
Plusieurs produits : recherche sur le site NHP.

25/26 références reliées au catalogue.

K - Carburateur 4238/05

#	Numéro de pièce	Description	Quantité	Contient un ou plusieurs articles	Remarques
1	4238 120 0607	Carburateur 4238/05	1	2 - 43	
2	Z000 018 Z000	Pointeau d'admission	1		
3	4128 122 3000	Ressort	1		
4	1125 121 5000	Levier de réglage d'admission	1		
5	1120 121 9200	Axe	1		
6	1120 122 6600	Vis à embase	1		
7	4238 129 0901	Joint de réglage	1		
8	4238 121 4700	Membrane de réglage	1		
9	4238 120 0850	Couvercle	1	10	
10	4238 122 3202	Ressort coudé	1		
11	4238 120 7300	Axe de volet d'air avec levier	1		
12	1120 122 6601	Vis à embase	4		
13	4238 121 9400	Anneau	5		
14	4238 122 3600	Anneau de joint	5		
15	4238 121 6601	Levier	1		
16	1139 122 7101	Vis	2		
17	4180 121 3301	Papillon	1		
18	1125 122 7402	Vis à tête ronde	1		
19	1123 121 7800	Tamis	1		
20	1129 121 4800	Membrane de pompe	1		
21	1123 129 0905	Joint de pompe	1		
22	4134 121 0802	Couvercle	1		
23	1125 122 4200	Pièce de serrage	1		
24	4229 122 6200	Vis de réglage de régime de ralenti	1		
25	1120 122 7800	Vis à tête bombée fraisée	1		
26	4238 120 7100	Axe de papillon avec levier	1		

NHP Motoculture
Cultivez votre univers



CLIQUEZ SUR LES RÉFÉRENCES SOULIGNÉES

1 produit : accès direct à sa fiche NHP.
Plusieurs produits : recherche sur le site NHP.

15/18 références reliées au catalogue.

K - Carburateur 4238/05

#	Numéro de pièce	Description	Quantité	Contient un ou plusieurs articles	Remarques
27	1123 122 3000	Ressort	1		
28	4238 121 3300	Papillon	1		
29	1125 122 7403	Vis à tête ronde	2		
30	4238 122 5000	Douille d'écartement	1		
31	4238 121 6600	Levier	1		
32	4238 122 9000	Circlip	1		
33	4238 124 2100	Tringlerie	1		
34	1125 122 9003	Circlip	1		
35	4238 120 7200	Axe de volet de démarrage avec levier	1		
36	4238 122 3200	Ressort coudé	1		
37	1120 122 9000	Circlip	1		
38	4128 121 2900	Volet de démarrage	1		
39	Z000 031 Z221	Vis L de richesse au ralenti	1		
40	Z000 030 Z198	Vis H de richesse à haut régime	1		
41	4238 123 7502	Douille	1		
42	4238 121 5601	Gicleur fixe 0,70	1		
43	4238 120 9700	Jeu de Piston de pompe	1		
44	4238 007 1060	Jeu de pièces de carburateur	1	7, 8, 20, 21	

NHP Motoculture
Cultivez votre univers



IDENTIFIEZ LE REPÈRE

Puis retrouvez la référence correspondante dans la nomenclature associée.

Ouvrir la nomenclature - page 27

L - Filtre à air, Capot

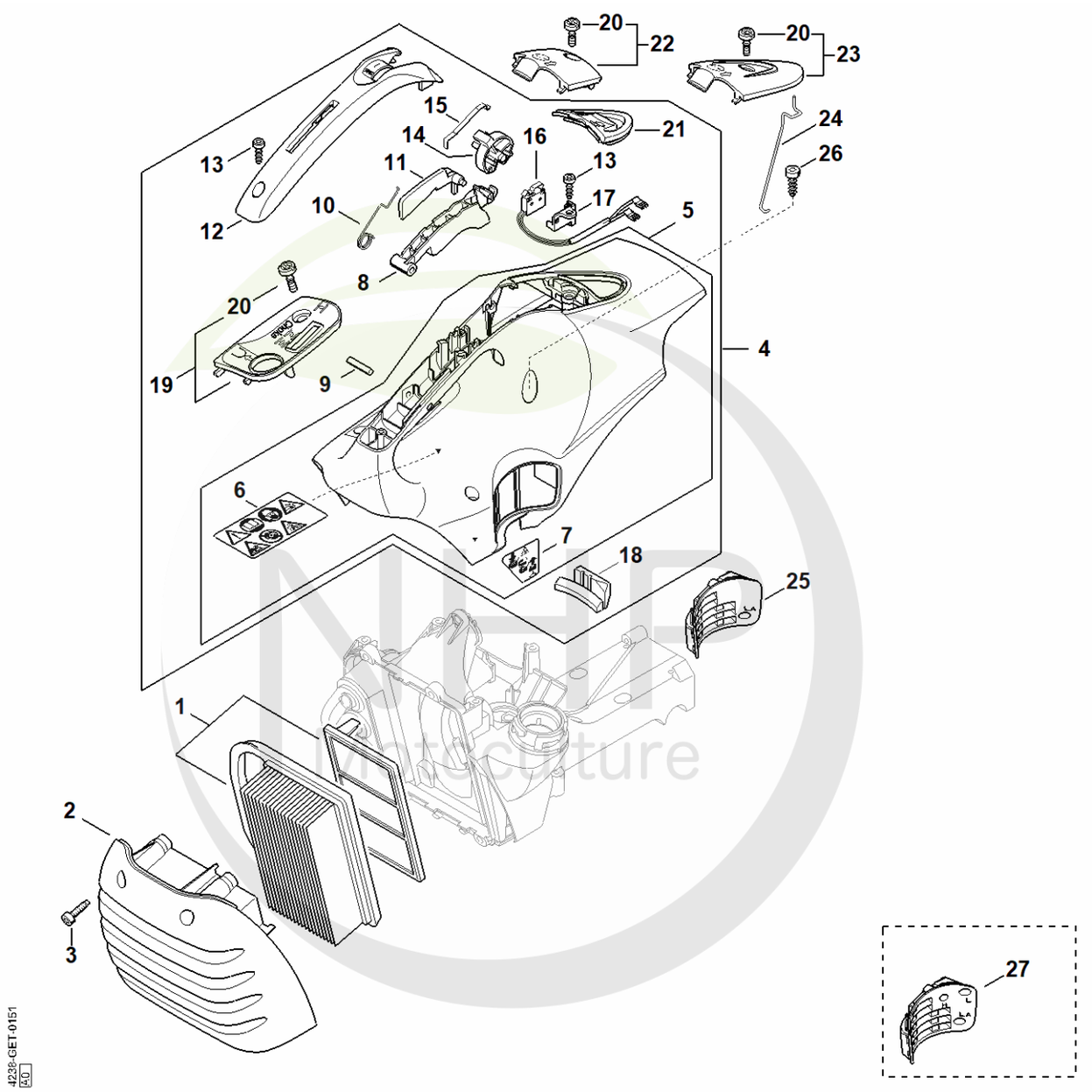

Cultivez votre univers



CLIQUEZ SUR LES RÉFÉRENCES SOULIGNÉES

1 produit : accès direct à sa fiche NHP.
Plusieurs produits : recherche sur le site NHP.

25/26 références reliées au catalogue.

L - Filtre à air, Capot

#	Numéro de pièce	Description	Quantité	Contient un ou plusieurs articles	Remarques
1	4238 140 4403	Filtre à air	1		
2	4238 140 1000	Couvercle de filtre	1	3	
3	0000 951 1109	Vis cylindrique IS-M5x20	4		
4	4238 080 1604	Capot	1	5 - 21	
5	4238 080 1602	Capot	1	6, 7	
6	0000 967 3799	Pictogramme d'avertissement TS	1		
7	0000 967 4000	Pictogramme d'avertissement Bouchon de réservoir	1		
8	4238 182 1000	Manette des gaz	1		
9	9371 470 2640	Goupille cylindrique 5x24	1		
10	4238 182 4500	Ressort coudé	1		
11	4238 182 0800	Levier d'arrêt	1		
12	4238 791 0600	Monture de poignée	1		
13	9074 477 4130	Vis IS P5x16	2		
14	4238 182 0900	Arbre de commande	1		
15	4238 182 4700	Ressort à lame	1		
16	4238 430 0501	Commutateur	1		
17	4238 435 6001	Support	1		
18	4238 087 8301	Butoir en caoutchouc	1		
19	4238 080 2201	Capuchon	1	20	
20	9022 319 0981	Vis cylindrique IS-M5x17	2		
21	4238 084 7400	Douille	1		
22	4238 080 2200	Capuchon	1	20	
24	4238 182 1500	Tringlerie des gaz	1		
25	4238 123 7502	Douille	1		
26	9074 478 4425	Vis cylindrique IS P6x19	4		
27	4238 123 7500	Douille	1		

NHP Motoculture
Cultivez votre univers



IDENTIFIEZ LE REPÈRE

Puis retrouvez la référence correspondante dans la nomenclature associée.

Ouvrir la nomenclature - page 29

M - Raccord

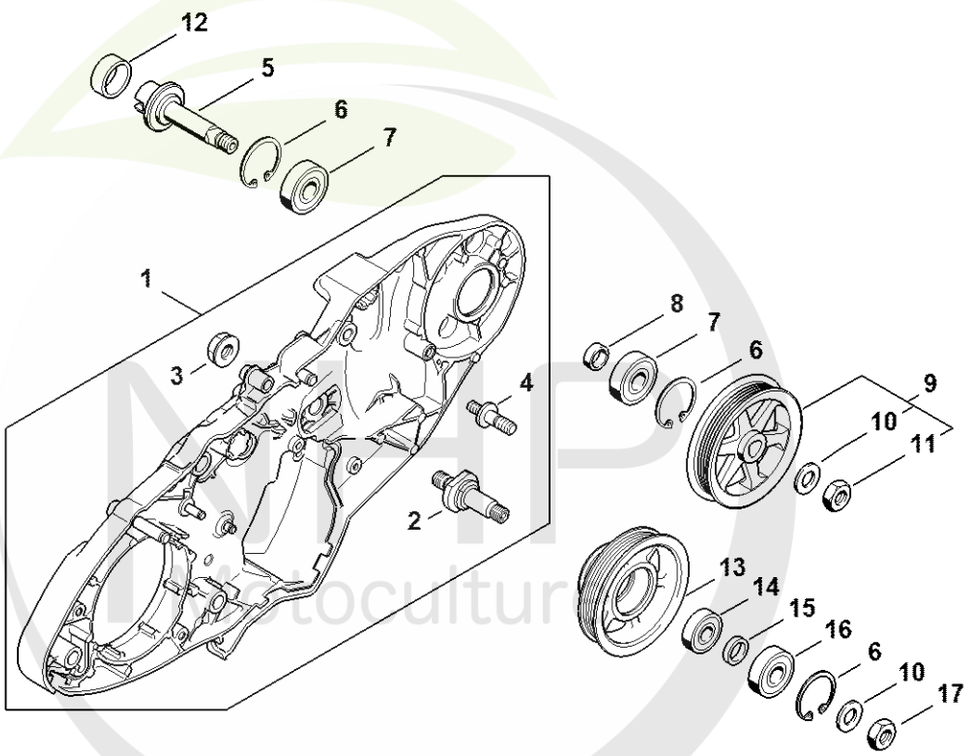

4238-GET-0129-A1

MHP Motoculture
Cultivez votre univers



CLIQUEZ SUR LES RÉFÉRENCES SOULIGNÉES

1 produit : accès direct à sa fiche NHP.
Plusieurs produits : recherche sur le site NHP.

17/17 références reliées au catalogue.

M - Raccord

#	Numéro de pièce	Description	Quantité	Contient un ou plusieurs articles	Remarques
1	4238 700 1201	Raccord	1	2 - 4	
2	4238 084 6500	Axe	1		
3	9220 260 1300	Écrou à six pans M10	1		
4	4238 664 2400	Vis à embase M8	1		
5	4224 704 0502	Arbre	1		
6	9456 621 3600	Circlips 32x1,2	3		
7	9503 003 6440	Roulement rainuré à billes 6201-2RS	2		
8	0000 961 1206	Anneau	1		
9	4238 760 8505	Poulie à courroie	1	10, 11	
10	9291 021 0200	Rondelle 10,5	2		
11	9211 260 1350	Écrou à six pans M10x1 gauche	1		Agent de blocage de filetage, très forte résistance
12	0000 708 4200	Douille d'arbre	1		
13	4238 764 8508	Poulie à courroie	1		
14	9503 003 5136	Roulement rainuré à billes 6001-2RS	1		
15	4238 704 3202	Douille	1		
16	9503 003 6444	Roulement rainuré à billes 6201-2RS	1		
17	9211 260 1350	Écrou à six pans M10x1 gauche	1		

NHP Motoculture
Cultivez votre univers



IDENTIFIEZ LE REPÈRE

Puis retrouvez la référence correspondante dans la nomenclature associée.

Ouvrir la nomenclature - page 31

O - Capot protecteur

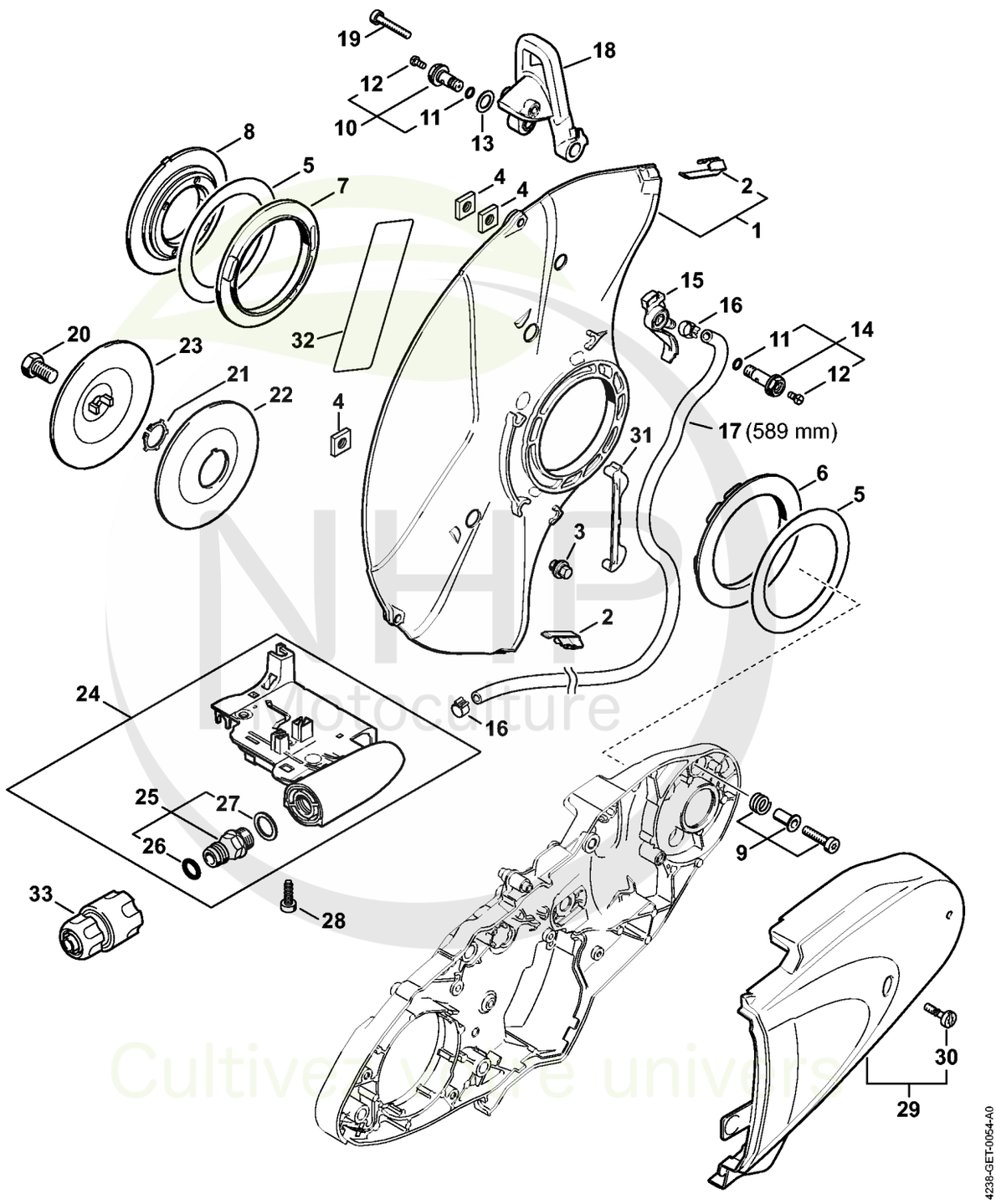

NHP Motoculture
Cultivez votre univers



CLIQUEZ SUR LES RÉFÉRENCES SOULIGNÉES

1 produit : accès direct à sa fiche NHP.
Plusieurs produits : recherche sur le site NHP.

23/26 références reliées au catalogue.

O - Capot protecteur

#	Numéro de pièce	Description	Quantité	Contient un ou plusieurs articles	Remarques
1	4238 700 8112	Capot protecteur	1	2	
2	4238 706 0400	Pièce de renforcement	2		
3	4238 691 1500	Vis à embase M8	1		
4	4224 708 8300	Écrou à quatre pans	3		
5	4201 706 9202	Rondelle	2		
6	4224 706 8802	Anneau en caoutchouc	1		
7	4224 706 8801	Anneau en caoutchouc	1		
8	4205 706 2903	Bride	1		
9	4238 710 9500	Vis de tension	4		
10	0000 670 0207	Vis creuse	1	11, 12	
11	9645 948 0340	Joint torique 6x1,5	1		
12	9041 216 0631	Vis cylindrique M4x8-8.8	1		
13	0000 679 2000	Joint	1		
14	0000 670 0206	Vis creuse	1	11, 12	
15	4238 677 8203	Raccord	1		
16	9771 021 0921	Collier de serrage 10/7	2		
17	0000 937 4142	Tuyau 1.000 mm	1		
18	4238 700 2902	Levier de réglage	1		
19	9022 341 1070	Vis cylindrique IS-M5x30	1		
20	4201 708 8402	Vis à six pans M10x18	1		
21	9450 721 2150	Circlips 20x1,2	1		
22	4201 708 3004	Rondelle de pression Ø 103 mm	1		
23	4201 708 3014	Rondelle de pression Ø 103 mm	1		
24	4238 670 5206	Electrovanne	1	25 - 27	
25	4238 700 7300	Raccord de flexible avec tamis	1	26, 27	
26	9645 945 7506	Joint torique 10x3	1		

NHP Motoculture
Cultivez votre univers



CLIQUEZ SUR LES RÉFÉRENCES SOULIGNÉES

1 produit : accès direct à sa fiche NHP.
Plusieurs produits : recherche sur le site NHP.

5/6 références reliées au catalogue.

O - Capot protecteur

#	Numéro de pièce	Description	Quantité	Contient un ou plusieurs articles	Remarques
27	0000 894 3100	Anneau de joint	1		
28	9074 478 4425	Vis cylindrique IS P6x19	1		
29	4238 700 8111	Capot protecteur	1	30	
30		Vis cylindrique IS-M5	1		
31	4238 692 0602	Serre-flan	1		
32	0000 967 7355	Pictogramme d'avertissement	1		
33	0000 670 1700	Manchon d'accouplement 1/2"	1		

NHP Motoculture
Cultivez votre univers



IDENTIFIEZ LE REPÈRE

Puis retrouvez la référence correspondante dans la nomenclature associée.

Ouvrir la nomenclature - page 34

S - Frein de mèche

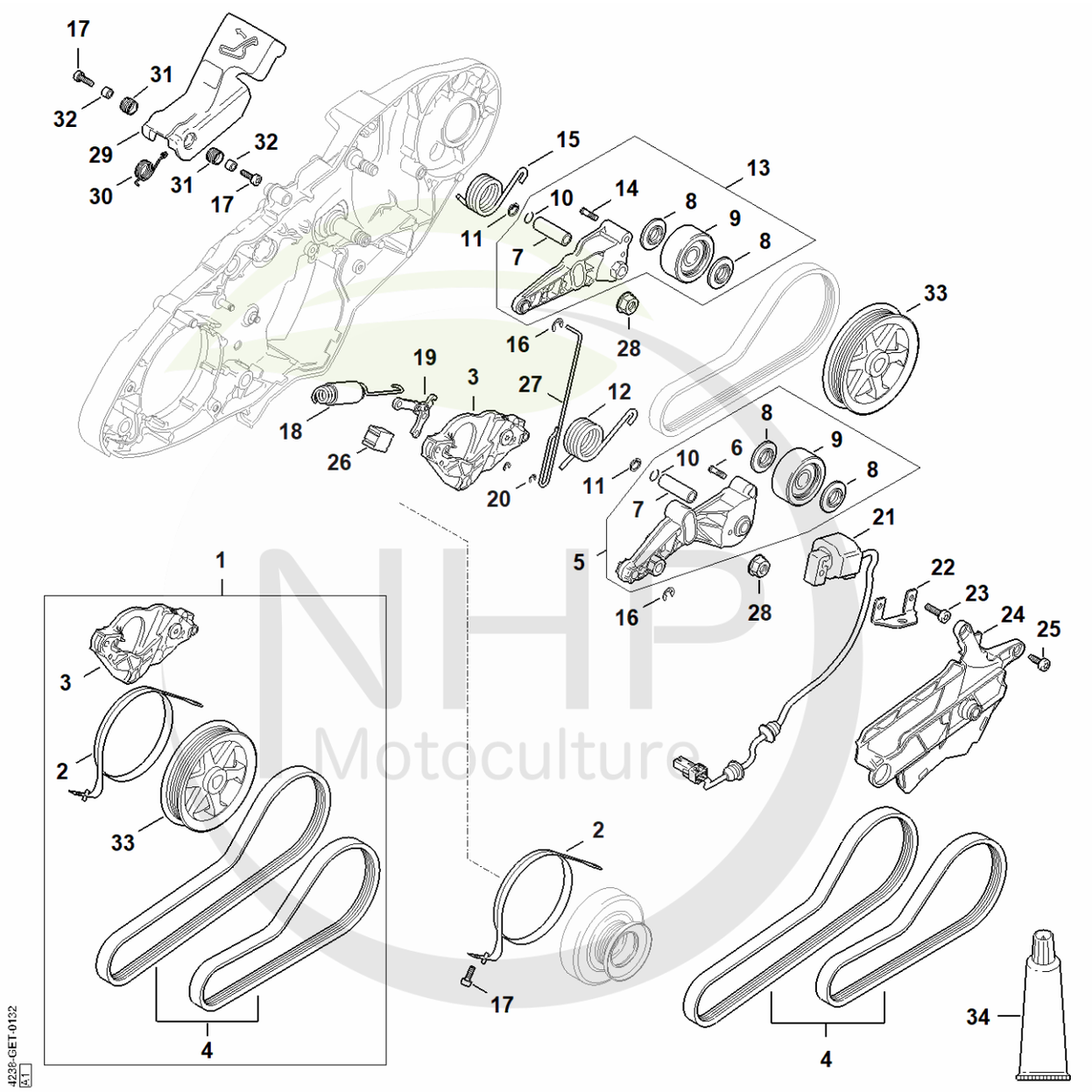

NHP Motoculture
Cultivez votre univers

CLIQUEZ SUR LES REFERENCES

CLIQUEZ SUR LES RÉFÉRENCES SOULIGNÉES

1 produit : accès direct à sa fiche NHP.
Plusieurs produits : recherche sur le site NHP.

26/26 références reliées au catalogue.

S - Frein de mèche

#	Numéro de pièce	Description	Quantité	Contient un ou plusieurs articles	Remarques
1	4238 007 4501	Kit de réparation	1	2 - 4, 33	
2	1138 160 5400	Collier de frein	1		
3	4238 690 0400	Levier de frein	1		
4	4238 007 1004	Jeu de courroies Poly-V	1		
5	4238 690 0600	Bras de tension	1	6 - 10	
6	4238 162 5203	Boulon	1		
7	1118 034 1500	Axe de piston 10x6x30	1		
8	4238 691 0600	Douille	2		
9	4238 690 0700	Galet tendeur	1		
10	9463 650 1000	Jonc d'arrêt 10	1		
11	9456 621 0850	Circlip 10x1	1		
12	4238 692 0900	Ressort coudé	1		
13	4238 690 0601	Bras de tension	1	7 - 10, 14	
14	1120 162 5200	Boulon	1		
15	4238 692 0901	Ressort coudé	1		
16	9460 624 0500	Anneau d'arrêt 5	2		
17	9022 346 0658	Vis cylindrique IS-M4x12	3		
18	4238 690 1200	Ressort de tension	1		
19	1128 160 5000	Levier	1		
20	9460 624 0400	Anneau d'arrêt 4	2		
21	4238 430 4900	Électro-aimant	1		
22	4238 692 0501	Support	1		
23	9022 341 0710	Vis cylindrique IS-M4x20	2		
24	4238 690 1100	Serre-flan	1		
25	9075 478 3012	Vis cylindrique IS-D4x12	2		
26	4238 691 1300	Butoir d'arrêt	1		

NHP Motoculture
Cultivez votre univers



CLIQUEZ SUR LES RÉFÉRENCES SOULIGNÉES

1 produit : accès direct à sa fiche NHP.
Plusieurs produits : recherche sur le site NHP.

8/8 références reliées au catalogue.

S - Frein de mèche

#	Numéro de pièce	Description	Quantité	Contient un ou plusieurs articles	Remarques
27	4238 692 0400	Tige de traction	1		
28	9220 260 1100	Écrou à six pans M8	2		
29	4238 692 0300	Levier d'entraînement	1		
30	4238 692 0903	Ressort coudé	1		
31	4238 792 5501	Douille	2		
32	4238 792 5500	Douille	2		
33	4238 760 8505	Poulie à courroie	1		
34	0781 120 1109	Graisse universelle (tube de 80 g)	1		

NHP Motoculture
Cultivez votre univers



IDENTIFIEZ LE REPÈRE

Puis retrouvez la référence correspondante dans la nomenclature associée.

Ouvrir la nomenclature - page 37

T - Kit de montage de roues

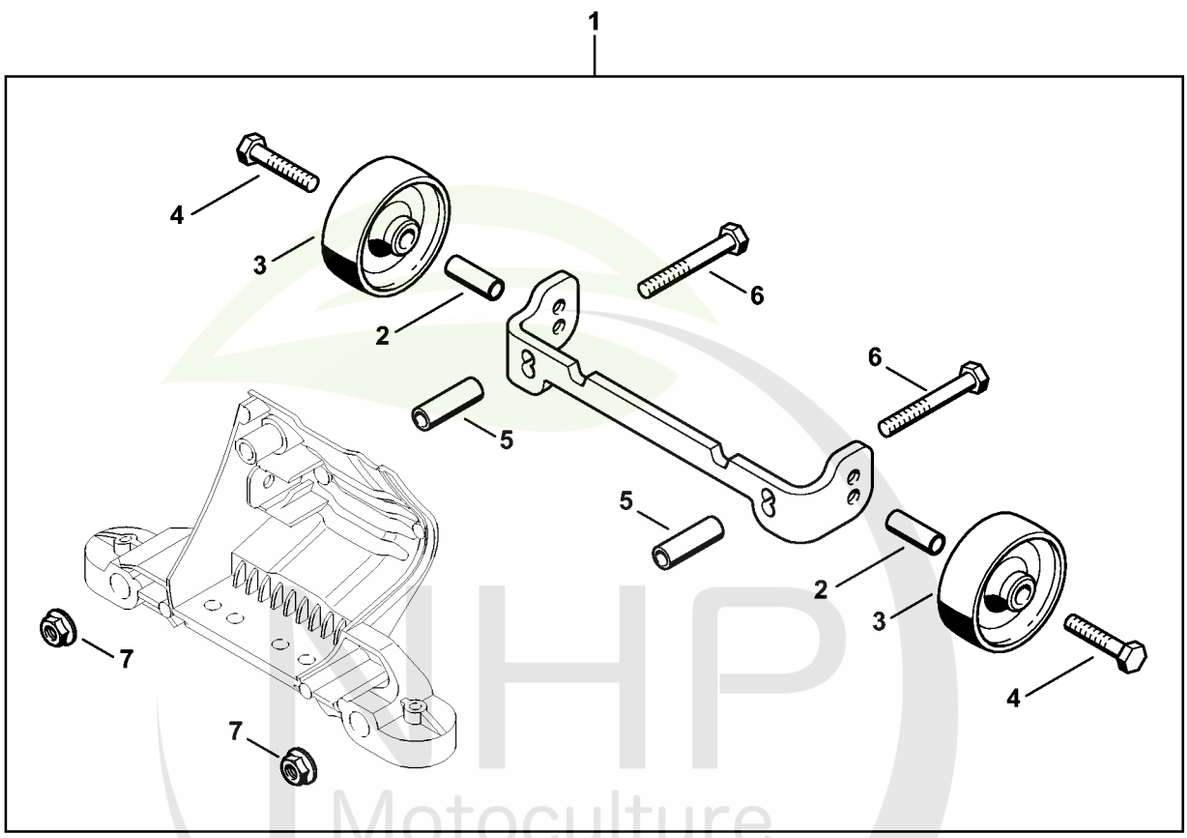

4238-GET-0046-A1

NHP Motoculture
Cultivez votre univers



CLIQUEZ SUR LES RÉFÉRENCES SOULIGNÉES

1 produit : accès direct à sa fiche NHP.
Plusieurs produits : recherche sur le site NHP.

7/7 références reliées au catalogue.

T - Kit de montage de roues

#	Numéro de pièce	Description	Quantité	Contient un ou plusieurs articles	Remarques
1	4224 007 1014	Kit de montage de roues	1	2 - 7	
2	4223 791 7200	Douille	2		
3	4223 791 3600	Roue	2		
4	9007 319 1370	Vis à six pans M6x30	2		
5	4224 791 7204	Douille	2		
6	9007 319 1420	Vis à six pans M6x45	2		
7	9220 260 0900	Écrou à six pans M6	2		

NHP Motoculture
Cultivez votre univers



IDENTIFIEZ LE REPÈRE

Puis retrouvez la référence correspondante dans la nomenclature associée.

Ouvrir la nomenclature - page 39

U - Réservoir d'eau sous pression

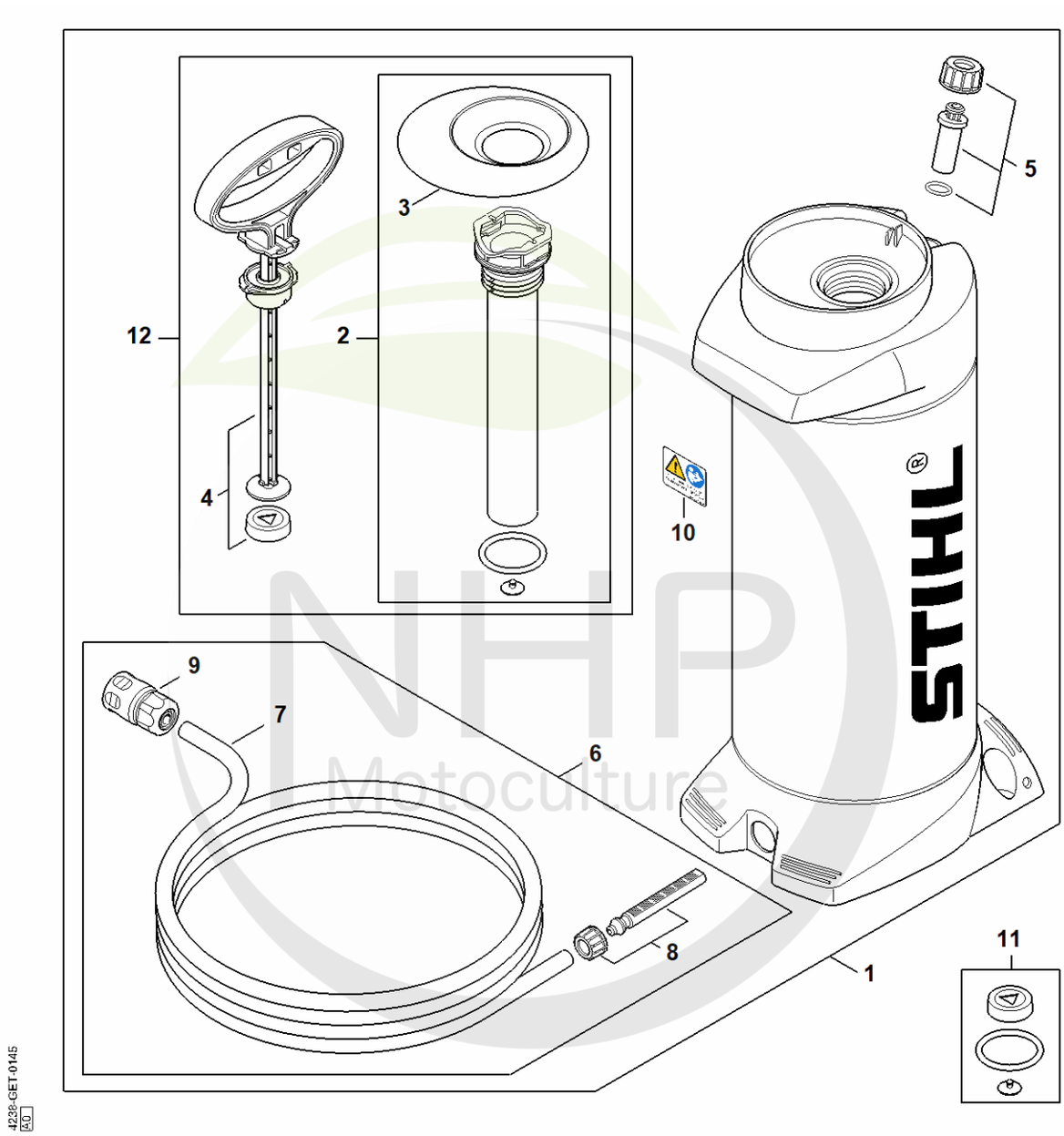

NHP Motoculture
Cultivez votre univers



CLIQUEZ SUR LES RÉFÉRENCES SOULIGNÉES

1 produit : accès direct à sa fiche NHP.
Plusieurs produits : recherche sur le site NHP.

7/12 références reliées au catalogue.

U - Réservoir d'eau sous pression

#	Numéro de pièce	Description	Quantité	Contient un ou plusieurs articles	Remarques
1	0000 670 6000	Réservoir d'eau	1	2 - 10, 12	
2	0000 670 6601	Tube de pompe	1	3	
3	0000 676 0501	Entonnoir	1		
4	0000 670 7703	Poignée	1		
5	0000 670 5000	Soupape	1		
6	0000 670 0301	Tuyau	1	7 - 9	
7	4309 678 1100	Tuyau 4 m	1		
8	0000 670 0401	Tamis	1		
9	0000 670 1700	Manchon d'accouplement 1/2"	1		
10	0000 967 7304	Pictogramme d'avertissement	1		
11	0000 007 1601	Jeu de joints	1		
12	0000 700 5600	Pompe	1	2 - 4	

NHP Motoculture
Cultivez votre univers



IDENTIFIEZ LE REPÈRE

Puis retrouvez la référence correspondante dans la nomenclature associée.

Ouvrir la nomenclature - page 41

V - Outils, Accessoires spéciaux

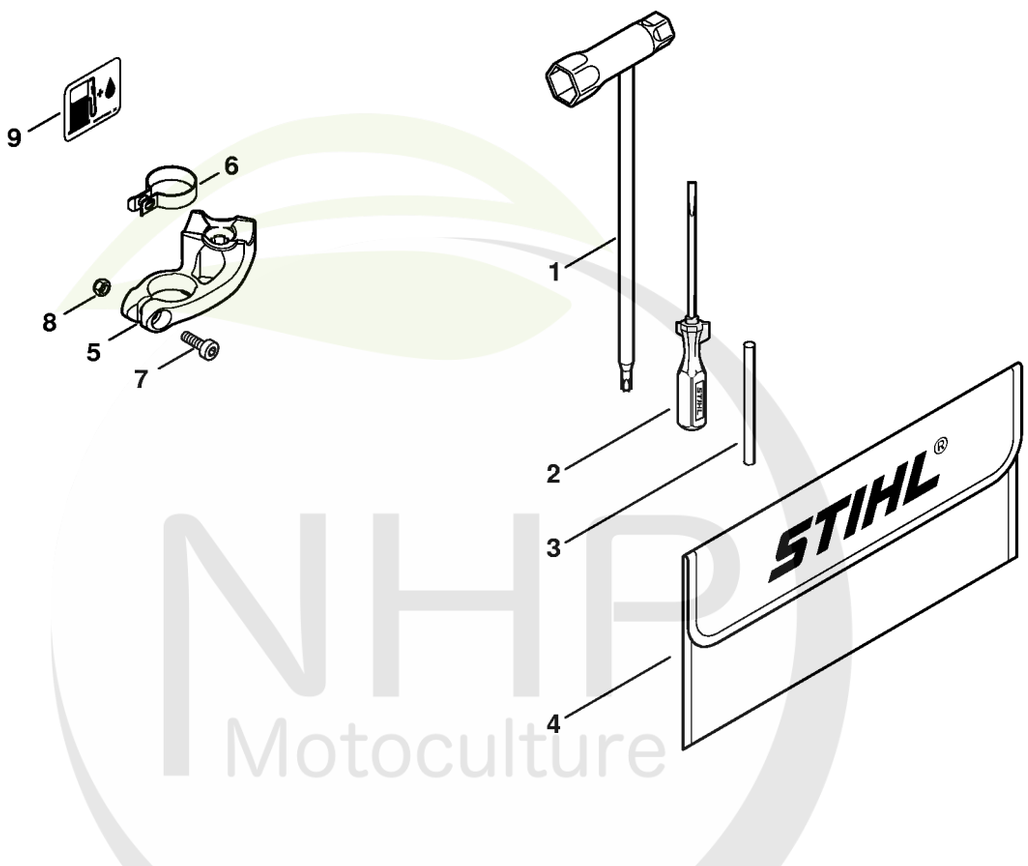

4238-GET-0037-A0

NHP Motoculture
Cultivez votre univers



CLIQUEZ SUR LES RÉFÉRENCES SOULIGNÉES

1 produit : accès direct à sa fiche NHP.
Plusieurs produits : recherche sur le site NHP.

5/9 références reliées au catalogue.

V - Outils, Accessoires spéciaux

#	Numéro de pièce	Description	Quantité	Contient un ou plusieurs articles	Remarques
1	4224 890 3400	Clé multiple	1		
2	5910 890 2305	Tournevis	1		
3	4130 893 7800	Mandrin	1		
4	0000 891 0810	Pochette à outils	1		
5	4238 792 2501	Support	1		USA
6	4238 791 9400	Collier de serrage	1		USA
7	9022 341 0980	Vis cylindrique IS M5x16	1		USA
8	9214 320 0700	Ecrou de sécurité M5	1		USA
9	0000 967 4022	Plaque indicatrice	1		USA

NHP Motoculture
Cultivez votre univers



IDENTIFIEZ LE REPÈRE

Puis retrouvez la référence correspondante dans la nomenclature associée.

Ouvrir la nomenclature - page 43

W - Numéro de machine

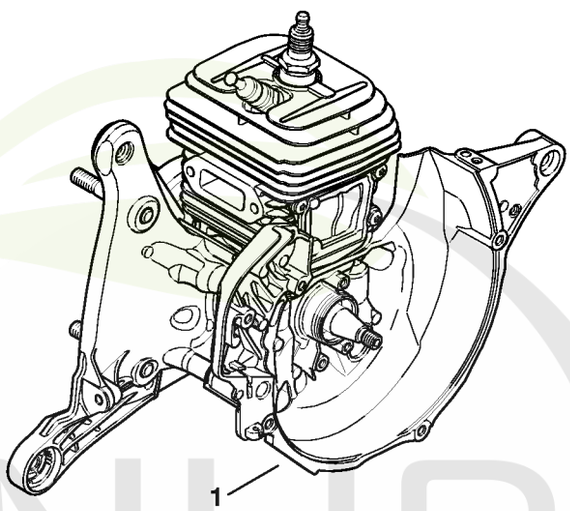

4238-GET-0038-A0

NHP Motoculture
Cultivez votre univers



CLIQUEZ SUR LES RÉFÉRENCES SOULIGNÉES

1 produit : accès direct à sa fiche NHP.
Plusieurs produits : recherche sur le site NHP.

0/0 références reliées au catalogue.

W - Numéro de machine

#	Numéro de pièce	Description	Quantité	Contient un ou plusieurs articles	Remarques
1		Emplacement du numéro de machine	1		

NHP Motoculture
Cultivez votre univers



IDENTIFIEZ LE REPÈRE

Puis retrouvez la référence correspondante dans la nomenclature associée.

Ouvrir la nomenclature - page 45

X - Smart Connector

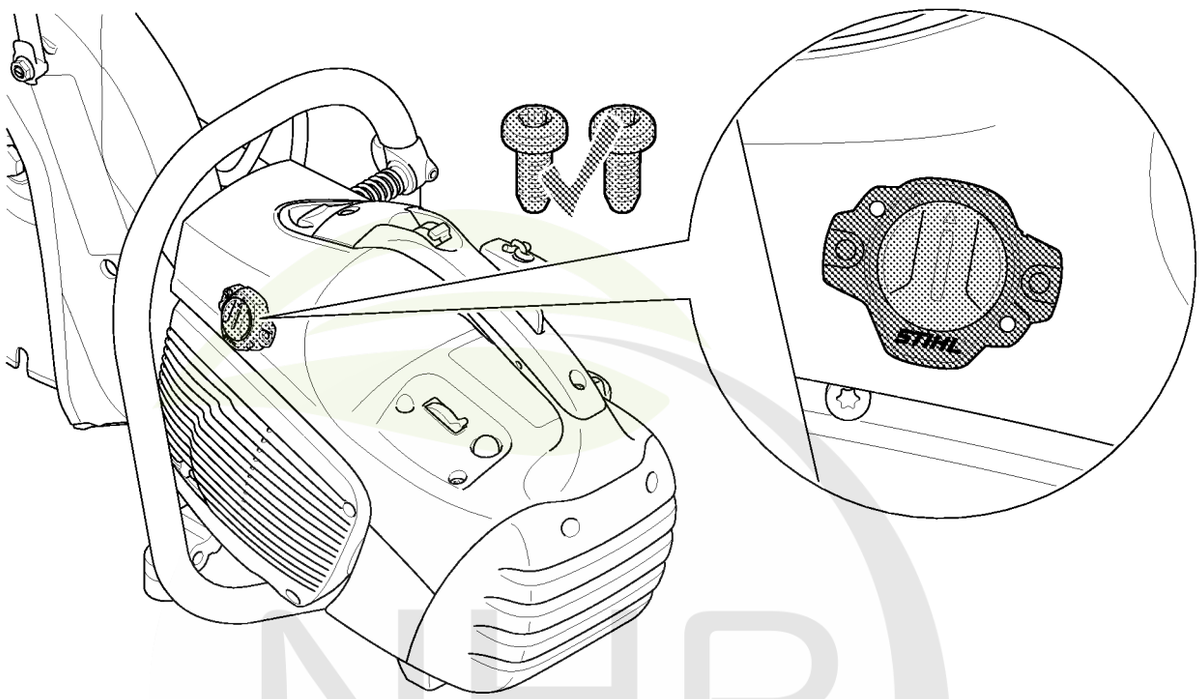

NHP Motoculture
Cultivez votre univers



CLIQUEZ SUR LES RÉFÉRENCES SOULIGNÉES

1 produit : accès direct à sa fiche NHP.
Plusieurs produits : recherche sur le site NHP.

0/0 références reliées au catalogue.

X - Smart Connector

#	Numéro de pièce	Description	Quantité	Contient un ou plusieurs articles	Remarques
		Emplacement du Smart Connector	1		

NHP Motoculture
Cultivez votre univers



IDENTIFIEZ LE REPÈRE

Puis retrouvez la référence correspondante dans la nomenclature associée.

Ouvrir la nomenclature - page 47

Y - Couples de serrage

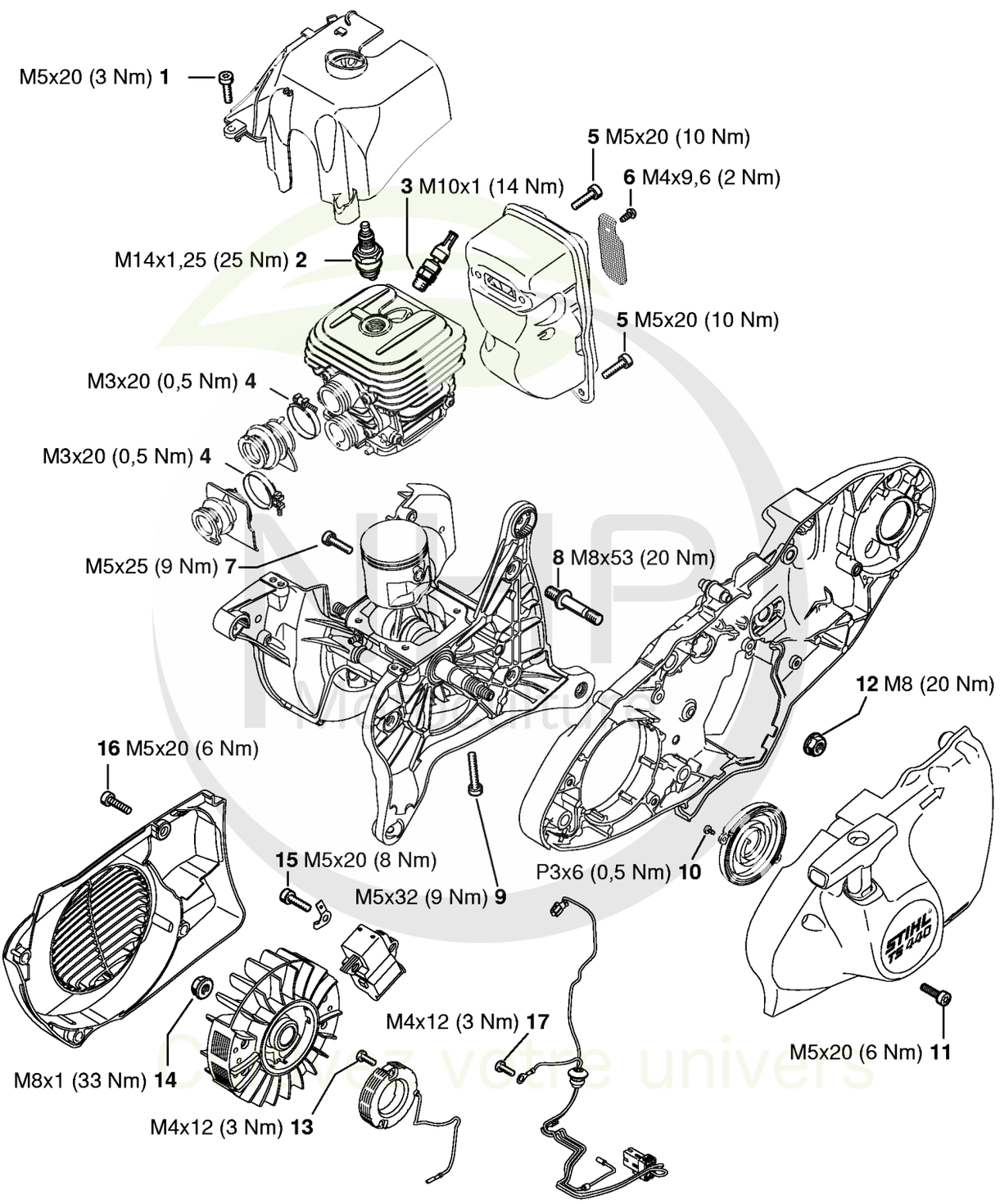



CLIQUEZ SUR LES RÉFÉRENCES SOULIGNÉES

1 produit : accès direct à sa fiche NHP.
Plusieurs produits : recherche sur le site NHP.

14/15 références reliées au catalogue.

Y - Couples de serrage

#	Numéro de pièce	Description	Quantité	Contient un ou plusieurs articles	Remarques
1	9022 371 1020	Vis cylindrique IS M5x20	2		À denture indesserrable
2	1110 400 7005	Bougie Bosch WSR 6 F	1		
3	4238 020 9400	Soupape de décompression	1		
4	9771 021 2536	Collier de serrage 30x5	2		
5	9022 371 1020	Vis cylindrique IS M5x20	3		À denture indesserrable
6	9039 448 0656	Vis taraud M4x9,6	1		
7	9022 371 1050	Vis cylindrique IS-M5x25	4		À denture indesserrable
8	0000 953 6610	Goujon fileté	3		garnie de microcapsules d'agent de blocage de filetage
9	9022 371 1073	Vis cylindrique IS-M5x32	4		À denture indesserrable
10	9104 003 0410	Vis Parker P3x6	2		
11	9022 371 1020	Vis cylindrique IS M5x20	3		À denture indesserrable
12	9220 260 1100	Écrou à six pans M8	3		
13	9022 313 0658	Vis cylindrique IS-M4x12	2		garnie de microcapsules d'agent de blocage de filetage
14	0000 955 0802	Écrou à embase M8x1	1		
15	9022 341 1019	Vis cylindrique IS-M5x20	2		garnie de microcapsules d'agent de blocage de filetage

NHP Motoculture
Cultivez votre univers



CLIQUEZ SUR LES RÉFÉRENCES SOULIGNÉES

1 produit : accès direct à sa fiche NHP.
Plusieurs produits : recherche sur le site NHP.

2/2 références reliées au catalogue.

Y - Couples de serrage

#	Numéro de pièce	Description	Quantité	Contient un ou plusieurs articles	Remarques
16	9022 371 1020	Vis cylindrique IS M5x20	4		À denture indesserrable
17	9022 313 0658	Vis cylindrique IS-M4x12	1		garnie de microcapsules d'agent de blocage de filetage

NHP Motoculture
Cultivez votre univers



IDENTIFIEZ LE REPÈRE

Puis retrouvez la référence correspondante dans la nomenclature associée.

Ouvrir la nomenclature - page 50

Z - Couples de serrage

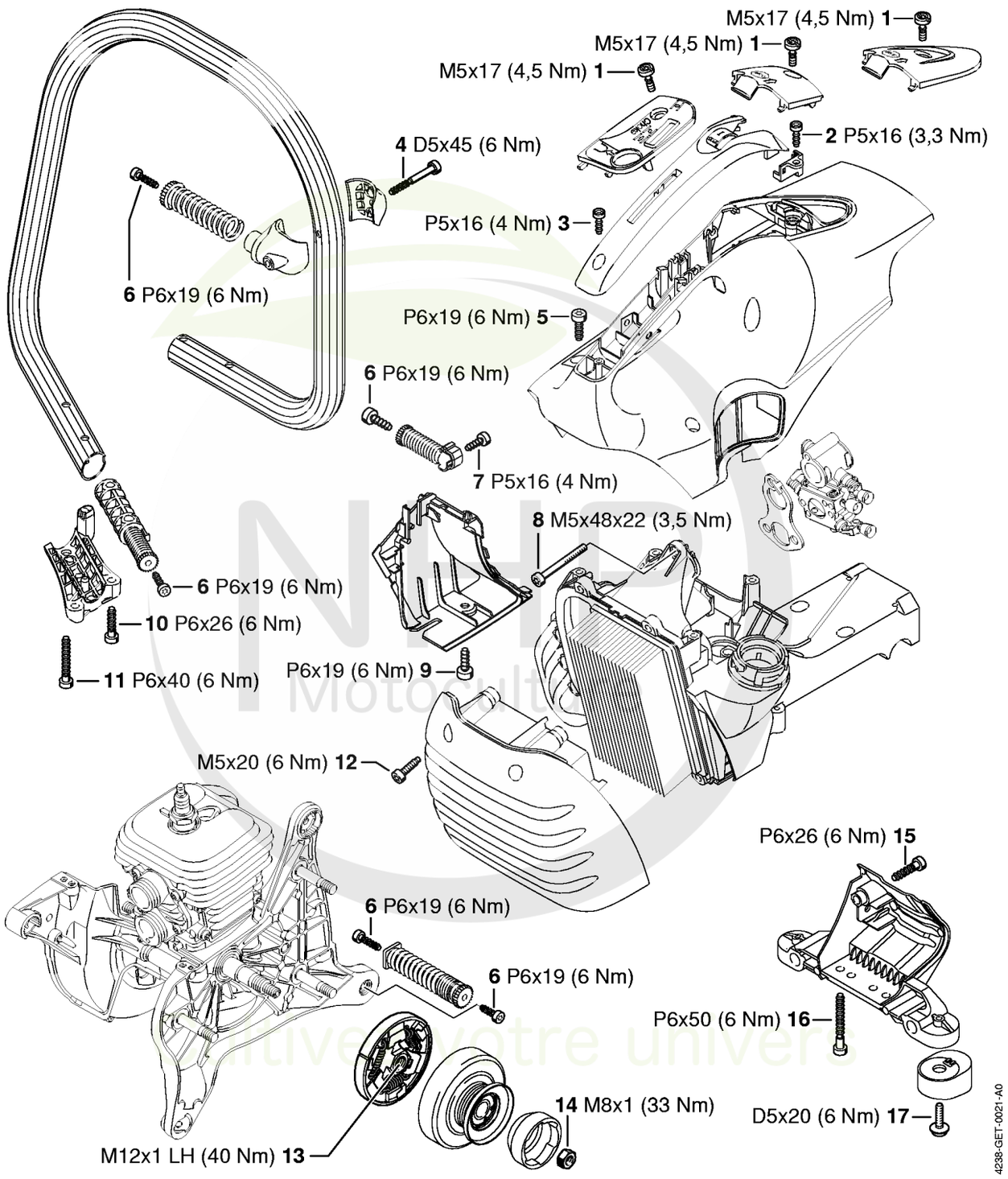



CLIQUEZ SUR LES RÉFÉRENCES SOULIGNÉES

1 produit : accès direct à sa fiche NHP.
Plusieurs produits : recherche sur le site NHP.

17/17 références reliées au catalogue.

Z - Couples de serrage

#	Numéro de pièce	Description	Quantité	Contient un ou plusieurs articles	Remarques
1	9022 319 0981	Vis cylindrique IS-M5x17	1		
2	9074 477 4130	Vis IS P5x16	1		
3	9074 477 4130	Vis IS P5x16	1		
4	9075 478 4190	Vis cylindrique IS-D5x45	1		À denture indesserrable
5	9074 478 4425	Vis cylindrique IS P6x19	4		
6	9074 478 4425	Vis cylindrique IS P6x19	5		
7	9074 477 4130	Vis IS P5x16	1		
8	9022 341 1220	Vis cylindrique IS-M5x48	3		À denture indesserrable
9	9074 478 4425	Vis cylindrique IS P6x19	1		
10	9074 478 4143	Vis cylindrique IS-P6x26	2		
11	9074 478 4705	Vis cylindrique IS-P6x40	1		
12	0000 951 1109	Vis cylindrique IS-M5x20	4		
13	1125 162 3202	Entraîneur	1		
14	9210 261 1140	Écrou à six pans M8x1	1		
15	9074 478 4143	Vis cylindrique IS-P6x26	1		
16	9074 478 4706	Vis cylindrique IS-P6x50	2		
17	0000 951 1100	Vis	2		

NHP Motoculture
Cultivez votre univers



IDENTIFIEZ LE REPÈRE

Puis retrouvez la référence correspondante dans la nomenclature associée.

Ouvrir la nomenclature - page 52

AA - Couples de serrage

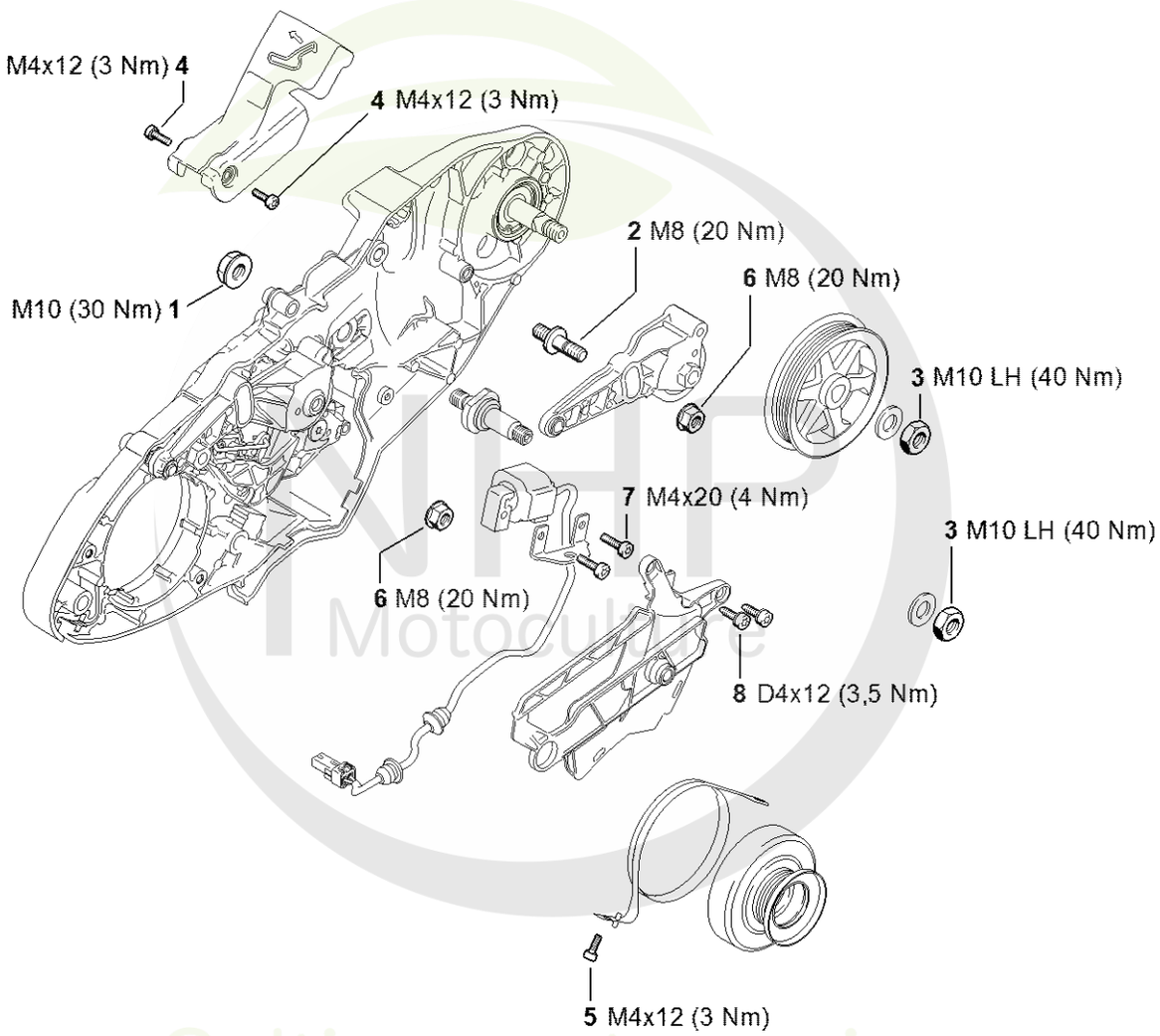

4238-GET-0022-A2

NHP Motoculture
Cultivez votre univers

CLIQUEZ SUR LES REFERENCES

CLIQUEZ SUR LES RÉFÉRENCES SOULIGNÉES

1 produit : accès direct à sa fiche NHP.
Plusieurs produits : recherche sur le site NHP.

8/8 références reliées au catalogue.

AA - Couples de serrage

#	Numéro de pièce	Description	Quantité	Contient un ou plusieurs articles	Remarques
1	9220 260 1300	Écrou à six pans M10	1		garnie de microcapsules d'agent de blocage de filetage
2	4238 664 2400	Vis à embase M8	1		garnie de microcapsules d'agent de blocage de filetage
3	9211 260 1350	Écrou à six pans M10x1 gauche	2		Agent de blocage de filetage, très forte résistance
4	9022 346 0658	Vis cylindrique IS-M4x12	2		Garnie de microcapsules d'agent de blocage de filetage, à denture indesserrable
5	9022 346 0658	Vis cylindrique IS-M4x12	1		Garnie de microcapsules d'agent de blocage de filetage, à denture indesserrable
6	9220 260 1100	Écrou à six pans M8	2		
7	9022 341 0710	Vis cylindrique IS-M4x20	2		garnie de microcapsules d'agent de blocage de filetage
8	9075 478 3012	Vis cylindrique IS-D4x12	2		À denture indesserrable

NHP Motoculture
Cultivez votre univers



IDENTIFIEZ LE REPÈRE

Puis retrouvez la référence correspondante dans la nomenclature associée.

Ouvrir la nomenclature - page 54

AB - Couples de serrage

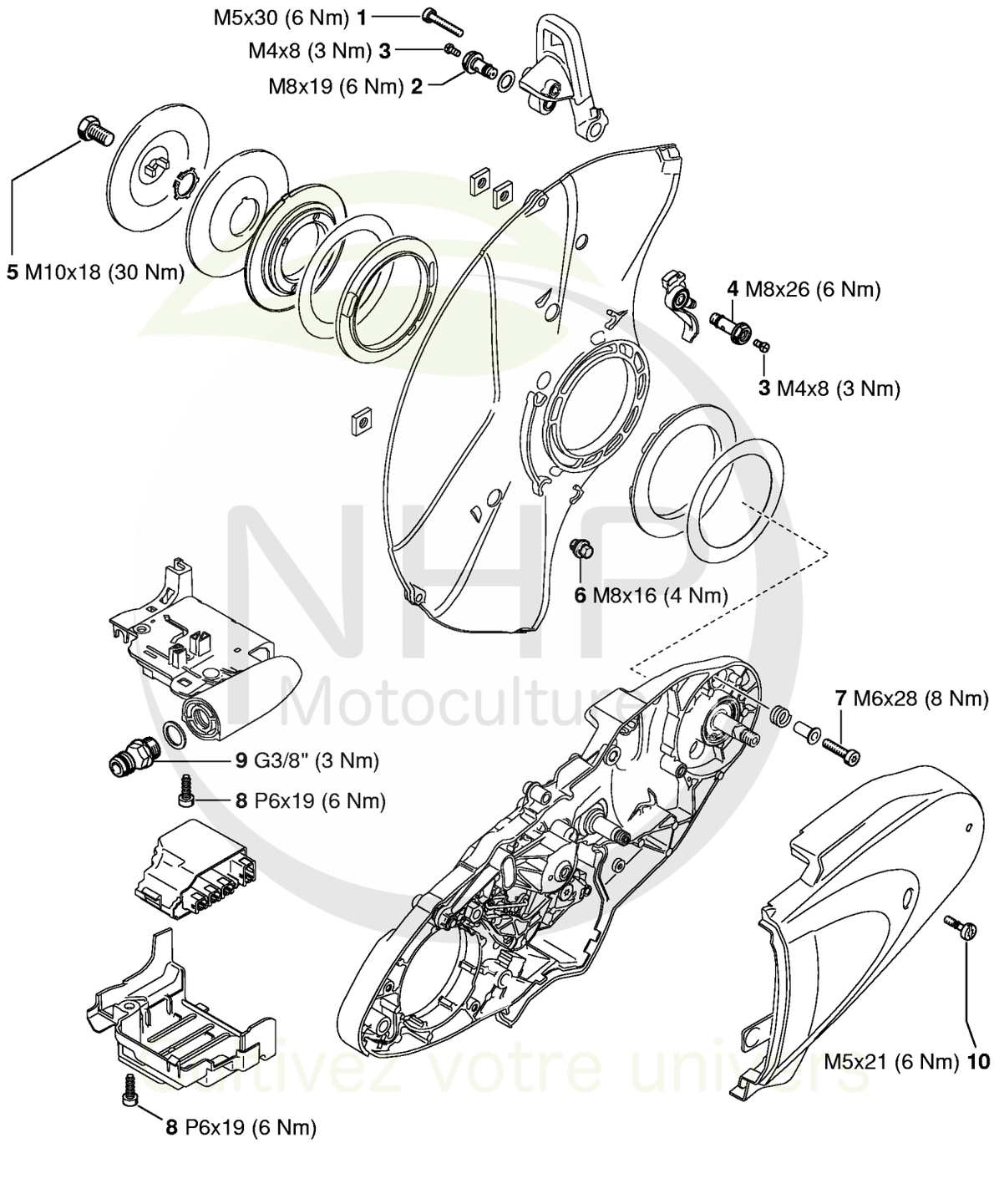

NHP Motoculture
Cultivez votre univers



CLIQUEZ SUR LES RÉFÉRENCES SOULIGNÉES

1 produit : accès direct à sa fiche NHP.
Plusieurs produits : recherche sur le site NHP.

9/10 références reliées au catalogue.

AB - Couples de serrage

#	Numéro de pièce	Description	Quantité	Contient un ou plusieurs articles	Remarques
1	9022 341 1070	Vis cylindrique IS-M5x30	1		À denture indesserrable
2	0000 670 0207	Vis creuse	1		
3	9041 216 0631	Vis cylindrique M4x8-8.8	2		
4	0000 670 0206	Vis creuse	1		
5	4201 708 8402	Vis à six pans M10x18	1		
6	4238 691 1500	Vis à embase M8	1		
7	9022 341 1358	Vis cylindrique IS-M6x28	4		À denture indesserrable
8	9074 478 4425	Vis cylindrique IS P6x19	2		
9	4238 700 7300	Raccord de flexible avec tamis	1		
10	9022 319 1027	Vis cylindrique IS-M5x21	1		

NHP Motoculture
Cultivez votre univers



IDENTIFIEZ LE REPÈRE

Puis retrouvez la référence correspondante dans la nomenclature associée.

Ouvrir la nomenclature - page 56

Consommables et matières auxiliaires



0000-GET-0170-A0

NHP Motoculture
Cultivez votre univers



CLIQUEZ SUR LES RÉFÉRENCES SOULIGNÉES

1 produit : accès direct à sa fiche NHP.
Plusieurs produits : recherche sur le site NHP.

11/11 références reliées au catalogue.

Consommables et matières auxiliaires

#	Numéro de pièce	Description	Quantité	Contient un ou plusieurs articles	Remarques
1	0781 120 1021	Graisse universelle (tube de 40 g)	1		
1	0781 120 1021	Graisse universelle (tube de 40 g)	1		
1	0781 120 1109	Graisse universelle (tube de 80 g)	1		
1	0781 120 1109	Graisse universelle (tube de 80 g)	1		
1	0781 120 1110	Graisse multifonctionnelle 225 g	1		
1	0781 120 1110	Graisse multifonctionnelle 225 g	1		
2	0781 957 9000	Produit antifriction OH 723	1		
2	0781 957 9000	Produit antifriction OH 723	1		
3	0781 319 8401	HP 100ml	1		
3	0781 319 8052	HP Super 100ml	1		
3	0781 319 8060	HP Ultra 100ml	1		

NHP Motoculture
Cultivez votre univers