ÉCLATÉ INTERACTIF NHP MOTOCULTURE
Identifiez le repère, puis cliquez sur la référence soulignée.
Les références non soulignées ne sont pas retrouvées dans l'export.

TS 460

Liste des pièces
18.03.2025
France, français

Table des matières

Carter moteur, Cylindre 2
Réservoir d'essence, Aération de réservoir 5
Aération de réservoir # 1 44 493 244 (47.1999) 7
Embrayage 9
Dispositif d'allumage 11
Filtre à air 14
Dispositif de lancement 17
Poignée 20
Carburateur HS-276 (25.2003) 23
Carburateur HS-275 26
Palier avec pièce de protection 29
Accessoires optionnels: Raccordement d'eau 33
Accessoires optionnels: Chariot de découpeuse 36
Accessoires optionnels: Ensemble de chariot de découpeuse 38
Kit indicateur de sens de coupe, Kit de montage de roues 41
Accessoires optionnels: Réservoir d'eau 44
Réservoir d'eau sous pression 47
Accessoires optionnels: Réservoir d'eau à pression (28.2010) 49
Outils 51
Palier avec pièce de protection (38.95) 53
Raccordement d'eau (38.95) 56
Réservoir d'eau sous pression 58
Consommables et matières auxiliaires 60



IDENTIFIEZ LE REPÈRE

Puis retrouvez la référence correspondante dans la nomenclature associée.

Ouvrir la nomenclature - page 3

Carter moteur, Cylindre

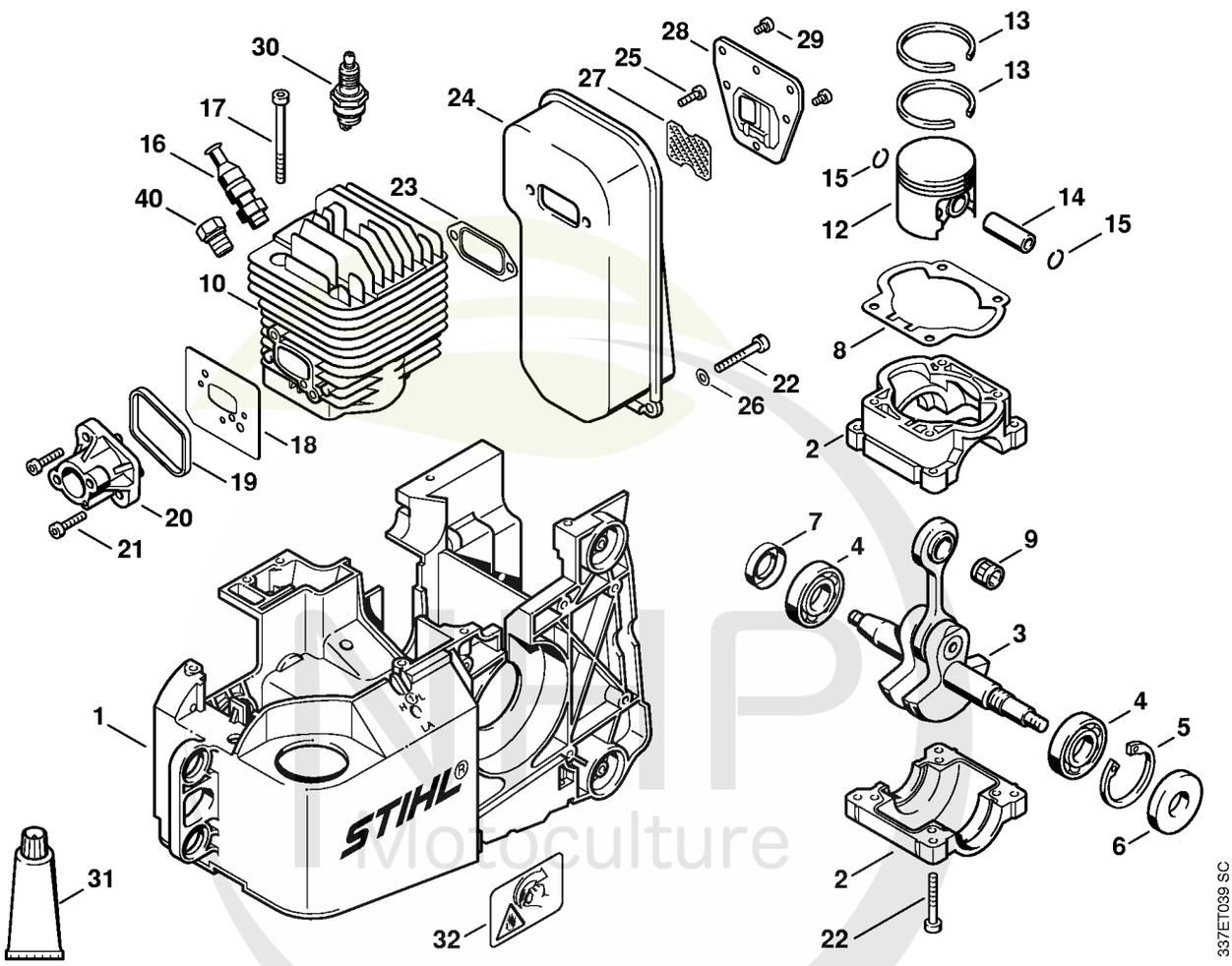

Cultivez votre univers



CLIQUEZ SUR LES RÉFÉRENCES SOULIGNÉES

1 produit : accès direct à sa fiche NHP.
Plusieurs produits : recherche sur le site NHP.

25/26 références reliées au catalogue.

Carter moteur, Cylindre

#	Numéro de pièce	Description	Quantité	Contient un ou plusieurs articles	Remarques
1	4221 021 3000	Carter moteur	1		
	4221 020 0200	Bloc moteur	1	2 - 15, 17 - 21	
2	4221 020 2100	Carter de vilebrequin	1		
3	4221 030 0400	Vilebrequin	1		
4	9503 003 0450	Roulement rainuré à billes 6203	2		
5	9456 621 4330	Circlip 40x1,75	1		
6	9640 003 1885	Bague d'étanchéité 17x40x7	1		
7	9640 003 1745	Bague d'étanchéité 17x28x7	1		
8	4221 029 2300	Joint de cylindre	1		
9	9512 003 3140	Cage à aiguilles 12x16x13	1		
10	4221 020 1201	Cylindre avec piston Ø 48 mm	1	12 - 15	
12	4221 030 2000	Piston Ø 48 mm	1	13 - 15	
13	1110 034 3003	Segment de piston Ø 48x1,5 mm	2		
14	1108 034 1501	Axe de piston 12x8x33	1		
15	9463 650 1200	Jonc d'arrêt 12x1	2		
16	4221 020 9400	Soupape	1		
17	9022 341 1120	Vis cylindrique IS-M5x58	4		
18	4221 129 0902	Joint	1		
19	4221 129 3000	Anneau de joint	1		
20	4221 120 2200	Bride	1		
21	9022 371 1020	Vis cylindrique IS M5x20	2		
22	9022 341 1080	Vis cylindrique IS-M5x35	6		
23	1124 149 0600	Joint de silencieux	1		
24	4221 140 0600	Silencieux	1	27 - 29	
25	9022 341 0975	Vis cylindrique IS-M5x14	2		
26	9331 630 0120	Rondelle de serrage 5	2		

NHP Motoculture
Cultivez votre univers



CLIQUEZ SUR LES RÉFÉRENCES SOULIGNÉES

1 produit : accès direct à sa fiche NHP.
Plusieurs produits : recherche sur le site NHP.

5/9 références reliées au catalogue.

Carter moteur, Cylindre

#	Numéro de pièce	Description	Quantité	Contient un ou plusieurs articles	Remarques
27	4221 141 9000	Grille	1		USA, AUS
28	4221 145 0605	Chicane	1		
29	9022 313 0610	Vis cylindrique IS-M4x6	6		
30	1110 400 7005	Bougie Bosch WSR 6 F	1		
30	0000 400 7000	Bougie NGK BPMR7A	1		
31	0783 830 2000	Pâte d'étanchéité Dirko HT rouge	1		
32	0000 967 3693	Pictogramme d'avertissement Bouchon de réservoir	1		USA
	4221 007 1050	Jeu de joints	1	6 - 8, 18, 19, 23	
40	4221 025 2200	Bouchon Jusqu'au numéro de série: 032675830	1		

NHP Motoculture
Cultivez votre univers



IDENTIFIEZ LE REPÈRE

Puis retrouvez la référence correspondante dans la nomenclature associée.

Ouvrir la nomenclature - page 6

Réservoir d'essence, Aération de réservoir

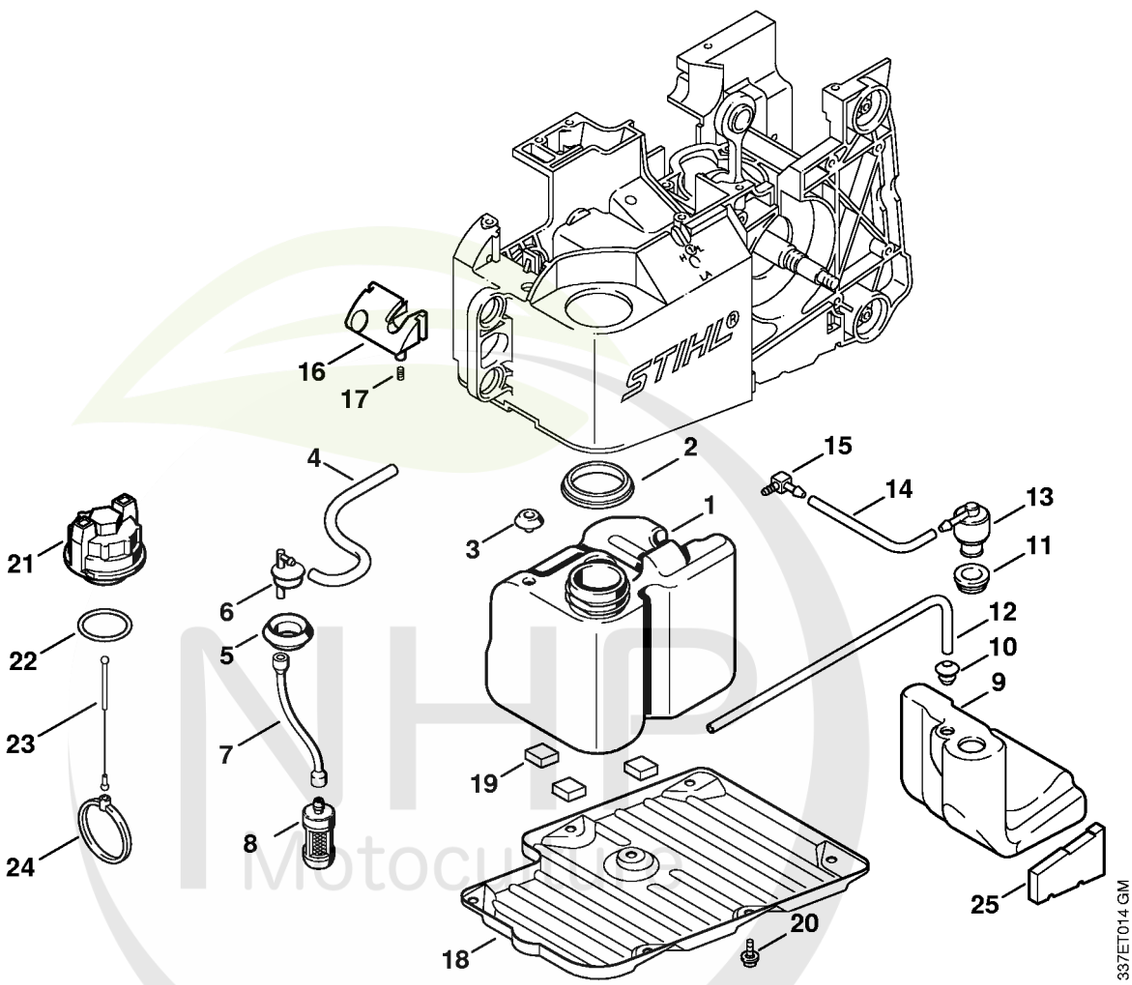

NHP Motoculture
Cultivez votre univers



CLIQUEZ SUR LES RÉFÉRENCES SOULIGNÉES

1 produit : accès direct à sa fiche NHP.
Plusieurs produits : recherche sur le site NHP.

24/25 références reliées au catalogue.

Réservoir d'essence, Aération de réservoir

#	Numéro de pièce	Description	Quantité	Contient un ou plusieurs articles	Remarques
1	4221 350 0400	Réservoir d'essence	1	1 - 3, 5	
2	4221 353 0700	Anneau de joint	1		
3	4221 353 9201	Douille	1		
4	1124 358 7706	Tuyau 155 mm	1		
5	4221 353 9200	Douille	1		
6	4221 353 2500	Raccord en équerre	1		
7	1115 358 7700	Tuyau	1		
8	0000 350 3500	Crépine d'aspiration	1		
9	4221 350 0600	Réservoir de compensation	1	10 - 12	
10	0000 989 0516	Douille	1		
11	4223 353 9201	Douille	1		
12	4205 141 8601	Tuyau 325 mm	1		
13	4223 350 5803	Aération de réservoir	1		
14	4130 358 7600	Tuyau	1		
15	4226 122 3900	Raccord en équerre	1		
16	4221 350 1400	Pièce de raccordement	1	17	
17	1120 358 8105	Insert d'aération	1		
18	4221 020 3500	Couvercle de carter	1	19	
19	4221 028 1300	Cale	6		
20	9022 341 0976	Vis cylindrique IS-M5x14	7		
21	4221 350 0500	Bouchon de réservoir	1	22 - 24	
22	9645 945 7788	Joint torique 28x3	1		
23	0000 350 0900	Corde	1		
24	0000 353 0701	Anneau	1		
25	4221 028 1305	Cale	1		

NHP Motoculture
Cultivez votre univers



IDENTIFIEZ LE REPÈRE

Puis retrouvez la référence correspondante dans la nomenclature associée.

Ouvrir la nomenclature - page 8

Aération de réservoir # 1 44 493 244 (47.1999)

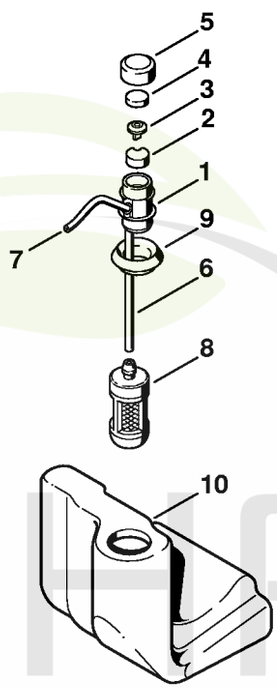

337ET027 GM

NHP Motoculture
Cultivez votre univers



CLIQUEZ SUR LES RÉFÉRENCES SOULIGNÉES

1 produit : accès direct à sa fiche NHP.
Plusieurs produits : recherche sur le site NHP.

10/10 références reliées au catalogue.

Aération de réservoir # 1 44 493 244 (47.1999)

#	Numéro de pièce	Description	Quantité	Contient un ou plusieurs articles	Remarques
1	4221 350 5801	Aération de réservoir Jusqu'au numéro de série: 144493244	1	2 - 7	
2	0000 358 1812	Filtre Jusqu'au numéro de série: 144493244	1		
3	4114 353 1600	Soupape Jusqu'au numéro de série: 144493244	1		
4	0000 358 1810	Filtre Jusqu'au numéro de série: 144493244	1		
5	4223 353 2300	Capuchon Jusqu'au numéro de série: 144493244	1		
6	1129 141 8600	Tuyau 102 mm Jusqu'au numéro de série: 144493244	1		
7		Tuyau 3,1x5,7x135 mm, R3 Jusqu'au numéro de série: 144493244	1		
	0000 930 2803	Tuyau 3,1x5,7 mm x 1 m, R3 Jusqu'au numéro de série: 144493244	1		
8	0000 350 3502	Crépine d'aspiration Jusqu'au numéro de série: 144493244	1	9	
9	4221 353 9200	Douille Jusqu'au numéro de série: 144493244	1		
10	4221 351 1500	Réservoir de compensation Jusqu'au numéro de série: 144493244	1		

NHP Motoculture
Cultivez votre univers



IDENTIFIEZ LE REPÈRE

Puis retrouvez la référence correspondante dans la nomenclature associée.

Ouvrir la nomenclature - page 10

Embrayage

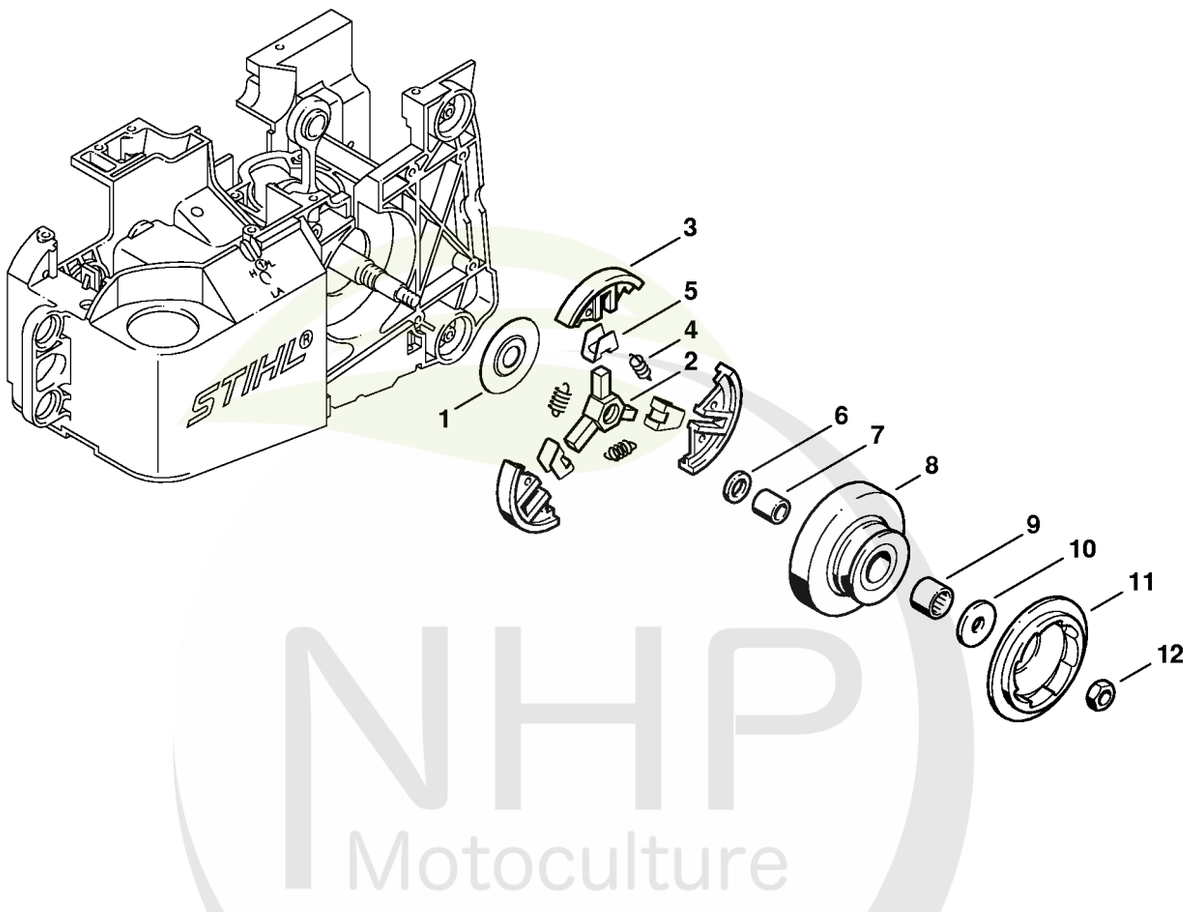

NHP Motoculture
Cultivez votre univers



CLIQUEZ SUR LES RÉFÉRENCES SOULIGNÉES

1 produit : accès direct à sa fiche NHP.
Plusieurs produits : recherche sur le site NHP.

12/12 références reliées au catalogue.

Embrayage

#	Numéro de pièce	Description	Quantité	Contient un ou plusieurs articles	Remarques
1	4221 162 1000	Rondelle de recouvrement	1		
2	4221 160 2000	Embrayage	1	3 - 5	
3	1122 162 0800	Masselotte	3		
4	0000 997 0911	Ressort de tension	3		
5	0000 162 3001	Pièce de fixation	3		
6	1125 647 7800	Rondelle	1		
7	0000 993 0509	Anneau	1		
8	4221 700 2500	Poulie à gorge	1	9	
9	9529 003 4181	Douille à aiguilles 1516 - 2	1		
10	0000 958 1024	Rondelle	1		
11	4221 195 0600	Roue de lanceur	1		
12	9211 260 1340	Écrou à six pans M10x1	1		

NHP Motoculture
Cultivez votre univers



IDENTIFIEZ LE REPÈRE

Puis retrouvez la référence correspondante dans la nomenclature associée.

Ouvrir la nomenclature - page 12

Dispositif d'allumage

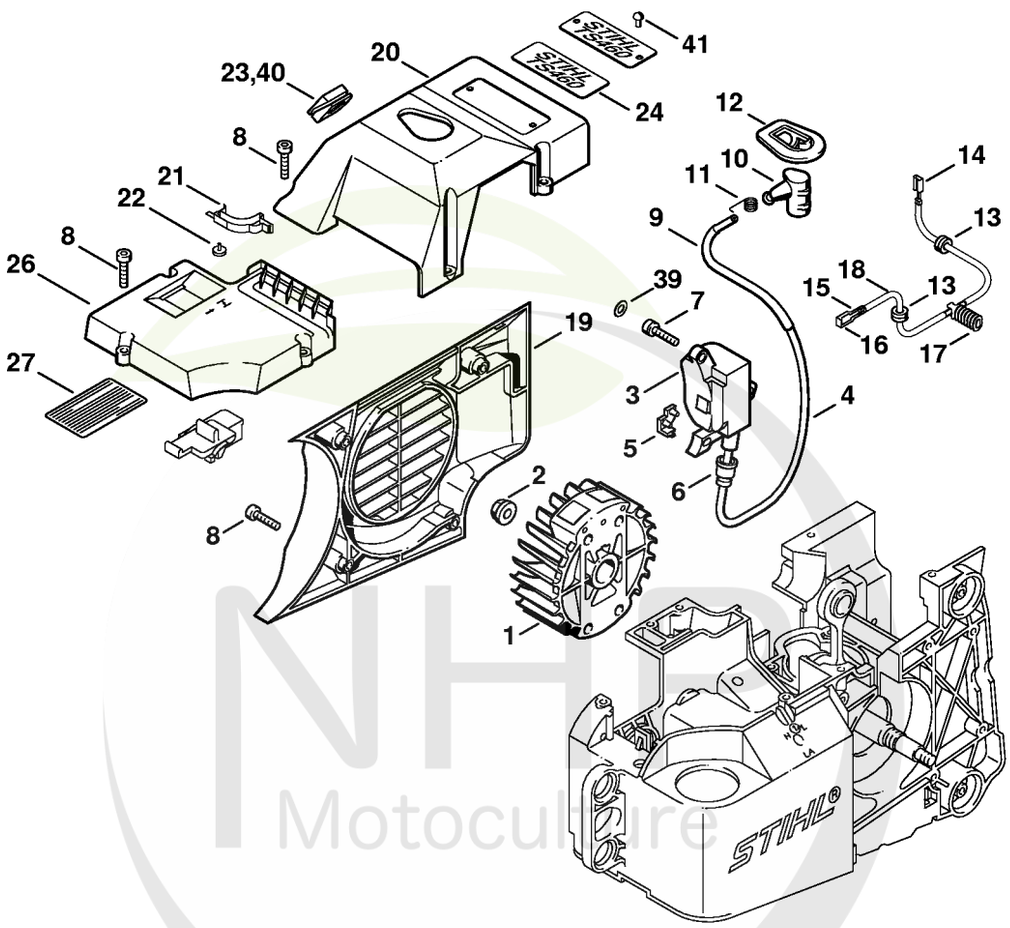

337ET037 SC

NHD Motoculture
Cultivez votre univers



CLIQUEZ SUR LES RÉFÉRENCES SOULIGNÉES

1 produit : accès direct à sa fiche NHP.
Plusieurs produits : recherche sur le site NHP.

21/24 références reliées au catalogue.

Dispositif d'allumage

#	Numéro de pièce	Description	Quantité	Contient un ou plusieurs articles	Remarques
1	4221 400 1200	Rotor	1		
2	0000 955 0802	Écrou à embase M8x1	1		
3	4223 400 1300	Module d'allumage	1	4 - 6	
4		Câble d'allumage 360 mm	1		
	0000 405 0600	Cable d'allumage 1 m	1		
	0000 930 2251	Câble d'allumage 10 m	1		
5	0000 448 1201	Attache de câble	1		
6	0000 989 1010	Douille de protection	1		
7	9022 341 1019	Vis cylindrique IS-M5x20	3		
8	9022 371 1020	Vis cylindrique IS M5x20	11		
9	4221 442 0400	Gaine isolante	1		
10	1128 405 1000	Contact de câble d'allumage	1		
11	0000 998 0604	Ressort coudé	1		
12	4221 084 1600	Recouvrement	1		
	4221 440 1101	Câble de court-circuit	1	13 - 18	
13	0000 989 0804	Douille de protection	2		
14	0751 030 8958	Clip enfichable 4,8-1	1		
15	0751 030 8953	Clip enfichable 4,8-1	1		
16	0751 030 8470	Douille	1		
17	1121 405 1900	Crampon	1		
18		Câble 550 mm	1		
	0751 010 1110	Câble 10 m	1		
19	4221 080 3100	Couvercle de ventilateur	1		
20	4221 080 1602	Capot	1	21 - 24	
21	4221 084 6600	Insert	1		
22	4126 182 6210	Vis à embase	2		

NHP Motoculture
Cultivez votre univers



CLIQUEZ SUR LES RÉFÉRENCES SOULIGNÉES

1 produit : accès direct à sa fiche NHP.
Plusieurs produits : recherche sur le site NHP.

6/7 références reliées au catalogue.

Dispositif d'allumage

#	Numéro de pièce	Description	Quantité	Contient un ou plusieurs articles	Remarques
23	4221 084 7400	Douille	1		
24	4221 967 1501	Plaque matricule TS 460	1		
26	4221 140 1900	Couvercle de carter de carburateur	1		
27	0000 967 3502	Plaque indicatrice	1		USA
39	9291 021 0120	Rondelle 5,3	3		
40	4221 084 7100	Capuchon Jusqu'au numéro de série: 032675830	1		
41	0000 974 1000	Rivet à tête ronde 3x6 Jusqu'au numéro de série: 032675830	2		

NHP Motoculture
Cultivez votre univers



IDENTIFIEZ LE REPÈRE

Puis retrouvez la référence correspondante dans la nomenclature associée.

Ouvrir la nomenclature - page 15

Filtre à air

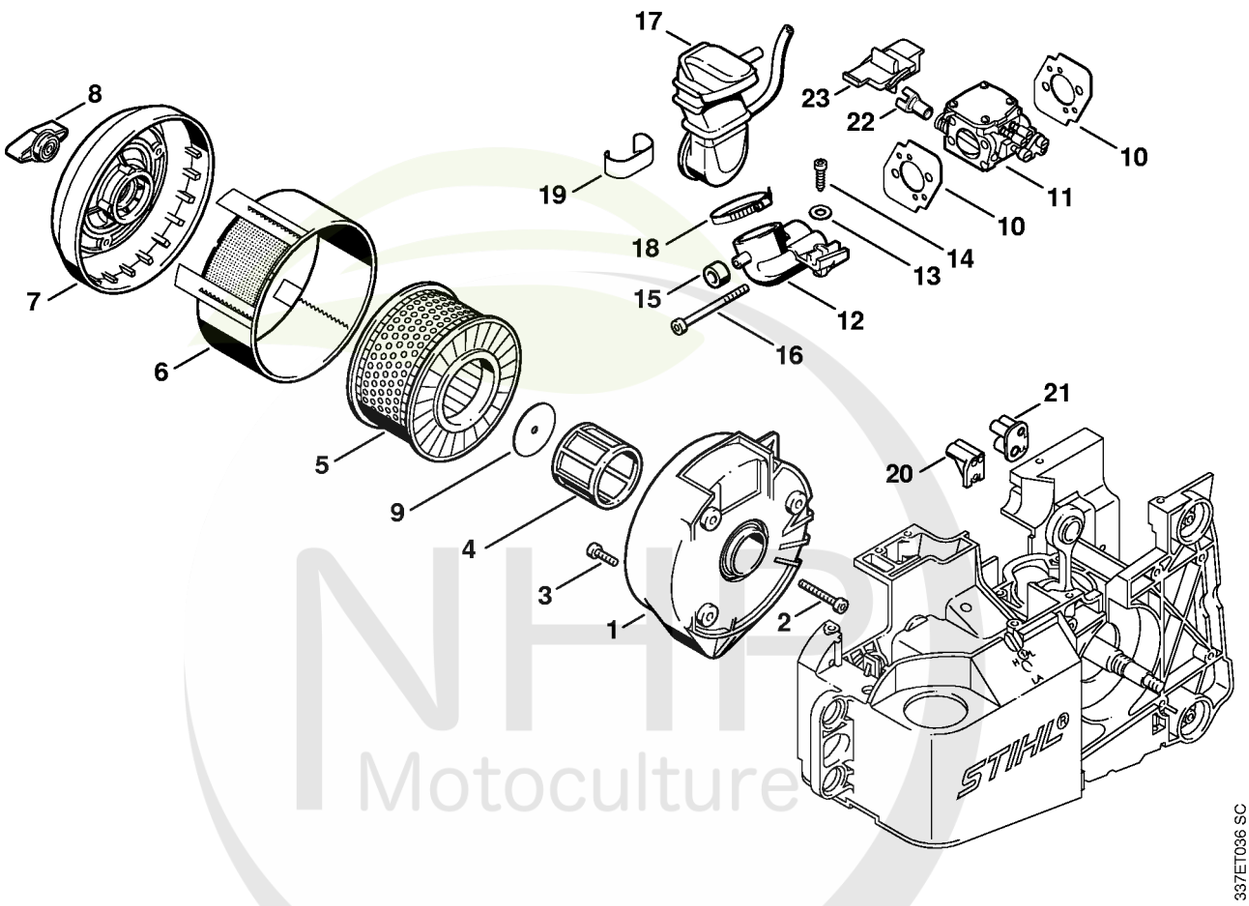

NHP Motoculture
Cultivez votre univers



CLIQUEZ SUR LES RÉFÉRENCES SOULIGNÉES

1 produit : accès direct à sa fiche NHP.
Plusieurs produits : recherche sur le site NHP.

23/25 références reliées au catalogue.

Filtre à air

#	Numéro de pièce	Description	Quantité	Contient un ou plusieurs articles	Remarques
1	4221 124 3401	Socle de filtre	1		
2	9022 341 1400	Vis cylindrique IS M6x40	1		
3	9022 341 0975	Vis cylindrique IS-M5x14	4		
	4221 007 1002	Kit de filtre à air	1	4 - 6	
4	4221 140 1800	Filtre à air additionnel	1		
5	4221 140 4400	Filtre à air	1		
6	4221 141 0310	Préfiltre	1		
7	4221 140 1000	Couvercle de filtre	1		
8	4221 140 9500	Écrou de verrouillage	1		
9	4221 149 0502	Joint	1		
10	4221 129 0903	Joint	2		
11	4221 120 0652	Carburateur HS-275B	1	21, 23	
11	4221 120 0650	Carburateur HS-276D	1	23	
11	4221 120 0651	Carburateur HS-275B	1	23	USA
12	4221 141 3400	Raccord	1		
13	9307 021 0120	Rondelle 5,3	1		
14	9075 478 4115	Vis cylindrique IS-D5x16	1		
15	4221 141 5400	Tuyau	1		
16	9022 341 1120	Vis cylindrique IS-M5x58	2		
17	4221 140 2501	Coude	1		
18	9771 021 2575	Collier de serrage Ø 34x5	1		
19	4221 141 2400	Tôle d'appui	1		
20	4221 123 7500	Douille	1		
21	4221 123 7501	Douille	1		
22	4221 121 6150	Levier de volet de démarrage	1	23	
23		Curseur de volet de démarrage	1		

NHP Motoculture
Cultivez votre univers



CLIQUEZ SUR LES RÉFÉRENCES SOULIGNÉES

1 produit : accès direct à sa fiche NHP.
Plusieurs produits : recherche sur le site NHP.

0/1 références reliées au catalogue.

Filtre à air

#	Numéro de pièce	Description	Quantité	Contient un ou plusieurs articles	Remarques
	4221 007 1050	Jeu de joints	1	10	

NHP Motoculture
Cultivez votre univers



IDENTIFIEZ LE REPÈRE

Puis retrouvez la référence correspondante dans la nomenclature associée.

Ouvrir la nomenclature - page 18

Dispositif de lancement

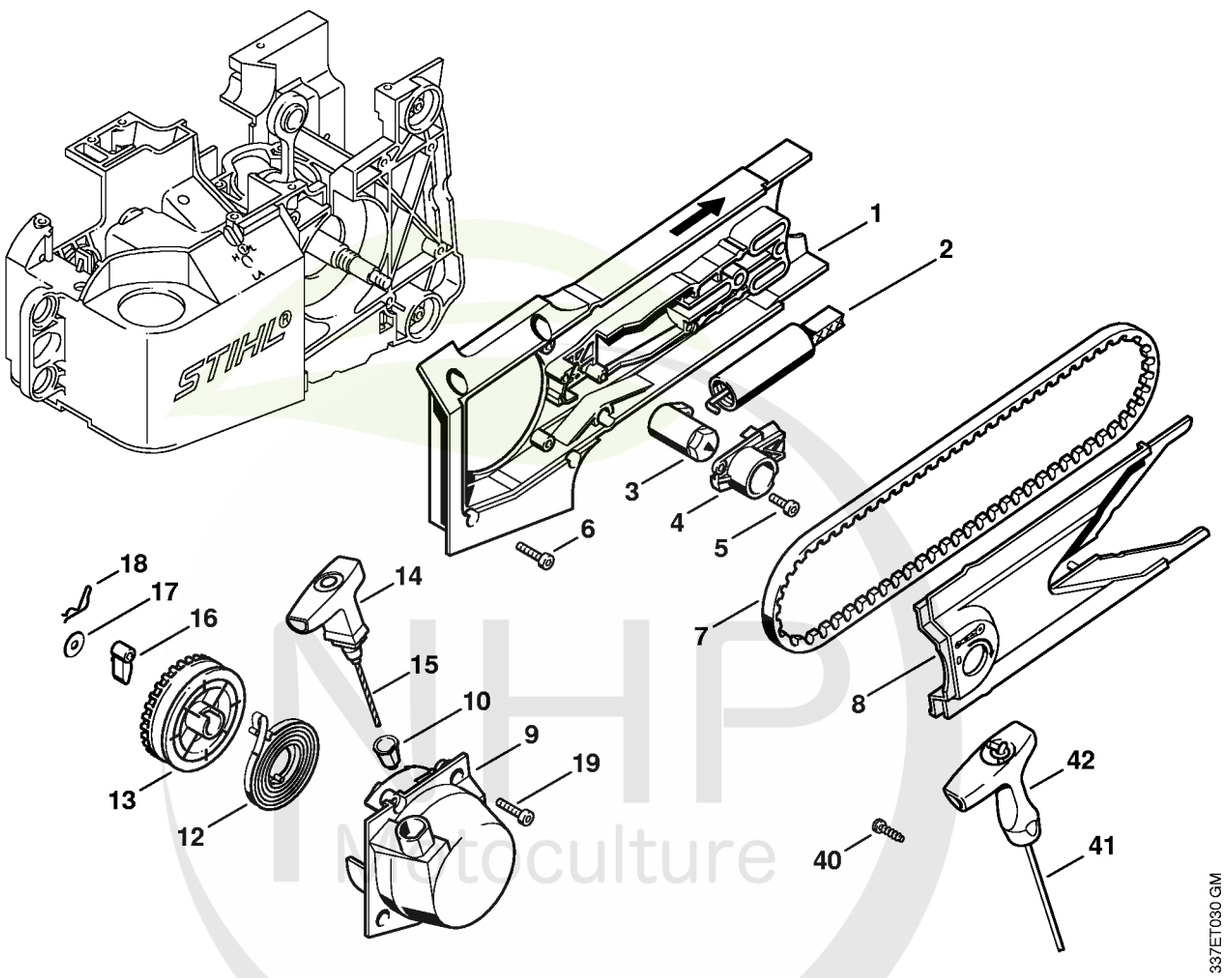

NHP Motoculture
Cultivez votre univers



CLIQUEZ SUR LES RÉFÉRENCES SOULIGNÉES

1 produit : accès direct à sa fiche NHP.
Plusieurs produits : recherche sur le site NHP.

24/24 références reliées au catalogue.

Dispositif de lancement

#	Numéro de pièce	Description	Quantité	Contient un ou plusieurs articles	Remarques
1	4221 701 0200	Carter de découpeuse	1		
2	4221 660 0400	Système de tension	1		
3	4221 664 2100	Levier de serrage	1		
4	4221 664 4200	Couvercle	1		
5	9022 341 0975	Vis cylindrique IS-M5x14	2		
6	9022 371 1020	Vis cylindrique IS M5x20	6		
7	9490 000 7850	Courroie trapézoïdale étroite 9,7x850LW	1		
8	4221 701 0900	Couvercle	1		
	4221 190 4000	Dispositif de lancement	1	9 - 18	
9	4221 190 0405	Couvercle de lanceur	1	10	
10	1110 084 9102	Douille	1		
12	4116 190 0600	Ressort de rappel	1		
13	4224 190 1001	Poulie à câble	1		
14	0000 190 3414	Poignée ElastoStart Ø 4,5 mm	1	15	
15	0000 190 2901	Câble de lancement Ø 4,5 mm	1		
	0000 930 2295	Câble de lancement Ø 4,5 mm / 28 pièces	1		
16	4221 195 7200	Cliquet	1		
17	1118 162 8935	Rondelle	1		
18	1117 195 3500	Ressort	1		
19	9022 371 1020	Vis cylindrique IS M5x20	4		
40	4221 084 5600	Vis à encoche	1		
41	1107 195 8200	Câble de lancement Ø 4,5x1000 mm Jusqu'au numéro de série: 032675830	1		
	0000 930 2200	Câble de lancement Ø 4,5 mm x 30,5 m Jusqu'au numéro de série: 032675830	1		
	0000 930 2213	Câble de lancement Ø 4,5 mm x 60,8 m	1		

NHP Motoculture
Cultivez votre univers



CLIQUEZ SUR LES RÉFÉRENCES SOULIGNÉES

1 produit : accès direct à sa fiche NHP.
Plusieurs produits : recherche sur le site NHP.

1/1 références reliées au catalogue.

Dispositif de lancement

#	Numéro de pièce	Description	Quantité	Contient un ou plusieurs articles	Remarques
42	1121 195 3400	Poignée Jusqu'au numéro de série: 032675830	1		

NHP Motoculture
Cultivez votre univers



IDENTIFIEZ LE REPÈRE

Puis retrouvez la référence correspondante dans la nomenclature associée.

Ouvrir la nomenclature - page 21

Poignée

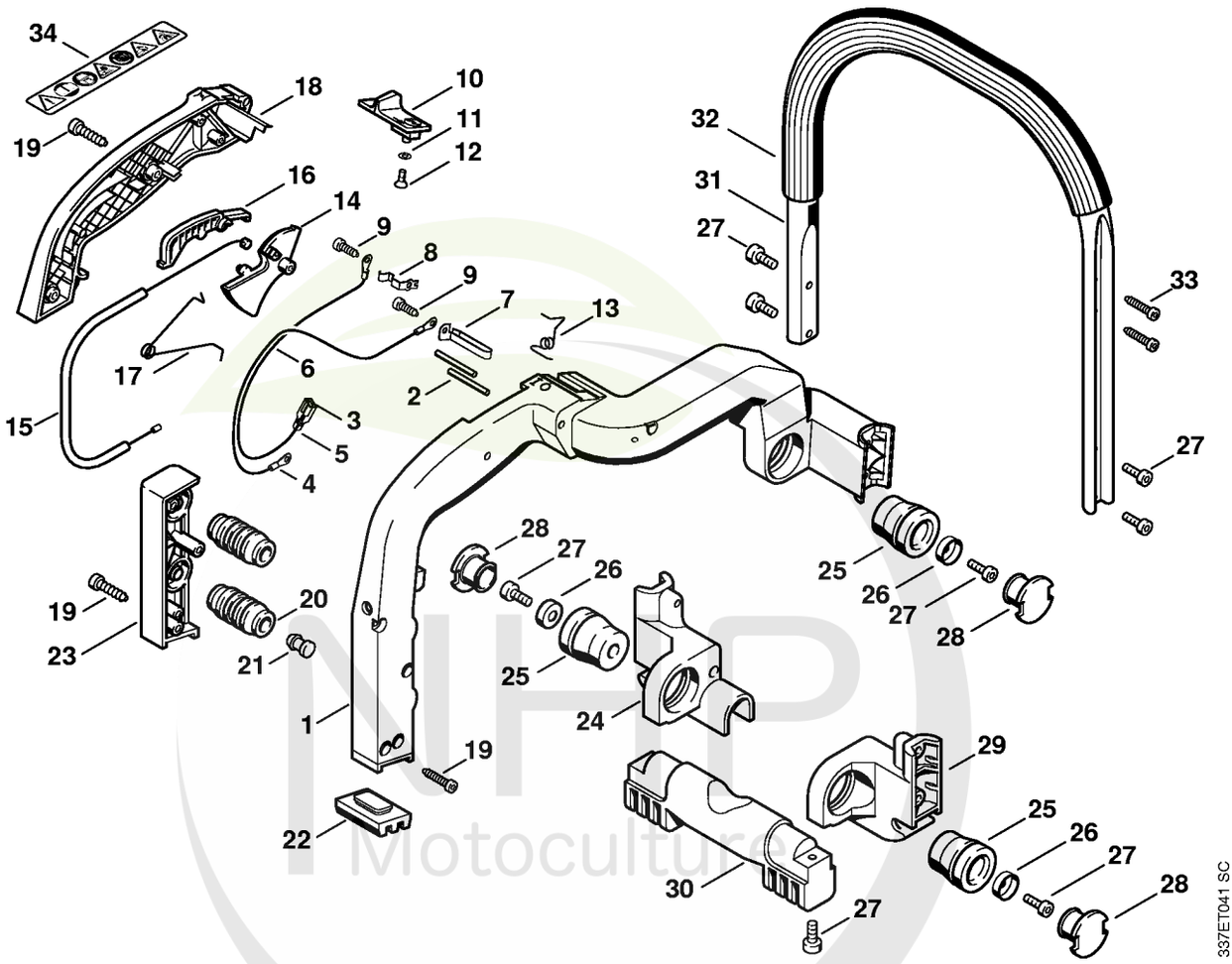

NHP Motoculture
Cultivez votre univers



CLIQUEZ SUR LES RÉFÉRENCES SOULIGNÉES

1 produit : accès direct à sa fiche NHP.
Plusieurs produits : recherche sur le site NHP.

21/25 références reliées au catalogue.

Poignée

#	Numéro de pièce	Description	Quantité	Contient un ou plusieurs articles	Remarques
1	4221 790 0300	Poignée	1	2	
2	9371 471 2730	Goupille cylindrique 5x36	2		
	4221 440 1100	Câble de court-circuit	1	3 - 6	
3	0751 030 8958	Clip enfichable 4,8-1	1		
4	0751 030 8950	Cosse de câble A 4-1	3		
5	0751 030 8470	Douille	1		
6		Câble 340 mm	1		
	0751 010 1110	Câble 10 m	1		
7	4221 442 1600	Ressort de connexion	1		
8	4221 442 1601	Ressort de connexion	1		
9	9075 478 2995	Vis cylindrique IS-D4x12	2		
10	4221 180 2000	Curseur combiné	1	11, 12	
11	9330 630 0100	Rondelle éventail 4,3	1		
12	9039 488 0630	Vis taraud M4x8	1		
13	4221 182 4505	Ressort coudé	1		
14	4221 182 1000	Manette des gaz	1		
15	4221 180 1100	Câble de commande des gaz	1		
16	4221 182 0800	Levier d'arrêt	1		
17	4221 182 4500	Ressort coudé	1		
18	4221 791 0600	Monture de poignée	1		
19	9075 478 4155	Vis cylindrique IS-D5x24	6		
20	4221 791 2805	Butoir annulaire	2		
21	4116 791 7300	Bouchon	2		
22	4221 792 9300	Amortisseur en caoutchouc	1		
23	4221 791 0605	Monture AV	1		
24	4221 791 1905	Crampon de tube de poignée gauche	1		

NHP Motoculture
Cultivez votre univers



CLIQUEZ SUR LES RÉFÉRENCES SOULIGNÉES

1 produit : accès direct à sa fiche NHP.
Plusieurs produits : recherche sur le site NHP.

10/10 références reliées au catalogue.

Poignée

#	Numéro de pièce	Description	Quantité	Contient un ou plusieurs articles	Remarques
25	4221 791 2800	Butoir annulaire	3		
26	4221 792 2000	Disque de pression	3		
27	9022 341 0975	Vis cylindrique IS-M5x14	9		
28	1125 791 7306	Bouchon	3		
29	4221 791 1900	Crampon de tube de poignée droit	1		
30	4221 791 7600	Support	1		
31	4221 790 1750	Poignée tubulaire	1	32, 33	
32		Gaine de poignée 450 mm	1		
	0000 791 2009	Gaine de poignée Ø 19mm x 5 m	1		
33	9074 478 4435	Vis cylindrique IS-P6x19	2		
34	0000 967 3702	Pictogramme d'avertissement TS	1		

NHP Motoculture
Cultivez votre univers



IDENTIFIEZ LE REPÈRE

Puis retrouvez la référence correspondante dans la nomenclature associée.

Ouvrir la nomenclature - page 24

Carburateur HS-276 (25.2003)

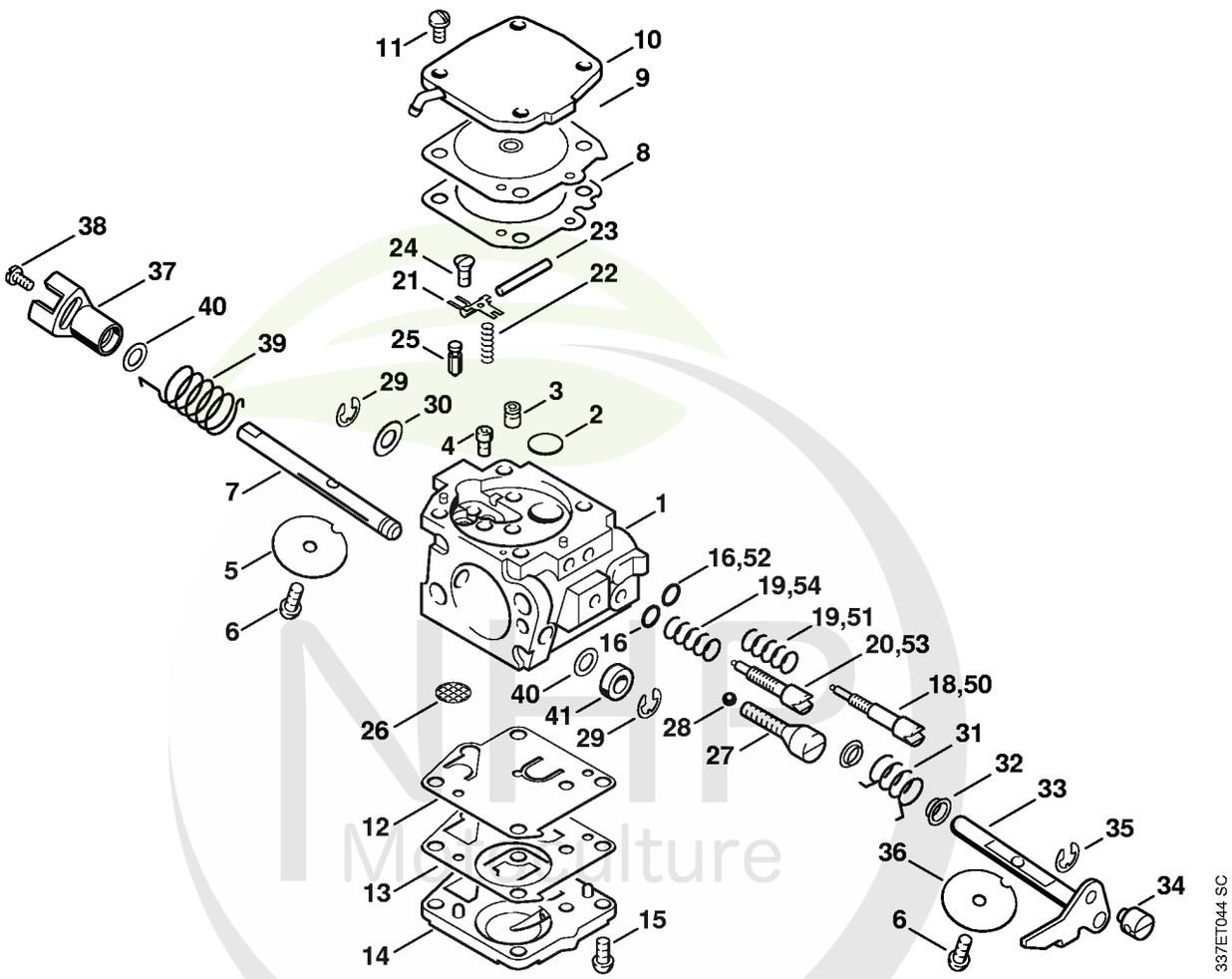

Cultivez votre univers



CLIQUEZ SUR LES RÉFÉRENCES SOULIGNÉES

1 produit : accès direct à sa fiche NHP.
Plusieurs produits : recherche sur le site NHP.

25/26 références reliées au catalogue.

Carburateur HS-276 (25.2003)

#	Numéro de pièce	Description	Quantité	Contient un ou plusieurs articles	Remarques
1	4221 120 0650	Carburateur HS-276D	1	2 - 41	
2	1110 122 9410	Bouchon	1		
3	4221 121 5400	Gicleur à soupape	1		
4	4221 121 5601	Gicleur fixe	1		
5	1115 121 2900	Volet de démarrage	1		
6	1110 122 7400	Vis à tête ronde	2		
7	4221 121 3000	Axe de volet de démarrage	1		
8	1110 129 0900	Joint	1		
9	1110 121 4700	Membrane de réglage	1		
10	4221 121 0800	Couvercle	1		
11	1124 122 7102	Vis	4		
12	1124 121 4800	Membrane de pompe	1		
13	1110 129 1110	Joint	1		
14	1110 121 0810	Couvercle	1		
15	1110 122 7700	Vis à tête bombée	4		
16	4223 122 3600	Anneau de joint	2		
18	4221 122 6801	Vis L de richesse au ralenti	1		
19	1110 122 3030	Ressort	2		
20	4221 122 6701	Vis H de richesse à haut régime	1		
21	1124 121 5000	Levier de réglage d'admission	1		
22	1124 122 3000	Ressort	1		
23	1110 121 9200	Axe	1		
24	1110 122 7801	Vis à tête bombée fraisée	1		
25	4116 121 5100	Pointeau d'admission	1		
26	4221 121 7800	Tamis	1		
27	4221 122 6200	Vis de réglage de régime de ralenti	1		

NHP Motoculture
Cultivez votre univers

CLIQUEZ SUR LES REFERENCES

CLIQUEZ SUR LES RÉFÉRENCES SOULIGNÉES

1 produit : accès direct à sa fiche NHP.
Plusieurs produits : recherche sur le site NHP.

20/20 références reliées au catalogue.

Carburateur HS-276 (25.2003)

#	Numéro de pièce	Description	Quantité	Contient un ou plusieurs articles	Remarques
28	4221 122 4200	Bille	1		
29	1110 122 9005	Circlip	2		
30	4221 121 8600	Rondelle	1		
31	4221 122 3200	Ressort coudé	1		
32	4221 122 9100	Douille	2		
33	4221 120 7100	Axe de papillon avec levier	1	34, 35	
34	4221 121 8900	Boulon	1		
35	4221 122 9000	Circlip	1		
36	4221 121 3300	Papillon	1		
37	4221 121 6150	Levier de volet de démarrage	1		
38	4221 122 7100	Vis	1		
39	4221 122 3205	Ressort coudé	1		
40	4221 122 3605	Anneau de joint	2		
41	4221 121 9400	Anneau	1		
	1124 007 1060	Jeu de pièces de carburateur	1	8, 9, 12, 13	
		Carburateur HS-262 Jusqu'au numéro de série: 033417473	1	2 - 15, 21 - 41, 50 - 54	
50	4221 122 6800	Vis L de richesse au ralenti Jusqu'au numéro de série: 033417473	1		
51	1106 122 3000	Ressort Jusqu'au numéro de série: 033417473	1		
52	4221 122 3600	Anneau de joint Jusqu'au numéro de série: 033417473	1		
53	4221 122 6700	Vis H de richesse à haut régime Jusqu'au numéro de série: 033417473	1		
54	1110 122 3030	Ressort Jusqu'au numéro de série: 033417473	1		

NHP Motoculture
Cultivez votre univers



IDENTIFIEZ LE REPÈRE

Puis retrouvez la référence correspondante dans la nomenclature associée.

Ouvrir la nomenclature - page 27

Carburateur HS-275

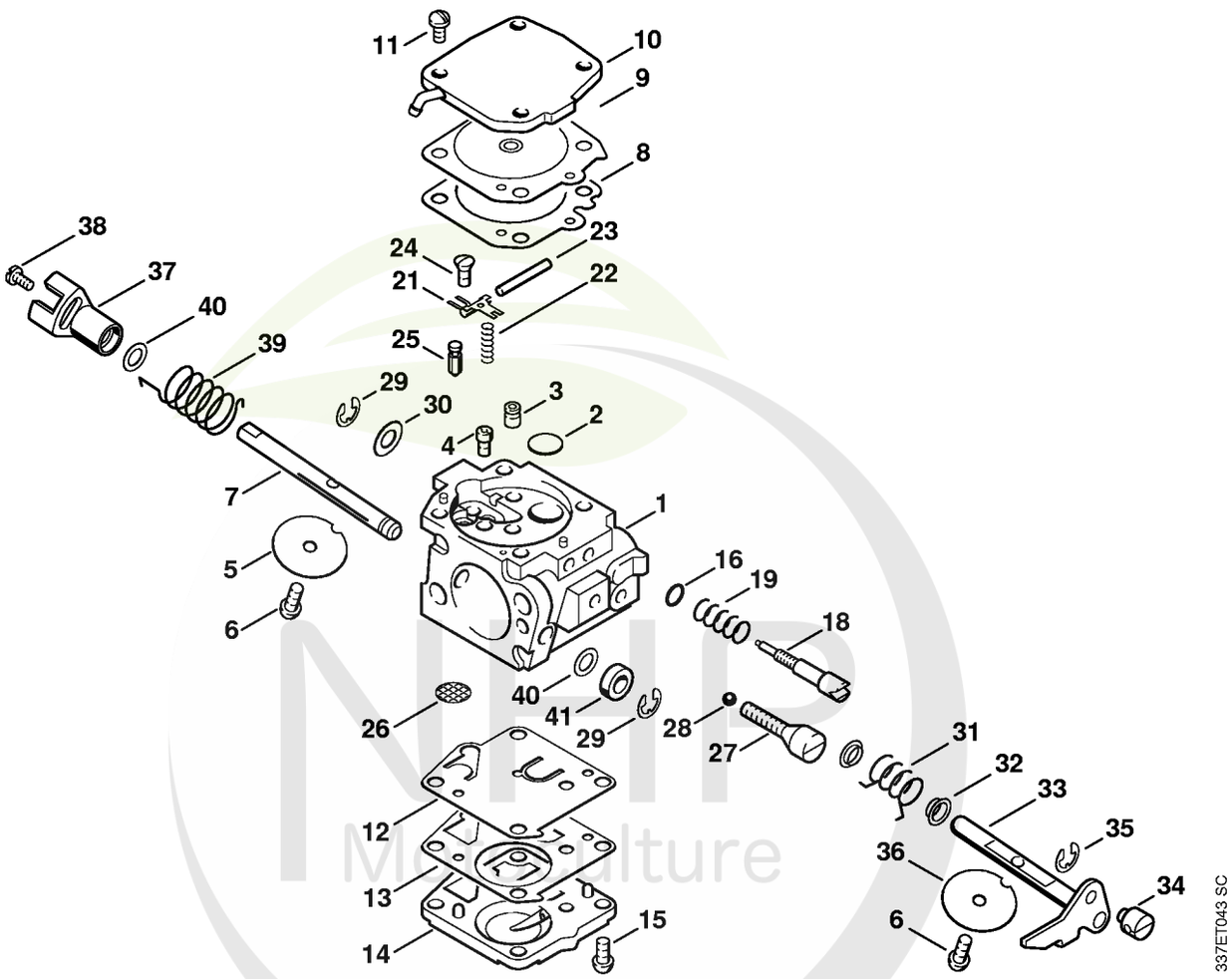

Cultivez votre univers



CLIQUEZ SUR LES RÉFÉRENCES SOULIGNÉES

1 produit : accès direct à sa fiche NHP.
Plusieurs produits : recherche sur le site NHP.

25/26 références reliées au catalogue.

Carburateur HS-275

#	Numéro de pièce	Description	Quantité	Contient un ou plusieurs articles	Remarques
1	4221 120 0651	Carburateur HS-275B	1	2 - 41	USA
1	4221 120 0652	Carburateur HS-275B	1	2 - 41	
2	1110 122 9410	Bouchon	1		
3	4221 121 5400	Gicleur à soupape	1		
4	4221 121 5603	Gicleur fixe 0.84	1		
5	1115 121 2900	Volet de démarrage	1		
6	1110 122 7400	Vis à tête ronde	2		
7	4221 121 3000	Axe de volet de démarrage	1		
8	1110 129 0900	Joint	1		
9	1110 121 4700	Membrane de réglage	1		
10	4221 121 0800	Couvercle	1		
11	1124 122 7102	Vis	4		
12	1124 121 4800	Membrane de pompe	1		
13	1110 129 1110	Joint	1		
14	1110 121 0810	Couvercle	1		
15	1110 122 7700	Vis à tête bombée	4		
16	4223 122 3600	Anneau de joint	1		
18	4221 122 6801	Vis L de richesse au ralenti	1		
19	1110 122 3030	Ressort	1		
21	1124 121 5000	Levier de réglage d'admission	1		
22	1124 122 3000	Ressort	1		
23	1110 121 9200	Axe	1		
24	1110 122 7801	Vis à tête bombée fraisée	1		
25	4116 121 5100	Pointeau d'admission	1		
26	4221 121 7800	Tamis	1		
27	4221 122 6200	Vis de réglage de régime de ralenti	1		

NHP Motoculture
Cultivez votre univers



CLIQUEZ SUR LES RÉFÉRENCES SOULIGNÉES

1 produit : accès direct à sa fiche NHP.
Plusieurs produits : recherche sur le site NHP.

14/15 références reliées au catalogue.

Carburateur HS-275

#	Numéro de pièce	Description	Quantité	Contient un ou plusieurs articles	Remarques
28	4221 122 4200	Bille	1		
29	1110 122 9005	Circlip	2		
30	4221 121 8600	Rondelle	1		
31	4221 122 3200	Ressort coudé	1		
32	4221 122 9100	Douille	2		
33	4221 120 7101	Axe de papillon avec levier	1	34, 35	
34	4221 121 8900	Boulon	1		
35	4221 122 9000	Circlip	1		
36	4221 121 3300	Papillon	1		
37	4221 121 6150	Levier de volet de démarrage	1		
38	4221 122 7100	Vis	1		
39	4221 122 3201	Ressort coudé	1		
40	4221 122 3605	Anneau de joint	2		
41	4221 121 9400	Anneau	1		
	1124 007 1060	Jeu de pièces de carburateur	1	8, 9, 12, 13	

NHP Motoculture
Cultivez votre univers



IDENTIFIEZ LE REPÈRE

Puis retrouvez la référence correspondante dans la nomenclature associée.

Ouvrir la nomenclature - page 30

Palier avec pièce de protection

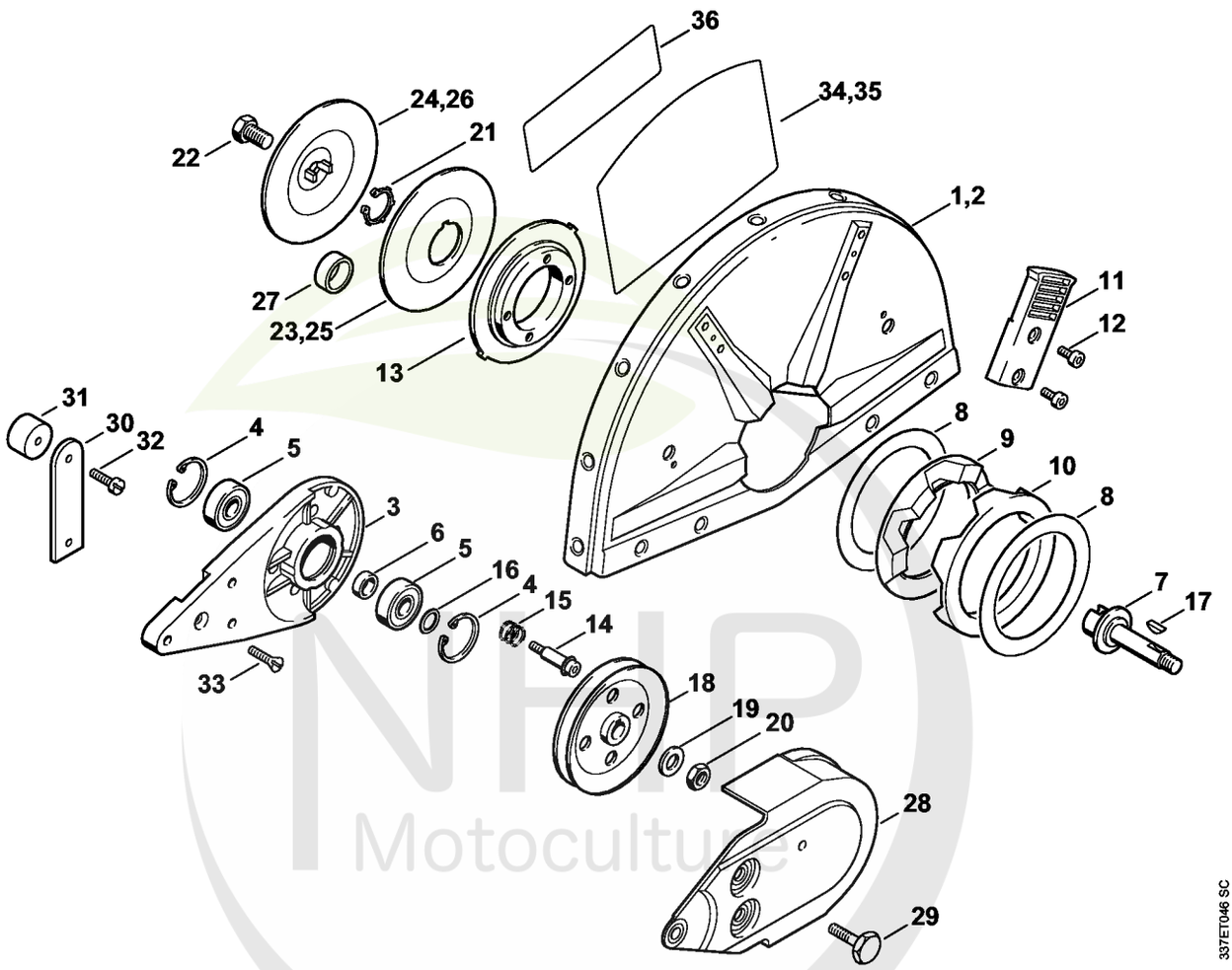

NHP Motoculture
Cultivez votre univers

CLIQUEZ SUR LES REFERENCES

CLIQUEZ SUR LES RÉFÉRENCES SOULIGNÉES

1 produit : accès direct à sa fiche NHP.
Plusieurs produits : recherche sur le site NHP.

12/17 références reliées au catalogue.

Palier avec pièce de protection

#	Numéro de pièce	Description	Quantité	Contient un ou plusieurs articles	Remarques
	4223 007 1005	Palier avec capot protecteur Ø 300 mm	1	1, 3 - 24	
	4223 007 1008	Palier avec capot protecteur Ø 300 mm	1	1, 3 - 24, 30 - 34	avec raccordement d'eau, USA
	4223 007 1016	Palier avec capot protecteur Ø 300 mm	1	1, 3 - 24, 30 - 33, 36	avec raccordement d'eau, CDN
	4223 007 1007	Palier avec capot protecteur Ø 300 mm	1	1, 3 - 24	avec raccordement d'eau
	4221 007 1005	Palier avec capot protecteur Ø 350 mm	1	2 - 24	
	4221 007 1009	Palier avec capot protecteur Ø 350 mm	1	2 - 24, 30 - 33, 35	avec raccordement d'eau, USA
	4221 007 1014	Palier avec capot protecteur Ø 350 mm	1	2 - 24, 30 - 33, 36	avec raccordement d'eau, CDN
	4221 007 1008	Palier avec capot protecteur Ø 350 mm	1	2 - 24	avec raccordement d'eau
	4221 007 1013	Palier avec capot protecteur Ø 350 mm	1	2 - 22, 25, 26	avec raccordement d'eau, J, AUS
1	4238 700 8110	Pièce de protection Ø 300 mm	1		
2	4224 700 8103	Pièce de protection Ø 350 mm	1		
3	4205 791 3902	Palier	1		
4	9456 621 3600	Circlips 32x1,2	2		
5	9503 003 6440	Roulement rainuré à billes 6201-2RS	2		
6	0000 961 1206	Anneau	1		
7	4201 704 0504	Arbre	1		
8	4201 706 9202	Rondelle	2		

NHP Motoculture
Cultivez votre univers



CLIQUEZ SUR LES RÉFÉRENCES SOULIGNÉES

1 produit : accès direct à sa fiche NHP.
Plusieurs produits : recherche sur le site NHP.

24/25 références reliées au catalogue.

Palier avec pièce de protection

#	Numéro de pièce	Description	Quantité	Contient un ou plusieurs articles	Remarques
9	4221 706 8800	Anneau en caoutchouc	1		
10	4221 706 8801	Anneau en caoutchouc	1		
11	4223 700 2900	Levier de réglage	1		
12	9022 341 0960	Vis cylindrique IS-M5x12	4		
13	4205 706 2903	Bride	1		
14	4223 710 9500	Vis de tension	1	15	(quantité suivant besoin)
15	0000 997 1303	Ressort de pression	1		(quantité suivant besoin)
16	0000 958 1212	Rondelle	1		
17	4223 036 8600	Clavette demi-lune	1		
18	4201 700 2504	Poulie à gorge	1		
19	9291 021 0200	Rondelle 10,5	1		
20	9211 260 1350	Écrou à six pans M10x1 gauche	1		
21	9450 721 2150	Circlips 20x1,2	1		
22	4201 708 8402	Vis à six pans M10x18	1		
23	4201 708 3004	Rondelle de pression Ø 103 mm	1		
24	4201 708 3014	Rondelle de pression Ø 103 mm	1		
25	4205 708 3000	Rondelle de pression Ø 118 mm	1		J
26	4205 708 3010	Rondelle de pression Ø 118 mm	1		J
27	0000 708 4200	Douille d'arbre	1		
28	4201 700 8116	Pièce de protection	1		
29	4201 708 8401	Vis à six pans M8x42	3		
30	4201 790 6005	Butée	1		USA, CDN
31	4201 790 9302	Amortisseur en caoutchouc	1		USA, CDN
32	9041 216 1230	Vis cylindrique M6x8	1		USA, CDN
33	9062 319 1260	Vis à tête fraisée M6x12	1		USA, CDN

NHP Motoculture
Cultivez votre univers



CLIQUEZ SUR LES RÉFÉRENCES SOULIGNÉES

1 produit : accès direct à sa fiche NHP.
Plusieurs produits : recherche sur le site NHP.

0/3 références reliées au catalogue.

Palier avec pièce de protection

#	Numéro de pièce	Description	Quantité	Contient un ou plusieurs articles	Remarques
34	0000 967 3577	Plaque indicatrice	1		USA
35	0000 967 3578	Plaque indicatrice	1		USA
36	0000 967 3903	Plaque indicatrice	1		CDN

NHP Motoculture
Cultivez votre univers



IDENTIFIEZ LE REPÈRE

Puis retrouvez la référence correspondante dans la nomenclature associée.

Ouvrir la nomenclature - page 34

Accessoires optionnels: Raccordement d'eau

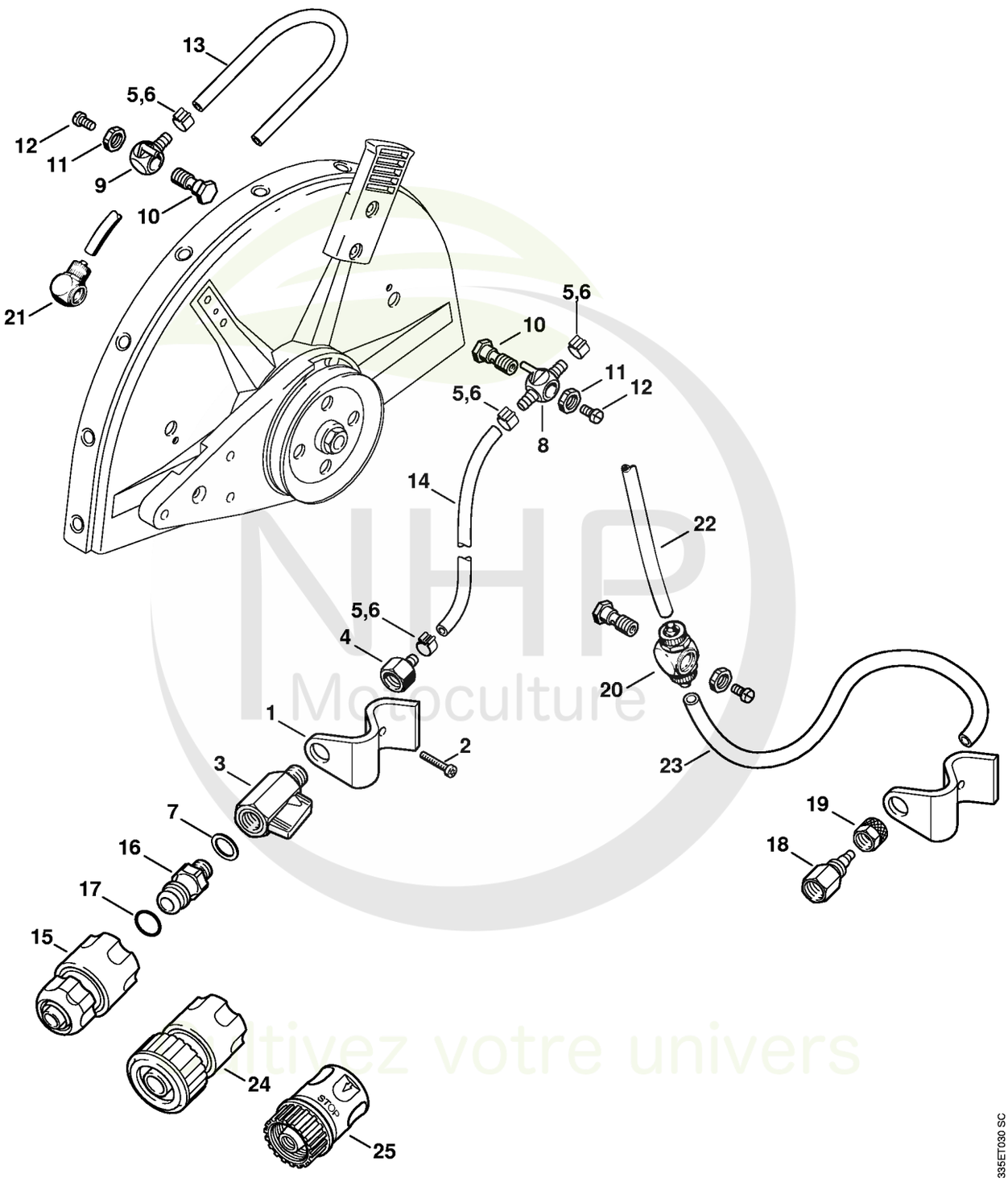

NHP Motoculture
Cultivez votre univers



CLIQUEZ SUR LES RÉFÉRENCES SOULIGNÉES

1 produit : accès direct à sa fiche NHP.
Plusieurs produits : recherche sur le site NHP.

19/21 références reliées au catalogue.

Accessoires optionnels: Raccordement d'eau

#	Numéro de pièce	Description	Quantité	Contient un ou plusieurs articles	Remarques
	4201 007 1014	Kit de raccordement d'eau	1	1 - 5, 7 - 17	
1	4201 700 6802	Support	1		
2	9022 341 0960	Vis cylindrique IS-M5x12	1		
3	4201 700 4500	Robinet d'arrêt 1/4"	1		
4	4238 677 8200	Raccord	1		
5	9771 021 0921	Collier de serrage 10/7	4		
6	9771 021 0920	Collier de serrage 9,5/7	4		
7	0000 954 1701	Anneau de joint	1		
8	4224 677 8201	Raccord	1		
9	4224 677 8202	Raccord	1		
10	4201 708 8400	Vis creuse	2		
11	9211 021 8900	Écrou à six pans G 1/8"	2		
12	9041 216 0950	Vis cylindrique M5x10	2		
13		Tuyau 5,6x1,9x155 mm	1		pour capot protecteur Ø 300 mm
13		Tuyau 5,6x1,9x220 mm	1		pour capot protecteur Ø 350 mm
14		Tuyau 5,6x1,9x356 mm	1		
	0000 937 4142	Tuyau 1.000 mm	1		
15	0000 670 1700	Manchon d'accouplement 1/2"	1		
16	4201 700 7300	Raccord pour tuyau flexible	1	17	
17	9645 945 7506	Joint torique 10x3	1		
18	4201 708 8600	Écrou	1		
19	4201 708 3100	Écrou-chapeau	1		
20	4201 677 1007	Raccord à vis	1		
21	4201 677 1008	Raccord à vis coudé 1/8"	1		

NHP Motoculture
Cultivez votre univers



CLIQUEZ SUR LES RÉFÉRENCES SOULIGNÉES

1 produit : accès direct à sa fiche NHP.
Plusieurs produits : recherche sur le site NHP.

3/4 références reliées au catalogue.

Accessoires optionnels: Raccordement d'eau

#	Numéro de pièce	Description	Quantité	Contient un ou plusieurs articles	Remarques
22	4201 678 1111	Tuyau 195 mm	1		
23	0000 989 5215	Tuyau 340 mm	1		
24	4201 670 1705	Manchon d'accouplement 3/4"	1		
25	0000 670 1701	Manchon d'accouplement 3/4"	1		USA

NHP Motoculture
Cultivez votre univers



IDENTIFIEZ LE REPÈRE

Puis retrouvez la référence correspondante dans la nomenclature associée.

Ouvrir la nomenclature - page 37

Accessoires optionnels: Chariot de découpeuse

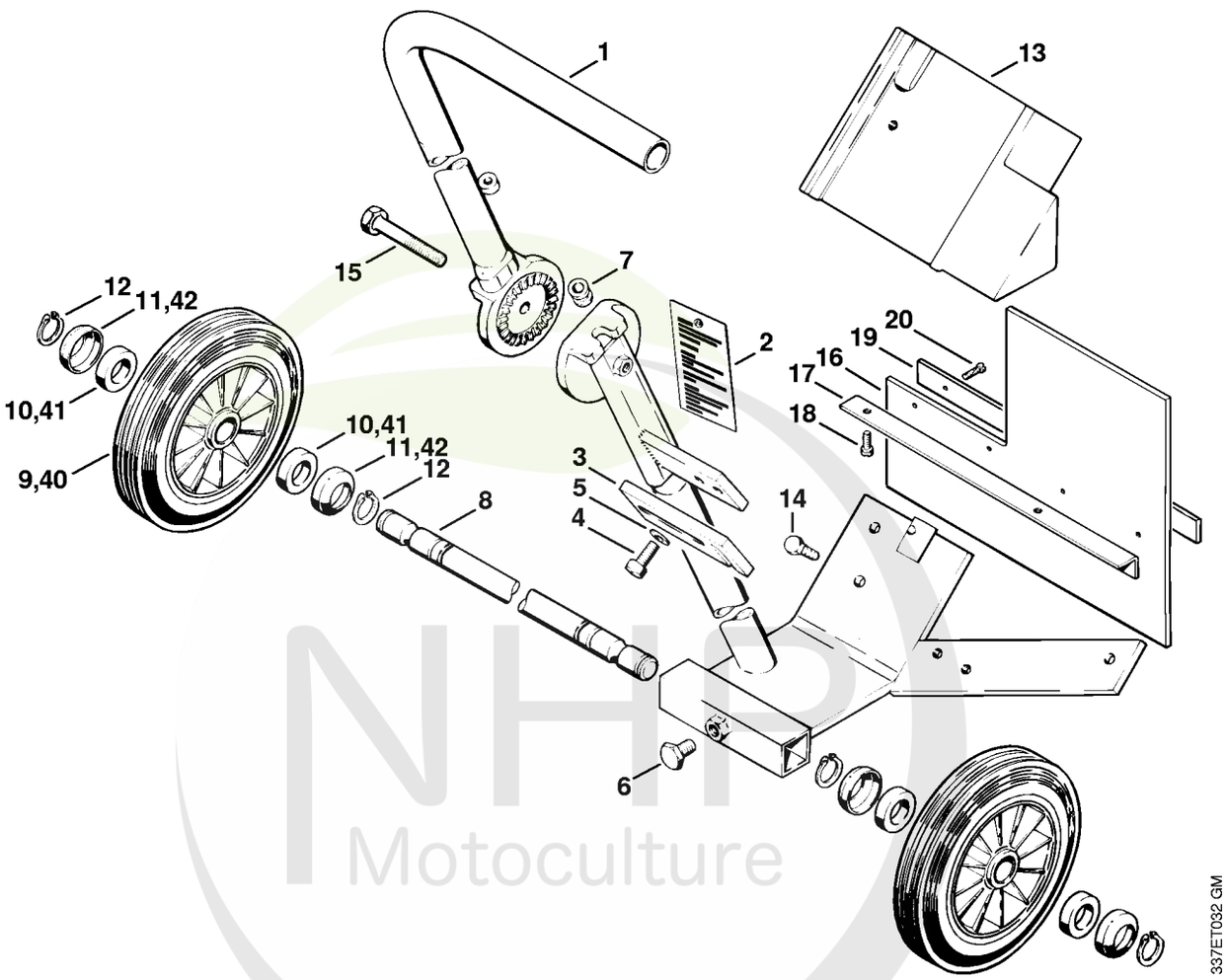

NHP Motoculture
Cultivez votre univers



CLIQUEZ SUR LES RÉFÉRENCES SOULIGNÉES

1 produit : accès direct à sa fiche NHP.
Plusieurs produits : recherche sur le site NHP.

23/25 références reliées au catalogue.

Accessoires optionnels: Chariot de découpeuse

#	Numéro de pièce	Description	Quantité	Contient un ou plusieurs articles	Remarques
	4201 710 1403	Chariot de découpeuse	1	1 - 20	
1	4201 790 2300	Tube de guidage	1		
2	4201 967 4200	Etiquette à attacher	1		
3	4201 792 9500	Barre de réglage	1		
4	9045 319 1800	Vis cylindrique M8x20	2		
5	9291 021 0180	Rondelle 8,4	2		
6	4201 708 8402	Vis à six pans M10x18	1		
7	4201 791 9500	Coussinet en caoutchouc	1		
8	4201 711 0903	Axe	1		
9	4201 790 5700	Roue	2	10, 11	
10	0000 988 1900	Anneau en feutre	2		
11	4201 791 9200	Capuchon	2		
12	9455 621 2150	Circlip 20x1,2	4		
13	4201 790 6300	Contrepoids	1		
14	9008 319 1830	Vis à six pans M8x25	1		
15	4201 708 8405	Vis à six pans M10x70	1		
	4201 007 1033	Kit de pare-éclaboussure	1	16 - 20	
16	4201 792 9100	Pièce de protection	1		
17	4201 792 6000	Equerre de fixation	1		
18	9079 319 0960	Vis à tête plate M5x12	2		
19	4201 792 9501	Plaque	1		
20	9039 488 0680	Vis taraud M4x16	4		
40	4201 710 3000	Roue	2	41, 42	
41	0000 988 1900	Anneau en feutre	4		
42	4201 717 2001	Capuchon	4		

NHP Motoculture
Cultivez votre univers



IDENTIFIEZ LE REPÈRE

Puis retrouvez la référence correspondante dans la nomenclature associée.

Ouvrir la nomenclature - page 39

Accessoires optionnels: Ensemble de chariot de découpeuse

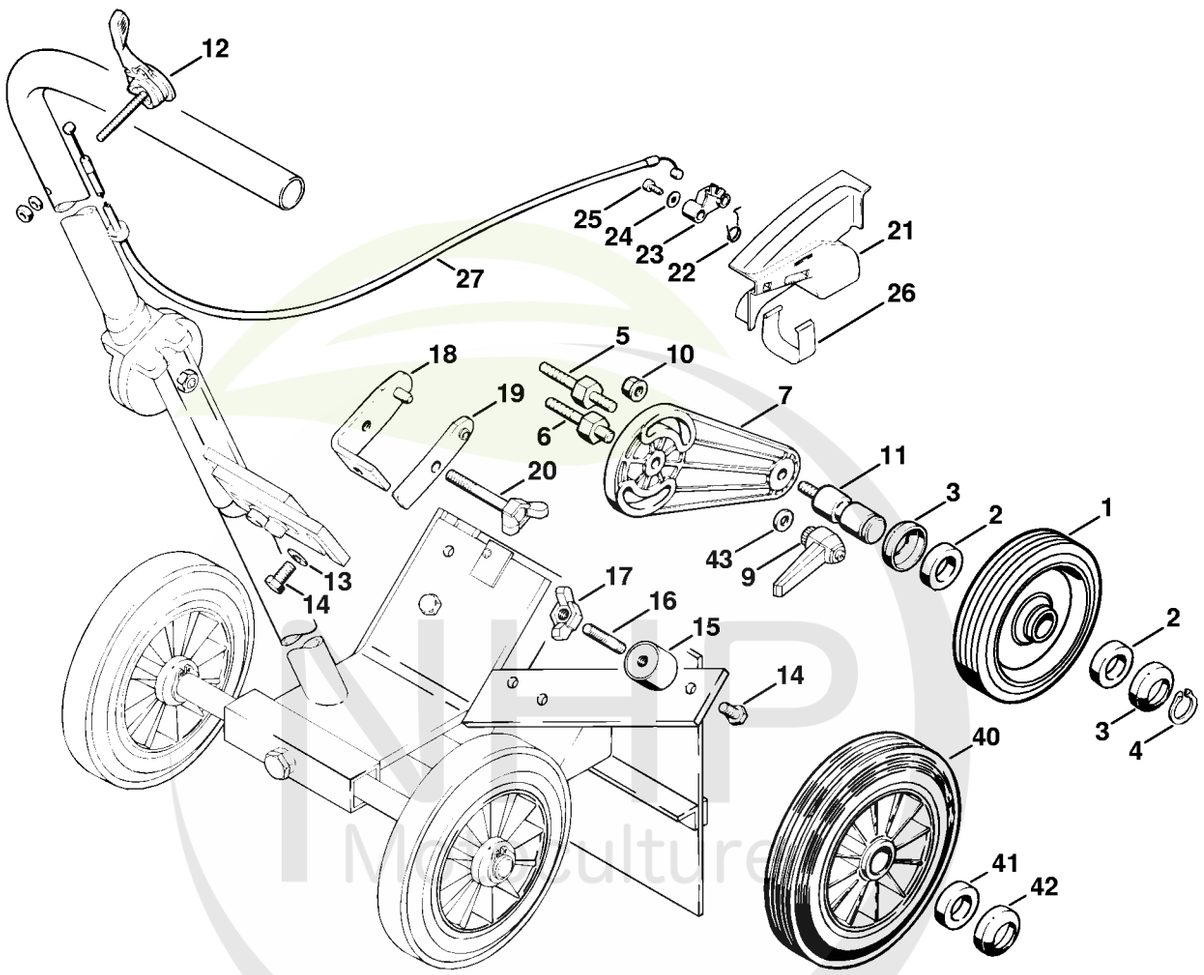

Cultivez votre univers

CLIQUEZ SUR LES REFERENCES

CLIQUEZ SUR LES RÉFÉRENCES SOULIGNÉES

1 produit : accès direct à sa fiche NHP.
Plusieurs produits : recherche sur le site NHP.

25/26 références reliées au catalogue.

Accessoires optionnels: Ensemble de chariot de découpeuse

#	Numéro de pièce	Description	Quantité	Contient un ou plusieurs articles	Remarques
	4201 007 1041	Kit de limiteur de profondeur de coupe	1	1 - 11	
1	4201 712 1005	Roue Ø 142 mm	1		
2	0000 988 1900	Anneau en feutre	2		
3	4201 717 2001	Capuchon	2		
4	9455 621 2150	Circlip 20x1,2	1		
5	4201 711 8500	Goujon fileté	1		
6	4201 711 8501	Goujon fileté	1		
7	4201 711 0700	Bras basculant	1		
9	9582 003 0471	Levier de serrage M8	1		
10	9220 260 1100	Écrou à six pans M8	1		
11	4201 711 0901	Axe	1		
	4221 007 1000	Kit de chariot de découpeuse	1	12 - 27	
12	4201 180 0700	Manette de réglage	1		
13	9291 021 0180	Rondelle 8,4	1		
14	9008 319 1780	Vis à six pans M8x16	3		
15	4201 790 9300	Pièce en caoutchouc	2		
16	9123 319 1900	Goujon fileté M8x40	2		
17	4221 700 9100	Écrou à ailettes	2		
18	4221 710 6600	Etrier	1		
19	4221 710 4600	Bride de fixation	1		
20	4221 710 9300	Vis à ailettes M8	1		
	4221 180 1800	Commande des gaz	1	21 - 27	
21	4221 182 4000	Support de câble	1		
22	4221 182 4501	Ressort coudé	1		
23	4221 182 2800	Levier	1		
24	9307 021 0100	Rondelle 4,3	1		

NHP Motoculture
Cultivez votre univers



CLIQUEZ SUR LES RÉFÉRENCES SOULIGNÉES

1 produit : accès direct à sa fiche NHP.
Plusieurs produits : recherche sur le site NHP.

5/7 références reliées au catalogue.

Accessoires optionnels: Ensemble de chariot de découpeuse

#	Numéro de pièce	Description	Quantité	Contient un ou plusieurs articles	Remarques
25	9075 478 2995	Vis cylindrique IS-D4x12	1		
26	4221 182 1800	Etrier	1		
27	4221 180 1101	Câble de commande des gaz	1		
40	4201 710 3000	Roue	1	41, 42	
41	0000 988 1900	Anneau en feutre	2		
42	4201 717 2001	Capuchon	2		
43	9291 021 0180	Rondelle 8,4	1		

NHP Motoculture
Cultivez votre univers



IDENTIFIEZ LE REPÈRE

Puis retrouvez la référence correspondante dans la nomenclature associée.

Ouvrir la nomenclature - page 42

Kit indicateur de sens de coupe, Kit de montage de roues

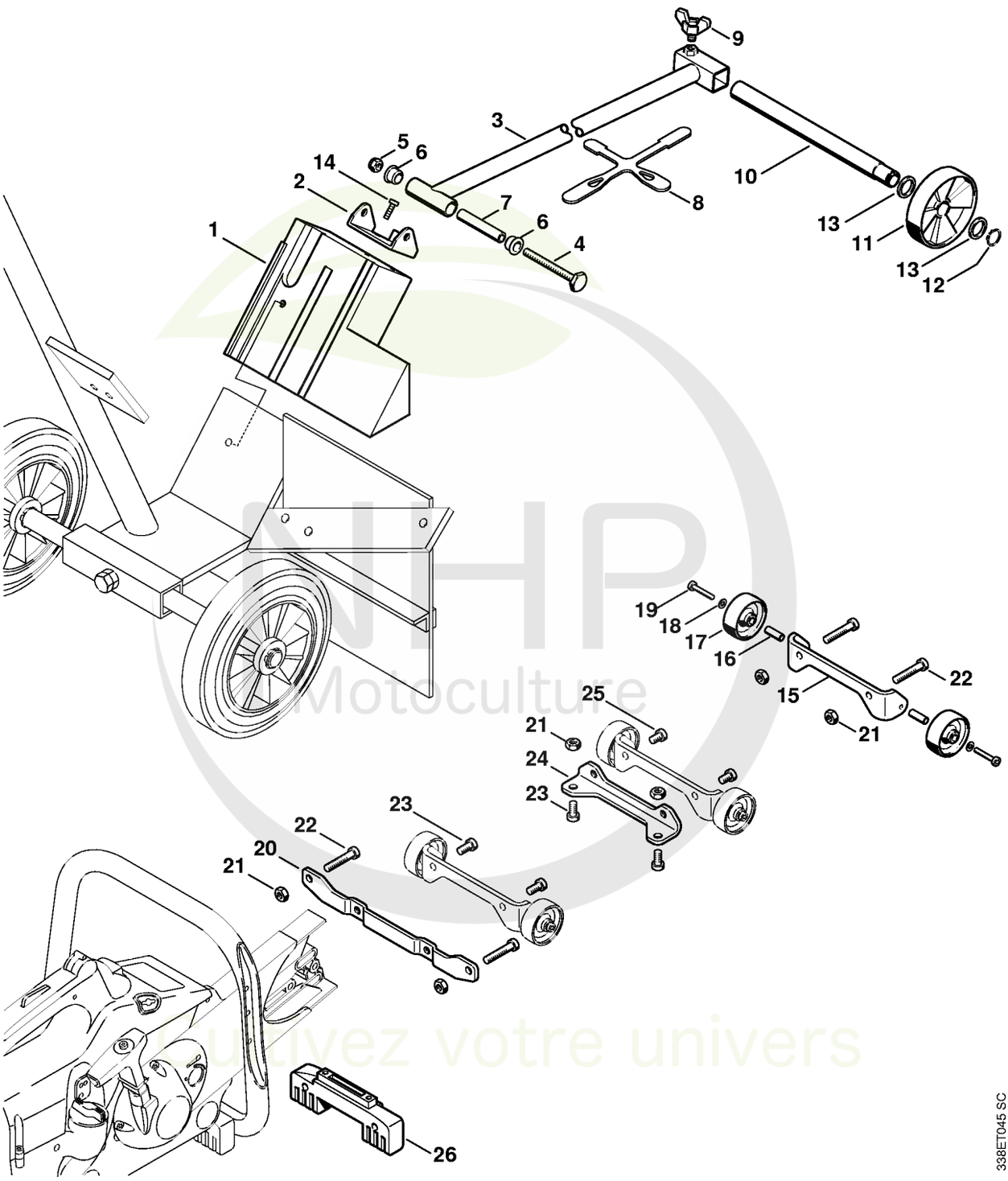

NHP Motoculture
Cultivez votre univers



CLIQUEZ SUR LES RÉFÉRENCES SOULIGNÉES

1 produit : accès direct à sa fiche NHP.
Plusieurs produits : recherche sur le site NHP.

22/23 références reliées au catalogue.

Kit indicateur de sens de coupe, Kit de montage de roues

#	Numéro de pièce	Description	Quantité	Contient un ou plusieurs articles	Remarques
1	4201 790 6300	Contrepoids	1	14	
	4205 007 1009	Kit indicateur de sens de coupe	1	2 - 14	
2	4205 791 5400	Support	1		
3	4201 790 2100	Chassis	1		
4	9007 319 2020	Vis à six pans M8x85	1		
5	9214 320 1100	Ecrou de sécurité M8	1		
6	4205 791 7200	Douille	2		
7	4205 791 2701	Tube	1		
8	0000 792 4200	Sangle de serrage	1		
9	4205 710 9300	Vis à ailettes	1		
10	4201 711 0904	Axe	1		
11	4137 712 1001	Roue	1		
12	9455 621 1920	Circlip 18x1,2	1		
13	4205 791 8400	Anneau	2		
14	9008 319 1800	Vis à six pans M8x20	2		
	4223 007 1014	Kit de montage de roues	1	15 - 24	
15		Support TS 400	1		
16	4223 791 7200	Douille	2		
17	4223 791 3600	Roue	2		
18	9307 021 0120	Rondelle 5,3	2		
19	9022 341 1070	Vis cylindrique IS-M5x30	2		
20		Support TS 460	1		
21	9210 260 1100	Ecrou à six pans M8	2		
22	9037 319 1900	Vis cylindrique M8x40	2		
23	9037 319 1780	Vis cylindrique M8x16	2		
24		Support TS 510/760	1		

NHP Motoculture
Cultivez votre univers



CLIQUEZ SUR LES RÉFÉRENCES SOULIGNÉES

1 produit : accès direct à sa fiche NHP.
Plusieurs produits : recherche sur le site NHP.

2/2 références reliées au catalogue.

Kit indicateur de sens de coupe, Kit de montage de roues

#	Numéro de pièce	Description	Quantité	Contient un ou plusieurs articles	Remarques
25	9037 319 1750	Vis cylindrique M8x12	2		
26	4223 791 7605	Support	1		

NHP
Motoculture
Cultivez votre univers



IDENTIFIEZ LE REPÈRE

Puis retrouvez la référence correspondante dans la nomenclature associée.

Ouvrir la nomenclature - page 45

Accessoires optionnels: Réservoir d'eau

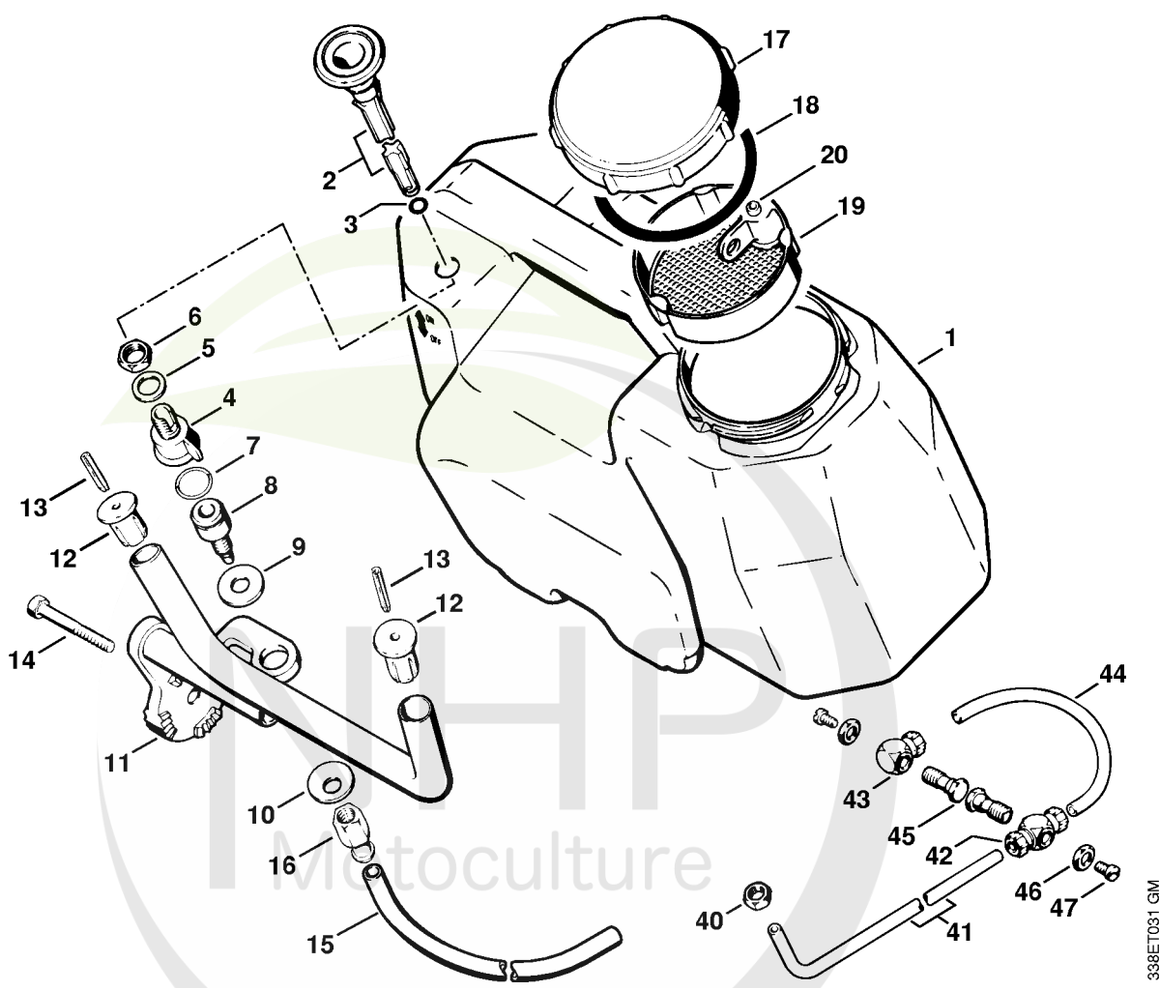

NHP Motoculture
Cultivez votre univers



CLIQUEZ SUR LES RÉFÉRENCES SOULIGNÉES

1 produit : accès direct à sa fiche NHP.
Plusieurs produits : recherche sur le site NHP.

24/24 références reliées au catalogue.

Accessoires optionnels: Réservoir d'eau

#	Numéro de pièce	Description	Quantité	Contient un ou plusieurs articles	Remarques
	4201 007 1048	Kit de réservoir d'eau	1	1 - 20	
1	4201 701 0800	Réservoir d'eau	1		
2	4201 700 6250	Soupape	1	3 - 5	
3	9645 948 0340	Joint torique 6x1,5	1		
4		Soupape	1		
5	9636 965 1960	Anneau de joint 18x24	1		
6	9208 260 1660	Écrou à six pans M16	1		
7	9645 945 1390	Joint torique 14x2,5	1		
8	4201 708 9600	Tubulure de raccordement	1		
9	9307 021 0200	Rondelle 10,5	1		
10	9486 648 1195	Rondelle Belleville 23x10,2x1,25	1		
11	4201 700 7400	Attache	1	12, 13	
12	4201 703 2800	Bouchon	2		
13	9380 620 2700	Goupille élastique 5x30	2		
14	4201 708 8405	Vis à six pans M10x70	1		
15	4201 678 1114	Tuyau 545 mm	1		
16	4201 677 7400	Raccord pour tuyau flexible	1		
17	4202 701 0900	Couvercle de réservoir	1		
18	4202 709 2000	Anneau de joint	1		
19	4202 700 8805	Tamis	1	20	
20		Bouchon	1		
40	9210 260 1300	Ecrou à six pans M10	1		
41	4201 678 1107	Tuyau 835 mm	1		
42	4201 677 1007	Raccord à vis	1		
43	4201 677 1008	Raccord à vis coudé 1/8"	1		
44	4201 678 1111	Tuyau 195 mm	1		

NHP Motoculture
Cultivez votre univers



CLIQUEZ SUR LES RÉFÉRENCES SOULIGNÉES

1 produit : accès direct à sa fiche NHP.
Plusieurs produits : recherche sur le site NHP.

3/3 références reliées au catalogue.

Accessoires optionnels: Réservoir d'eau

#	Numéro de pièce	Description	Quantité	Contient un ou plusieurs articles	Remarques
45	4201 708 8400	Vis creuse	2		
46	9211 021 8900	Écrou à six pans G 1/8"	2		
47	9041 216 0950	Vis cylindrique M5x10	2		

NHP
Motoculture
Cultivez votre univers



IDENTIFIEZ LE REPÈRE

Puis retrouvez la référence correspondante dans la nomenclature associée.

Ouvrir la nomenclature - page 48

Réservoir d'eau sous pression

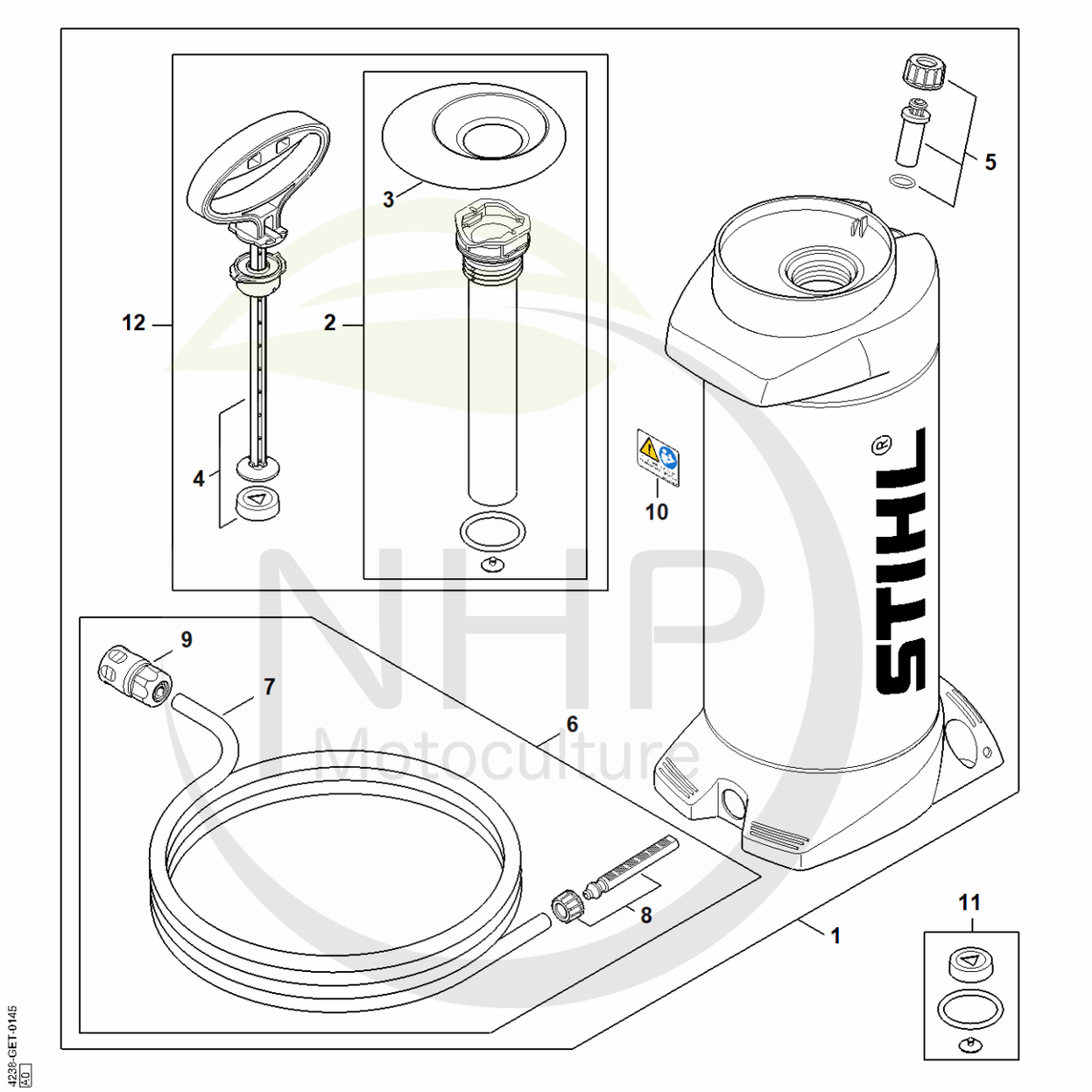

NHP Motoculture
Cultivez votre univers



CLIQUEZ SUR LES RÉFÉRENCES SOULIGNÉES

1 produit : accès direct à sa fiche NHP.
Plusieurs produits : recherche sur le site NHP.

7/12 références reliées au catalogue.

Réservoir d'eau sous pression

#	Numéro de pièce	Description	Quantité	Contient un ou plusieurs articles	Remarques
1	0000 670 6000	Réservoir d'eau	1	2 - 10, 12	
2	0000 670 6601	Tube de pompe	1	3	
3	0000 676 0501	Entonnoir	1		
4	0000 670 7703	Poignée	1		
5	0000 670 5000	Soupape	1		
6	0000 670 0301	Tuyau	1	7 - 9	
7	4309 678 1100	Tuyau 4 m	1		
8	0000 670 0401	Tamis	1		
9	0000 670 1700	Manchon d'accouplement 1/2"	1		
10	0000 967 7304	Pictogramme d'avertissement	1		
11	0000 007 1601	Jeu de joints	1		
12	0000 700 5600	Pompe	1	2 - 4	

NHP Motoculture
Cultivez votre univers



IDENTIFIEZ LE REPÈRE

Puis retrouvez la référence correspondante dans la nomenclature associée.

Ouvrir la nomenclature - page 50

Accessoires optionnels: Réservoir d'eau à pression (28.2010)

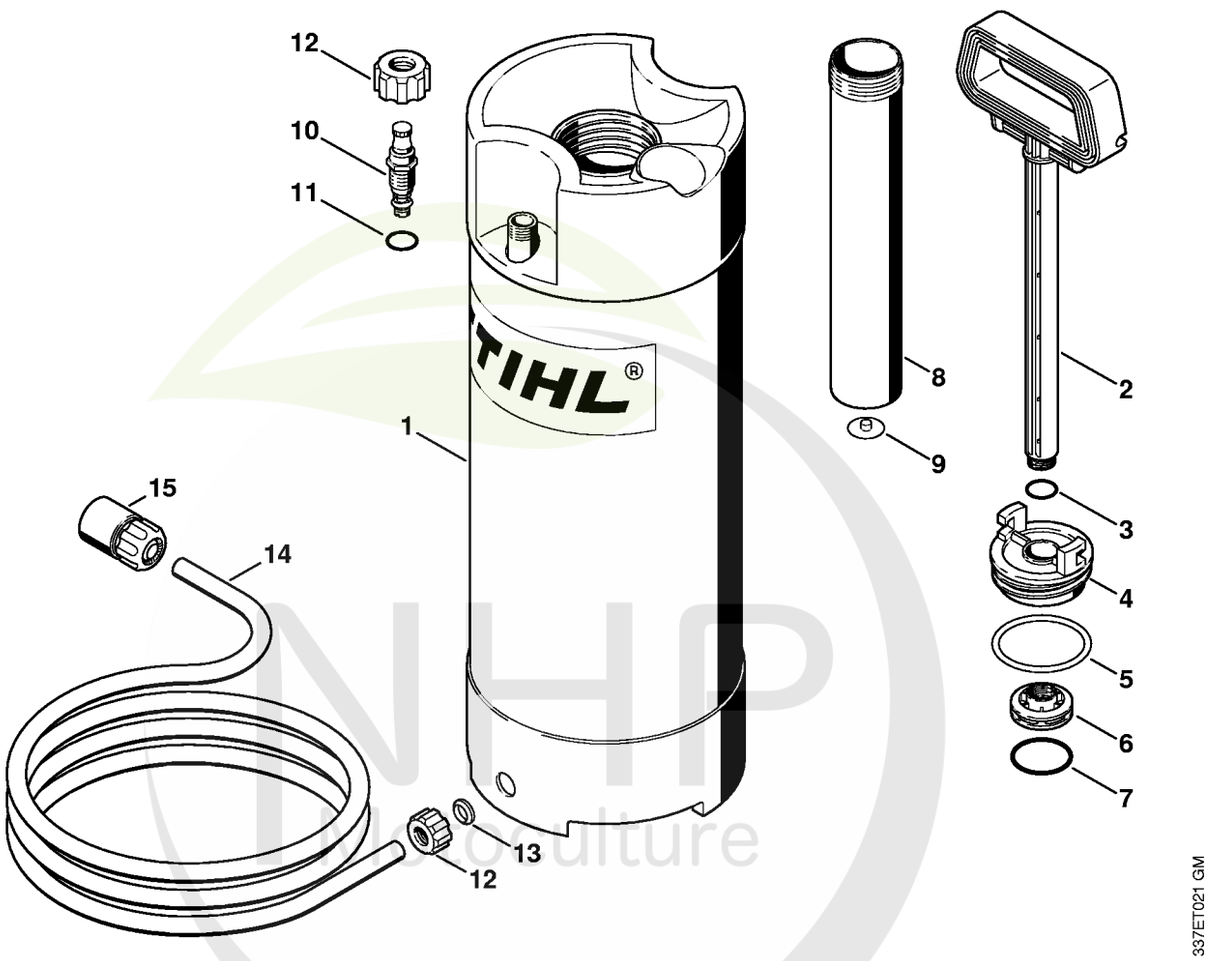

NHP Horticulture
Cultivez votre univers



CLIQUEZ SUR LES RÉFÉRENCES SOULIGNÉES

1 produit : accès direct à sa fiche NHP.
Plusieurs produits : recherche sur le site NHP.

14/17 références reliées au catalogue.

Accessoires optionnels: Réservoir d'eau à pression (28.2010)

#	Numéro de pièce	Description	Quantité	Contient un ou plusieurs articles	Remarques
	4223 670 6000	Réservoir d'eau	1	1 - 14	
	4223 670 6001	Réservoir d'eau	1	1 - 15	USA
1	4223 670 6010	Réservoir d'eau	1	12, 13	
2	4223 670 7700	Poignée	1	3	
3	9645 945 7560	Joint torique 14x1,78	1		
4	4223 670 8600	Bouchon de réservoir	1	5	
5	9645 945 8240	Joint torique 56,5x 5,33	1		
6	4223 670 8200	Piston	1	7	
7	9645 945 7958	Joint torique 37,5x3,15	1		
8	4223 670 6600	Tube de pompe	1	9	
9	4223 678 2600	Soupape	1		
10	4223 670 5000	Soupape	1	11	
11	9645 945 7494	Joint torique 8,76x1,78	1		
12	4223 677 8300	Écrou-chapeau	2		
13	4223 678 1600	Insert	1		
14	4309 678 1100	Tuyau 4 m	1		
15	0000 670 1700	Manchon d'accouplement 1/2"	1		

NHP Motoculture
Cultivez votre univers



IDENTIFIEZ LE REPÈRE

Puis retrouvez la référence correspondante dans la nomenclature associée.

Ouvrir la nomenclature - page 52

Outils

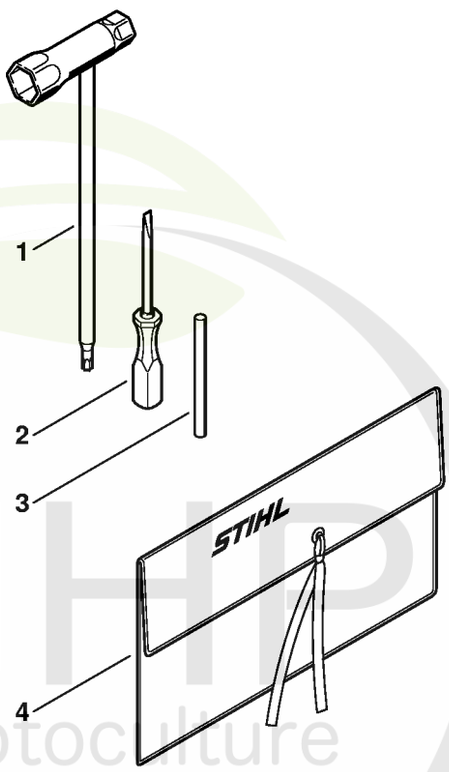

338ET052 SC

NHP Motoculture
Cultivez votre univers



CLIQUEZ SUR LES RÉFÉRENCES SOULIGNÉES

1 produit : accès direct à sa fiche NHP.
Plusieurs produits : recherche sur le site NHP.

3/5 références reliées au catalogue.

Outils

#	Numéro de pièce	Description	Quantité	Contient un ou plusieurs articles	Remarques
	4223 890 1400	Jeu d'outils	1	1 - 4	
1	4128 890 3400	Clé multiple	1		
2	5910 890 2305	Tournevis	1		
3	4130 893 7800	Mandrin	1		
4	0000 891 0810	Pochette à outils	1		

NHP Motoculture
Cultivez votre univers



IDENTIFIEZ LE REPÈRE

Puis retrouvez la référence correspondante dans la nomenclature associée.

Ouvrir la nomenclature - page 54

Palier avec pièce de protection (38.95)

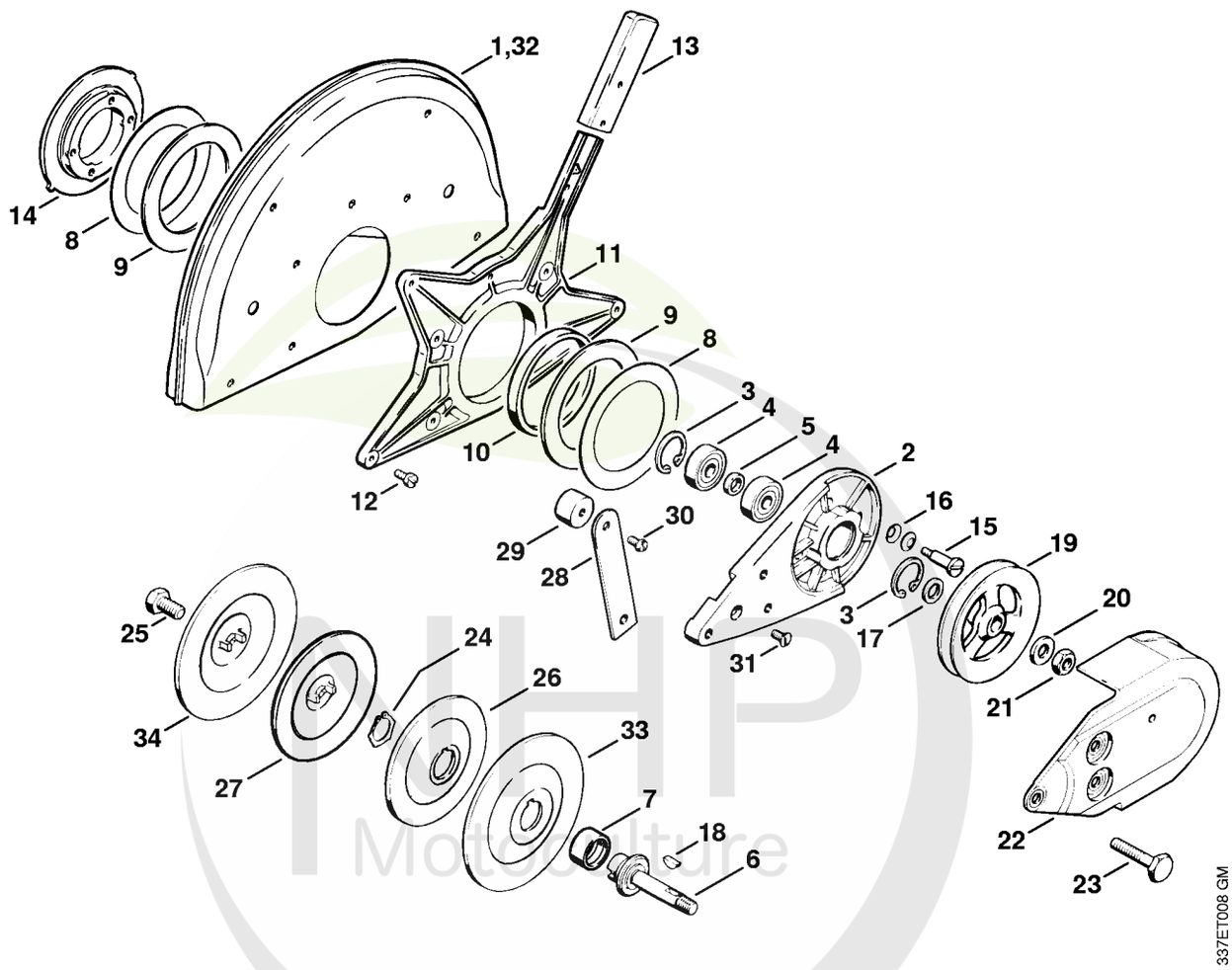

THP Motoculture
Cultivez votre univers



CLIQUEZ SUR LES RÉFÉRENCES SOULIGNÉES

1 produit : accès direct à sa fiche NHP.
Plusieurs produits : recherche sur le site NHP.

24/25 références reliées au catalogue.

Palier avec pièce de protection (38.95)

#	Numéro de pièce	Description	Quantité	Contient un ou plusieurs articles	Remarques
	4201 007 1035	Palier avec capot protecteur Ø 300 mm	1	1 - 6, 8 - 27	J
1	4201 700 8103	Pièce de protection Ø 300 mm	1		
2	4205 791 3902	Palier	1		
3	9456 621 3600	Circlips 32x1,2	2		
4	9503 003 6440	Roulement rainuré à billes 6201-2RS	2		
5	0000 961 1206	Anneau	1		
6	4201 704 0504	Arbre	1		
7	0000 708 4200	Douille d'arbre	1		
8	4201 706 9202	Rondelle	2		
9	4201 706 9201	Rondelle	2		
10	4201 706 8801	Anneau en caoutchouc	1		
11	4205 706 2900	Bride	1		
12	9079 346 0660	Vis à tête plate M4x12	9		
13	4201 706 2600	Levier de réglage	1		
14	4205 706 2903	Bride	1		
15	9086 216 1320	Vis à tête plate M6x20	1		(quantité suivant besoin)
16	9486 648 1010	Rondelle Belleville15x8,2x0,6	1		(quantité suivant besoin)
17	0000 958 1212	Rondelle	1		
18	4223 036 8600	Clavette demi-lune	1		
19	4201 704 1000	Poulie à gorge	1		
20	9291 021 0200	Rondelle 10,5	1		
21	9211 260 1350	Écrou à six pans M10x1 gauche	1		
22	4201 700 8116	Pièce de protection	1		
23	4201 708 8401	Vis à six pans M8x42	3		
24	9450 721 2150	Circlips 20x1,2	1		

NHP Motoculture
Cultivez votre univers



CLIQUEZ SUR LES RÉFÉRENCES SOULIGNÉES

1 produit : accès direct à sa fiche NHP.
Plusieurs produits : recherche sur le site NHP.

10/11 références reliées au catalogue.

Palier avec pièce de protection (38.95)

#	Numéro de pièce	Description	Quantité	Contient un ou plusieurs articles	Remarques
25	4201 708 8402	Vis à six pans M10x18	1		
26	4201 708 3004	Rondelle de pression Ø 103 mm	1		
27	4201 708 3014	Rondelle de pression Ø 103 mm	1		
28	4201 790 6005	Butée	1		USA
29	4201 790 9302	Amortisseur en caoutchouc	1		USA
30	9041 216 1230	Vis cylindrique M6x8	1		USA
31	9062 319 1260	Vis à tête fraisée M6x12	1		USA
	4205 007 1035	Palier avec capot protecteur Ø 350 mm	1	2 - 6, 8 - 25, 32 - 34	J
32	4205 700 8100	Pièce de protection Ø 350 mm	1		
33	4205 708 3000	Rondelle de pression Ø 118 mm	1		
34	4205 708 3010	Rondelle de pression Ø 118 mm	1		

NHP Motoculture
Cultivez votre univers



IDENTIFIEZ LE REPÈRE

Puis retrouvez la référence correspondante dans la nomenclature associée.

Ouvrir la nomenclature - page 57

Raccordement d'eau (38.95)

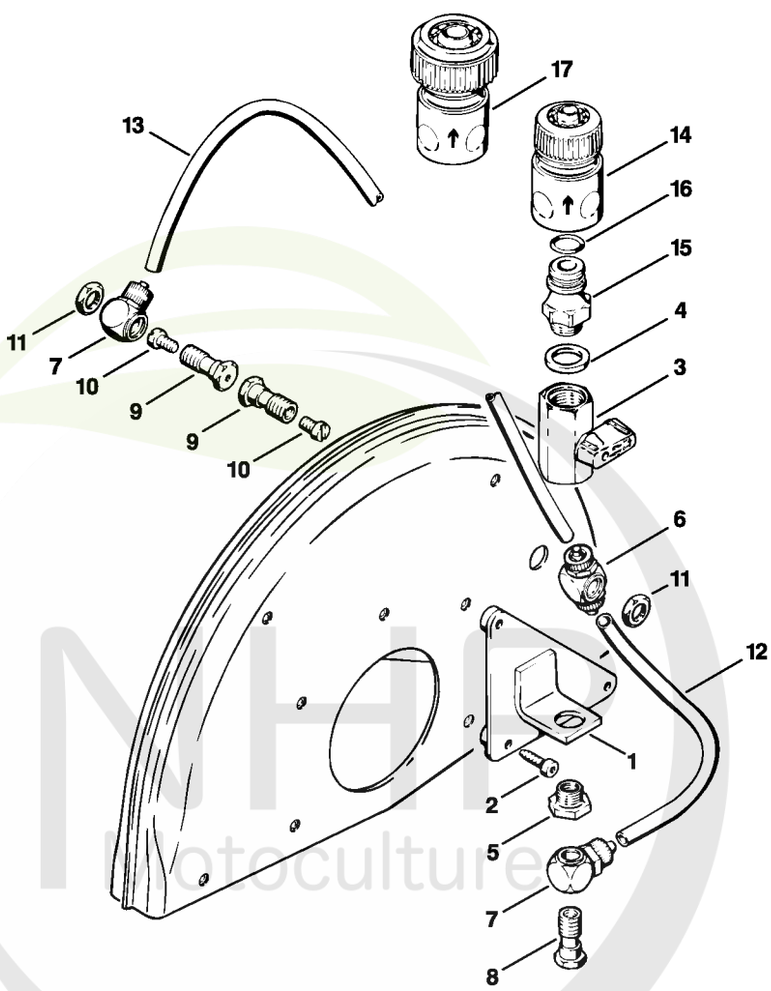

MHP Motoculture
Cultivez votre univers



CLIQUEZ SUR LES RÉFÉRENCES SOULIGNÉES

1 produit : accès direct à sa fiche NHP.
Plusieurs produits : recherche sur le site NHP.

16/18 références reliées au catalogue.

Raccordement d'eau (38.95)

#	Numéro de pièce	Description	Quantité	Contient un ou plusieurs articles	Remarques
1	4201 700 6801	Support	1		
2	9022 371 0710	Vis cylindrique IS-M4x20	3		
3	4201 676 0801	Robinet d'arrêt 1/4"	1		
4	9636 965 1430	Anneau de joint 14x18	1		
5	4201 677 7802	Nipple de réduction 1 1/8", A 1/4"	1		
6	4201 677 1007	Raccord à vis	1		
7	4201 677 1008	Raccord à vis coudé 1/8"	2		
8	4201 677 8400	Vis creuse	1		
9	4201 708 8400	Vis creuse	2		
10	9041 216 0950	Vis cylindrique M5x10	2		
11	9211 021 8900	Écrou à six pans G 1/8"	2		
12	4201 678 1110	Tuyau 80 mm	1		
13	4201 678 1111	Tuyau 195 mm	1		
	4201 670 1600	Pièce de raccordement	1	4, 14 - 16	
14	0000 670 1700	Manchon d'accouplement 1/2"	1		
15	4201 700 7300	Raccord pour tuyau flexible	1	16	
16	9645 945 7506	Joint torique 10x3	1		
17	4201 670 1705	Manchon d'accouplement 3/4"	1		

NHP Motoculture
Cultivez votre univers



IDENTIFIEZ LE REPÈRE

Puis retrouvez la référence correspondante dans la nomenclature associée.

Ouvrir la nomenclature - page 59

Réservoir d'eau sous pression

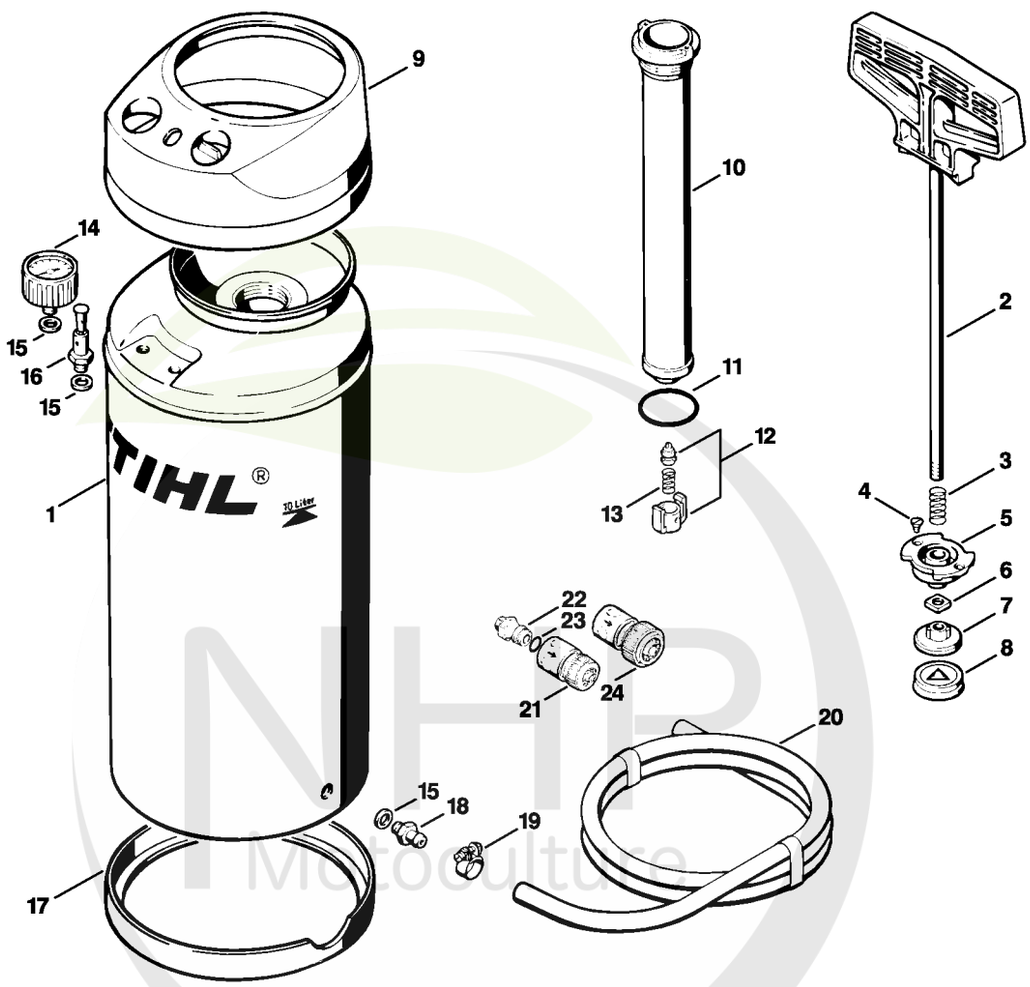

NHP Motoculture
Cultivez votre univers



CLIQUEZ SUR LES RÉFÉRENCES SOULIGNÉES

1 produit : accès direct à sa fiche NHP.
Plusieurs produits : recherche sur le site NHP.

17/24 références reliées au catalogue.

Réservoir d'eau sous pression

#	Numéro de pièce	Description	Quantité	Contient un ou plusieurs articles	Remarques
1	4309 670 6002	Réservoir d'eau	1	2 - 18	
2	4309 670 6500	Poignée avec tige	1	3 - 8	
3	4309 676 2500	Ressort	1		
4	9062 319 0630	Vis á tête fraisée M4x8	2		
5	4309 676 2600	Pièce de guidage	1		
6	9223 260 1100	Écrou à quatre pans M8	1		
7	4309 676 2700	Piston	1		
8	4309 679 0400	Cuir de piston	1		
9	4309 676 2800	Capot	1		
10	4309 670 6600	Tube de pompe	1	11 - 13	
11	9645 945 8024	Joint torique 42x4	1		
12	4309 670 4500	Elément de soupape	1	13	
13	4309 678 1700	Ressort	1		
14	4309 678 1000	Manomètre	1		
15	4309 679 0300	Anneau de joint	3		
16	4309 678 1500	Soupape de sécurité	1		
17	4309 676 3000	Anneau de protection	1		
18	4309 678 1900	Mamelon	1		
19	9771 021 1400	Collier de serrage 14-9	1		
20	4309 678 1100	Tuyau 4 m	1		
21	0000 670 1700	Manchon d'accouplement 1/2"	1		
22	4201 700 7300	Raccord pour tuyau flexible	1	23	
23	9645 945 7506	Joint torique 10x3	1		
24	4201 670 1705	Manchon d'accouplement 3/4"	1		

NHP Motoculture
Cultivez votre univers

Consommables et matières auxiliaires

NHP Motoculture
Cultivez votre univers



CLIQUEZ SUR LES RÉFÉRENCES SOULIGNÉES

1 produit : accès direct à sa fiche NHP.
Plusieurs produits : recherche sur le site NHP.

11/11 références reliées au catalogue.

Consommables et matières auxiliaires

#	Numéro de pièce	Description	Quantité	Contient un ou plusieurs articles	Remarques
1	0781 120 1021	Graisse universelle (tube de 40 g)	1		
1	0781 120 1021	Graisse universelle (tube de 40 g)	1		
1	0781 120 1109	Graisse universelle (tube de 80 g)	1		
1	0781 120 1109	Graisse universelle (tube de 80 g)	1		
1	0781 120 1110	Graisse multifonctionnelle 225 g	1		
1	0781 120 1110	Graisse multifonctionnelle 225 g	1		
2	0781 957 9000	Produit antifriction OH 723	1		
2	0781 957 9000	Produit antifriction OH 723	1		
3	0781 319 8401	HP 100ml	1		
3	0781 319 8052	HP Super 100ml	1		
3	0781 319 8060	HP Ultra 100ml	1		

NHP Motoculture
Cultivez votre univers