ÉCLATÉ INTERACTIF NHP MOTOCULTURE
Identifiez le repère, puis cliquez sur la référence soulignée.
Les références non soulignées ne sont pas retrouvées dans l'export.

TS 480I-A

Liste des pièces
18.03.2025
France, français

Table des matières

Carter de vilebrequin 2
Cylindre, Silencieux 4
Embrayage, Poignée tubulaire 7
Dispositif de lancement 10
Carter de réservoir 12
Dispositif d'allumage, Carter de ventilateur 14
Système d'injection 16
Filtre à air, Capot 18
Raccord, Pièce de protection 21
Kit de montage de roues 24
Réservoir d'eau sous pression 26
Outils, Accessoires spéciaux 28
Numéro de machine 30
Couples de serrage 32
Couples de serrage 35
Couples de serrage 37
Consommables et matières auxiliaires 39

Liste des pièces TS 480i-A, 18.03.2025 © ANDREAS STIHL AG & Co. KG



IDENTIFIEZ LE REPÈRE

Puis retrouvez la référence correspondante dans la nomenclature associée.

Ouvrir la nomenclature - page 3

Carter de vilebrequin

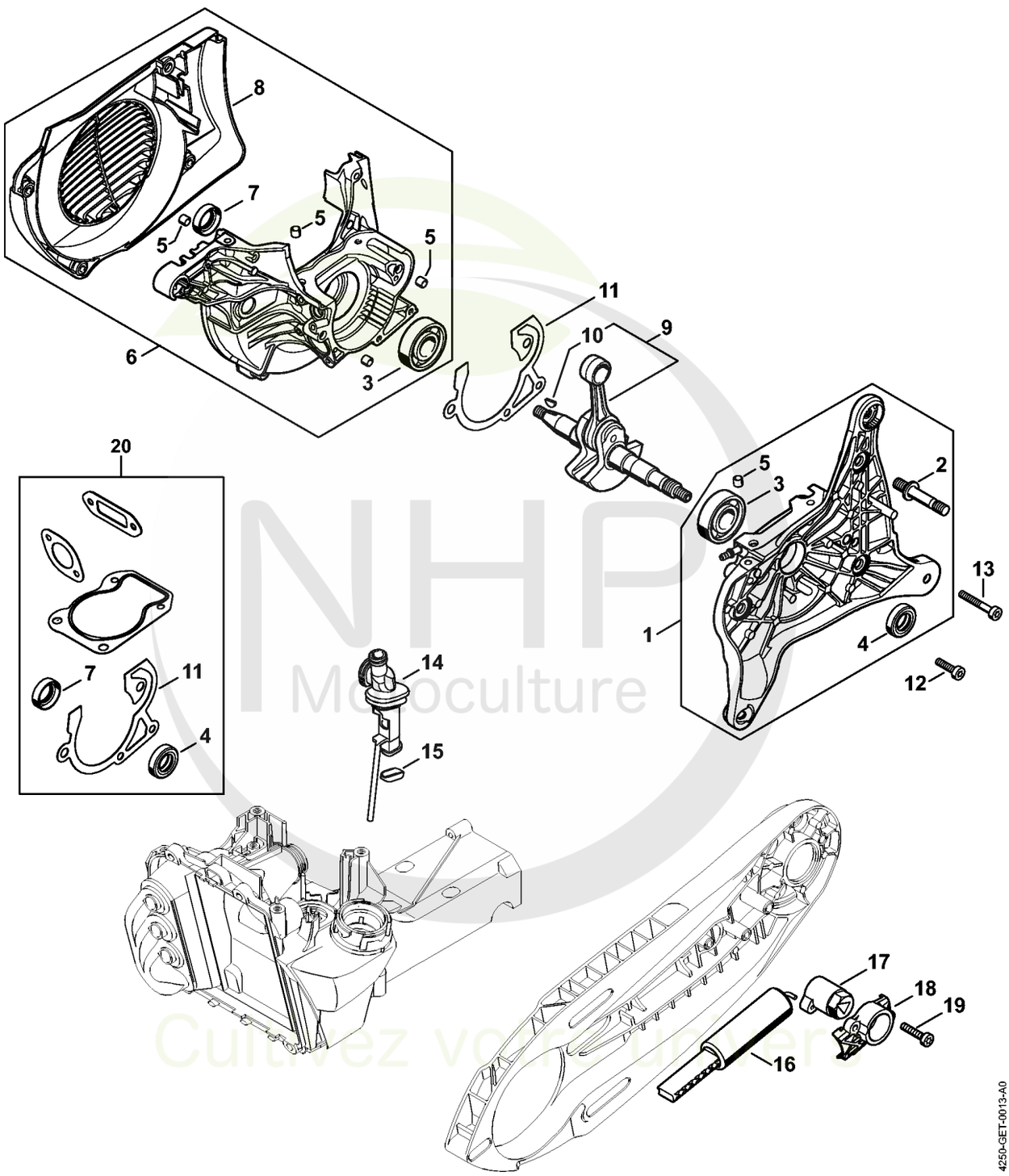

NHP Motoculture
Cultivez votre univers



CLIQUEZ SUR LES RÉFÉRENCES SOULIGNÉES

1 produit : accès direct à sa fiche NHP.
Plusieurs produits : recherche sur le site NHP.

20/20 références reliées au catalogue.

Carter de vilebrequin

#	Numéro de pièce	Description	Quantité	Contient un ou plusieurs articles	Remarques
1	4250 020 2901	Demi-carter de vilebrequin	1	2 - 5	
2	0000 953 6610	Goujon fileté	3		
3	9503 003 0450	Roulement rainuré à billes 6203	2		
4	9630 951 1696	Bague d'étanchéité 15x26x7	1		
5	0000 988 8600	Douille	6		
6	4250 020 2603	Demi-carter de vilebrequin, côté ventilateur	1	3, 5, 7, 8	
7	9640 003 1570	Bague d'étanchéité 15x24x7	1		
8	4250 080 3101	Couvercle de ventilateur Au-dessus du numéro de série: 179443874	1		
9	4250 030 0400	Vilebrequin	1	10	
10	1120 036 8500	Clavette demi-lune 2x3,7	1		
11	4250 029 0500	Joint	1		
12	9022 371 1020	Vis cylindrique IS M5x20	3		
13	9022 341 1080	Vis cylindrique IS-M5x35	1		
14	4250 141 5400	Tuyau	1		
15	4238 141 1800	Douille	1		
16	4238 660 0400	Système de tension	1		
17	4224 664 2100	Levier de serrage	1		
18	4224 664 4200	Couvercle	1		
19	9075 478 4159	Vis cylindrique IS-D5x24	2		
20	4250 007 1600	Jeu de joints	1	4, 7, 11	

NHP Motoculture
Cultivez votre univers



IDENTIFIEZ LE REPÈRE

Puis retrouvez la référence correspondante dans la nomenclature associée.

Ouvrir la nomenclature - page 5

Cylindre, Silencieux

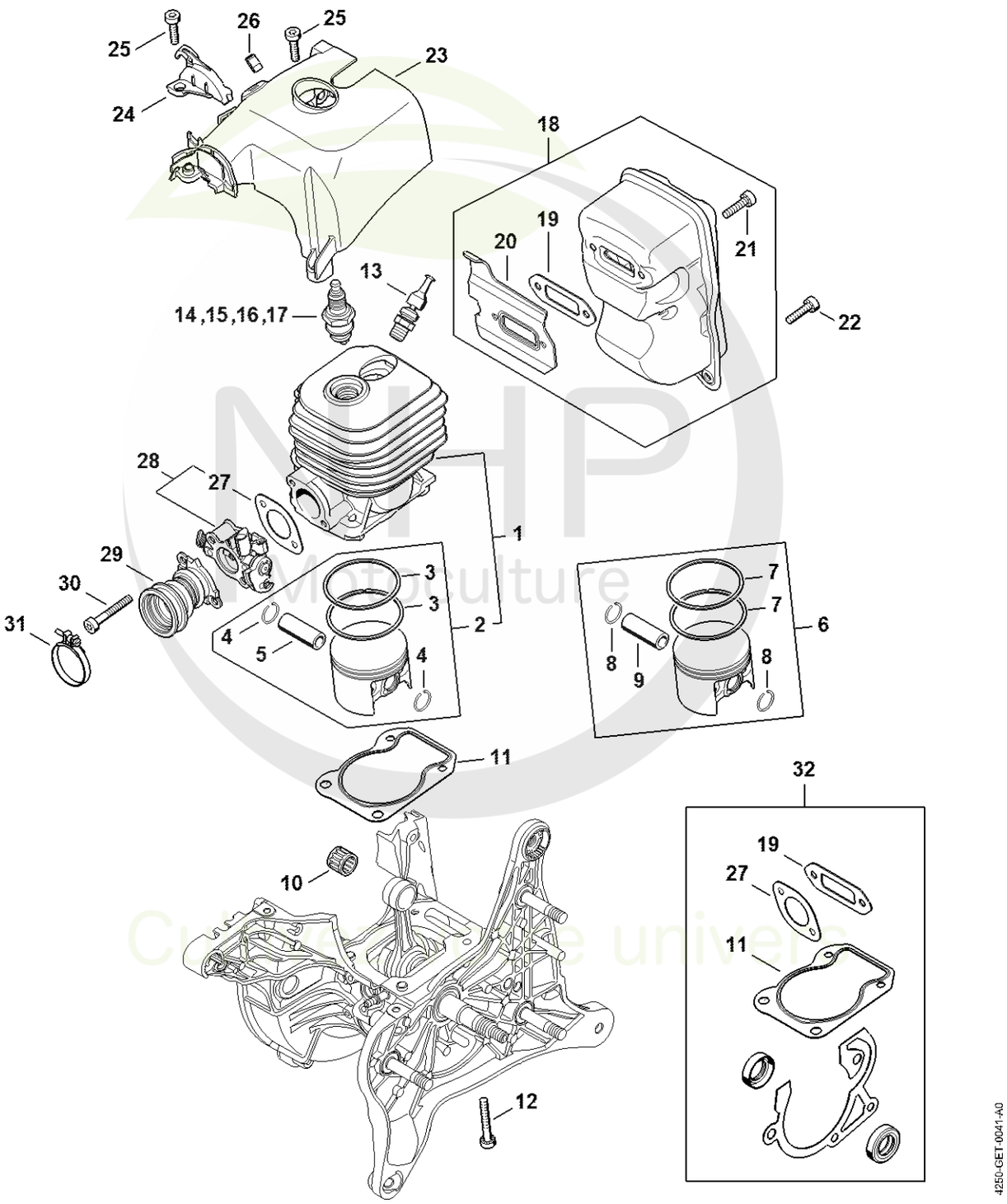



CLIQUEZ SUR LES RÉFÉRENCES SOULIGNÉES

1 produit : accès direct à sa fiche NHP.
Plusieurs produits : recherche sur le site NHP.

22/26 références reliées au catalogue.

Cylindre, Silencieux

#	Numéro de pièce	Description	Quantité	Contient un ou plusieurs articles	Remarques
1	4250 020 1201	Cylindre avec piston Ø 52 mm	1	2 - 5	
2	4250 030 2004	Piston Ø 52 mm	1	3 - 5	
3	1122 034 3000	Segment de piston Ø 52x1,2 mm	2		
4	9463 650 1200	Jonc d'arrêt 12x1	2		
5	4244 034 1500	Axe de piston 12x8x33	1		
6	4250 030 2002	Piston Ø 52 mm	1	7 - 9	
7	1122 034 3000	Segment de piston Ø 52x1,2 mm	2		
8	9463 650 1200	Jonc d'arrêt 12x1	2		
9	4244 034 1500	Axe de piston 12x8x33	1		
10	9512 003 3142	Cage à aiguilles 12x16x13	1		
11	4250 029 2300	Joint de cylindre	1		
12	9022 341 1080	Vis cylindrique IS-M5x35	4		
13	4250 020 9400	Soupape de décompression	1		
14	1110 400 7005	Bougie Bosch WSR 6 F	1		
15	0000 400 7000	Bougie NGK BPMR7A	1		
16	0000 400 7029	Bougie STIHL ZK C 14	1		
17	0000 400 7030	Bougie STIHL ZK C 14, Paquet de 40	1		
18	4250 140 0610	Silencieux	1	19 - 21	
19	4238 149 0600	Joint de silencieux	1		
20	0000 141 3200	Tôle de refroidissement	1		
21	9022 399 1020	Vis cylindrique IS-M5x20	2		
22	9022 371 1020	Vis cylindrique IS M5x20	1		
23	4250 080 0900	Capot de canalisation d'air	1		
24	4250 448 1200	Attache de câble	1		
25	9022 371 1020	Vis cylindrique IS M5x20	2		
26	1141 122 2500	Collier de serrage	1		

NHP Motoculture
Cultivez votre univers



CLIQUEZ SUR LES RÉFÉRENCES SOULIGNÉES

1 produit : accès direct à sa fiche NHP.
Plusieurs produits : recherche sur le site NHP.

6/6 références reliées au catalogue.

Cylindre, Silencieux

#	Numéro de pièce	Description	Quantité	Contient un ou plusieurs articles	Remarques
27	4250 129 0900	Joint	1		
28	4250 120 6902	Boîtier de papillon	1	27	
29	4250 140 2502	Raccord coudé	1		
30	9022 341 1080	Vis cylindrique IS-M5x35	2		
31	9771 021 2536	Collier de serrage 30x5	1		
32	4250 007 1600	Jeu de joints	1	11, 19, 27	

NHP Motoculture
Cultivez votre univers



IDENTIFIEZ LE REPÈRE

Puis retrouvez la référence correspondante dans la nomenclature associée.

Ouvrir la nomenclature - page 8

Embrayage, Poignée tubulaire

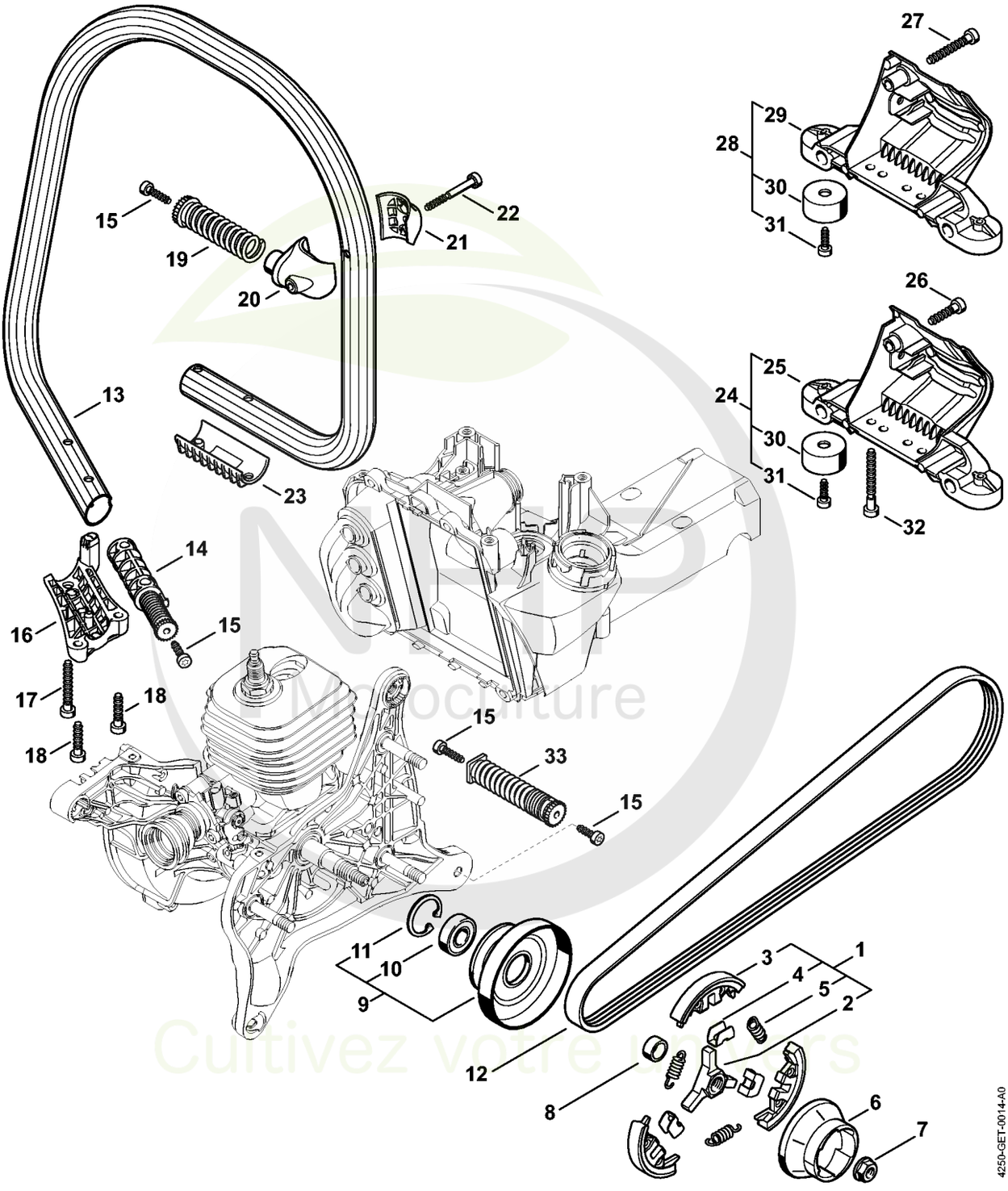

NHP Monoculture
Cultivez votre univers



CLIQUEZ SUR LES RÉFÉRENCES SOULIGNÉES

1 produit : accès direct à sa fiche NHP.
Plusieurs produits : recherche sur le site NHP.

25/26 références reliées au catalogue.

Embrayage, Poignée tubulaire

#	Numéro de pièce	Description	Quantité	Contient un ou plusieurs articles	Remarques
1	4250 160 2000	Embrayage	1	2 - 5	
2	1125 162 3202	Entraîneur	1		
3	1128 162 0807	Masselotte	3		
4	1128 162 3000	Pièce de fixation	3		
5	0000 997 5816	Ressort de tension	3		
6	4238 195 0600	Roue de lanceur	1		
7	0000 955 0802	Écrou à embase M8x1	1		
8	0000 036 0200	Anneau	1		
9	4238 760 8500	Poulie à courroie	1	10, 11	
10	9503 003 5136	Roulement rainuré à billes 6001-2RS	1		
11	9456 621 3100	Circlip 28x1,2	1		
12	9490 005 7901	Courroie poly-V 5PJ 746 LB	1		
13	4238 791 1700	Poignée tubulaire	1		
14	4238 790 8301	AV-Ressort	1		
15	9074 478 4425	Vis cylindrique IS P6x19	4		
16	4238 791 0910	Elément de serrage	1		
17	9074 478 4705	Vis cylindrique IS-P6x40	1		
18	9074 478 4143	Vis cylindrique IS-P6x26	2		
19	4238 790 8302	AV-Ressort	1		
20	4238 791 1900	Crampon de tube de poignée	1		
21	4238 791 0900	Elément de serrage	1		
22	9075 478 4190	Vis cylindrique IS-D5x45	1		
23	4238 791 0905	Monture de serrage	1		
24	4238 790 7605	Support	1	25, 30, 31	
25	4238 791 7605	Support	1		
26	9074 478 4143	Vis cylindrique IS-P6x26	1		

NHP Motoculture
Cultivez votre univers

CLIQUEZ SUR LES REFERENCES

CLIQUEZ SUR LES RÉFÉRENCES SOULIGNÉES

1 produit : accès direct à sa fiche NHP.
Plusieurs produits : recherche sur le site NHP.

7/7 références reliées au catalogue.

Embrayage, Poignée tubulaire

#	Numéro de pièce	Description	Quantité	Contient un ou plusieurs articles	Remarques
27	9074 478 4705	Vis cylindrique IS-P6x40 Jusqu'au numéro de série: 180737426	1		
28	4238 790 7600	Support Jusqu'au numéro de série: 180737426	1	29 - 31	
29	4238 791 7601	Support Jusqu'au numéro de série: 180737426	1		
30	4205 790 9300	Amortisseur en caoutchouc	2		
31	0000 951 1100	Vis	2		
32	9074 478 4706	Vis cylindrique IS-P6x50	2		
33	4238 790 8304	AV-Ressort	1		

NHP Motoculture
Cultivez votre univers



IDENTIFIEZ LE REPÈRE

Puis retrouvez la référence correspondante dans la nomenclature associée.

Ouvrir la nomenclature - page 11

Dispositif de lancement

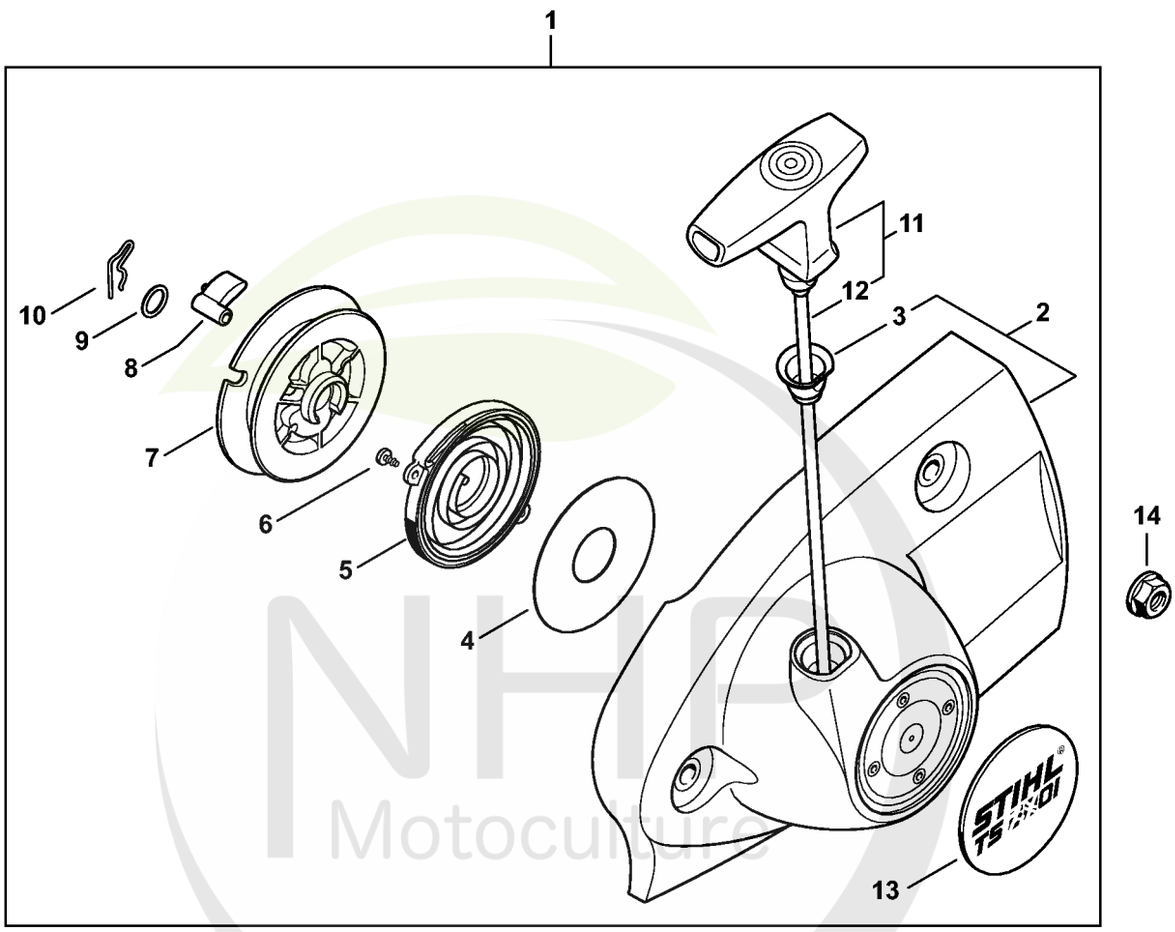

NHE Motoculture
Cultivez votre univers



CLIQUEZ SUR LES RÉFÉRENCES SOULIGNÉES

1 produit : accès direct à sa fiche NHP.
Plusieurs produits : recherche sur le site NHP.

14/14 références reliées au catalogue.

Dispositif de lancement

#	Numéro de pièce	Description	Quantité	Contient un ou plusieurs articles	Remarques
1	4250 190 0301	Couvercle de lanceur avec lanceur	1	2 - 13	
2	4238 190 0404	Couvercle de lanceur	1	3	
3	1110 084 9102	Douille	1		
4	4238 195 9000	Rondelle	1		
5	4224 190 0600	Ressort de rappel	1		
6	9104 003 0410	Vis Parker P3x6	2		
7	4238 190 1001	Poulie à câble	1		
8	0000 195 7200	Cliquet	1		
9	0000 958 0923	Rondelle	1		
10	1118 195 3500	Ressort	1		
11	0000 190 3417	Poignée ElastoStart Ø 4 mm	1	12	
12	0000 190 2902	Câble de lancement Ø 4x970 mm	1		
13	4250 967 1501	Plaque matricule TS 480i	1		
14	9220 260 1100	Écrou à six pans M8	3		

NHP Motoculture
Cultivez votre univers



IDENTIFIEZ LE REPÈRE

Puis retrouvez la référence correspondante dans la nomenclature associée.

Ouvrir la nomenclature - page 13

Carter de réservoir

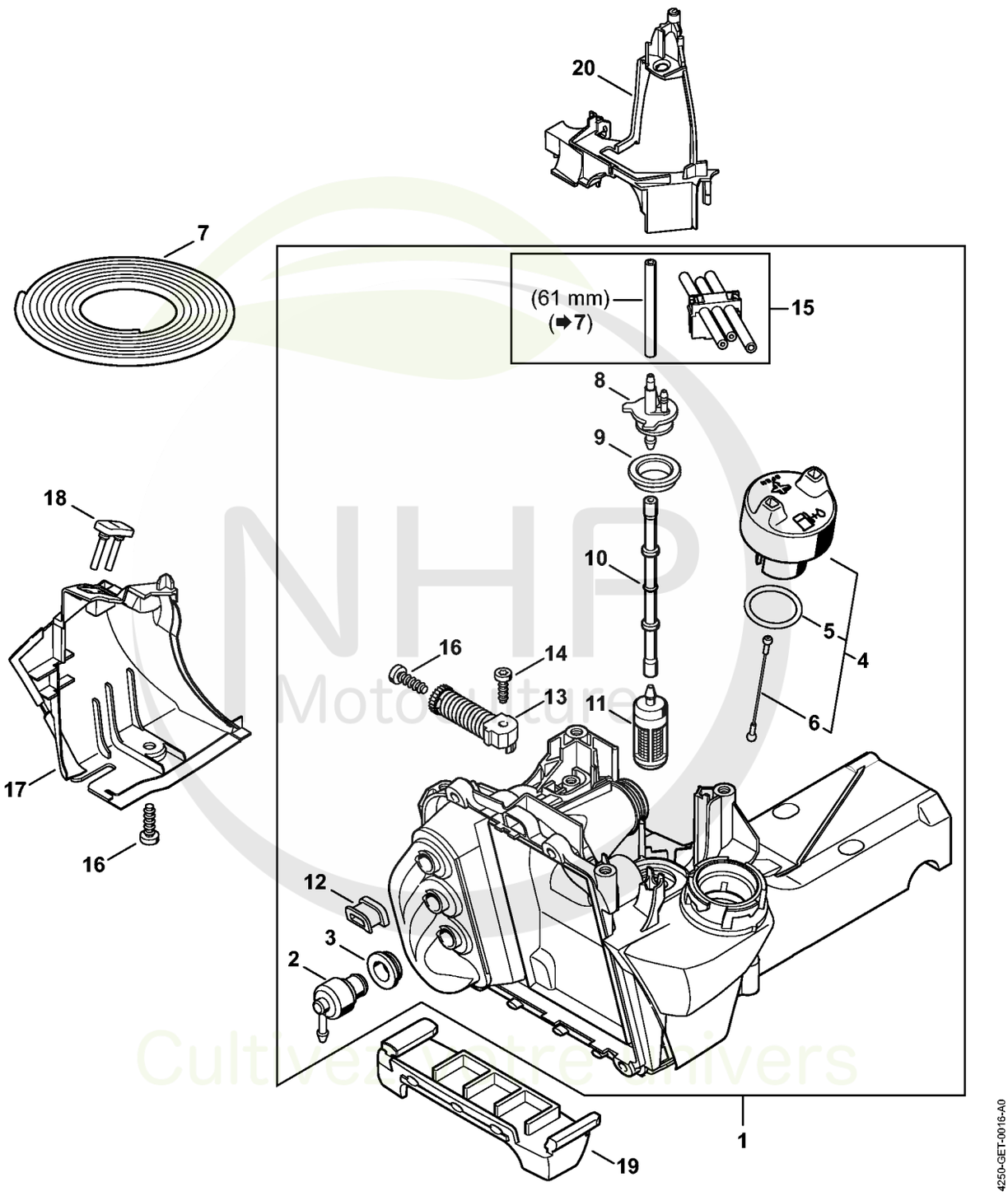

NHP Motoculture
Cultivez votre univers



CLIQUEZ SUR LES RÉFÉRENCES SOULIGNÉES

1 produit : accès direct à sa fiche NHP.
Plusieurs produits : recherche sur le site NHP.

20/20 références reliées au catalogue.

Carter de réservoir

#	Numéro de pièce	Description	Quantité	Contient un ou plusieurs articles	Remarques
1	4250 350 0850	Carter de réservoir	1	2 - 6, 8 - 15	
2	4238 350 5800	Aération de réservoir	1		
3	4223 353 9201	Douille	1		
4	0000 350 0514	Bouchon de réservoir	1	5, 6	
5	9645 948 2471	Joint torique 23x3	1		
6	0000 350 0905	Corde	1		
7	0000 937 5004	Tuyau 3,1x5,7 mm x 1 m, R5	1		
8	4250 353 2701	Pièce de raccordement	1		
9	4238 353 9200	Douille	1		
10	4238 358 7700	Tuyau	1		
11	4250 350 3501	Crépine d'aspiration	1		
12	4250 353 9200	Douille	1		
13	4238 790 8300	AV-Ressort	1		
14	9074 477 4130	Vis IS P5x16	1		
15	4250 350 2702	Tuyau de carburant	1		
16	9074 478 4425	Vis cylindrique IS P6x19	2		
17	4250 141 6300	Déflecteur d'air	1		
18	4250 791 5900	Butoir d'arrêt	1		
19	4238 354 0100	Pied	1		
20	4250 141 6301	Déflecteur d'air	1		

NHP Motoculture
Cultivez votre univers



IDENTIFIEZ LE REPÈRE

Puis retrouvez la référence correspondante dans la nomenclature associée.

Ouvrir la nomenclature - page 15

Dispositif d'allumage, Carter de ventilateur

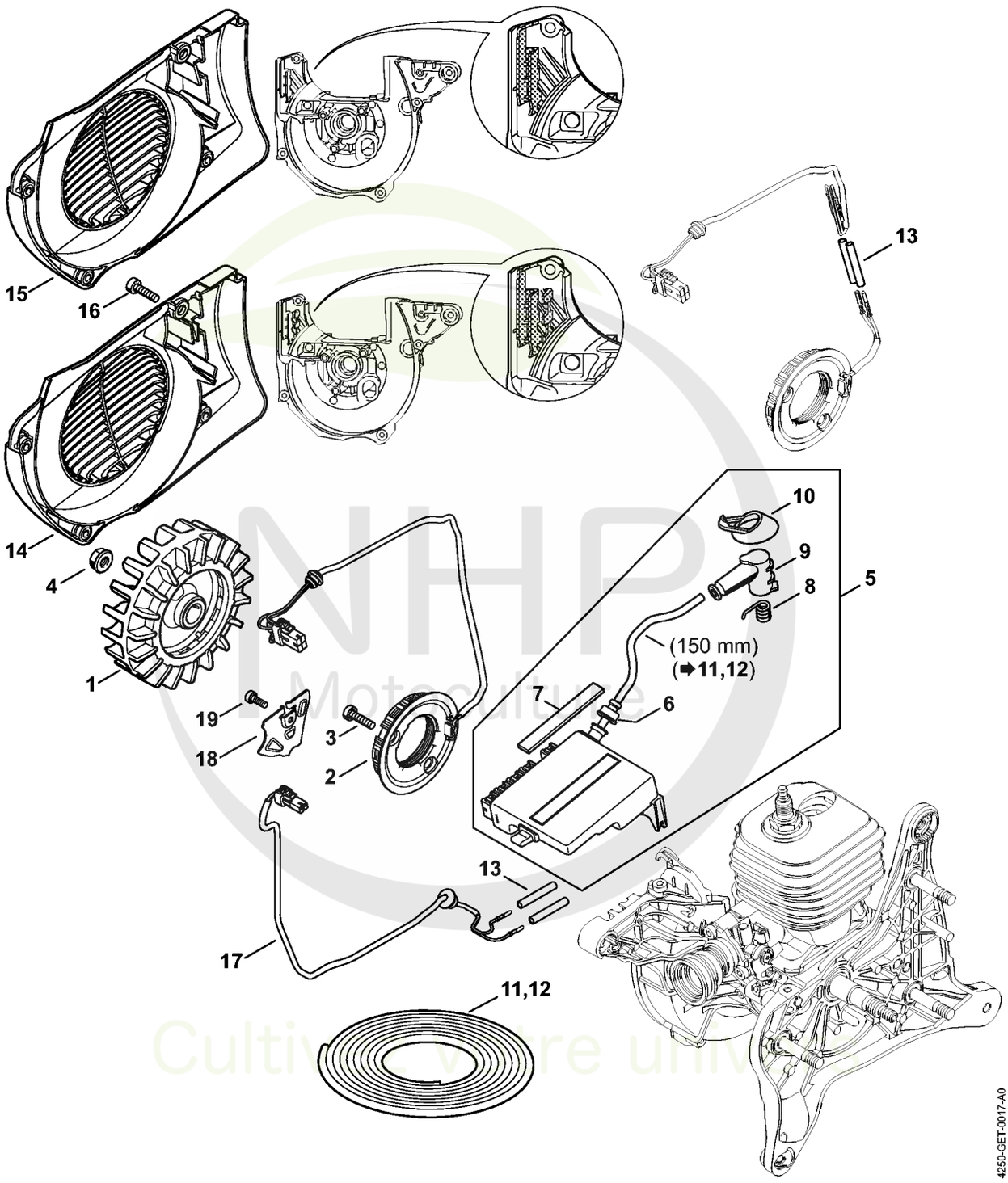

NHP Motoculture
Cultivez votre univers



CLIQUEZ SUR LES RÉFÉRENCES SOULIGNÉES

1 produit : accès direct à sa fiche NHP.
Plusieurs produits : recherche sur le site NHP.

19/19 références reliées au catalogue.

Dispositif d'allumage, Carter de ventilateur

#	Numéro de pièce	Description	Quantité	Contient un ou plusieurs articles	Remarques
1	4250 400 1200	Rotor	1		
2	4250 404 3502	Générateur	1		
3	9022 371 1020	Vis cylindrique IS M5x20	2		
4	0000 955 0802	Écrou à embase M8x1	1		
5	4250 400 4701	Appareil de commande	1	6 - 10	
6	0000 989 1002	Douille de protection	1		
7	4250 084 9600	Pièce de pression	1		
8	0000 998 0604	Ressort coudé	1		
9	1128 405 1000	Contact de câble d'allumage	1		
10	4223 084 1600	Recouvrement	1		
11	0000 405 0600	Cable d'allumage 1 m	1		
12	0000 930 2251	Câble d'allumage 10 m	1		
13	1138 442 0404	Gaine isolante 33,5 mm	2		
14	4250 080 3101	Couvercle de ventilateur Au-dessus du numéro de série: 179443874	1		
15	4250 080 3100	Couvercle de ventilateur	1		
16	9022 371 1020	Vis cylindrique IS M5x20	4		
17	4250 440 0301	Câble	1		
18	4250 021 1100	Couvercle	1		
19	9022 346 0658	Vis cylindrique IS-M4x12	1		

NHP Motoculture
Cultivez votre univers



IDENTIFIEZ LE REPÈRE

Puis retrouvez la référence correspondante dans la nomenclature associée.

Ouvrir la nomenclature - page 17

Système d'injection

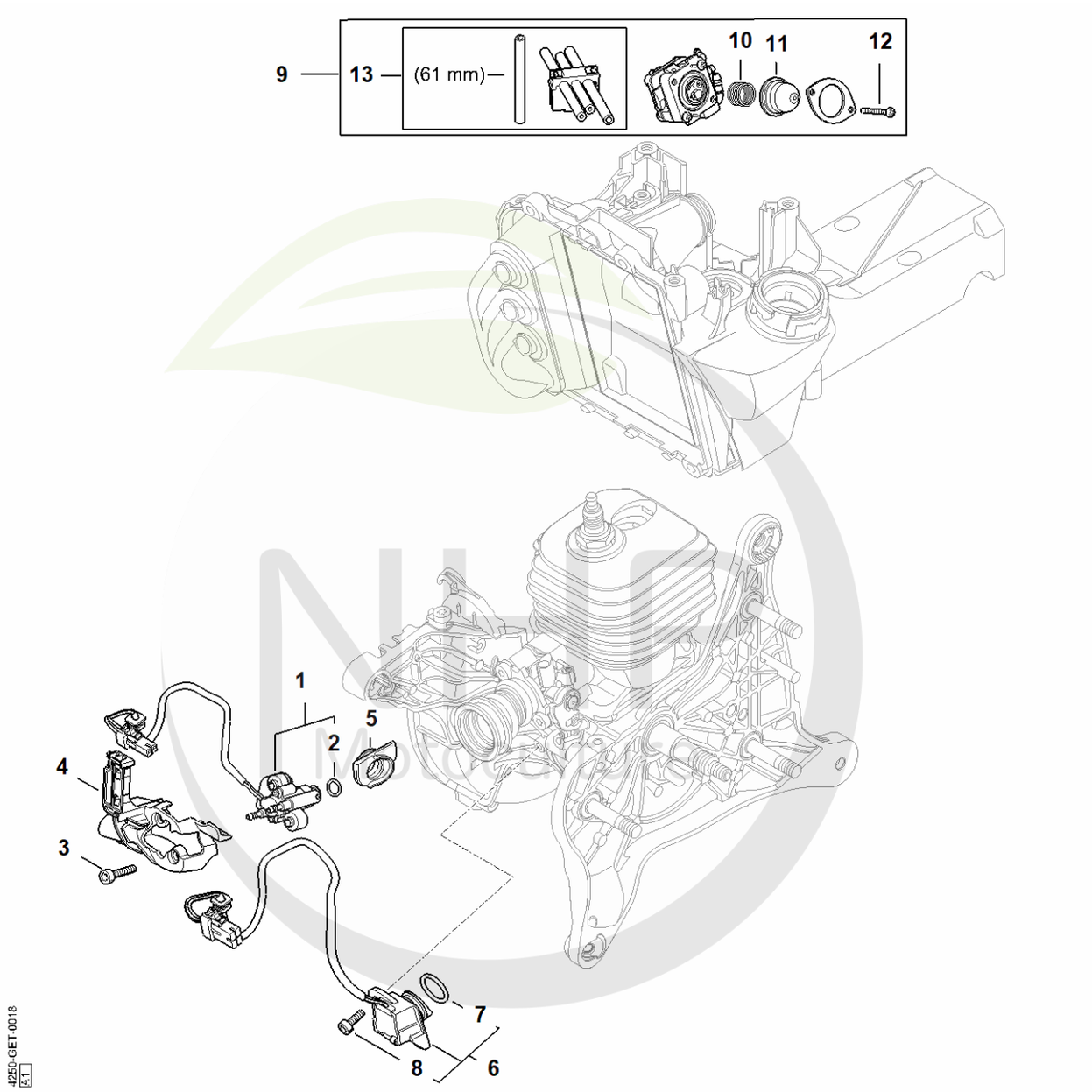

Cultivez votre univers



CLIQUEZ SUR LES RÉFÉRENCES SOULIGNÉES

1 produit : accès direct à sa fiche NHP.
Plusieurs produits : recherche sur le site NHP.

13/13 références reliées au catalogue.

Système d'injection

#	Numéro de pièce	Description	Quantité	Contient un ou plusieurs articles	Remarques
1	4250 130 3311	Injecteur	1	2, 13	
2	9645 951 3089	Joint torique 7x1,5	1		
3	9022 371 0710	Vis cylindrique IS-M4x20	2		
4	4250 131 3500	Déflecteur d'air	1		
5	4250 028 1000	Douille	1		
6	4250 400 5802	Capteur	1	7, 8	
7	9645 953 7559	Joint torique 15,3x2,2	1		
8	9022 346 0658	Vis cylindrique IS-M4x12	2		
9	4250 130 0304	Pompe d'injection	1	10 - 13	
10	0000 122 3000	Ressort de pression	1		
11	0000 121 2702	Capuchon	1		
12	4250 122 7100	Vis M3x23,5	2		
13	4250 350 2702	Tuyau de carburant	1		

NHP Motoculture
Cultivez votre univers



IDENTIFIEZ LE REPÈRE

Puis retrouvez la référence correspondante dans la nomenclature associée.

Ouvrir la nomenclature - page 19

Filtre à air, Capot

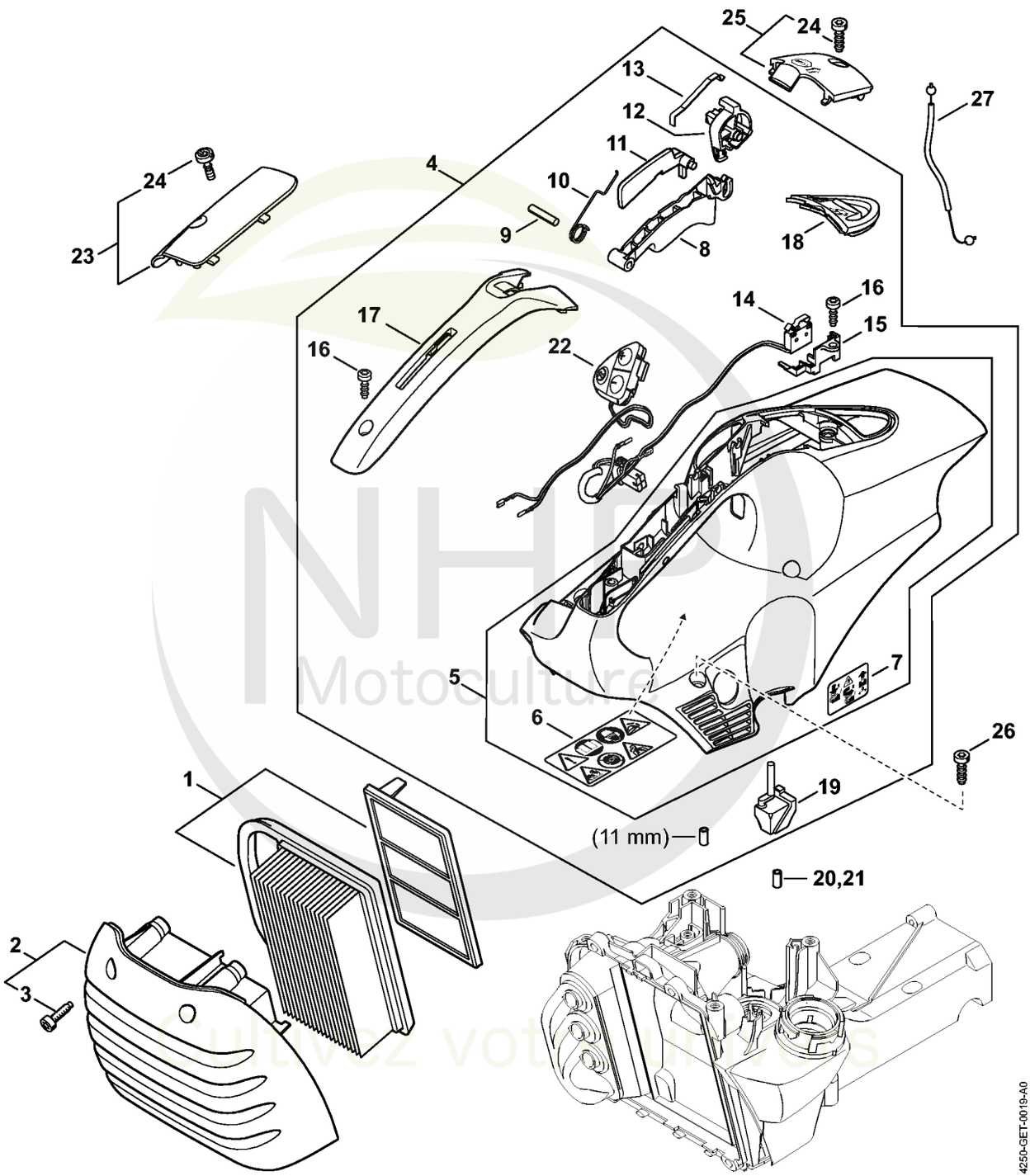

NHP Motoculture
Cultivez votre passion



CLIQUEZ SUR LES RÉFÉRENCES SOULIGNÉES

1 produit : accès direct à sa fiche NHP.
Plusieurs produits : recherche sur le site NHP.

26/26 références reliées au catalogue.

Filtre à air, Capot

#	Numéro de pièce	Description	Quantité	Contient un ou plusieurs articles	Remarques
1	4238 140 4403	Filtre à air	1		
2	4238 140 1000	Couvercle de filtre	1	3	
3	0000 951 1109	Vis cylindrique IS-M5x20	4		
4	4250 080 1600	Capot	1	5 - 19, 22	
5	4250 080 1601	Capot	1	6, 7	
6	0000 967 3799	Pictogramme d'avertissement TS	1		
7	0000 967 7238	Pictogramme d'avertissement Bouchon de réservoir	1		
8	4250 182 1000	Manette des gaz	1		
9	9371 470 2640	Goupille cylindrique 5x24	1		
10	4238 182 4500	Ressort coudé	1		
11	4238 182 0800	Levier d'arrêt	1		
12	4250 180 0900	Arbre de commande	1		
13	4238 182 4700	Ressort à lame	1		
14	4250 430 0500	Commutateur	1		
15	4250 435 6000	Support	1		
16	9074 477 4130	Vis IS P5x16	2		
17	4250 791 0600	Monture de poignée	1		
18	4238 084 7400	Douille	1		
19	4250 087 8300	Butoir en caoutchouc	1		
20	0000 930 2803	Tuyau 3,1x5,7 mm x 1 m, R3	1		
21	0712 923 8004	Tuyau 3,1x5,7 mm x 10 m, R3	1		
22	4250 430 6500	Tableau de touches	1		
23	4250 080 2600	Couvercle	1	24	
24	9022 319 0981	Vis cylindrique IS-M5x17	1		
25	4238 080 2200	Capuchon	1	24	
26	9074 478 4425	Vis cylindrique IS P6x19	4		

NHP Motoculture
Cultivez votre univers



CLIQUEZ SUR LES RÉFÉRENCES SOULIGNÉES

1 produit : accès direct à sa fiche NHP.
Plusieurs produits : recherche sur le site NHP.

1/1 références reliées au catalogue.

Filtre à air, Capot

#	Numéro de pièce	Description	Quantité	Contient un ou plusieurs articles	Remarques
27	4250 180 1100	Câble de commande des gaz	1		

NHP Motoculture
Cultivez votre univers



IDENTIFIEZ LE REPÈRE

Puis retrouvez la référence correspondante dans la nomenclature associée.

Ouvrir la nomenclature - page 22

Raccord, Pièce de protection

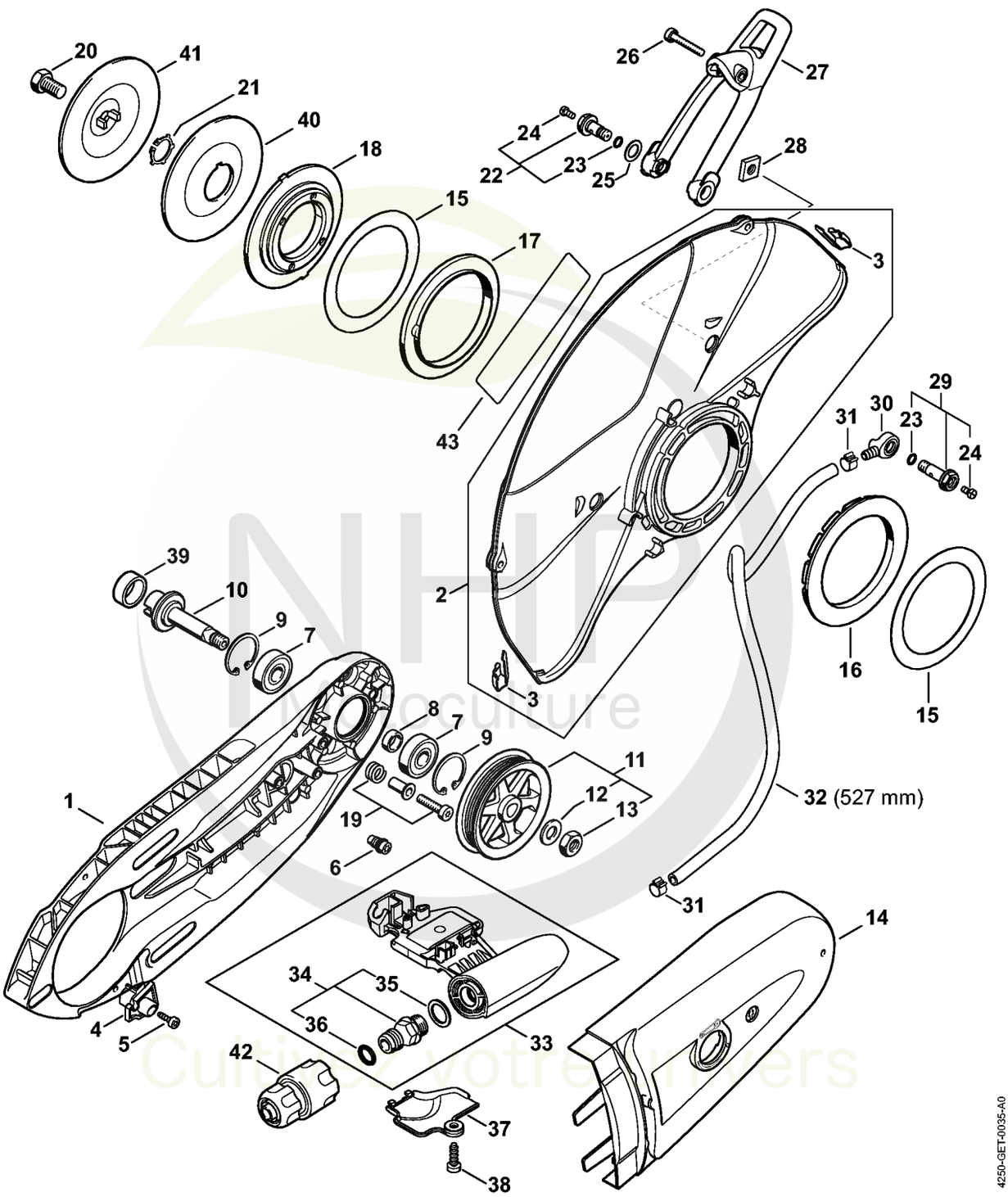



CLIQUEZ SUR LES RÉFÉRENCES SOULIGNÉES

1 produit : accès direct à sa fiche NHP.
Plusieurs produits : recherche sur le site NHP.

24/25 références reliées au catalogue.

Raccord, Pièce de protection

#	Numéro de pièce	Description	Quantité	Contient un ou plusieurs articles	Remarques
1	4238 701 0203	Carter de découpeuse	1		
2	4238 700 8105	Pièce de protection Ø 300 mm	1	3	
3	4238 706 0400	Pièce de renforcement	2		
4	4238 691 0200	Butée	1		
5	9074 478 3025	Vis cylindrique IS P4x16	1		
6	4224 691 0100	Vis de butée	1		
7	9503 003 6440	Roulement rainuré à billes 6201-2RS	2		
8	0000 961 1206	Anneau	1		
9	9456 621 3600	Circlips 32x1,2	2		
10	4224 704 0502	Arbre	1		
11	4238 760 8506	Poulie à courroie	1	12, 13	
12	9291 021 0200	Rondelle 10,5	1		
13	9211 260 1350	Écrou à six pans M10x1 gauche	1		Agent de blocage de filetage, très forte résistance
14	4238 700 8107	Pièce de protection	1		
15	4201 706 9202	Rondelle	2		
16	4224 706 8802	Anneau en caoutchouc	1		
17	4224 706 8801	Anneau en caoutchouc	1		
18	4205 706 2903	Bride	1		
19	4238 710 9500	Vis de tension	4		
20	4201 708 8402	Vis à six pans M10x18	1		
21	9450 721 2150	Circlips 20x1,2	1		
22	0000 670 0207	Vis creuse	1	23, 24	
23	9645 948 0340	Joint torique 6x1,5	2		
24	9041 216 0631	Vis cylindrique M4x8-8.8	2		
25	0000 679 2000	Joint	1		

NHP Motoculture
Cultivez votre univers



CLIQUEZ SUR LES RÉFÉRENCES SOULIGNÉES

1 produit : accès direct à sa fiche NHP.
Plusieurs produits : recherche sur le site NHP.

16/18 références reliées au catalogue.

Raccord, Pièce de protection

#	Numéro de pièce	Description	Quantité	Contient un ou plusieurs articles	Remarques
26	9022 341 1070	Vis cylindrique IS-M5x30	1		
27	4238 700 2900	Levier de réglage	1		
28	4224 708 8300	Écrou à quatre pans	2		
29	0000 670 0206	Vis creuse	1	23, 24	
30	4238 677 8202	Raccord	1		
31	9771 021 0921	Collier de serrage 10/7	2		
32	0000 937 4142	Tuyau 1.000 mm	1		
33	4250 670 5200	Electrovanne	1	34 - 36	
34	4238 700 7300	Raccord de flexible avec tamis	1	35, 36	
35	0000 894 3100	Anneau de joint	1		
36	9645 945 7506	Joint torique 10x3	1		
37	4250 676 4900	Couvercle	1		
38	9074 478 4425	Vis cylindrique IS P6x19	1		
39	0000 708 4200	Douille d'arbre	1		
40	4201 708 3004	Rondelle de pression Ø 103 mm	1		
41	4201 708 3014	Rondelle de pression Ø 103 mm	1		
42	0000 670 1700	Manchon d'accouplement 1/2"	1		
43	0000 967 7226	Pictogramme d'avertissement	1		

NHP Motoculture
Cultivez votre univers



IDENTIFIEZ LE REPÈRE

Puis retrouvez la référence correspondante dans la nomenclature associée.

Ouvrir la nomenclature - page 25

Kit de montage de roues

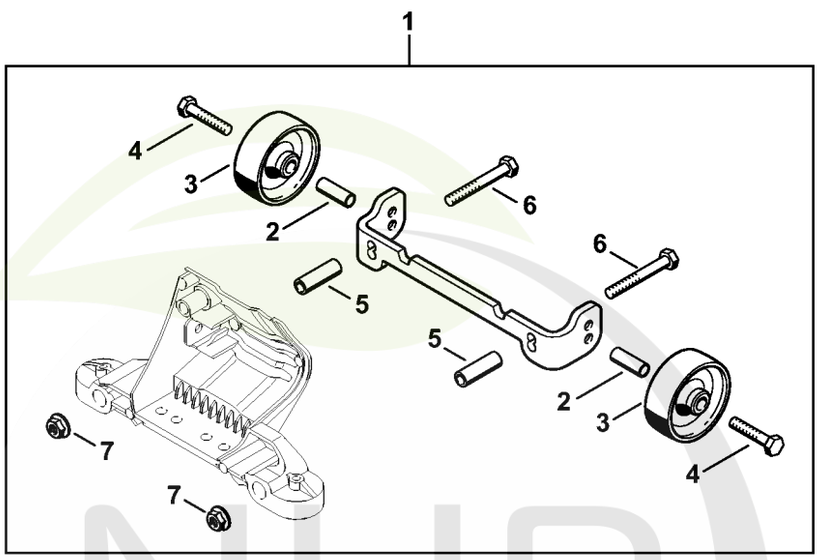

4250-GET-0026-A1

NHP Motoculture
Cultivez votre univers



CLIQUEZ SUR LES RÉFÉRENCES SOULIGNÉES

1 produit : accès direct à sa fiche NHP.
Plusieurs produits : recherche sur le site NHP.

7/7 références reliées au catalogue.

Kit de montage de roues

#	Numéro de pièce	Description	Quantité	Contient un ou plusieurs articles	Remarques
1	4224 007 1014	Kit de montage de roues	1	2 - 7	
2	4223 791 7200	Douille	2		
3	4223 791 3600	Roue	2		
4	9007 319 1370	Vis à six pans M6x30	2		
5	4224 791 7204	Douille	2		
6	9007 319 1420	Vis à six pans M6x45	2		
7	9220 260 0900	Écrou à six pans M6	2		

NHP Motoculture
Cultivez votre univers



IDENTIFIEZ LE REPÈRE

Puis retrouvez la référence correspondante dans la nomenclature associée.

Ouvrir la nomenclature - page 27

Réservoir d'eau sous pression

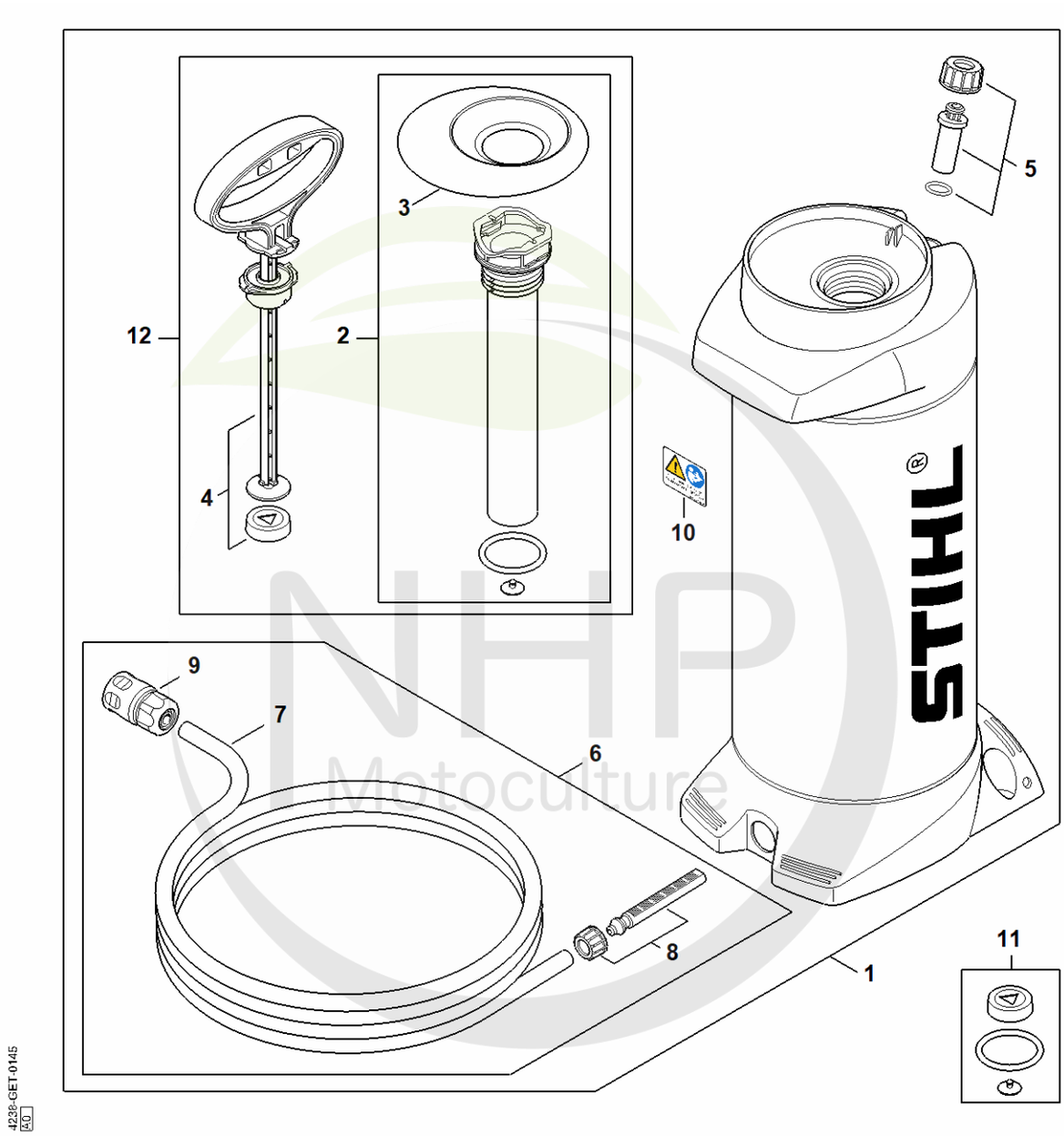

NHP Motoculture
Cultivez votre univers



CLIQUEZ SUR LES RÉFÉRENCES SOULIGNÉES

1 produit : accès direct à sa fiche NHP.
Plusieurs produits : recherche sur le site NHP.

7/12 références reliées au catalogue.

Réservoir d'eau sous pression

#	Numéro de pièce	Description	Quantité	Contient un ou plusieurs articles	Remarques
1	0000 670 6000	Réservoir d'eau	1	2 - 10, 12	
2	0000 670 6601	Tube de pompe	1	3	
3	0000 676 0501	Entonnoir	1		
4	0000 670 7703	Poignée	1		
5	0000 670 5000	Soupape	1		
6	0000 670 0301	Tuyau	1	7 - 9	
7	4309 678 1100	Tuyau 4 m	1		
8	0000 670 0401	Tamis	1		
9	0000 670 1700	Manchon d'accouplement 1/2"	1		
10	0000 967 7304	Pictogramme d'avertissement	1		
11	0000 007 1601	Jeu de joints	1		
12	0000 700 5600	Pompe	1	2 - 4	

NHP Motoculture
Cultivez votre univers



IDENTIFIEZ LE REPÈRE

Puis retrouvez la référence correspondante dans la nomenclature associée.

Ouvrir la nomenclature - page 29

Outils, Accessoires spéciaux

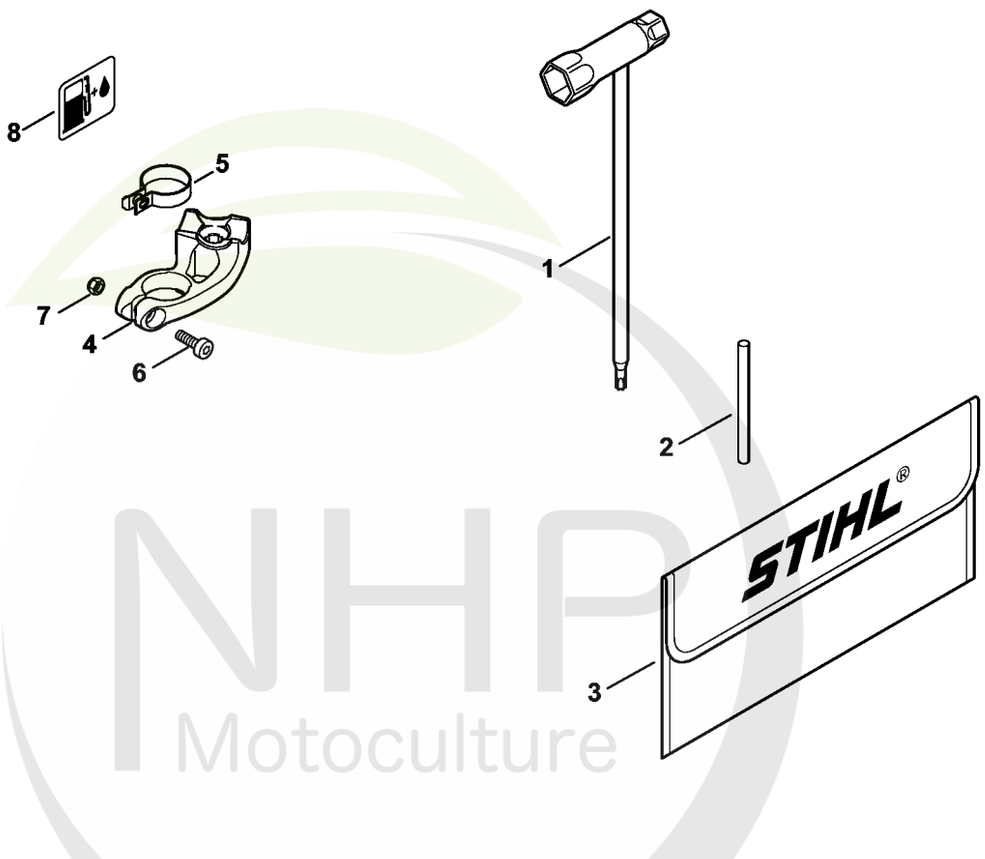

NHP Motoculture
Cultivez votre univers



CLIQUEZ SUR LES RÉFÉRENCES SOULIGNÉES

1 produit : accès direct à sa fiche NHP.
Plusieurs produits : recherche sur le site NHP.

4/8 références reliées au catalogue.

Outils, Accessoires spéciaux

#	Numéro de pièce	Description	Quantité	Contient un ou plusieurs articles	Remarques
1	4224 890 3400	Clé multiple	1		
2	4130 893 7800	Mandrin	1		
3	0000 891 0810	Pochette à outils	1		
4	4238 792 2501	Support	1		USA
5	4238 791 9400	Collier de serrage	1		USA
6	9022 341 0980	Vis cylindrique IS M5x16	1		USA
7	9214 320 0700	Ecrou de sécurité M5	1		USA
8	0000 967 4022	Plaque indicatrice	1		USA

NHP Motoculture
Cultivez votre univers



IDENTIFIEZ LE REPÈRE

Puis retrouvez la référence correspondante dans la nomenclature associée.

Ouvrir la nomenclature - page 31

Numéro de machine

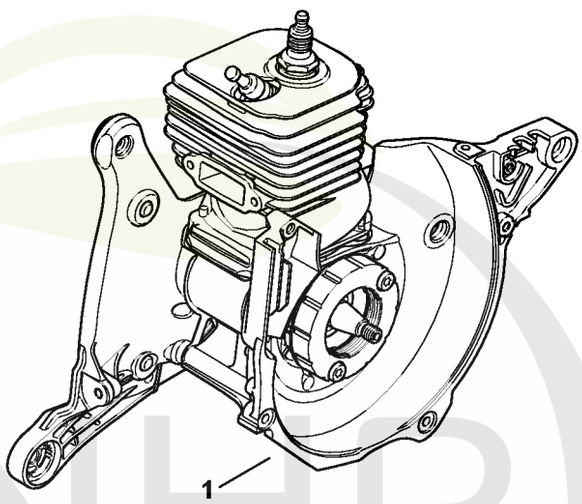

1307ET017 SC

NHP Motoculture
Cultivez votre univers



CLIQUEZ SUR LES RÉFÉRENCES SOULIGNÉES

1 produit : accès direct à sa fiche NHP.
Plusieurs produits : recherche sur le site NHP.

0/0 références reliées au catalogue.

Numéro de machine

#	Numéro de pièce	Description	Quantité	Contient un ou plusieurs articles	Remarques
1		Emplacement du numéro de machine	1		

NHP Motoculture
Cultivez votre univers



IDENTIFIEZ LE REPÈRE

Puis retrouvez la référence correspondante dans la nomenclature associée.

Ouvrir la nomenclature - page 33

Couples de serrage

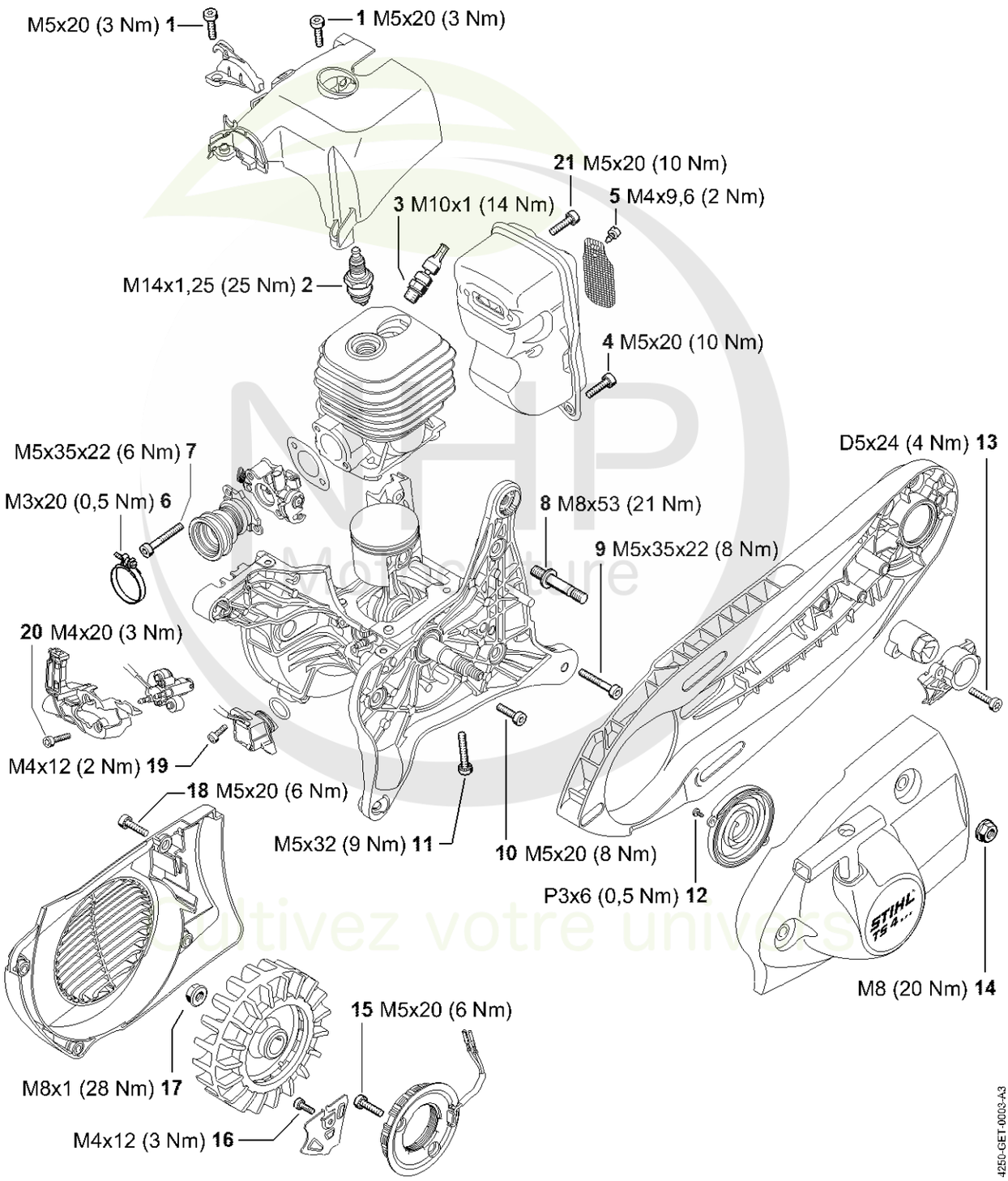

Motoculture
Cultivez votre univers



CLIQUEZ SUR LES RÉFÉRENCES SOULIGNÉES

1 produit : accès direct à sa fiche NHP.
Plusieurs produits : recherche sur le site NHP.

15/16 références reliées au catalogue.

Couples de serrage

#	Numéro de pièce	Description	Quantité	Contient un ou plusieurs articles	Remarques
1	9022 371 1020	Vis cylindrique IS M5x20	2		À denture indesserrable
2	1110 400 7005	Bougie Bosch WSR 6 F	1		
3	4250 020 9400	Soupape de décompression	1		
4	9022 371 1020	Vis cylindrique IS M5x20	1		À denture indesserrable
5	9039 448 0656	Vis taraud M4x9,6	1		
6	9771 021 2536	Collier de serrage 30x5	2		
7	9022 341 1080	Vis cylindrique IS-M5x35	2		À denture indesserrable
8	0000 953 6610	Goujon fileté	3		garnie de microcapsules d'agent de blocage de filetage
9	9022 341 1080	Vis cylindrique IS-M5x35	1		À denture indesserrable
10	9022 371 1020	Vis cylindrique IS M5x20	3		À denture indesserrable
11	9022 341 1080	Vis cylindrique IS-M5x35	4		À denture indesserrable
12	9104 003 0410	Vis Parker P3x6	2		
13	9075 478 4159	Vis cylindrique IS-D5x24	2		À denture indesserrable
14	9220 260 1100	Écrou à six pans M8	3		
15	9022 371 1020	Vis cylindrique IS M5x20	2		À denture indesserrable
16	9022 346 0658	Vis cylindrique IS-M4x12	1		Garnie de microcapsules d'agent de blocage de

NHP Motoculture
Cultivez votre univers

CLIQUEZ SUR LES REFERENCES

CLIQUEZ SUR LES RÉFÉRENCES SOULIGNÉES

1 produit : accès direct à sa fiche NHP.
Plusieurs produits : recherche sur le site NHP.

5/5 références reliées au catalogue.

Couples de serrage

#	Numéro de pièce	Description	Quantité	Contient un ou plusieurs articles	Remarques
					filetage, à denture indesserrable
17	0000 955 0802	Écrou à embase M8x1	1		
18	9022 371 1020	Vis cylindrique IS M5x20	4		À denture indesserrable
19	9022 346 0658	Vis cylindrique IS-M4x12	2		Garnie de microcapsules d'agent de blocage de filetage, à denture indesserrable
20	9022 371 0710	Vis cylindrique IS-M4x20	2		À denture indesserrable
21	9022 399 1020	Vis cylindrique IS-M5x20	2		À denture indesserrable

NHP Motoculture
Cultivez votre univers



IDENTIFIEZ LE REPÈRE

Puis retrouvez la référence correspondante dans la nomenclature associée.

Ouvrir la nomenclature - page 36

Couples de serrage

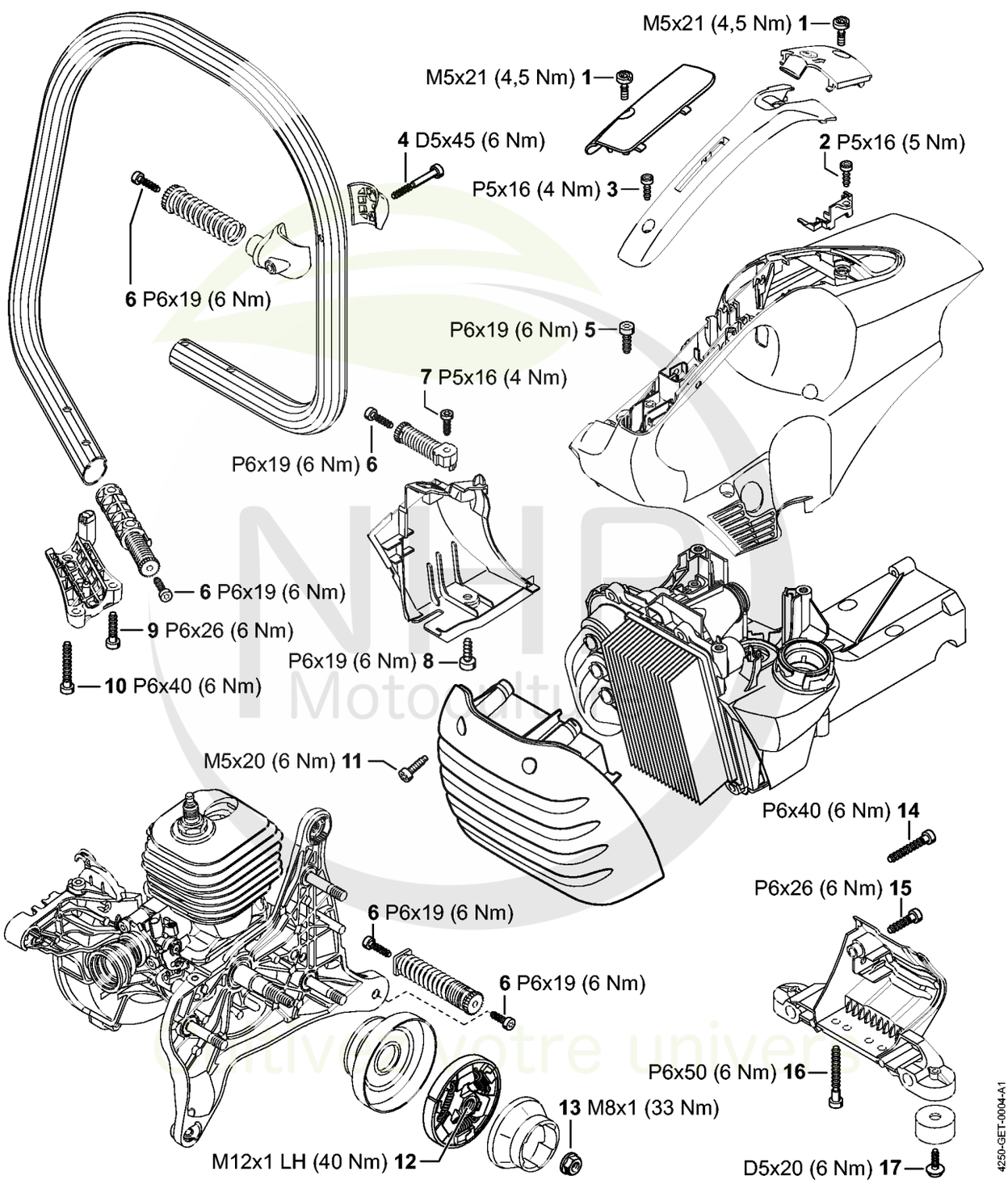

NHP Motoculture
Cultivez votre univers



CLIQUEZ SUR LES RÉFÉRENCES SOULIGNÉES

1 produit : accès direct à sa fiche NHP.
Plusieurs produits : recherche sur le site NHP.

17/17 références reliées au catalogue.

Couples de serrage

#	Numéro de pièce	Description	Quantité	Contient un ou plusieurs articles	Remarques
1	9022 319 0981	Vis cylindrique IS-M5x17	2		
2	9074 477 4130	Vis IS P5x16	1		
3	9074 477 4130	Vis IS P5x16	1		
4	9075 478 4190	Vis cylindrique IS-D5x45	1		À denture indesserrable
5	9074 478 4425	Vis cylindrique IS P6x19	4		
6	9074 478 4425	Vis cylindrique IS P6x19	5		
7	9074 477 4130	Vis IS P5x16	1		
8	9074 478 4425	Vis cylindrique IS P6x19	1		
9	9074 478 4143	Vis cylindrique IS-P6x26	2		
10	9074 478 4705	Vis cylindrique IS-P6x40	1		
11	0000 951 1109	Vis cylindrique IS-M5x20	4		À denture indesserrable
12	1125 162 3202	Entraîneur	1		
13	0000 955 0802	Écrou à embase M8x1	1		
14	9074 478 4705	Vis cylindrique IS-P6x40	1		
15	9074 478 4143	Vis cylindrique IS-P6x26	1		
16	9074 478 4706	Vis cylindrique IS-P6x50	2		
17	0000 951 1100	Vis	2		

NHP Motoculture
Cultivez votre univers



IDENTIFIEZ LE REPÈRE

Puis retrouvez la référence correspondante dans la nomenclature associée.

Ouvrir la nomenclature - page 38

Couples de serrage

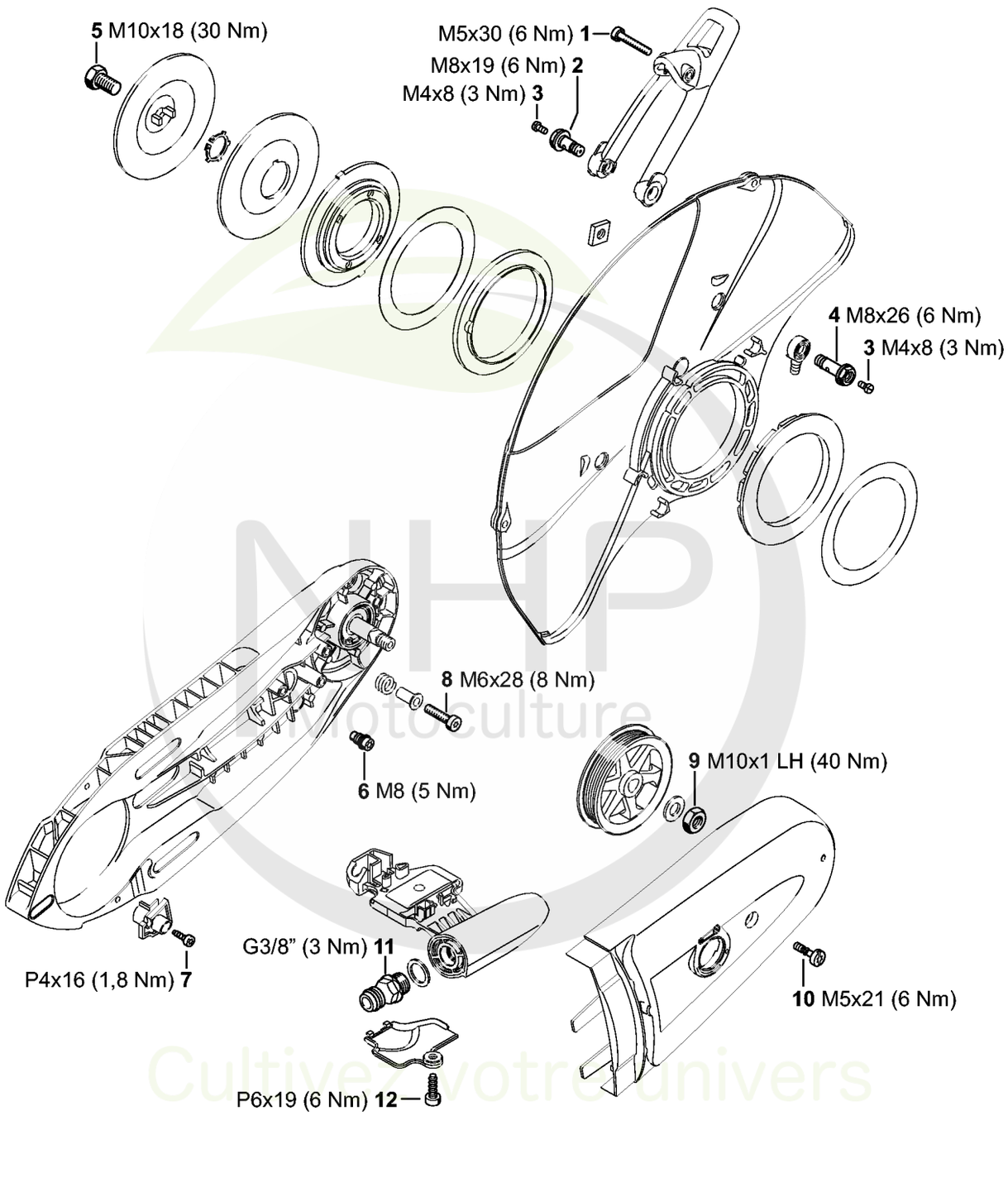

NHP Motoculture
Cultivez votre univers



CLIQUEZ SUR LES RÉFÉRENCES SOULIGNÉES

1 produit : accès direct à sa fiche NHP.
Plusieurs produits : recherche sur le site NHP.

11/12 références reliées au catalogue.

Couples de serrage

#	Numéro de pièce	Description	Quantité	Contient un ou plusieurs articles	Remarques
1	9022 341 1070	Vis cylindrique IS-M5x30	1		À denture indesserrable
2	0000 670 0207	Vis creuse	1		
3	9041 216 0631	Vis cylindrique M4x8-8.8	2		
4	0000 670 0206	Vis creuse	1		
5	4201 708 8402	Vis à six pans M10x18	1		
6	4224 691 0100	Vis de butée	1		
7	9074 478 3025	Vis cylindrique IS P4x16	1		
8	4238 710 9500	Vis de tension	4		À denture indesserrable
9	9211 260 1350	Écrou à six pans M10x1 gauche	1		
10	9022 319 1027	Vis cylindrique IS-M5x21	1		
11	4238 700 7300	Raccord de flexible avec tamis	1		
12	9074 478 4425	Vis cylindrique IS P6x19	1		

NHP Motoculture
Cultivez votre univers



IDENTIFIEZ LE REPÈRE

Puis retrouvez la référence correspondante dans la nomenclature associée.

Ouvrir la nomenclature - page 40

Consommables et matières auxiliaires



0000-GET-0170-A0

NHP Motoculture
Cultivez votre univers



CLIQUEZ SUR LES RÉFÉRENCES SOULIGNÉES

1 produit : accès direct à sa fiche NHP.
Plusieurs produits : recherche sur le site NHP.

11/11 références reliées au catalogue.

Consommables et matières auxiliaires

#	Numéro de pièce	Description	Quantité	Contient un ou plusieurs articles	Remarques
1	0781 120 1021	Graisse universelle (tube de 40 g)	1		
1	0781 120 1021	Graisse universelle (tube de 40 g)	1		
1	0781 120 1109	Graisse universelle (tube de 80 g)	1		
1	0781 120 1109	Graisse universelle (tube de 80 g)	1		
1	0781 120 1110	Graisse multifonctionnelle 225 g	1		
1	0781 120 1110	Graisse multifonctionnelle 225 g	1		
2	0781 957 9000	Produit antifriction OH 723	1		
2	0781 957 9000	Produit antifriction OH 723	1		
3	0781 319 8401	HP 100ml	1		
3	0781 319 8052	HP Super 100ml	1		
3	0781 319 8060	HP Ultra 100ml	1		

NHP Motoculture
Cultivez votre univers