ÉCLATÉ INTERACTIF NHP MOTOCULTURE
Identifiez le repère, puis cliquez sur la référence soulignée.
Les références non soulignées ne sont pas retrouvées dans l'export.

TS 710.0I

Liste des pièces
18.03.2025
France, français

Table des matières

A - Carter, Cylindre, Silencieux 2
B - Dispositif d'allumage, Dispositif de lancement 5
C - Système d'injection, Carter de réservoir, Poignée tubulaire 8
D - Filtre à air, Capot 12
E - Palier avec pièce de protection 14
F - Outils, Accessoires spéciaux 17
G - Numéro de machine 19

Cultivez votre univers



IDENTIFIEZ LE REPÈRE

Puis retrouvez la référence correspondante dans la nomenclature associée.

Ouvrir la nomenclature - page 3

A - Carter, Cylindre, Silencieux

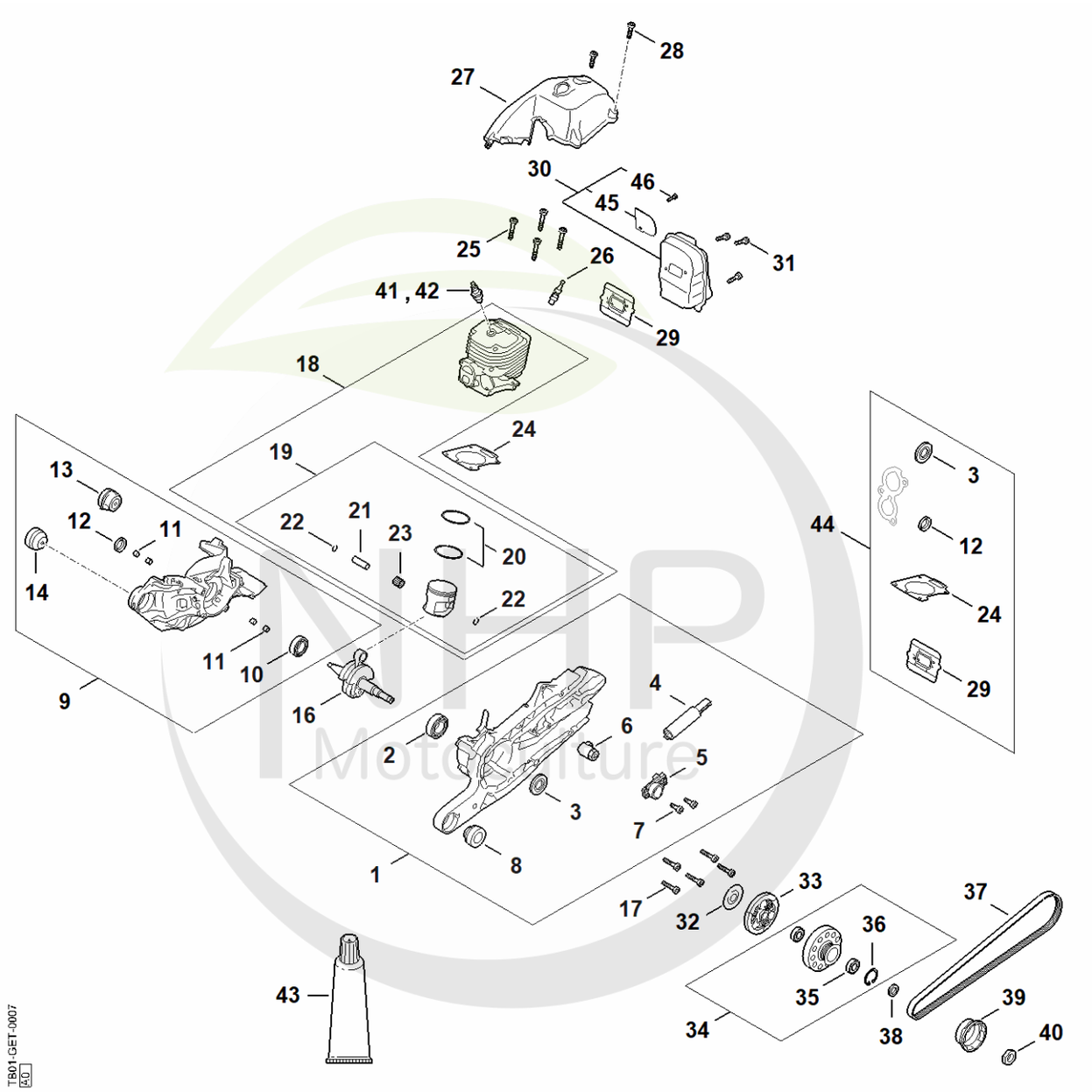

NHP Motoculture
Cultivez votre univers



CLIQUEZ SUR LES RÉFÉRENCES SOULIGNÉES

1 produit : accès direct à sa fiche NHP.
Plusieurs produits : recherche sur le site NHP.

15/26 références reliées au catalogue.

A - Carter, Cylindre, Silencieux

#	Numéro de pièce	Description	Quantité	Contient un ou plusieurs articles	Remarques
1	TB01 020 2901	Demi-carter de vilebrequin	1	2 - 8	
2	9503 003 0540	Roulement rainuré à billes 6204	1		
3	9640 003 2257	Bague d'étanchéité 20x42x5	1		
4	4221 660 0400	Système de tension	1		
5	4224 664 4200	Couvercle	1		
6	4224 664 2100	Levier de serrage	1		
7	9022 341 0980	Vis cylindrique IS M5x16	2		
8	TB01 790 9901	Butoir annulaire	1		
9	TB01 020 2606	Demi-carter de vilebrequin côté ventilat	1	10 - 14	
10	9503 003 0453	Roulement rainuré à billes 6203	1		
11	0000 988 8600	Douille	4		
12	9640 003 1745	Bague d'étanchéité 17x28x7	1		
13	TB01 790 9900	Butoir annulaire	1		
14	1122 790 9901	Butoir annulaire 1122/01	1		
16	TB01 030 0400	Vilebrequin	1		
17	9022 371 1050	Vis cylindrique IS-M5x25	5		
18	TB01 020 1200	Cylindre avec piston Ø 54 mm	1	19 - 23	
19	TB01 030 2001	Piston Ø 54 mm	1	20 - 23	
20	TB01 034 3000	Segment de piston Ø 54x1,2 mm	2		
21	4224 034 1500	Axe de piston 12x8x35	1		
22	9463 650 1200	Jonc d'arrêt 12x1	2		
23	9512 003 3283	Cage à aiguilles 12x17x13	1		
24	TB01 029 2301	Joint de cylindre	1		
25	9022 341 1370	Vis cylindrique IS M6x30	4		
26	4250 020 9400	Soupape de décompression	1		
27	TB01 080 0900	Capot de canalisation d'air	1		

NHP Motoculture
Cultivez votre univers



CLIQUEZ SUR LES RÉFÉRENCES SOULIGNÉES

1 produit : accès direct à sa fiche NHP.
Plusieurs produits : recherche sur le site NHP.

5/18 références reliées au catalogue.

A - Carter, Cylindre, Silencieux

#	Numéro de pièce	Description	Quantité	Contient un ou plusieurs articles	Remarques
28	9022 371 1020	Vis cylindrique IS M5x20	4		
29	TB01 149 0600	Joint de silencieux	1		
30	TB01 140 0600	Silencieux	1		
31	9022 371 1020	Vis cylindrique IS M5x20	3		
32	TB01 162 1000	Rondelle de recouvrement	1		
33	TB01 160 2000	Embrayage	1		
34	TB01 760 8510	Poulie à courroie	1	35, 36	
35	9503 003 5146	Roulement rainuré à billes6001-2RS	2		
36	9456 621 3100	Circlip 28x1,2	1		
37	9490 000 7923	Courroie trapézoïdale étroite 6PJ 864	1		
38	4224 162 2600	Anneau d'écartement	1		
39	TB01 195 0600	Roue de lanceur	1		
40	9208 021 1402	Ecrou à six pansM12x1-04	1		
41	0000 400 7011	Bougie NGK CMR6H	1		
42	0000 400 7025	Bougie STIHL ZK C 10	1		
42	0000 400 7026	Bougie STIHL ZK C 10, Paquet de 40	1		
43	0783 830 2000	Pâte d'étanchéité Dirko HT rouge	1		
44	TB01 007 1600	Jeu de joints	1	3, 12, 24, 29	

NHP Motoculture
Cultivez votre univers



IDENTIFIEZ LE REPÈRE

Puis retrouvez la référence correspondante dans la nomenclature associée.

Ouvrir la nomenclature - page 6

B - Dispositif d'allumage, Dispositif de lancement

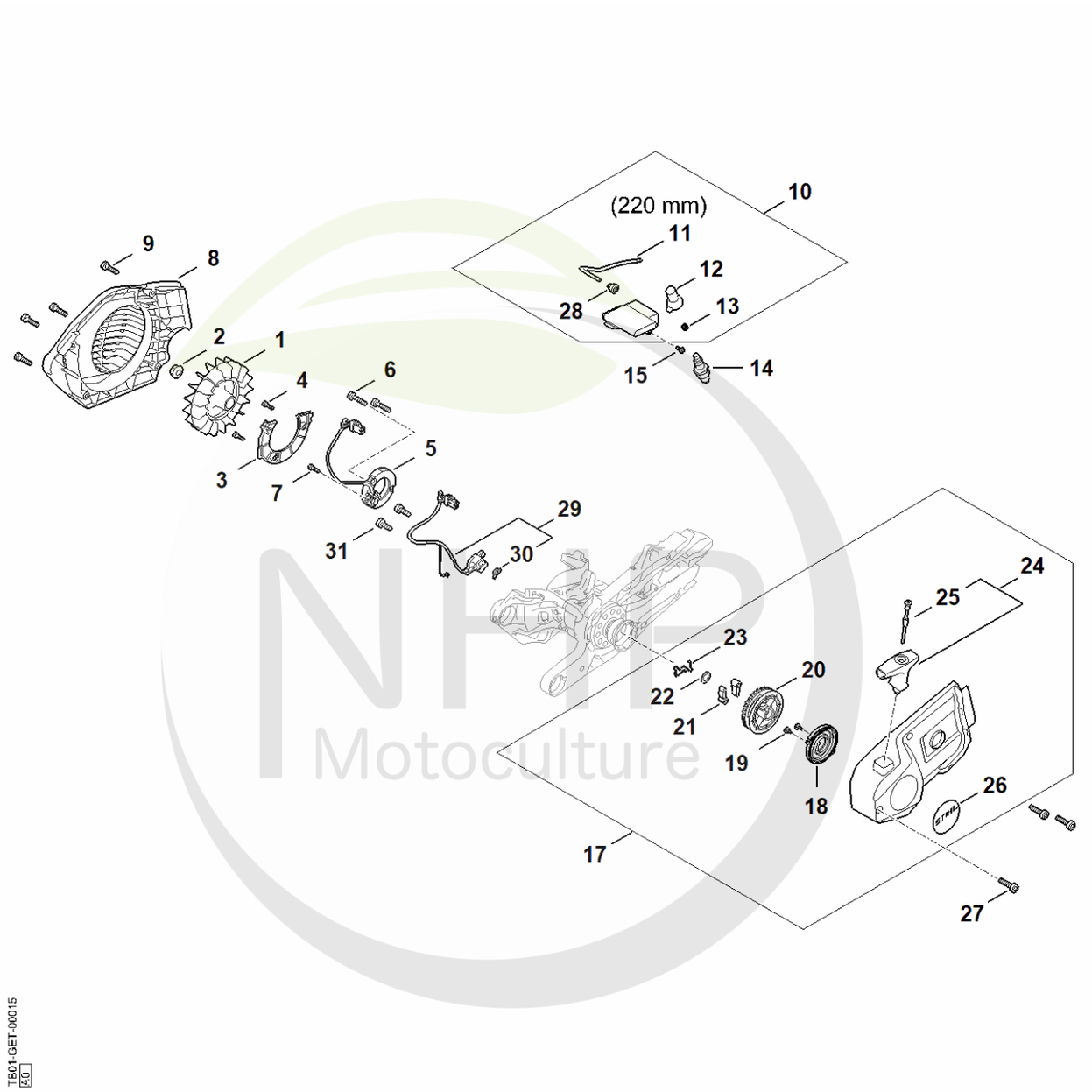

NHP Motoculture
Cultivez votre univers



CLIQUEZ SUR LES RÉFÉRENCES SOULIGNÉES

1 produit : accès direct à sa fiche NHP.
Plusieurs produits : recherche sur le site NHP.

16/25 références reliées au catalogue.

B - Dispositif d'allumage, Dispositif de lancement

#	Numéro de pièce	Description	Quantité	Contient un ou plusieurs articles	Remarques
1	TB01 400 1210	Rotor	1		
2	0000 955 0802	Écrou à embase M8x1	1		
3	TB01 020 1700	Recouvrement	1		
4	9022 341 0662	Vis cylindrique IS-M4x12-10.9	2		
5	TB01 400 4000	Générateur	1		
6	1147 404 7800	Vis M5x23	2		
7	9022 341 0662	Vis cylindrique IS-M4x12-10.9	1		
8	TB01 080 3100	Couvercle de ventilateur	1		
9	9022 371 1020	Vis cylindrique IS M5x20	4		
10	TB01 400 4702	Appareil de commande	1	11 - 13, 28	
11		Câble d'allumage 220 mm	1		
11	0000 405 0600	Cable d'allumage 1 m	1		
11	0000 930 2251	Câble d'allumage 10 m	1		
12	0000 998 0618	Ressort coudé	1		
13	1147 405 1000	Contact de câble d'allumage	1		
14	0000 400 7011	Bougie NGK CMR6H	1		
15	9074 478 2970	Vis cylindrique IS-P4x10	1		
17	TB01 190 0301	Couvercle de lanceur avec lanceur	1	18 - 26	
18	4224 190 0600	Ressort de rappel	1		
19	9104 003 0410	Vis Parker P3x6	2		
20	4224 190 1001	Poulie à câble	1		
21	4221 195 7200	Cliquet	2		
22	1119 162 8925	Rondelle Ø 12 mm	1		
23	4224 195 3501	Ressort	1		
24	0000 190 3417	Poignée ElastoStart Ø 4 mm	1	25	
25	0000 190 2902	Câble de lancement Ø 4x970 mm	1		

NHP Motoculture
Cultivez votre univers



CLIQUEZ SUR LES RÉFÉRENCES SOULIGNÉES

1 produit : accès direct à sa fiche NHP.
Plusieurs produits : recherche sur le site NHP.

4/6 références reliées au catalogue.

B - Dispositif d'allumage, Dispositif de lancement

#	Numéro de pièce	Description	Quantité	Contient un ou plusieurs articles	Remarques
26	TB01 967 1500	Plaque matricule TS 710i	1		
27	9022 371 1020	Vis cylindrique IS M5x20	3		
28	0000 989 1002	Douille de protection	1		
29	TB01 400 5800	Capteur	1	30	
30	1147 139 0101	Joint	1		
31	9022 313 0658	Vis cylindrique IS-M4x12	2		

NHP Motoculture
Cultivez votre univers



IDENTIFIEZ LE REPÈRE

Puis retrouvez la référence correspondante dans la nomenclature associée.

Ouvrir la nomenclature - page 9

C - Système d'injection, Carter de réservoir, Poignée tubulaire

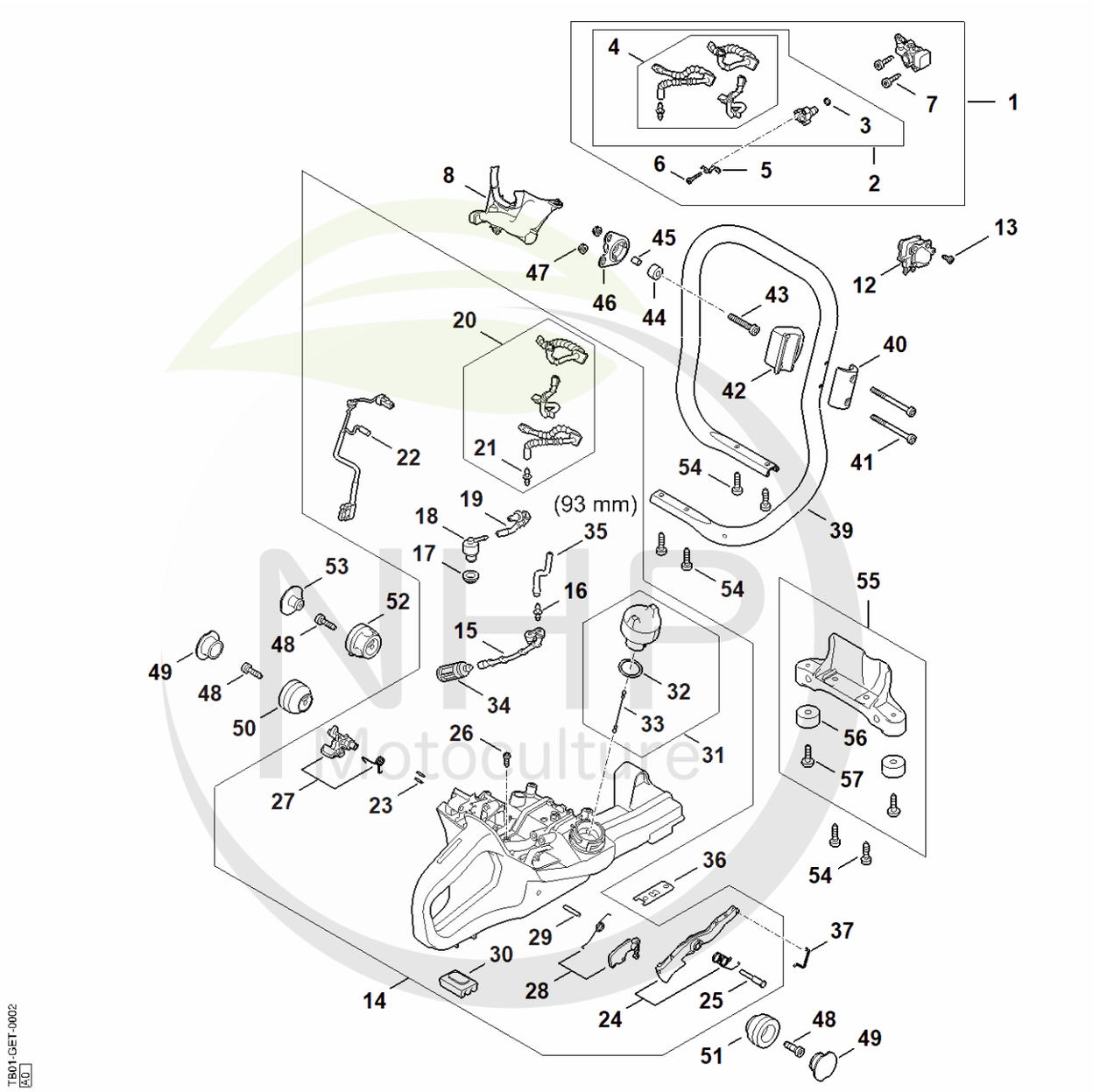

Motoculture
Cultivez votre univers



CLIQUEZ SUR LES RÉFÉRENCES SOULIGNÉES

1 produit : accès direct à sa fiche NHP.
Plusieurs produits : recherche sur le site NHP.

11/26 références reliées au catalogue.

C - Système d'injection, Carter de réservoir, Poignée tubulaire

#	Numéro de pièce	Description	Quantité	Contient un ou plusieurs articles	Remarques
1	TB01 130 0102	Module d'injection	1	2 - 7	
2	TB01 130 3300	Injecteur	1	3, 4	
3	9645 951 3089	Joint torique 7x1,5	1		
4	TB01 350 2700	Tuyau de carburant	1		
5	TB01 431 7000	Tôle de contact	1		
6	9074 477 2311	Vis cylindrique IS P3x16	1		
7	9022 313 0682	Vis cylindrique IS-M4x16	2		
8	TB01 130 3500	Déflecteur d'air	1		
12	TB01 130 0301	Pompe d'injection	1	13	
13	9074 478 2970	Vis cylindrique IS-P4x10	1		
14	TB01 350 0812	Carter de réservoir	1	15 - 35	
15	TB01 358 0800	Tuyau, Reservoir	1		
16	4148 353 2700	Pièce de raccordement	2		
17	4223 353 9201	Douille	1		
18	4238 350 5800	Aération de réservoir	1		
19	TB01 358 7700	Tuyau, Air pur	1		
20	TB01 350 2700	Tuyau de carburant	1	21	
21	4148 353 2700	Pièce de raccordement	1		
22	TB01 440 3000	Faisceau de câbles	1		
23	9381 651 1200	Goupille cylindrique 6x13	2		
24	TB01 180 1500	Manette des gaz	1		
25	TB01 182 8900	Boulon	1		
26	9074 477 2995	Vis cylindrique IS-P4x12	1		
27	TB01 180 0900	Arbre de commande	1		
28	TB01 180 1700	Levier d'arrêt	1		
29	9381 003 2180	Goupille cylindrique 4x28	1		

NHP Motoculture
Cultivez votre univers

CLIQUEZ SUR LES REFERENCES

CLIQUEZ SUR LES RÉFÉRENCES SOULIGNÉES

1 produit : accès direct à sa fiche NHP.
Plusieurs produits : recherche sur le site NHP.

17/25 références reliées au catalogue.

C - Système d'injection, Carter de réservoir, Poignée tubulaire

#	Numéro de pièce	Description	Quantité	Contient un ou plusieurs articles	Remarques
30	4221 792 9300	Amortisseur en caoutchouc	1		
31	0000 350 0514	Bouchon de réservoir	1	32, 33	
32	9645 948 2471	Joint torique 23x3	1		
33	0000 350 0905	Corde	1		
34	0000 350 3523	Crépine d'aspiration	1		
35		<missing-translation>	1		
35	0000 937 5004	Tuyau 3,1x5,7 mm x 1 m, R5	1		
36	TB01 352 7700	Support en tôle	1		
37	TB01 182 1500	Tringlerie des gaz	1		
39	TB01 791 1700	Poignée tubulaire	1		
40	4224 791 0900	Monture de serrage	1		
41	9022 341 1120	Vis cylindrique IS-M5x58	2		
42	4224 791 1900	Crampon de tube de poignée	1		
43	9022 341 1380	Vis cylindrique IS-M6x35	1		
44	4224 703 4300	Butoir d'arrêt	1		
45	4224 703 3800	Douille	1		
46	4224 790 9900	Butoir annulaire	1		
47	9216 261 0700	Ecrou à six pans M5	2		
48	9074 478 4435	Vis cylindrique IS-P6x19	3		
49	1122 791 7300	Bouchon	2		
50	1122 790 9901	Butoir annulaire 1122/01	1		
51	TB01 790 9901	Butoir annulaire	1		
52	TB01 790 9900	Butoir annulaire	1		
53	TB01 791 7300	Bouchon	1		
54	9074 478 4435	Vis cylindrique IS-P6x19	6		
55	TB01 790 7600	Support	1	56, 57	

NHP Motoculture
Cultivez votre univers



CLIQUEZ SUR LES RÉFÉRENCES SOULIGNÉES

1 produit : accès direct à sa fiche NHP.
Plusieurs produits : recherche sur le site NHP.

2/2 références reliées au catalogue.

C - Système d'injection, Carter de réservoir, Poignée tubulaire

#	Numéro de pièce	Description	Quantité	Contient un ou plusieurs articles	Remarques
56	4205 790 9300	Amortisseur en caoutchouc	2		
57	0000 951 1100	Vis	2		

NHP Motoculture
Cultivez votre univers



IDENTIFIEZ LE REPÈRE

Puis retrouvez la référence correspondante dans la nomenclature associée.

Ouvrir la nomenclature - page 13

D - Filtre à air, Capot

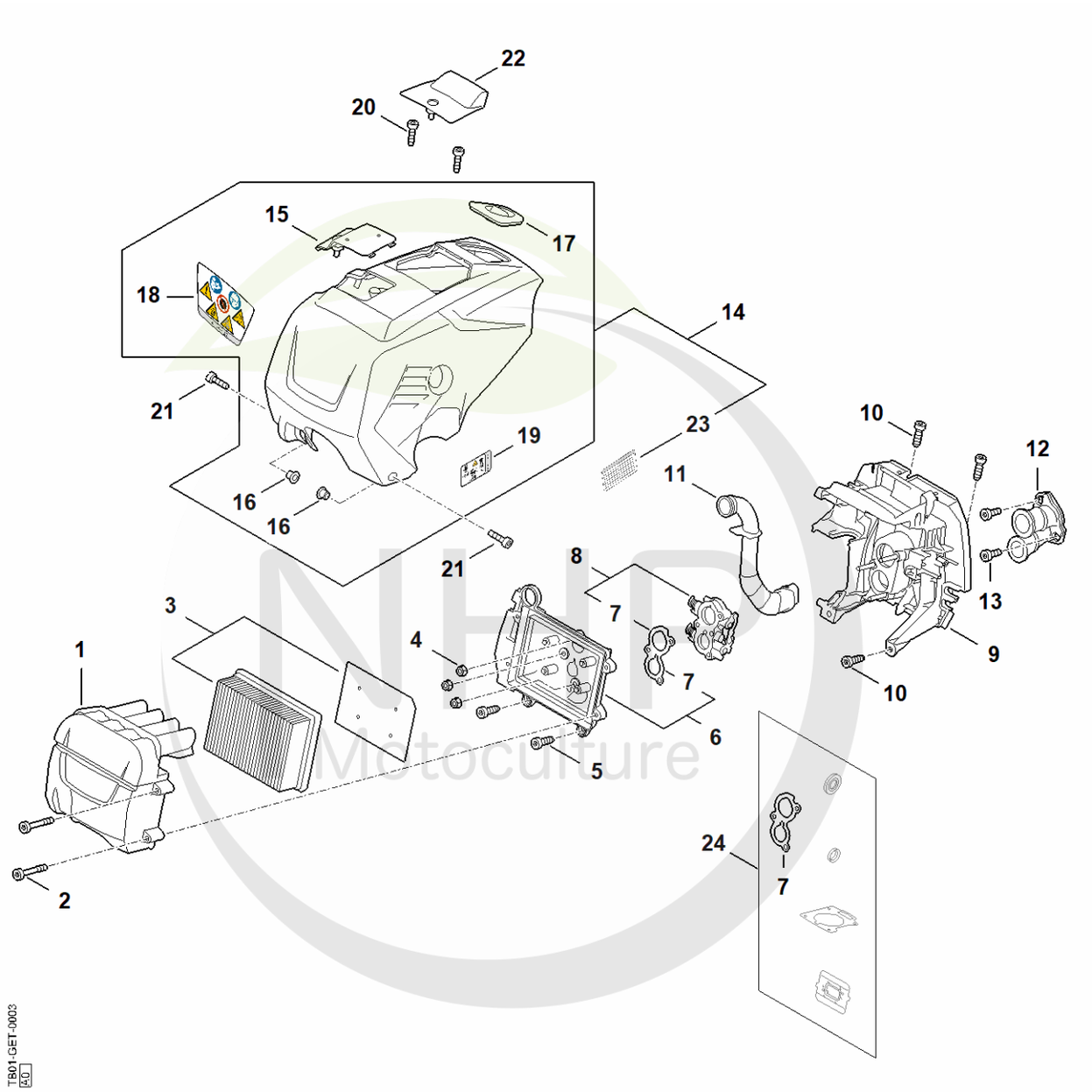

NHP Motoculture
Cultivez votre univers



CLIQUEZ SUR LES RÉFÉRENCES SOULIGNÉES

1 produit : accès direct à sa fiche NHP.
Plusieurs produits : recherche sur le site NHP.

9/23 références reliées au catalogue.

D - Filtre à air, Capot

#	Numéro de pièce	Description	Quantité	Contient un ou plusieurs articles	Remarques
1	TB01 140 2800	Boîtier de filtre	1		
2	9022 341 1081	Vis cylindrique IS-M5x35x12	4		
3	TB01 140 4400	Filtre à air	1		
4	9216 261 0700	Ecrou à six pans M5	3		
5	9074 478 4435	Vis cylindrique IS-P6x19	2		
6	TB01 140 1201	Socle de filtre	1	7	
7	TB01 129 0901	Joint	1		
8	TB01 120 6901	Boîtier de papillon	1	7	
9	TB01 350 8801	Support	1		
10	9074 478 4435	Vis cylindrique IS-P6x19	3		
11	TB01 141 5400	Tuyau, Préséparateur	1		
12	TB01 140 2500	Raccord coudé	1		
13	9022 341 0980	Vis cylindrique IS M5x16	2		
14	TB01 080 1601	Capot	1	15 - 19	
15	TB01 080 2600	Couvercle	1		
16	9991 003 5087	Douille 7,5x6,8	2		
17	TB01 084 7400	Douille	1		
18	TB01 967 7300	Pictogramme d'avertissement TS	1		
19	0000 967 7238	Pictogramme d'avertissement Bouchon de réservoir	1		
20	9022 371 1020	Vis cylindrique IS M5x20	2		
21	9022 371 1020	Vis cylindrique IS M5x20	2		
22	TB01 080 2200	Capuchon	1		
24	TB01 007 1600	Jeu de joints	1	7	

NHP Motoculture
Cultivez votre univers



IDENTIFIEZ LE REPÈRE

Puis retrouvez la référence correspondante dans la nomenclature associée.

Ouvrir la nomenclature - page 15

E - Palier avec pièce de protection

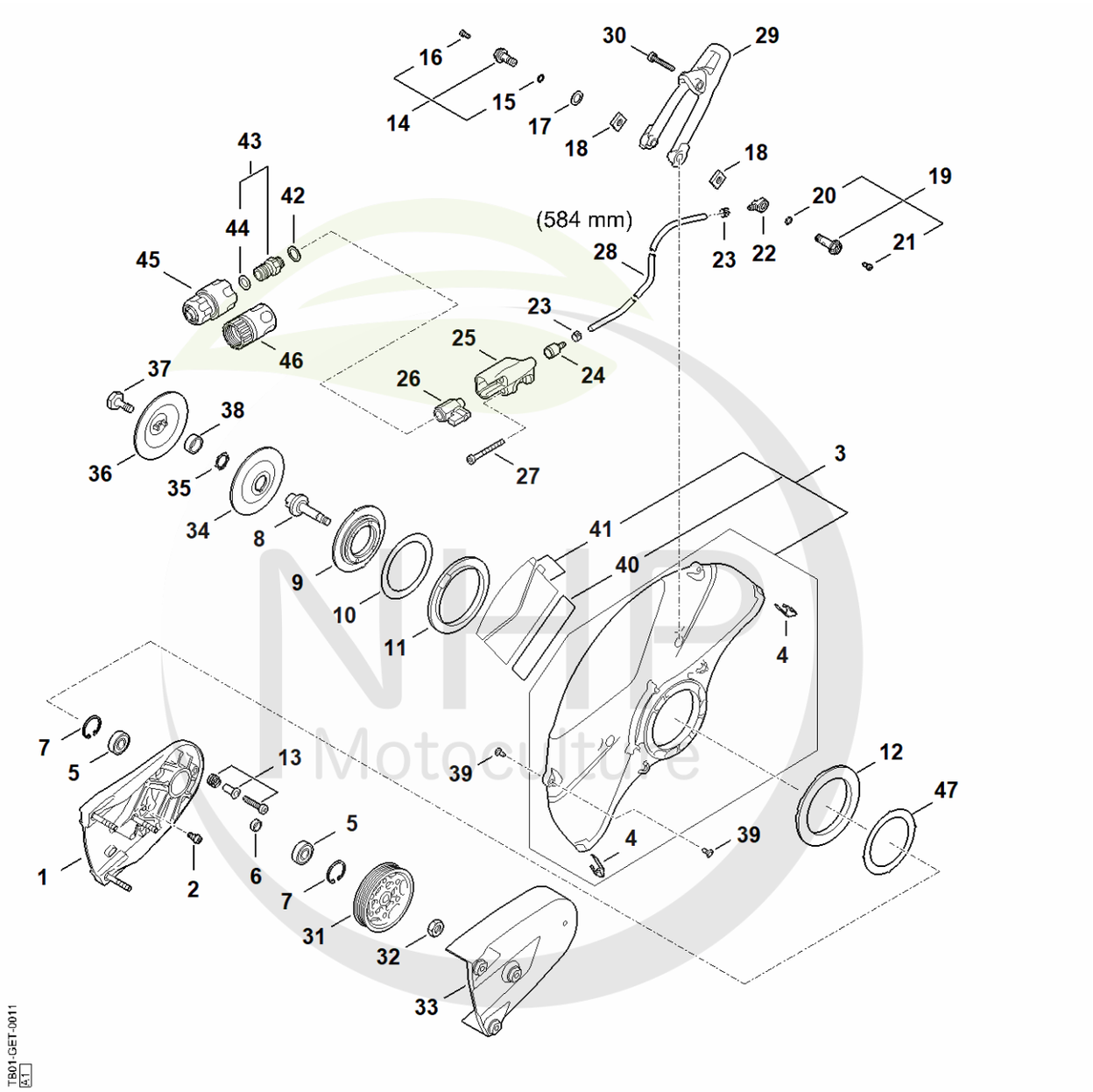

NHP Motoculture
Cultivez votre univers

CLIQUEZ SUR LES REFERENCES

CLIQUEZ SUR LES RÉFÉRENCES SOULIGNÉES

1 produit : accès direct à sa fiche NHP.
Plusieurs produits : recherche sur le site NHP.

19/26 références reliées au catalogue.

E - Palier avec pièce de protection

#	Numéro de pièce	Description	Quantité	Contient un ou plusieurs articles	Remarques
1	TB01 790 5300	Palier	1		
2	4224 691 0100	Vis de butée	1		
3	TB01 700 8110	Pièce de protection Ø 350 mm	1	4, 40	
4	4238 706 0400	Pièce de renforcement	2		
5	9503 003 6440	Roulement rainuré à billes 6201-2RS	2		
6	0000 961 1206	Anneau	1		
7	9456 621 3600	Circlips 32x1,2	2		
8	TB01 704 0505	Arbre	1		
9	4205 706 2903	Bride	1		
10	4201 706 9202	Rondelle	1		
11	4224 706 8801	Anneau en caoutchouc	1		
12	4224 706 8802	Anneau en caoutchouc	1		
13	4238 710 9500	Vis de tension	1		
14	0000 670 0207	Vis creuse	1	15, 16	
15	9645 948 0340	Joint torique 6x1,5	1		
16	9041 216 0631	Vis cylindrique M4x8-8.8	1		
17	0000 679 2000	Joint	1		
18	4224 708 8300	Écrou à quatre pans	2		
19	0000 670 0206	Vis creuse	1	20, 21	
20	9645 948 0340	Joint torique 6x1,5	1		
21	9041 216 0630	Vis cylindrique M4x8	1		
22	4238 677 8202	Raccord	1		
23	9771 021 0921	Collier de serrage 10/7	2		
24	TB01 677 8200	Raccord	1		
25	TB01 700 6800	Crampon	1		
26	0000 700 4502	Robinet d'arrêt	1		

NHP Motoculture
Cultivez votre univers



CLIQUEZ SUR LES RÉFÉRENCES SOULIGNÉES

1 produit : accès direct à sa fiche NHP.
Plusieurs produits : recherche sur le site NHP.

11/19 références reliées au catalogue.

E - Palier avec pièce de protection

#	Numéro de pièce	Description	Quantité	Contient un ou plusieurs articles	Remarques
27	9022 341 1220	Vis cylindrique IS-M5x48	1		
28		Tuyau flexible 584 mm	1		
28	0000 937 4142	Tuyau 1.000 mm	1		
29	4224 700 2901	Levier de réglage	1		
30	9022 341 1070	Vis cylindrique IS-M5x30	1		
31	TB01 764 8510	Poulie à courroie	1		
32	9220 263 1295	Ecrou à six pans M10x1LH-8	1		
33	TB01 700 8100	Capot protecteur	1		
34	4201 708 3004	Rondelle de pression Ø 103 mm	1		
35	9450 721 2150	Circlips 20x1,2	1		
36	4201 708 3014	Rondelle de pression Ø 103 mm	1		
37	TB01 708 8405	Vis	1		
38	0000 708 4200	Douille d'arbre	1		
39	0000 706 4601	Bouchon	2		
40	TB01 967 7200	Pictogramme d'avertissement	1		
42	0000 954 1701	Anneau de joint	1		
43	4201 700 7300	Raccord pour tuyau flexible	1	44	
44	9645 945 7506	Joint torique 10x3	1		
45	0000 670 1700	Manchon d'accouplement 1/2"	1		
47	TB01 706 9200	Rondelle	1		

NHP Motoculture
Cultivez votre univers



IDENTIFIEZ LE REPÈRE

Puis retrouvez la référence correspondante dans la nomenclature associée.

Ouvrir la nomenclature - page 18

F - Outils, Accessoires spéciaux

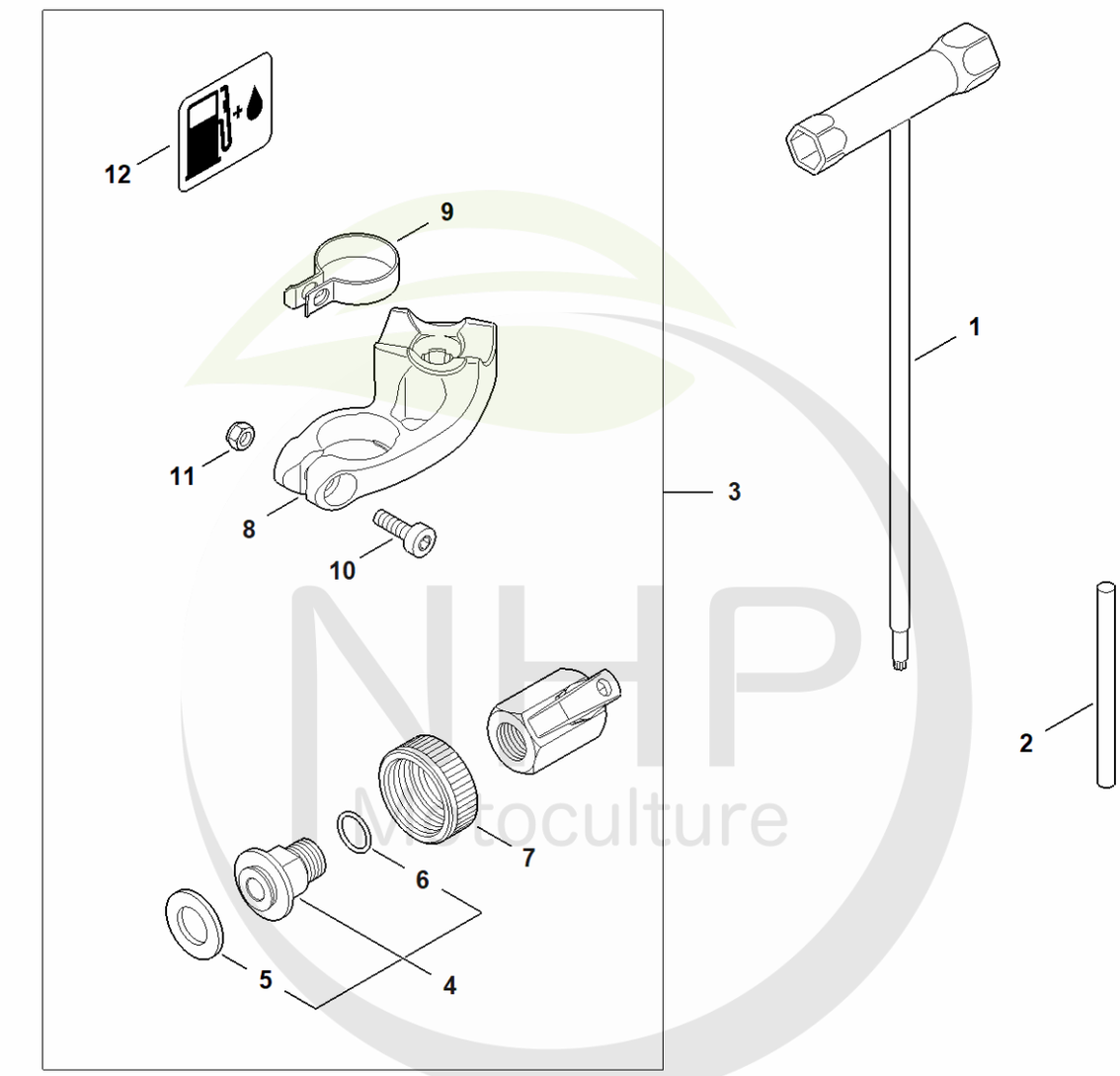

TB01-GET-0014
KO

NHP
Viticulture
Cultivez votre univers



CLIQUEZ SUR LES RÉFÉRENCES SOULIGNÉES

1 produit : accès direct à sa fiche NHP.
Plusieurs produits : recherche sur le site NHP.

2/2 références reliées au catalogue.

F - Outils, Accessoires spéciaux

#	Numéro de pièce	Description	Quantité	Contient un ou plusieurs articles	Remarques
1	4224 890 3400	Clé multiple	1		
2	4130 893 7800	Mandrin	1		

NHP
Motoculture
Cultivez votre univers



IDENTIFIEZ LE REPÈRE

Puis retrouvez la référence correspondante dans la nomenclature associée.

Ouvrir la nomenclature - page 20

G - Numéro de machine

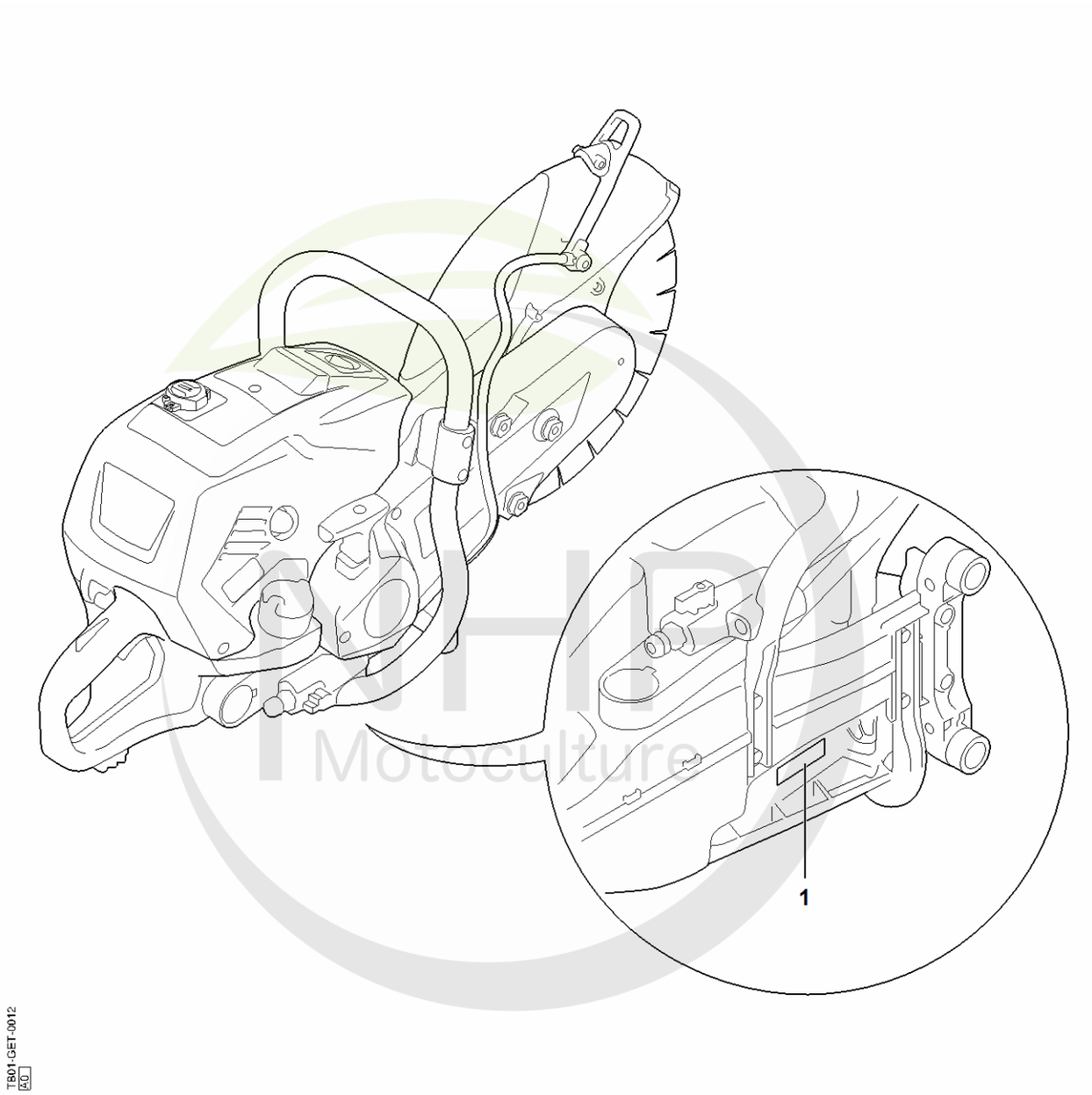

Motoculture
Cultivez votre univers



CLIQUEZ SUR LES RÉFÉRENCES SOULIGNÉES

1 produit : accès direct à sa fiche NHP.
Plusieurs produits : recherche sur le site NHP.

0/0 références reliées au catalogue.

G - Numéro de machine

#	Numéro de pièce	Description	Quantité	Contient un ou plusieurs articles	Remarques
1		Emplacement du numéro de machine	1		

NHP
Motoculture
Cultivez votre univers