ÉCLATÉ INTERACTIF NHP MOTOCULTURE
Identifiez le repère, puis cliquez sur la référence soulignée.
Les références non soulignées ne sont pas retrouvées dans l'export.

TS 760

Liste des pièces
18.03.2025
France, français

Table des matières

Carter de vilebrequin 2
Carter de vilebrequin # X 23 529 742, X 23 531 439 (27.91) 5
Cylindre 8
Silencieux 10
Accouplement, Carter de découpeuse 12
Dispositif de lancement 15
Dispositif d'allumage 18
Commande des gaz 21
Boîtier de filtre, Couvercle de filtre 24
Carburateur HS-277 27
Carburateur HS-212 # X 24 097 470 (26.96) 30
Carburateur HS-280, HS-281 33
Capot, Cadre de poignée 36
Palier avec pièce de protection 39
Raccordement d'eau 43
Réservoir d'eau sous pression 46
Réservoir d'eau sous pression (28.2010) 48
Chariot de découpeuse, Pare-éclaboussure 50
Kit indicateur de sens de coupe, Kit de montage de roues 53
Limiteur de profondeur de coupe, Chariot de découpeuse 56
Réservoir d'eau 59
Outils 61
Réservoir d'eau sous pression (23.96) 63
Palier avec pièce de protection (38.1995) 65
Raccordement d'eau (38.1995) 68
Consommables et matières auxiliaires 70



IDENTIFIEZ LE REPÈRE

Puis retrouvez la référence correspondante dans la nomenclature associée.

Ouvrir la nomenclature - page 3

Carter de vilebrequin

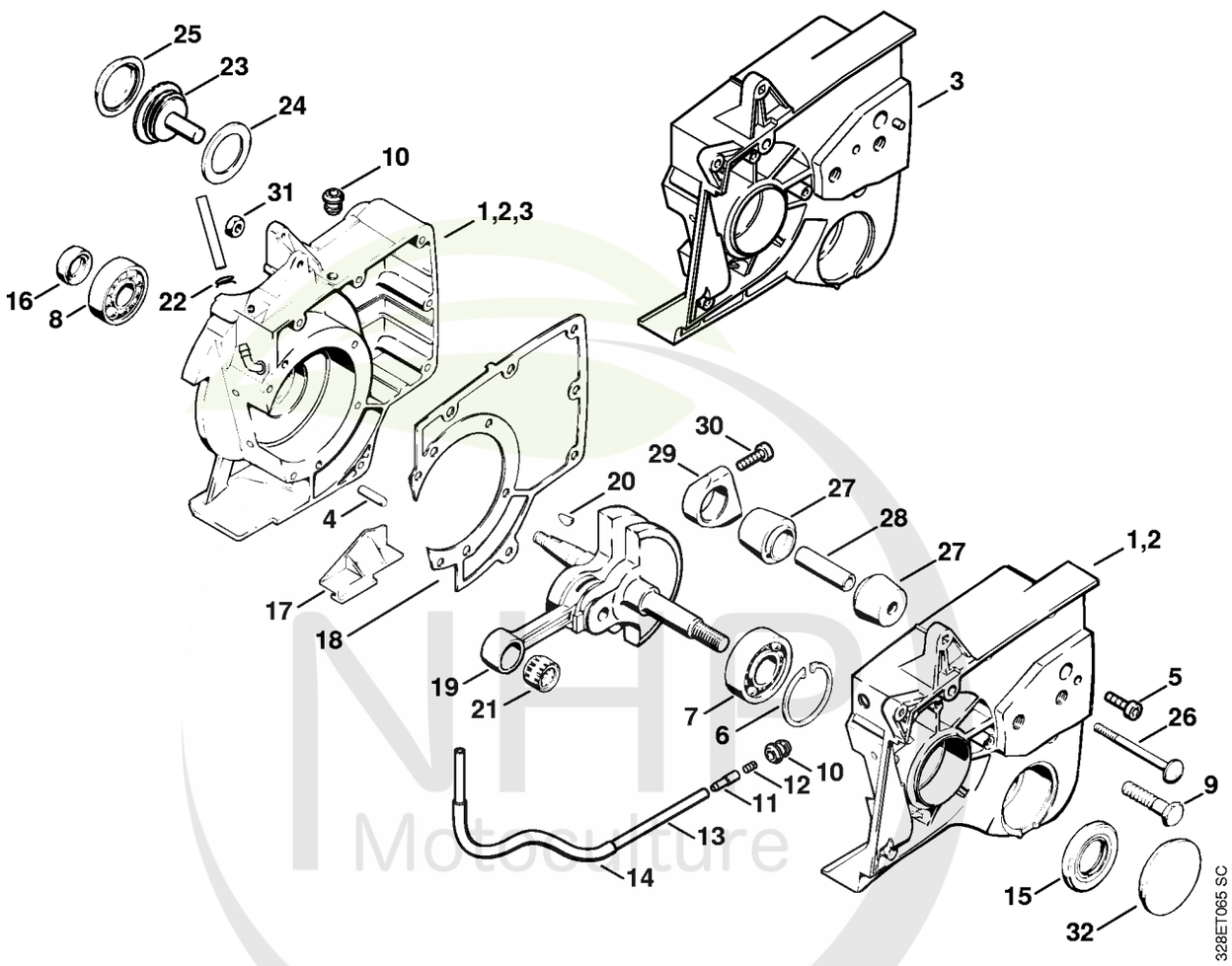

NHP Motoculture
Cultivez votre univers

CLIQUEZ SUR LES REFERENCES

CLIQUEZ SUR LES RÉFÉRENCES SOULIGNÉES

1 produit : accès direct à sa fiche NHP.
Plusieurs produits : recherche sur le site NHP.

24/24 références reliées au catalogue.

Carter de vilebrequin

#	Numéro de pièce	Description	Quantité	Contient un ou plusieurs articles	Remarques
2	4205 020 2103	Carter de vilebrequin	1	4 - 14	
3	4205 020 2104	Carter de vilebrequin	1	4 - 14	pour TS 760 avec capot protecteur Ø 400 mm
4	9371 470 3120	Goupille cylindrique 6x20	2		
5	9022 341 1010	Vis cylindrique IS-M5x18	10		
6	9456 621 4910	Circlip 47x1,75	1		
7	9503 003 0543	Roulement rainuré à billes 6204	1		
8	9503 003 0443	Roulement rainuré à billes 6203	1		
9	4201 708 8403	Vis à six pans M10x40	2		
10	4205 647 9100	Douille en caoutchouc	2		
11	4205 350 5800	Aération de réservoir	1	12	
12	1120 358 8105	Insert d'aération	1		
13		Tuyau 3,1x5,7x325 mm, R3	1		
	0000 930 2803	Tuyau 3,1x5,7 mm x 1 m, R3	1		
	0712 923 8004	Tuyau 3,1x5,7 mm x 10 m, R3	1		
14	4205 141 8602	Tuyau 200 mm	1		
15	9629 003 2900	Bague d'étanchéité 25x47x7	1		
16	9640 003 1570	Bague d'étanchéité 15x24x7	1		
17	1111 084 6600	Insert	1		
18	1111 029 0501	Joint	1		
19	1111 030 0402	Vilebrequin	1	20	
20	1120 036 8500	Clavette demi-lune 2x3,7	1		
21	9512 003 3440	Cage à aiguilles 13x17x17,5	1		
22	4205 122 2500	Collier de serrage	1		
23	4205 350 0550	Bouchon de réservoir	1	24, 25	
24	0000 992 6302	Anneau de joint	1		

NHP Motoculture
Cultivez votre univers



CLIQUEZ SUR LES RÉFÉRENCES SOULIGNÉES

1 produit : accès direct à sa fiche NHP.
Plusieurs produits : recherche sur le site NHP.

9/9 références reliées au catalogue.

Carter de vilebrequin

#	Numéro de pièce	Description	Quantité	Contient un ou plusieurs articles	Remarques
25	4205 353 2300	Capuchon	1		
26	9027 068 1480	Vis à tête bombée M6x75	1		
27	1111 790 9900	Butoir annulaire	2		
28	1111 791 2700	Tube	1		
29	1111 791 5400	Support	1		
30	9022 341 1010	Vis cylindrique IS-M5x18	2		
31	9214 320 0900	Écrou de sécurité M6	1		
32	1111 648 7700	Couvercle	1		
	1111 007 1051	Jeu de joints	1	15, 16, 18	

NHP Motoculture
Cultivez votre univers



IDENTIFIEZ LE REPÈRE

Puis retrouvez la référence correspondante dans la nomenclature associée.

Ouvrir la nomenclature - page 6

Carter de vilebrequin # X 23 529 742, X 23 531 439 (27.91)

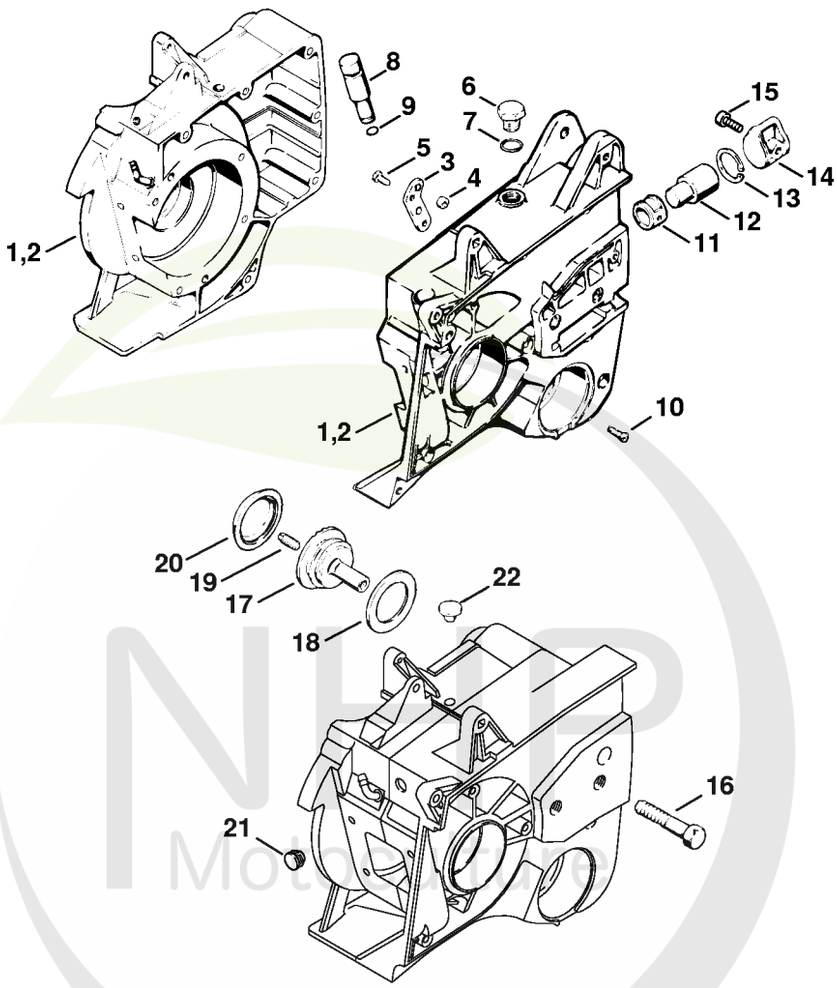

328ET066 SC

NHP Motoculture
Cultivez votre univers



CLIQUEZ SUR LES RÉFÉRENCES SOULIGNÉES

1 produit : accès direct à sa fiche NHP.
Plusieurs produits : recherche sur le site NHP.

16/16 références reliées au catalogue.

Carter de vilebrequin # X 23 529 742, X 23 531 439 (27.91)

#	Numéro de pièce	Description	Quantité	Contient un ou plusieurs articles	Remarques
2	1111 020 2116	Carter de vilebrequin Jusqu'au numéro de série: 023529742	1		
3	4205 647 1200	Couvercle Jusqu'au numéro de série: 023529742	1		
4	1108 649 5000	Anneau de joint 5x8,3x4,3 Jusqu'au numéro de série: 023529742	2		
5	9079 216 0660	Vis à tête plate M4x12 Jusqu'au numéro de série: 023529742	2		
6	0000 951 7102	Bouchon fileté M12 Jusqu'au numéro de série: 023529742	1		
7	9636 965 1160	Anneau de joint 12x16 Jusqu'au numéro de série: 023529742	1		
8	4205 647 7001	Bouchon Jusqu'au numéro de série: 023529742	1		
9	9646 945 0490	Joint torique 7x1,5 Jusqu'au numéro de série: 023529742	1		
10	9092 216 0670	Vis à tête plate M5x10 Jusqu'au numéro de série: 023529742	1		
11	1111 647 9000	Anneau en caoutchouc Jusqu'au numéro de série: 023529742	1		
12	4205 647 7000	Bouchon Jusqu'au numéro de série: 023529742	1		
13	9456 621 2440	Circlip 22x1 Jusqu'au numéro de série: 023529742	1		
14	1111 647 7000	Bouchon Jusqu'au numéro de série: 023529742	1		
15	9048 319 0660	Vis cylindrique M4x12 Jusqu'au numéro de série: 023529742	1		
16	9007 319 2450	Vis à six pans M10x45 Jusqu'au numéro de série: 023529742	1		
17	4205 007 1061	Jeu de bouchon de réservoir Jusqu'au numéro de série: 024097470	1	18 - 20	

NHP Motoculture
Cultivez votre univers



CLIQUEZ SUR LES RÉFÉRENCES SOULIGNÉES

1 produit : accès direct à sa fiche NHP.
Plusieurs produits : recherche sur le site NHP.

3/5 références reliées au catalogue.

Carter de vilebrequin # X 23 529 742, X 23 531 439 (27.91)

#	Numéro de pièce	Description	Quantité	Contient un ou plusieurs articles	Remarques
18	0000 992 6302	Anneau de joint Jusqu'au numéro de série: 024097470	1		
19	0000 951 5815	Goupille filetée 1/4" Jusqu'au numéro de série: 024097470	1		
20	4205 353 2300	Capuchon Jusqu'au numéro de série: 024097470	1		
21	1124 791 7303	Bouchon Jusqu'au numéro de série: 024097470	1		
22	9302 929 0840	Bouchon 8 Jusqu'au numéro de série: 017609548	1		

NHP Motoculture
Cultivez votre univers



IDENTIFIEZ LE REPÈRE

Puis retrouvez la référence correspondante dans la nomenclature associée.

Ouvrir la nomenclature - page 9

Cylindre

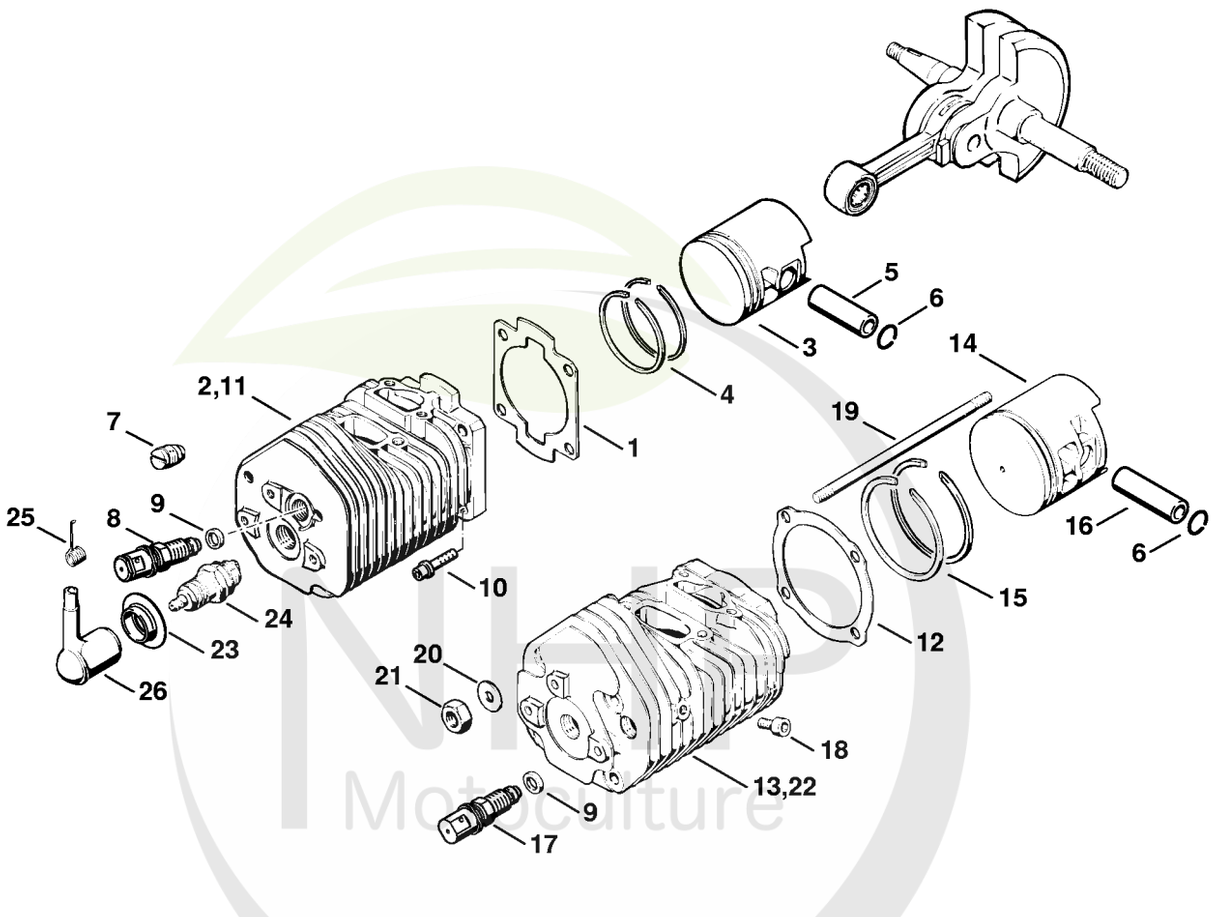

Cultivez votre univers



CLIQUEZ SUR LES RÉFÉRENCES SOULIGNÉES

1 produit : accès direct à sa fiche NHP.
Plusieurs produits : recherche sur le site NHP.

14/19 références reliées au catalogue.

Cylindre

#	Numéro de pièce	Description	Quantité	Contient un ou plusieurs articles	Remarques
6	9462 650 1300	Jonc d'arrêt 13	2		
9	9636 003 0420	Anneau de joint 6,5x9,5	1		
12	1111 029 2301	Joint de cylindre	1		
13	1111 020 1206	Cylindre avec piston Ø 58 mm	1	6, 14 - 16	
14	1111 030 2002	Piston Ø 58 mm	1	6, 15, 16	
15	1111 034 3006	Segment de piston Ø 58x1,5 mm	2		
16	1111 034 1500	Axe de piston 13x8x44	1		
17	1124 020 9400	Soupape de décompression	1		
18	9022 313 0935	Vis cylindrique IS-M5x8	1		
19	0000 953 1009	Goujon fileté	4		
20	9291 021 0140	Rondelle 6,4	4		
21	9210 319 0900	Ecrou à six pans M6	4		
22	4205 020 1200	Cylindre avec piston Ø 58 mm	1	6, 14 - 16	USA
23	4205 084 1600	Recouvrement	1		USA
24	1110 400 7005	Bougie Bosch WSR 6 F	1		
24	0000 400 7000	Bougie NGK BPMR7A	1		
25	0000 998 0603	Ressort coudé	1		
26	1106 405 1000	Contact de câble d'allumage	1		
	1111 007 1051	Jeu de joints	1	12	

NHP Motoculture
Cultivez votre univers



IDENTIFIEZ LE REPÈRE

Puis retrouvez la référence correspondante dans la nomenclature associée.

Ouvrir la nomenclature - page 11

Silencieux

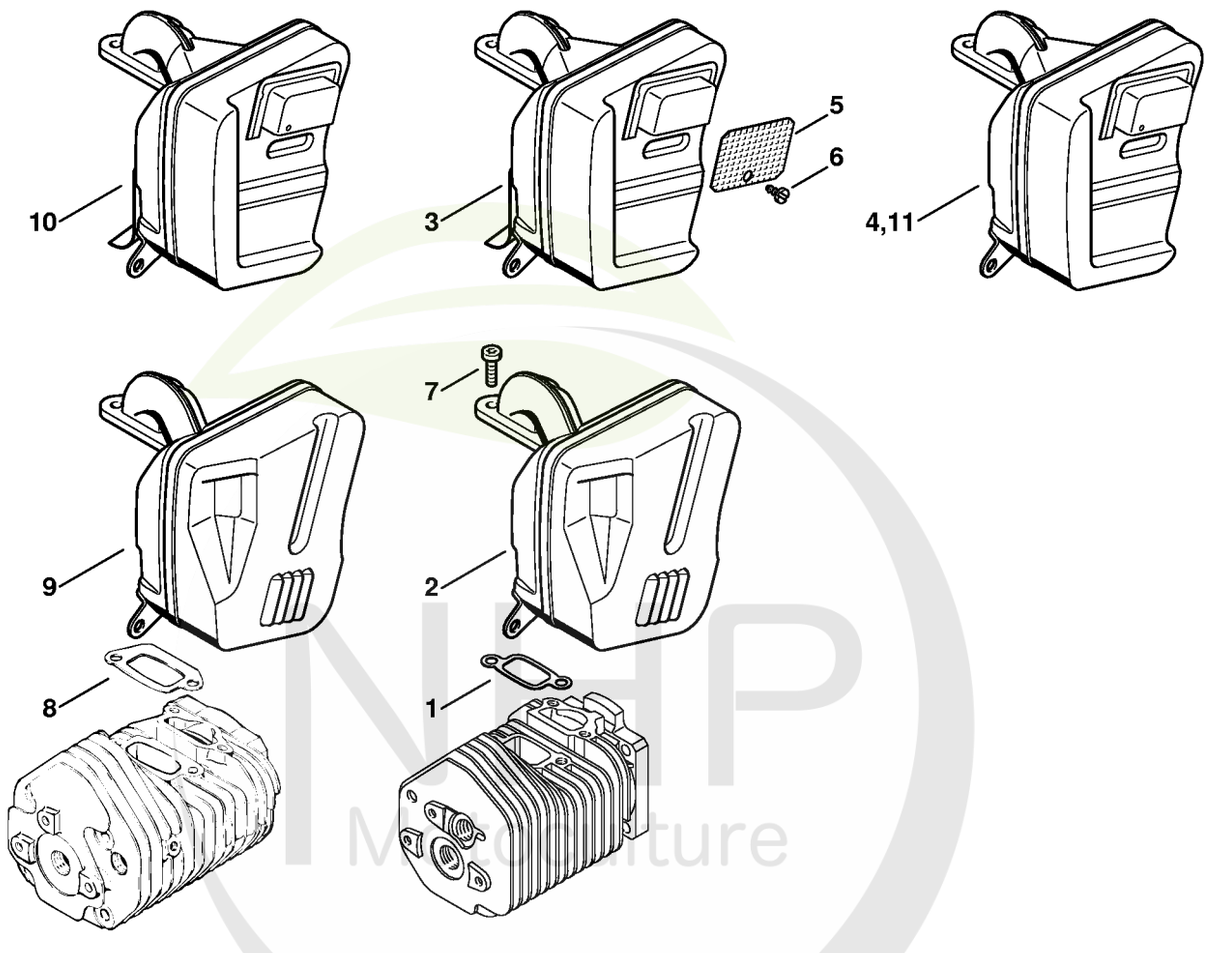

NHP Motoculture
Cultivez votre univers



CLIQUEZ SUR LES RÉFÉRENCES SOULIGNÉES

1 produit : accès direct à sa fiche NHP.
Plusieurs produits : recherche sur le site NHP.

7/8 références reliées au catalogue.

Silencieux

#	Numéro de pièce	Description	Quantité	Contient un ou plusieurs articles	Remarques
5	1111 141 9005	Grille	1		
6	9099 021 0810	Vis Parker 4,2x9,5	1		
7	9022 341 1010	Vis cylindrique IS-M5x18	2		
8	1111 149 0602	Joint de silencieux	1		
9	1111 140 0614	Silencieux	1		
10	4205 140 0602	Silencieux	1	5, 6	USA
11	1111 140 0610	Silencieux Jusqu'au numéro de série: 024097470	1	5, 6	USA, CDN
	1111 007 1051	Jeu de joints	1	8	

NHP Motoculture
Cultivez votre univers



IDENTIFIEZ LE REPÈRE

Puis retrouvez la référence correspondante dans la nomenclature associée.

Ouvrir la nomenclature - page 13

Accouplement, Carter de découpeuse

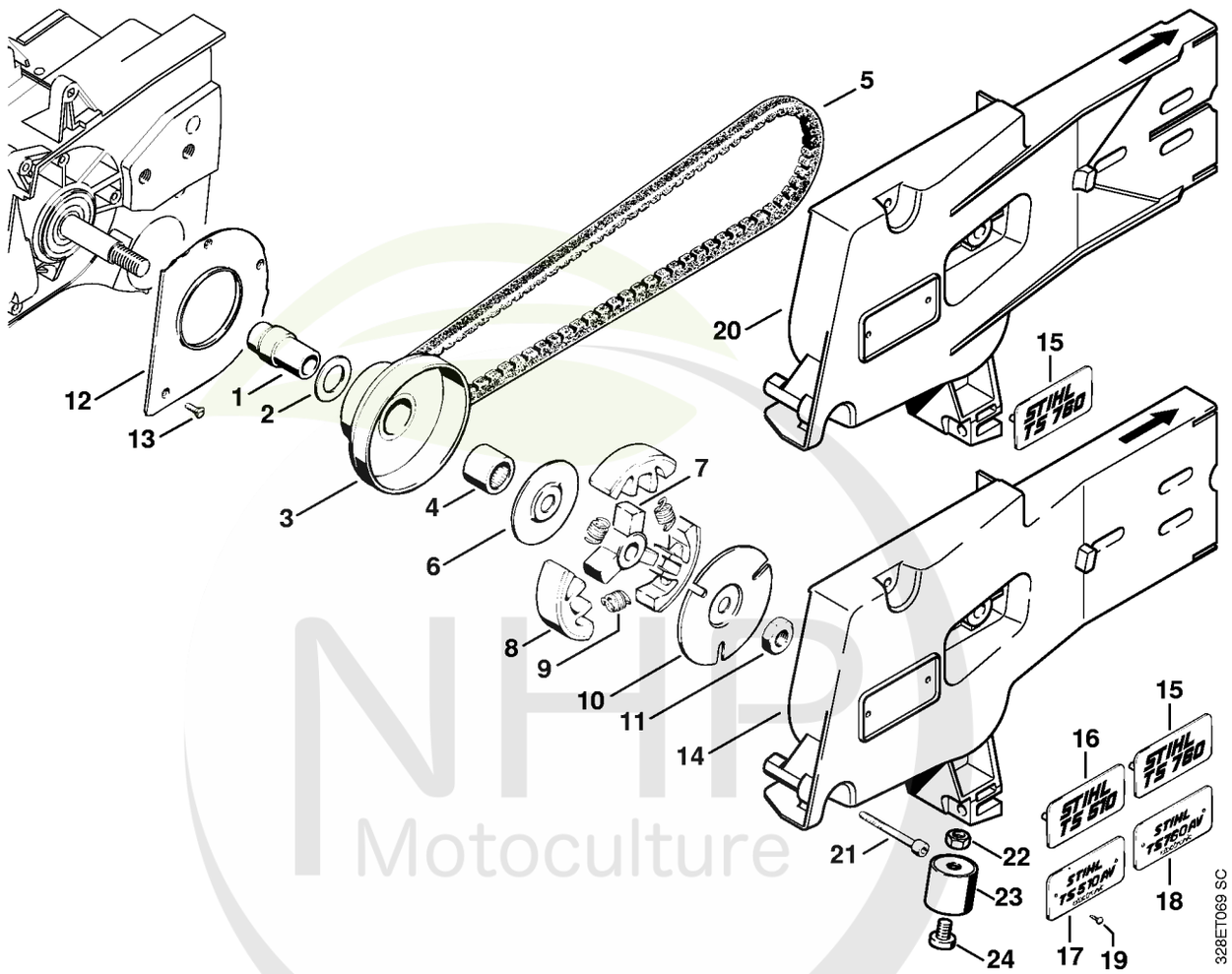

NHP Motoculture
Cultivez votre univers



CLIQUEZ SUR LES RÉFÉRENCES SOULIGNÉES

1 produit : accès direct à sa fiche NHP.
Plusieurs produits : recherche sur le site NHP.

16/22 références reliées au catalogue.

Accouplement, Carter de découpeuse

#	Numéro de pièce	Description	Quantité	Contient un ou plusieurs articles	Remarques
1	4205 162 8200	Douille	1		
2	0000 958 1900	Rondelle A19,9	1		
3	4205 700 2505	Poulie à gorge	1	4	
4	9529 003 4681	Douille à aiguilles 2020-2	1		
5	9490 000 7892	Courroie trapézoïdale étroite 9,5x912LW	1		
5	9490 000 7895	Courroie trapézoïdale étroite 10x960LW	1		pour TS 760 avec capot protecteur Ø 400 mm
6	1111 162 8901	Rondelle A13	1		
	1111 160 2001	Embrayage	1	7 - 9	
7	1111 162 3201	Entraîneur	1		
8	1111 160 1502	Masselotte	3		
9	0000 997 6002	Ressort de tension	3		
10	1111 162 8902	Rondelle	1		
11	9211 260 1470	Écrou à six pans M12x1,5	1		
12	1111 021 1606	Tôle de protection	1		
13	9062 319 0650	Vis à tête fraisée M4x10	3		
14	4205 700 1205	Carter de découpeuse	1	15, 16	
15	4205 967 1503	Plaque matricule TS 760	1		
18	4205 967 1501	Plaque matricule TS 760 AVE Jusqu'au numéro de série: 024097470	1		
19	0000 974 1000	Rivet à tête ronde 3x6 Jusqu'au numéro de série: 024097470	2		
20	4205 700 1210	Carter de découpeuse	1	15	pour TS 760 avec capot protecteur Ø 400 mm
21	9022 341 1430	Vis cylindrique IS M6x50x24	2		
22	9210 260 1100	Ecrou à six pans M8	1		

NHP Motoculture
Cultivez votre univers



CLIQUEZ SUR LES RÉFÉRENCES SOULIGNÉES

1 produit : accès direct à sa fiche NHP.
Plusieurs produits : recherche sur le site NHP.

2/2 références reliées au catalogue.

Accouplement, Carter de découpeuse

#	Numéro de pièce	Description	Quantité	Contient un ou plusieurs articles	Remarques
23	4205 790 9301	Amortisseur en caoutchouc	1		
24	9037 319 1750	Vis cylindrique M8x12	1		

NHP Motoculture
Cultivez votre univers



IDENTIFIEZ LE REPÈRE

Puis retrouvez la référence correspondante dans la nomenclature associée.

Ouvrir la nomenclature - page 16

Dispositif de lancement

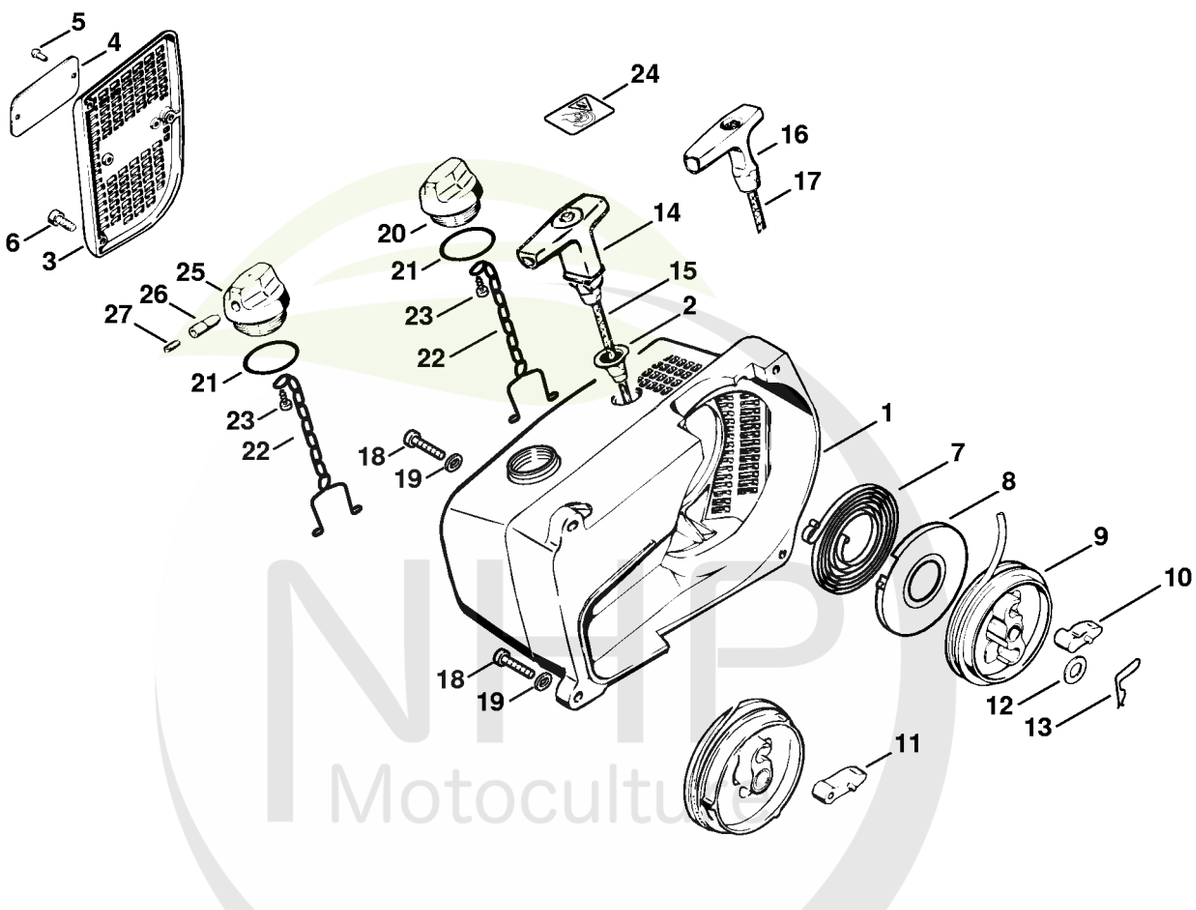

NHP Motoculture
Cultivez votre univers



CLIQUEZ SUR LES RÉFÉRENCES SOULIGNÉES

1 produit : accès direct à sa fiche NHP.
Plusieurs produits : recherche sur le site NHP.

22/24 références reliées au catalogue.

Dispositif de lancement

#	Numéro de pièce	Description	Quantité	Contient un ou plusieurs articles	Remarques
	4205 080 2100	Carter de ventilateur avec lanceur	1	1 - 10, 12 - 15	
1	1111 080 1820	Carter de ventilateur	1	2	
2	1110 084 9102	Douille	1		
3	1111 080 3100	Couvercle de ventilateur	1	4, 5	
4	0000 967 2020	Emblème STIHL	1		
5	0000 974 1000	Rivet à tête ronde 3x6	2		
6	9022 313 0680	Vis cylindrique IS M4x16	3		
7	1117 190 0601	Ressort de rappel	1	8	
8	1117 195 0301	Boîtier de ressort	1		
9	1117 007 1014	Jeu de poulie à câble	1	10	
10	1124 195 7200	Cliquet	1		
12	1118 162 8935	Rondelle	1		
13	1117 195 3500	Ressort	1		
14	0000 190 3414	Poignée ElastoStart Ø 4,5 mm	1	15	
15	0000 190 2901	Câble de lancement Ø 4,5 mm	1		
	0000 930 2295	Câble de lancement Ø 4,5 mm / 28 pièces	1		
16	1121 195 3400	Poignée Jusqu'au numéro de série: 024093968	1		
17	1107 195 8200	Câble de lancement Ø 4,5x1000 mm Jusqu'au numéro de série: 024093968	1		
	0000 930 2200	Câble de lancement Ø 4,5 mm x 30,5 m Jusqu'au numéro de série: 024093968	1		
	0000 930 2213	Câble de lancement Ø 4,5 mm x 60,8 m	1		
18	9022 371 1050	Vis cylindrique IS-M5x25	4		
19	0000 958 0503	Rondelle	2		
20	4205 350 0501	Bouchon de réservoir	1	21 - 23	
21	9645 945 2820	Joint torique 2,5x25	1		

NHP Motoculture
Cultivez votre univers



CLIQUEZ SUR LES RÉFÉRENCES SOULIGNÉES

1 produit : accès direct à sa fiche NHP.
Plusieurs produits : recherche sur le site NHP.

5/6 références reliées au catalogue.

Dispositif de lancement

#	Numéro de pièce	Description	Quantité	Contient un ou plusieurs articles	Remarques
22	1117 350 0905	Pièce de sûreté	1		
23	9099 021 2360	Vis Parker 3,5x9,5	1		
24	0000 967 3693	Pictogramme d'avertissement Bouchon de réservoir	1		USA
25	1110 350 0501	Bouchon de réservoir Jusqu'au numéro de série: 017609548	1	21 - 23, 26, 27	
26	1110 353 8102	Garniture Jusqu'au numéro de série: 017609548	1		
27	1120 358 8105	Insert d'aération Jusqu'au numéro de série: 017609548	1		

NHP Motoculture
Cultivez votre univers



IDENTIFIEZ LE REPÈRE

Puis retrouvez la référence correspondante dans la nomenclature associée.

Ouvrir la nomenclature - page 19

Dispositif d'allumage

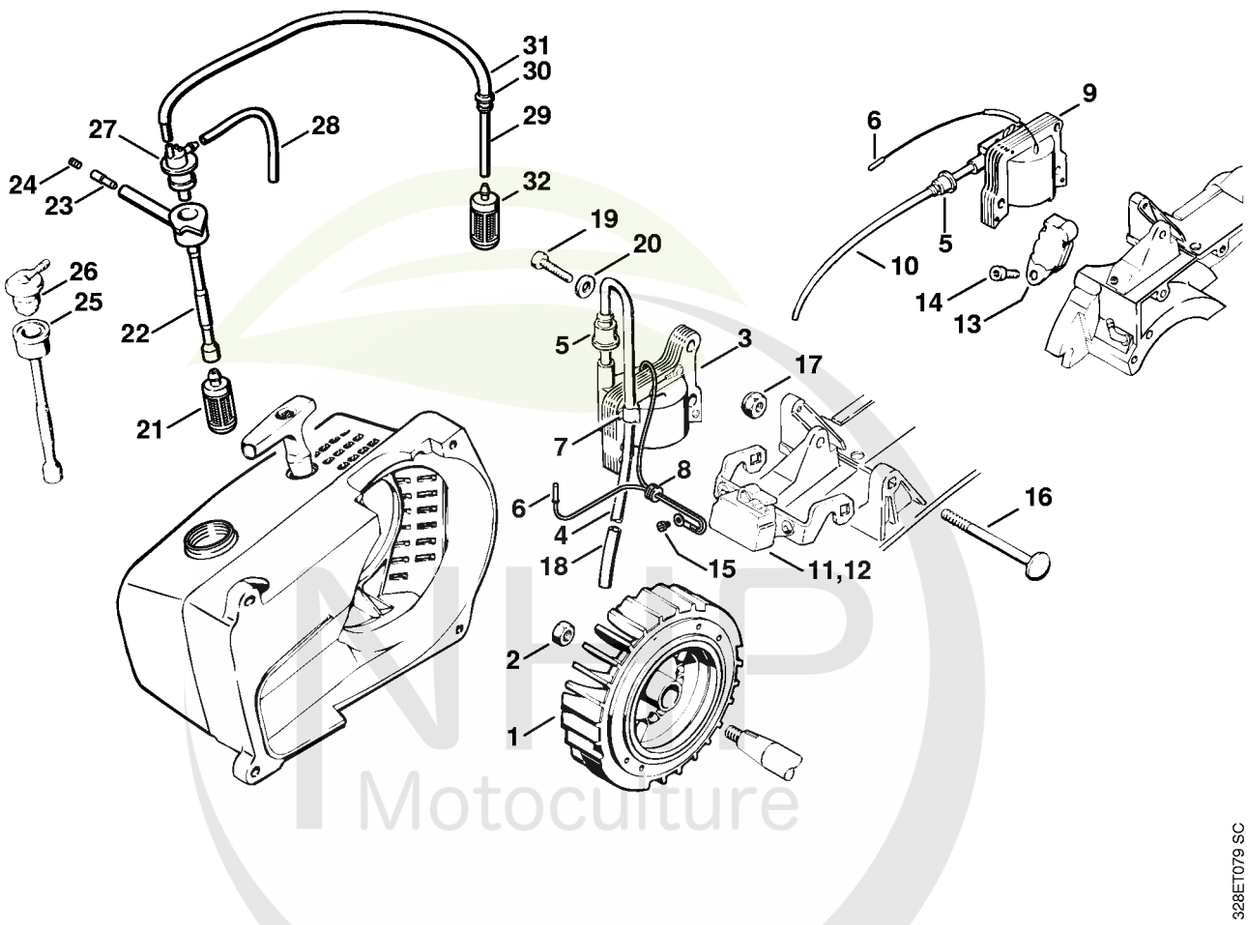

NHP Motoculture
Cultivez votre univers

CLIQUEZ SUR LES REFERENCES

CLIQUEZ SUR LES RÉFÉRENCES SOULIGNÉES

1 produit : accès direct à sa fiche NHP.
Plusieurs produits : recherche sur le site NHP.

12/19 références reliées au catalogue.

Dispositif d'allumage

#	Numéro de pièce	Description	Quantité	Contient un ou plusieurs articles	Remarques
1	1111 404 1204	Rotor	1		
2	9210 261 1140	Écrou à six pans M8x1	1		
3	1111 400 1301	Bobine d'allumage	1	4 - 8	
4		Câble d'allumage 320 mm	1		
	0000 405 0600	Cable d'allumage 1 m	1		
	0000 930 2251	Câble d'allumage 10 m	1		
5	0000 989 1010	Douille de protection	1		
6	1110 442 7000	Douille de contact	1		
7	1111 448 1200	Attache de câble	1		
8	0000 989 0808	Douille de protection	1		
9	1111 400 1303	Module d'allumage Jusqu'au numéro de série: 024073217	1	5, 6, 10	
10		Câble d'allumage 290 mm Jusqu'au numéro de série: 024073217	1		
11	4205 400 1001	Appareil de distribution	1		pour capot protecteur Ø 400 mm
11	4205 400 1001	Appareil de distribution	1		pour capot protecteur Ø 300/350 mm
12	4205 400 1002	Appareil de distribution	1		USA, CDN pour capot protecteur Ø 300/350 mm
13	1118 400 1001	Appareil de distribution	1		
14	9045 371 0960	Vis cylindrique M5x12	2		
15	9041 216 0300	Vis cylindrique M3x4	1		
16	9027 068 1480	Vis à tête bombée M6x75	1		
17	9214 320 0900	Écrou de sécurité M6	1		
18	1111 405 8800	Tuyau	1		

NHP Motoculture
Cultivez votre univers



CLIQUEZ SUR LES RÉFÉRENCES SOULIGNÉES

1 produit : accès direct à sa fiche NHP.
Plusieurs produits : recherche sur le site NHP.

13/14 références reliées au catalogue.

Dispositif d'allumage

#	Numéro de pièce	Description	Quantité	Contient un ou plusieurs articles	Remarques
19	9022 371 1020	Vis cylindrique IS M5x20	3		
20	9291 021 0120	Rondelle 5,3	3		
21	0000 350 3500	Crépine d'aspiration	1		
22	4205 350 3600	Tuyau	1	23, 24	
23	1110 353 8102	Garniture	1		
24	1120 358 8105	Insert d'aération	1		
25	1111 358 7700	Tuyau Jusqu'au numéro de série: 017609548	1		
26	1111 353 2500	Raccord en équerre Jusqu'au numéro de série: 017609548	1		
27	4205 353 5900	Aération de réservoir	1		
28		Tuyau 3,1x5,7x135 mm, R3	1		
29		Tuyau 3,1x5,7x365 mm, R3	1		
29		Tuyau 3,1x5,7x325 mm, R3	1		
	0000 930 2803	Tuyau 3,1x5,7 mm x 1 m, R3	1		
	0712 923 8004	Tuyau 3,1x5,7 mm x 10 m, R3	1		
30	4205 647 9100	Douille en caoutchouc	1		
31	4205 141 8602	Tuyau 200 mm	1		
32	0000 350 3502	Crépine d'aspiration	1		

NHP Motoculture
Cultivez votre univers



IDENTIFIEZ LE REPÈRE

Puis retrouvez la référence correspondante dans la nomenclature associée.

Ouvrir la nomenclature - page 22

Commande des gaz

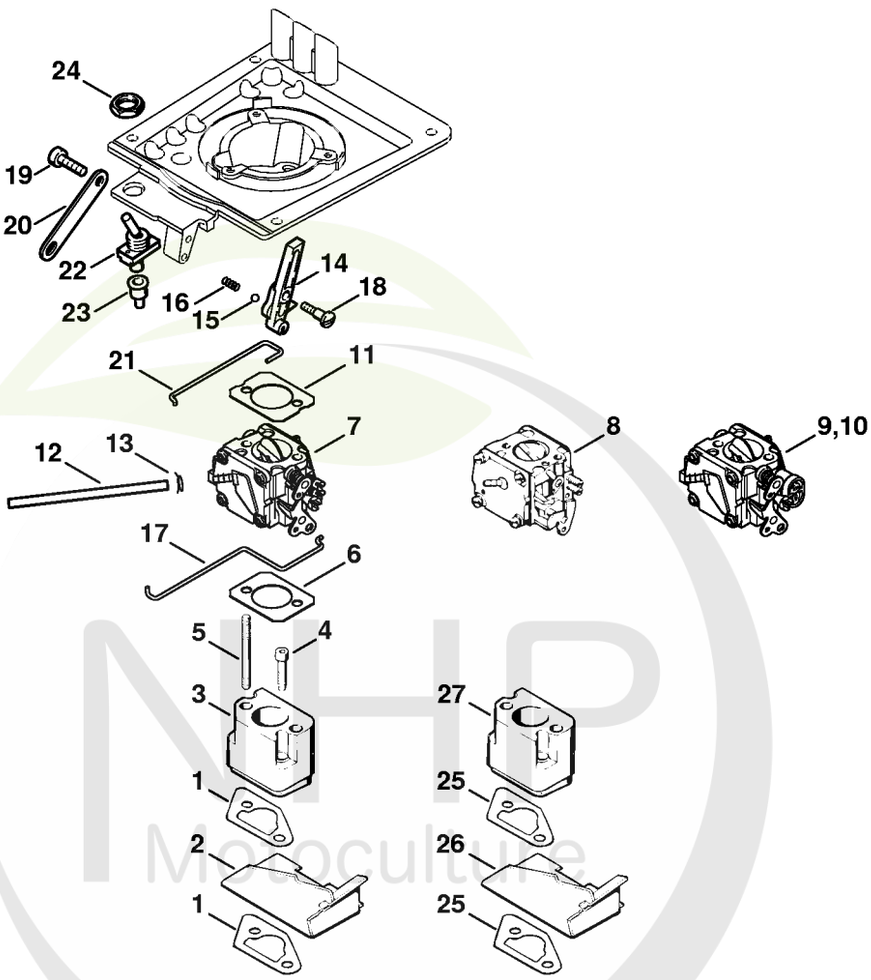

Cultivez votre univers

CLIQUEZ SUR LES REFERENCES

CLIQUEZ SUR LES RÉFÉRENCES SOULIGNÉES

1 produit : accès direct à sa fiche NHP.
Plusieurs produits : recherche sur le site NHP.

21/24 références reliées au catalogue.

Commande des gaz

#	Numéro de pièce	Description	Quantité	Contient un ou plusieurs articles	Remarques
4	9022 341 1070	Vis cylindrique IS-M5x30	2		
5	9121 319 1120	Goujon fileté M5x55	2		
6	1111 129 1100	Joint	1		
7	4205 120 0601	Carburateur HS-277A	1		
8	4205 120 0600	Carburateur HS-212B Jusqu'au numéro de série: 024097470	1		
10	4205 120 0603	Carburateur HS-281D	1		USA
11	1110 149 1200	Joint	1		
12		Tuyau 3,1x5,7x120 mm, R3	1		
	0000 930 2803	Tuyau 3,1x5,7 mm x 1 m, R3	1		
	0712 923 8004	Tuyau 3,1x5,7 mm x 10 m, R3	1		
13	4205 122 2500	Collier de serrage	1		
14	1111 185 2001	Levier de volet de démarrage	1		
15	9516 003 1730	Bille Ø 4 mm	1		
16	1108 122 3001	Ressort	1		
17	1111 182 1501	Tringlerie des gaz	1		
18	0000 951 2600	Vis à tête bombée M4x10	1		
19	9022 341 1010	Vis cylindrique IS-M5x18	1		
20	1111 148 4000	Bride de fixation	1		
21	1111 185 1900	Tringlerie de volet de démarrage	1		
22	1111 430 0202	Commutateur d'arrêt	1		seulement livrable au Brésil
22	1111 430 0210	Commutateur d'arrêt	1		
23	1110 432 9200	Douille	1		
24	9211 260 1430	Écrou à six pans M12x0,75	1		
25	1111 129 1401	Joint 0,5 mm	2		
26	1111 146 7401	Chicane	1		

NHP Motoculture
Cultivez votre univers



CLIQUEZ SUR LES RÉFÉRENCES SOULIGNÉES

1 produit : accès direct à sa fiche NHP.
Plusieurs produits : recherche sur le site NHP.

2/2 références reliées au catalogue.

Commande des gaz

#	Numéro de pièce	Description	Quantité	Contient un ou plusieurs articles	Remarques
27	1111 120 2201	Bride	1		
	1111 007 1051	Jeu de joints	1	6, 11, 25	

NHP
Motoculture
Cultivez votre univers



IDENTIFIEZ LE REPÈRE

Puis retrouvez la référence correspondante dans la nomenclature associée.

Ouvrir la nomenclature - page 25

Boîtier de filtre, Couvercle de filtre

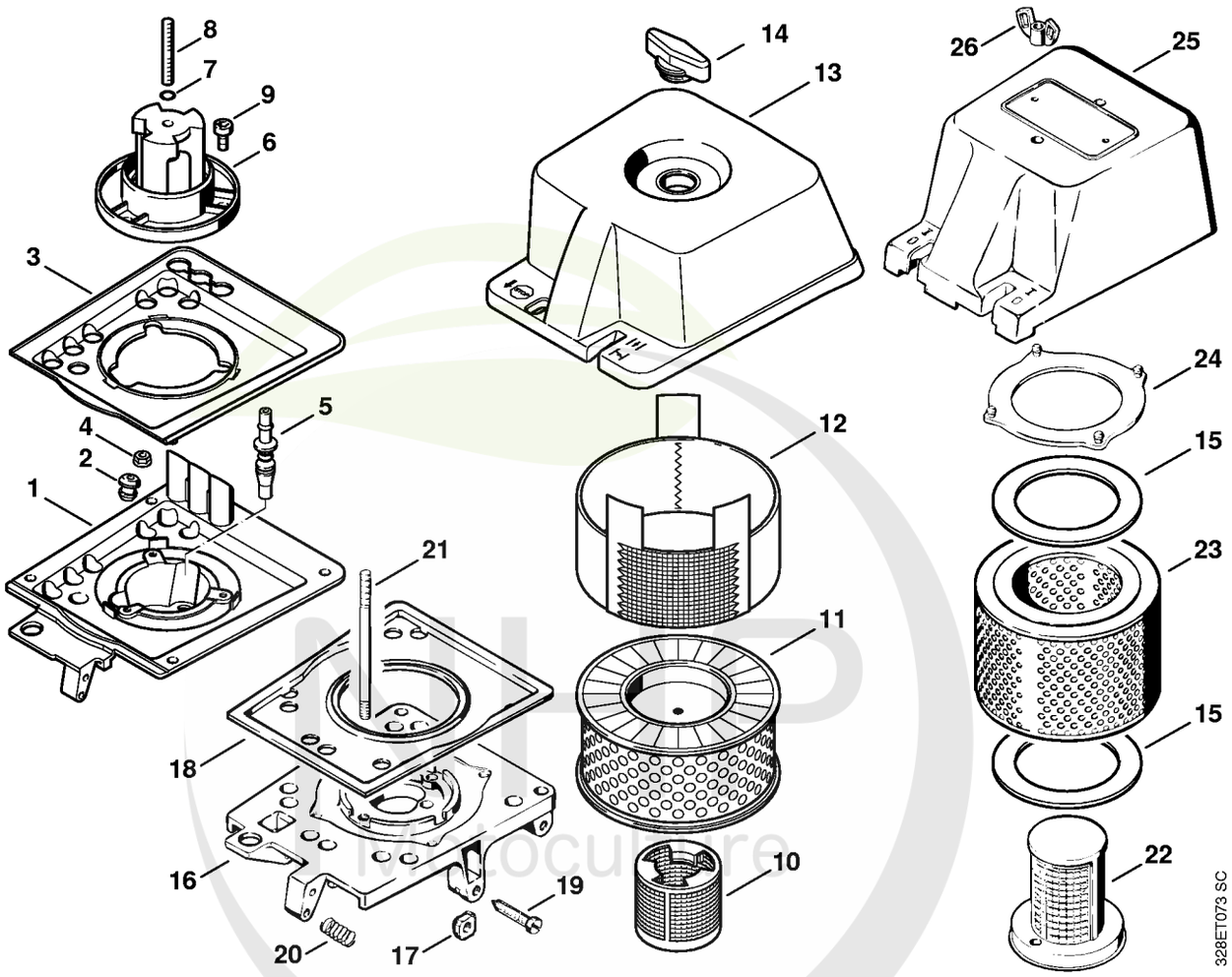

Cultivez votre univers

CLIQUEZ SUR LES REFERENCES

CLIQUEZ SUR LES RÉFÉRENCES SOULIGNÉES

1 produit : accès direct à sa fiche NHP.
Plusieurs produits : recherche sur le site NHP.

20/22 références reliées au catalogue.

Boîtier de filtre, Couvercle de filtre

#	Numéro de pièce	Description	Quantité	Contient un ou plusieurs articles	Remarques
1	4205 140 2850	Boîtier de filtre	1	9	
2	4205 647 9100	Douille en caoutchouc	1		
3	4205 149 0501	Joint	1		
4	9216 261 0700	Ecrou à six pans M5	2		
5	4205 122 4000	Tuyau	1		
6	4205 140 1100	Carter de filtre à air	1	7, 8	
7	9645 945 7457	Joint torique 5x1,5	1		
8	9121 347 1370	Goujon fileté M6x30	1		
9	9022 341 1010	Vis cylindrique IS-M5x18	3		
	4221 007 1002	Kit de filtre à air	1	10 - 12	
10	4221 140 1800	Filtre à air additionnel	1		
11	4221 140 4400	Filtre à air	1		
12	4221 141 0310	Préfiltre	1		
13	4205 141 0502	Couvercle de filtre	1		
14	4221 140 9500	Écrou de verrouillage	1		
16	4205 140 2803	Boîtier de filtre Jusqu'au numéro de série: 024097470	1	17, 18	
17	1115 121 7700	Pièce de guidage Jusqu'au numéro de série: 024097470	1		
18	4205 149 0500	Joint Jusqu'au numéro de série: 024097470	1		
19	1110 122 6201	Vis de réglage de régime de ralenti Jusqu'au numéro de série: 024097470	1		
20	0000 997 0326	Ressort de pression Jusqu'au numéro de série: 024097470	1		
21	9121 319 1500	Goujon fileté M6x85 Jusqu'au numéro de série: 024097470	2		
22	4201 140 1801	Filtre à air additionnel Jusqu'au numéro de série: 024097470	1		

NHP Motoculture
Cultivez votre univers



CLIQUEZ SUR LES RÉFÉRENCES SOULIGNÉES

1 produit : accès direct à sa fiche NHP.
Plusieurs produits : recherche sur le site NHP.

4/4 références reliées au catalogue.

Boîtier de filtre, Couvercle de filtre

#	Numéro de pièce	Description	Quantité	Contient un ou plusieurs articles	Remarques
23	4201 141 0300	Filtre principal Jusqu'au numéro de série: 024097470	1		
24	4201 149 0501	Joint Jusqu'au numéro de série: 024097470	1		
25	4205 140 1000	Couvercle de filtre Jusqu'au numéro de série: 024097470	1	24	
26	9247 808 0900	Écrou à ailettes M6 Jusqu'au numéro de série: 024097470	2		

NHP Motoculture
Cultivez votre univers



IDENTIFIEZ LE REPÈRE

Puis retrouvez la référence correspondante dans la nomenclature associée.

Ouvrir la nomenclature - page 28

Carburateur HS-277

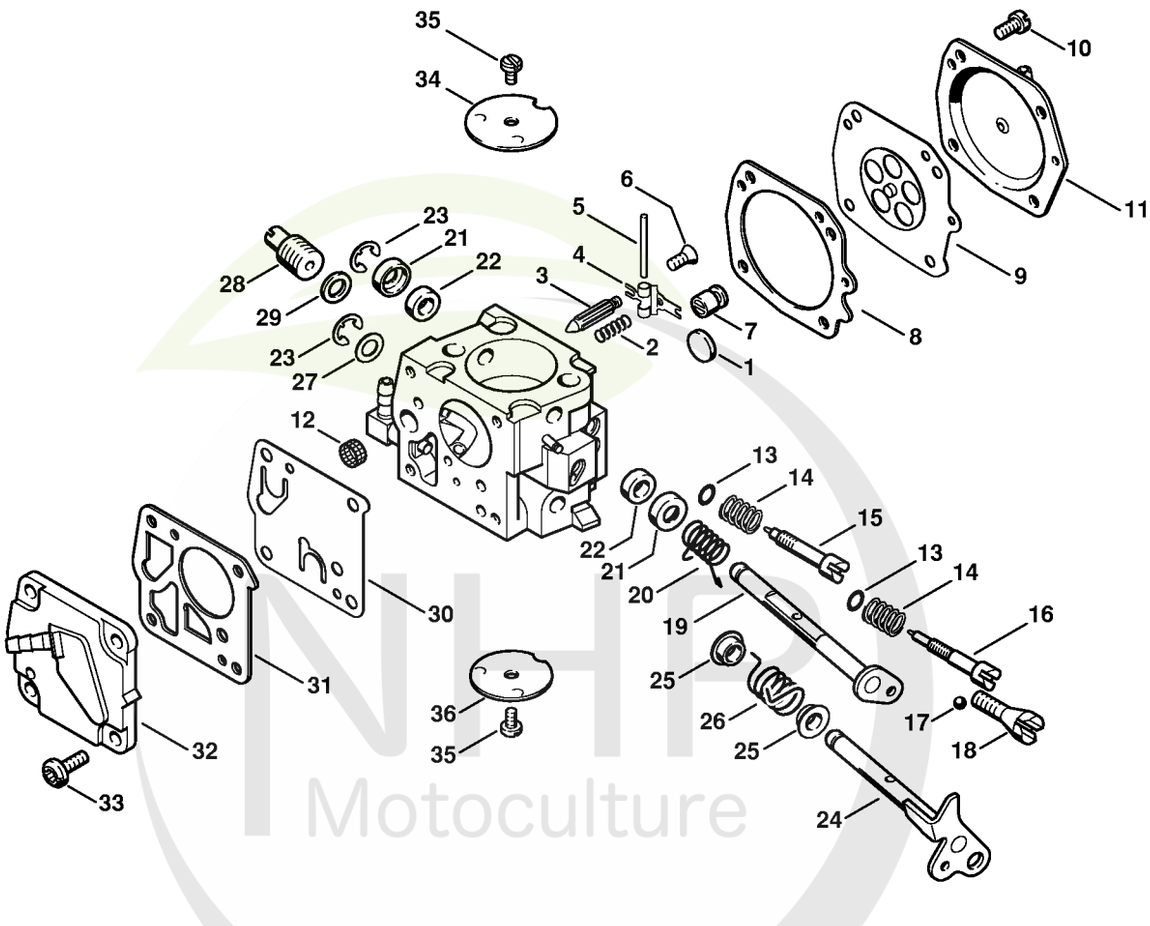

NHP Motoculture
Cultivez votre univers



CLIQUEZ SUR LES RÉFÉRENCES SOULIGNÉES

1 produit : accès direct à sa fiche NHP.
Plusieurs produits : recherche sur le site NHP.

26/26 références reliées au catalogue.

Carburateur HS-277

#	Numéro de pièce	Description	Quantité	Contient un ou plusieurs articles	Remarques
	4205 120 0601	Carburateur HS-277A	1	1 - 36	
1	1110 122 9410	Bouchon	1		
2	1110 122 3020	Ressort	1		
3	1110 121 5100	Pointeau d'admission	1		
4	1124 121 5000	Levier de réglage d'admission	1		
5	1110 121 9200	Axe	1		
6	1110 122 7801	Vis à tête bombée fraisée	1		
7	1111 121 5400	Gicleur à soupape	1		
8	1110 129 0900	Joint	1		
9	1110 121 4700	Membrane de réglage	1		
10	1106 122 7400	Vis à tête ronde	4		
11	4205 121 0800	Couvercle	1		
12	4221 121 7800	Tamis	1		
13	4223 122 3600	Anneau de joint	2		
14	1110 122 3030	Ressort	2		
15	4205 122 6700	Vis H de richesse à haut régime	1		
16	4205 122 6800	Vis L de richesse au ralenti	1		
17	4221 122 4200	Bille	1		
18	4221 122 6200	Vis de réglage de régime de ralenti	1		
19	4205 120 7200	Axe de volet de démarrage avec levier	1		
20	4205 122 3200	Ressort coudé	1		
21	4221 121 9400	Anneau	2		
22	4221 122 3605	Anneau de joint	2		
23	1110 122 9005	Circlip	2		
24	4221 120 7100	Axe de papillon avec levier	1		
25	4221 122 9100	Douille	2		

NHP Motoculture
Cultivez votre univers



CLIQUEZ SUR LES RÉFÉRENCES SOULIGNÉES

1 produit : accès direct à sa fiche NHP.
Plusieurs produits : recherche sur le site NHP.

12/12 références reliées au catalogue.

Carburateur HS-277

#	Numéro de pièce	Description	Quantité	Contient un ou plusieurs articles	Remarques
26	4221 122 3200	Ressort coudé	1		
27	4221 121 8600	Rondelle	1		
28	4205 120 8705	Soupape de réglage	1		
29	1110 129 3000	Anneau de joint	1		
30	1110 121 4800	Membrane de pompe	1		
31	1110 129 1110	Joint	1		
32	1110 121 0815	Couvercle	1		
33	1110 122 7700	Vis à tête bombée	4		
34	1115 121 2900	Volet de démarrage	1		
35	1110 122 7400	Vis à tête ronde	2		
36	1115 121 3300	Papillon	1		
	1115 007 1060	Jeu de pièces de carburateur	1	8, 9, 30, 31	

NHP Motoculture
Cultivez votre univers



IDENTIFIEZ LE REPÈRE

Puis retrouvez la référence correspondante dans la nomenclature associée.

Ouvrir la nomenclature - page 31

Carburateur HS-212 # X 24 097 470 (26.96)

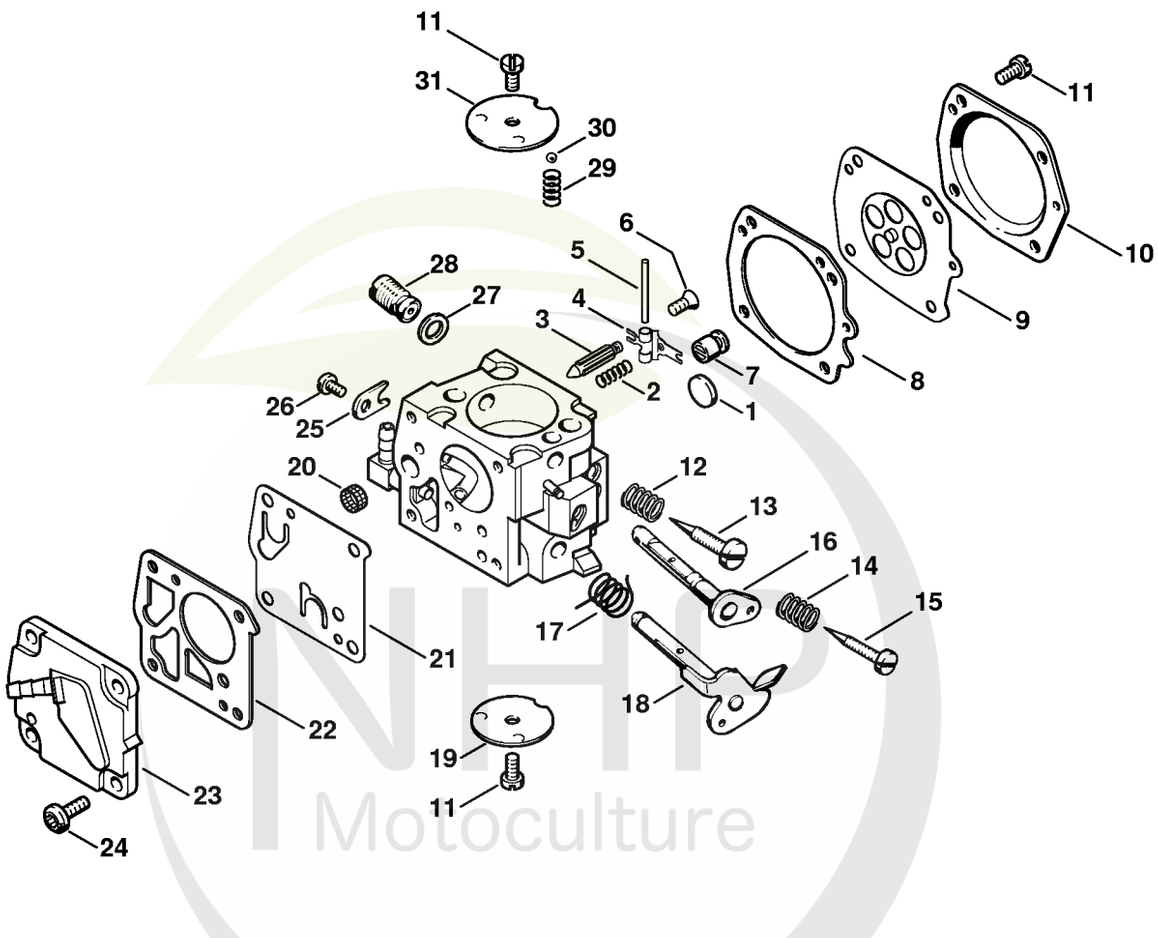

NHP Motoculture
Cultivez votre univers



CLIQUEZ SUR LES RÉFÉRENCES SOULIGNÉES

1 produit : accès direct à sa fiche NHP.
Plusieurs produits : recherche sur le site NHP.

15/16 références reliées au catalogue.

Carburateur HS-212 # X 24 097 470 (26.96)

#	Numéro de pièce	Description	Quantité	Contient un ou plusieurs articles	Remarques
	4205 120 0600	Carburateur HS-212B Jusqu'au numéro de série: 024097470	1	1 - 31	
1	1110 122 9410	Bouchon Jusqu'au numéro de série: 024097470	1		
2	1110 122 3020	Ressort Jusqu'au numéro de série: 024097470	1		
3	1110 121 5100	Pointeau d'admission Jusqu'au numéro de série: 024097470	1		
4	1124 121 5000	Levier de réglage d'admission Jusqu'au numéro de série: 024097470	1		
5	1110 121 9200	Axe Jusqu'au numéro de série: 024097470	1		
6	1110 122 7801	Vis à tête bombée fraisée Jusqu'au numéro de série: 024097470	1		
7	1111 121 5400	Gicleur à soupape Jusqu'au numéro de série: 024097470	1		
8	1110 129 0900	Joint Jusqu'au numéro de série: 024097470	1		
9	1110 121 4700	Membrane de réglage Jusqu'au numéro de série: 024097470	1		
10	1111 121 0803	Couvercle Jusqu'au numéro de série: 024097470	1		
11	1106 122 7400	Vis à tête ronde Jusqu'au numéro de série: 024097470	6		
12	1106 122 3000	Ressort Jusqu'au numéro de série: 024097470	1		
13	1111 122 6700	Vis H de richesse à haut régime Jusqu'au numéro de série: 024097470	1		
14	1110 122 3030	Ressort Jusqu'au numéro de série: 024097470	1		
15	1110 122 6800	Vis L de richesse au ralenti Jusqu'au numéro de série: 024097470	1		

NHP Motoculture
Cultivez votre univers



CLIQUEZ SUR LES RÉFÉRENCES SOULIGNÉES

1 produit : accès direct à sa fiche NHP.
Plusieurs produits : recherche sur le site NHP.

16/16 références reliées au catalogue.

Carburateur HS-212 # X 24 097 470 (26.96)

#	Numéro de pièce	Description	Quantité	Contient un ou plusieurs articles	Remarques
16	1111 120 7200	Axe de volet de démarrage avec levier Jusqu'au numéro de série: 024097470	1		
17	1110 122 3200	Ressort coudé Jusqu'au numéro de série: 024097470	1		
18	1111 120 7100	Axe de papillon avec levier Jusqu'au numéro de série: 024097470	1		
19	1115 121 3300	Papillon Jusqu'au numéro de série: 024097470	1		
20	4221 121 7800	Tamis Jusqu'au numéro de série: 024097470	1		
21	1110 121 4800	Membrane de pompe Jusqu'au numéro de série: 024097470	1		
22	1110 129 1110	Joint Jusqu'au numéro de série: 024097470	1		
23	1110 121 0815	Couvercle Jusqu'au numéro de série: 024097470	1		
24	1110 122 7700	Vis à tête bombée Jusqu'au numéro de série: 024097470	4		
25	1110 122 9300	Agrafe Jusqu'au numéro de série: 024097470	1		
26	1110 122 7400	Vis à tête ronde Jusqu'au numéro de série: 024097470	1		
27	1110 129 3000	Anneau de joint Jusqu'au numéro de série: 024097470	1		
28	4205 120 8700	Soupape de réglage Jusqu'au numéro de série: 024097470	1		
29	1108 122 3001	Ressort Jusqu'au numéro de série: 024097470	1		
30	1110 122 4200	Bille Jusqu'au numéro de série: 024097470	1		
31	1115 121 2900	Volet de démarrage Jusqu'au numéro de série: 024097470	1		

NHP Motoculture
Cultivez votre univers



IDENTIFIEZ LE REPÈRE

Puis retrouvez la référence correspondante dans la nomenclature associée.

Ouvrir la nomenclature - page 34

Carburateur HS-280, HS-281

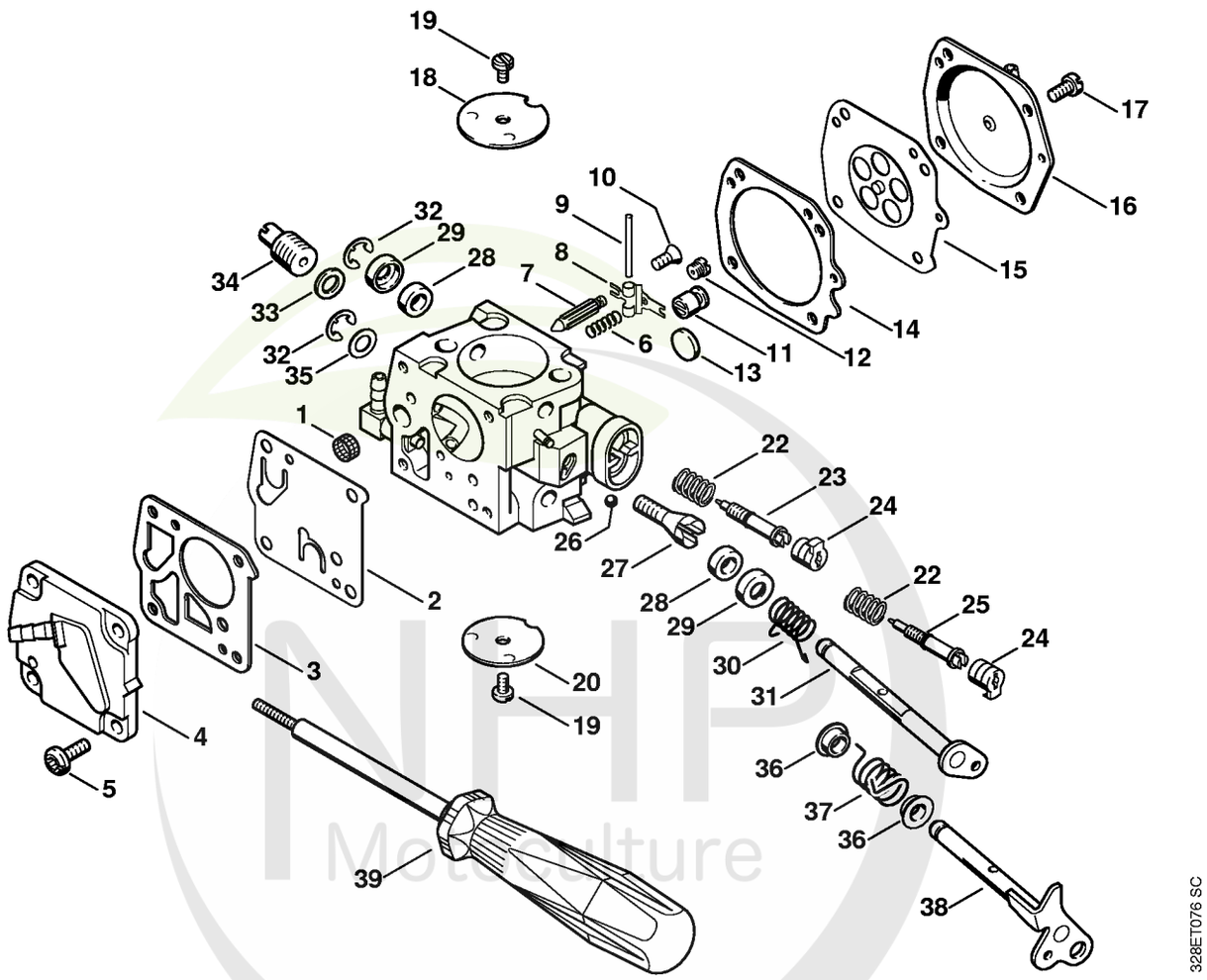

NHP Motoculture
Cultivez votre univers



CLIQUEZ SUR LES RÉFÉRENCES SOULIGNÉES

1 produit : accès direct à sa fiche NHP.
Plusieurs produits : recherche sur le site NHP.

21/26 références reliées au catalogue.

Carburateur HS-280, HS-281

#	Numéro de pièce	Description	Quantité	Contient un ou plusieurs articles	Remarques
	4205 120 0603	Carburateur HS-281D	1	1 - 38	USA
1	4221 121 7800	Tamis	1		
2	1110 121 4800	Membrane de pompe	1		
3	1110 129 1110	Joint	1		
4	1110 121 0815	Couvercle	1		
5	1110 122 7700	Vis à tête bombée	4		
6	1110 122 3020	Ressort	1		
7	4116 121 5100	Pointeau d'admission	1		
8	1124 121 5000	Levier de réglage d'admission	1		
9	1110 121 9200	Axe	1		
10	1110 122 7801	Vis à tête bombée fraisée	1		
11	4221 121 5400	Gicleur à soupape	1		
12	4205 121 5601	Gicleur fixe 0.61	1		
13	1110 122 9410	Bouchon	1		
14	1110 129 0900	Joint	1		
15	1110 121 4700	Membrane de réglage	1		
16	4205 121 0800	Couvercle	1		
17	1106 122 7400	Vis à tête ronde	4		
18	1115 121 2900	Volet de démarrage	1		
19	1110 122 7400	Vis à tête ronde	2		
20	1115 121 3300	Papillon	1		
22	4205 122 3000	Ressort	2		
23	4205 122 6701	Vis H de richesse à haut régime	1		
24	4205 121 2700	Capuchon	2		
25	4205 122 6801	Vis L de richesse au ralenti	1		
26	4221 122 4200	Bille	1		

NHP Motoculture
Cultivez votre univers

CLIQUEZ SUR LES REFERENCES

CLIQUEZ SUR LES RÉFÉRENCES SOULIGNÉES

1 produit : accès direct à sa fiche NHP.
Plusieurs produits : recherche sur le site NHP.

13/14 références reliées au catalogue.

Carburateur HS-280, HS-281

#	Numéro de pièce	Description	Quantité	Contient un ou plusieurs articles	Remarques
27	4221 122 6200	Vis de réglage de régime de ralenti	1		
28	4221 122 3605	Anneau de joint	2		
29	4221 121 9400	Anneau	2		
30	4205 122 3200	Ressort coudé	1		
31	4205 120 7200	Axe de volet de démarrage avec levier	1		
32	1110 122 9005	Circlip	2		
33	1110 129 3000	Anneau de joint	1		
34	4205 120 8701	Soupape de réglage	1		
35	4221 121 8600	Rondelle	1		
36	4221 122 9100	Douille	2		
37	4221 122 3200	Ressort coudé	1		
38	4221 120 7101	Axe de papillon avec levier	1		
39	5910 890 4500	Extracteur	1		
	1115 007 1060	Jeu de pièces de carburateur	1	2, 3, 14, 15	

NHP Motoculture
Cultivez votre univers



IDENTIFIEZ LE REPÈRE

Puis retrouvez la référence correspondante dans la nomenclature associée.

Ouvrir la nomenclature - page 37

Capot, Cadre de poignée

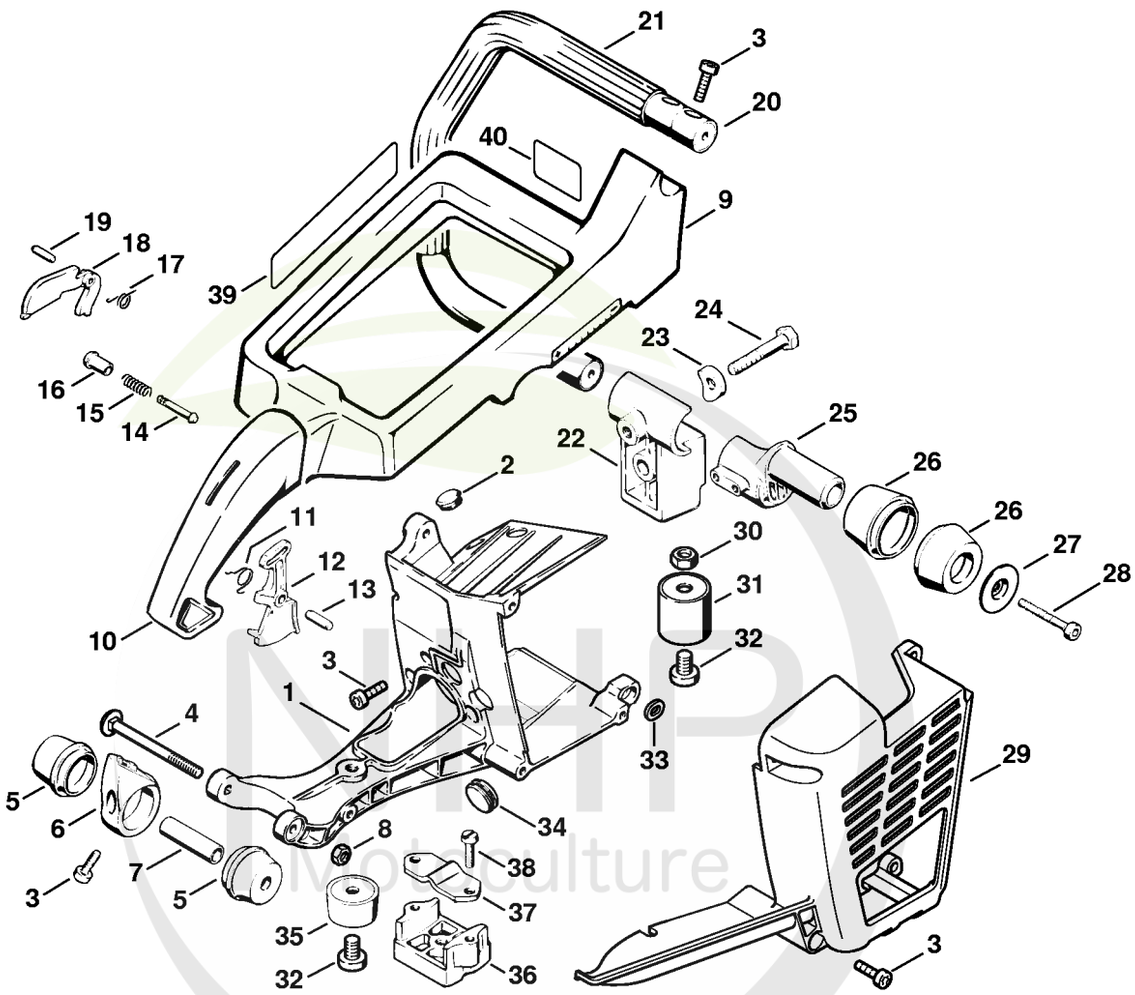

NHP Motoculture
Cultivez votre univers



CLIQUEZ SUR LES RÉFÉRENCES SOULIGNÉES

1 produit : accès direct à sa fiche NHP.
Plusieurs produits : recherche sur le site NHP.

21/25 références reliées au catalogue.

Capot, Cadre de poignée

#	Numéro de pièce	Description	Quantité	Contient un ou plusieurs articles	Remarques
1	4205 080 1600	Capot	1		
2	1110 145 9001	Bouchon	2		
3	9022 341 1010	Vis cylindrique IS-M5x18	12		
4	9027 068 1480	Vis à tête bombée M6x75	1		
5	1111 790 9915	Butoir annulaire	2		
6	1111 791 7600	Support	1		
7	1111 791 2700	Tube	1		
8	9214 320 0900	Écrou de sécurité M6	1		
9	1111 791 4902	Cadre de poignée	1		
10	1111 791 2201	Poignée en caoutchouc	1		
11	0000 998 1000	Ressort coudé	1		
12	1111 182 1002	Manette des gaz	1		
13	9373 542 2610	Goupille cylindrique 5x18	1		
14	1114 182 8900	Boulon	1		
15	0000 997 0603	Ressort de pression	1		
16	1111 182 9300	Bouton de gaz de démarrage	1		
17	0000 998 0802	Ressort coudé	1		
18	1111 182 0800	Levier d'arrêt	1		
19	9371 470 2110	Goupille cylindrique 4x16	1		
20	1111 790 1700	Poignée tubulaire avec gaine	1	21	
21		Gaine de poignée 320 mm	1		
	0000 791 2005	Gaine de poignée Ø 23 mm x 5 m	1		
22	4205 791 7602	Support	1		
23	4201 791 8600	Rondelle de pression	1		
24	9007 319 1930	Vis à six pans M8x45	1		
25	1111 791 1901	Crampon de tube de poignée	1		

NHP Motoculture
Cultivez votre univers



CLIQUEZ SUR LES RÉFÉRENCES SOULIGNÉES

1 produit : accès direct à sa fiche NHP.
Plusieurs produits : recherche sur le site NHP.

14/15 références reliées au catalogue.

Capot, Cadre de poignée

#	Numéro de pièce	Description	Quantité	Contient un ou plusieurs articles	Remarques
26	1111 790 9905	Butoir annulaire	2		
27	1111 791 9800	Rondelle	1		
28	9022 341 1090	Vis cylindrique IS M5x40x25	1		
29	1111 146 6009	Pièce de protection	1		
30	9210 260 1100	Ecrou à six pans M8	1		
31	4205 790 9301	Amortisseur en caoutchouc	1		
32	9037 319 1750	Vis cylindrique M8x12	2		
33	0000 958 0503	Rondelle	1		
34	4205 145 9000	Bouchon	1		USA
35	4205 790 9300	Amortisseur en caoutchouc	1		
36	4205 791 7601	Support	1		
37	4205 791 7400	Bride de fixation	1		
38	9041 216 1350	Vis cylindrique M6x25	2		
39	0000 967 3702	Pictogramme d'avertissement TS	1		
40	0000 967 3502	Plaque indicatrice	1		USA

NHP Motoculture
Cultivez votre univers



IDENTIFIEZ LE REPÈRE

Puis retrouvez la référence correspondante dans la nomenclature associée.

Ouvrir la nomenclature - page 40

Palier avec pièce de protection

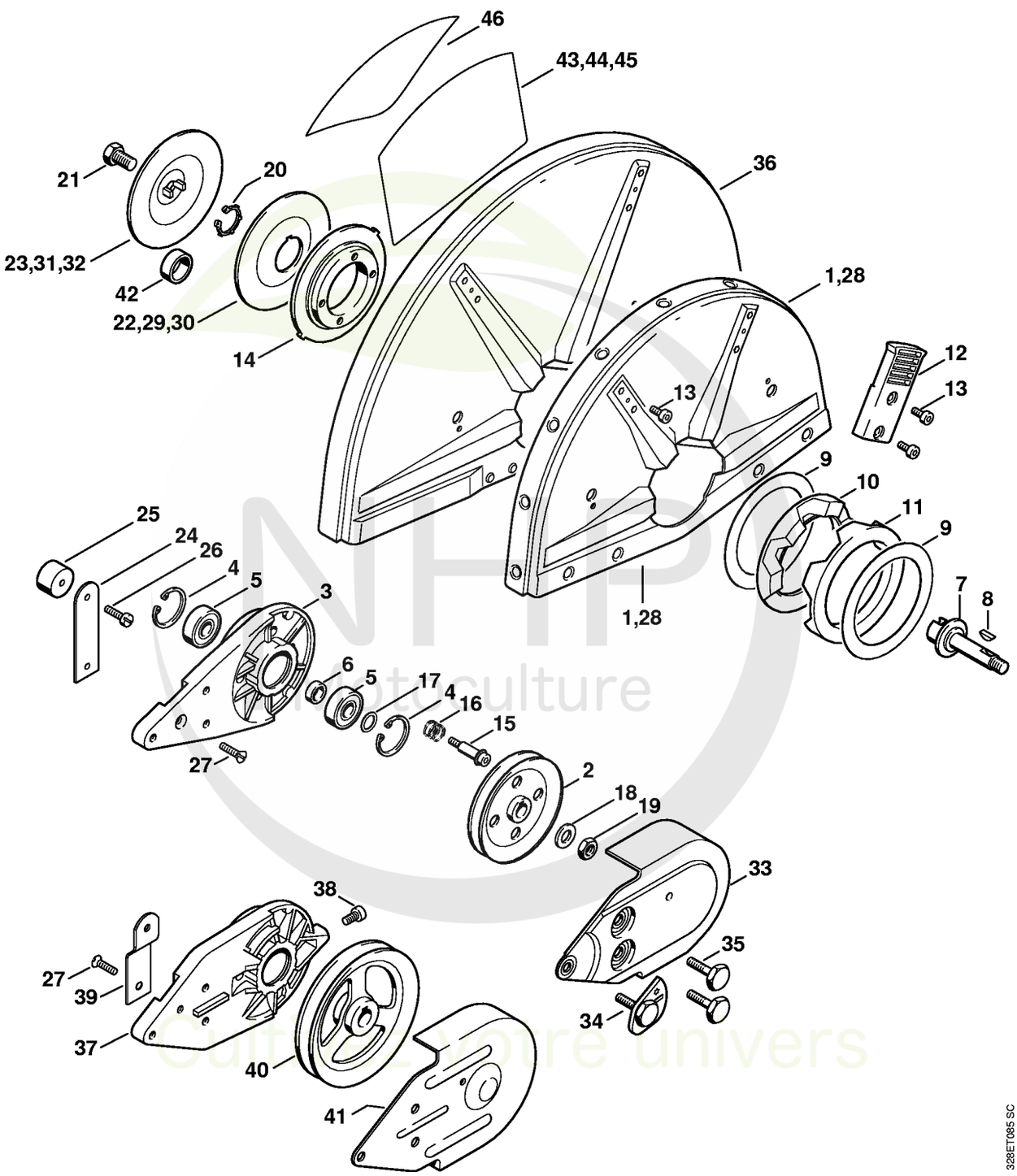

NHP motoculture
Cultivez votre univers



CLIQUEZ SUR LES RÉFÉRENCES SOULIGNÉES

1 produit : accès direct à sa fiche NHP.
Plusieurs produits : recherche sur le site NHP.

23/24 références reliées au catalogue.

Palier avec pièce de protection

#	Numéro de pièce	Description	Quantité	Contient un ou plusieurs articles	Remarques
	4223 007 1005	Palier avec capot protecteur Ø 300 mm	1	1 - 23	seulement livrable au Brésil
1	4238 700 8110	Pièce de protection Ø 300 mm	1		
2	4201 700 2504	Poulie à gorge	1		
3	4205 791 3902	Palier	1		
4	9456 621 3600	Circlips 32x1,2	2		
5	9503 003 6440	Roulement rainuré à billes 6201-2RS	2		
6	0000 961 1206	Anneau	1		
7	4201 704 0504	Arbre	1		
8	4223 036 8600	Clavette demi-lune	1		
9	4201 706 9202	Rondelle	2		
10	4221 706 8800	Anneau en caoutchouc	1		
11	4221 706 8801	Anneau en caoutchouc	1		
12	4223 700 2900	Levier de réglage	1		
13	9022 341 0960	Vis cylindrique IS-M5x12	4		
14	4205 706 2903	Bride	1		
15	4223 710 9500	Vis de tension	1	16	(quantité suivant besoin)
16	0000 997 1303	Ressort de pression	1		(quantité suivant besoin)
17	0000 958 1212	Rondelle	1		
18	9291 021 0200	Rondelle 10,5	1		
19	9211 260 1350	Écrou à six pans M10x1 gauche	1		
20	9450 721 2150	Circlips 20x1,2	1		
21	4201 708 8402	Vis à six pans M10x18	1		
22	4201 708 3004	Rondelle de pression Ø 103 mm	1		
23	4201 708 3014	Rondelle de pression Ø 103 mm	1		

NHP Motoculture
Cultivez votre univers

CLIQUEZ SUR LES REFERENCES

CLIQUEZ SUR LES RÉFÉRENCES SOULIGNÉES

1 produit : accès direct à sa fiche NHP.
Plusieurs produits : recherche sur le site NHP.

16/20 références reliées au catalogue.

Palier avec pièce de protection

#	Numéro de pièce	Description	Quantité	Contient un ou plusieurs articles	Remarques
	4223 007 1008	Palier avec capot protecteur Ø 300 mm	1	1 - 27, 44	USA
	4223 007 1016	Palier avec capot protecteur Ø 300 mm	1	1 - 27, 46	CDN
24	4201 790 6005	Butée	1		USA, CDN
25	4201 790 9302	Amortisseur en caoutchouc	1		USA, CDN
26	9041 216 1230	Vis cylindrique M6x8	1		USA, CDN
27	9062 319 1260	Vis à tête fraisée M6x12	1		USA, CDN
	4221 007 1008	Palier avec capot protecteur Ø 350 mm	1	2 - 23, 28	avec raccordement d'eau
	4221 007 1012	Palier avec capot protecteur Ø 350 mm	1	2 - 28, 45	USA, CDN
	4221 007 1013	Palier avec capot protecteur Ø 350 mm	1	2 - 21, 28, 29, 31	avec raccordement d'eau, J, AUS
28	4224 700 8103	Pièce de protection Ø 350 mm	1		
29	4205 708 3000	Rondelle de pression Ø 118 mm	1		J
30	4205 708 3001	Rondelle de pression Ø 140 mm	1		J
31	4205 708 3010	Rondelle de pression Ø 118 mm	1		J
32	4205 708 3011	Rondelle de pression Ø 140 mm	1		J
33	4201 700 8116	Pièce de protection	1		
34	4201 760 9500	Vis de tension	1		
35	4201 708 8401	Vis à six pans M8x42	2		
36	4224 700 8105	Pièce de protection Ø 400 mm	1		pour TS 760 avec capot protecteur Ø 400 mm
37	4205 791 3903	Palier	1		pour TS 760 avec capot protecteur Ø 400 mm
38	9022 341 1260	Vis cylindrique IS-M6x12	1		pour TS 760 avec capot protecteur Ø 400 mm

NHP Motoculture
Cultivez votre univers



CLIQUEZ SUR LES RÉFÉRENCES SOULIGNÉES

1 produit : accès direct à sa fiche NHP.
Plusieurs produits : recherche sur le site NHP.

4/8 références reliées au catalogue.

Palier avec pièce de protection

#	Numéro de pièce	Description	Quantité	Contient un ou plusieurs articles	Remarques
39	4205 792 9400	Butée	1		USA, CDN pour TS 760 avec capot protecteur Ø 400 mm
40	4205 704 1004	Poulie à gorge	1		pour TS 760 avec capot protecteur Ø 400 mm
41	4205 706 8105	Protège-courroie	1		pour TS 760 avec capot protecteur Ø 400 mm
42	0000 708 4200	Douille d'arbre	1		
43	0000 967 3699	Plaque indicatrice	1		USA pour capot protecteur Ø 400 mm
44	0000 967 3577	Plaque indicatrice	1		USA pour capot protecteur Ø 300 mm
45	0000 967 3578	Plaque indicatrice	1		USA pour capot protecteur Ø 350 mm
46	0000 967 3522	Plaque indicatrice	1		CDN

NHP Motoculture
Cultivez votre univers



IDENTIFIEZ LE REPÈRE

Puis retrouvez la référence correspondante dans la nomenclature associée.

Ouvrir la nomenclature - page 44

Raccordement d'eau

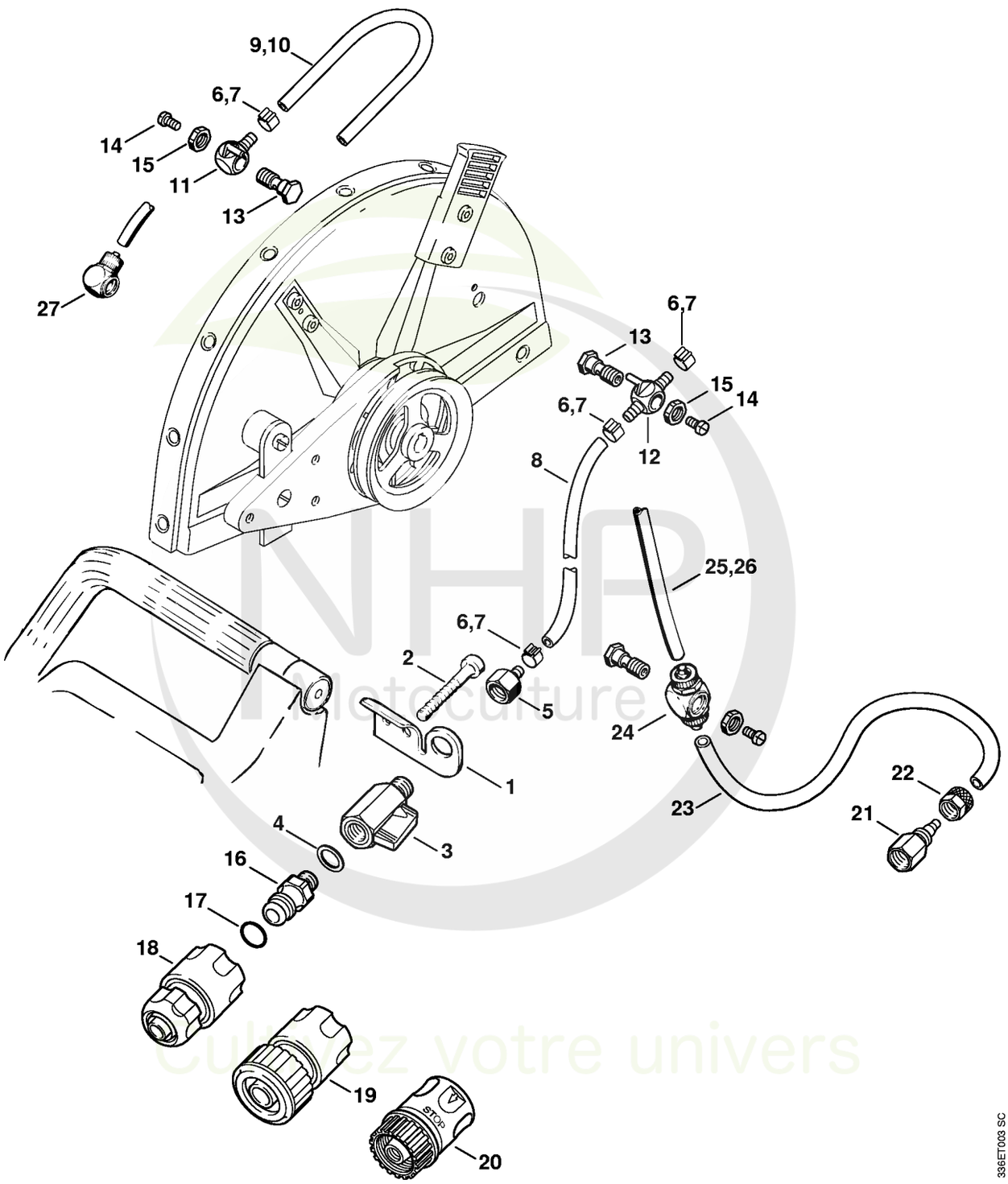

NHB Motoculture
Cultivez votre univers



CLIQUEZ SUR LES RÉFÉRENCES SOULIGNÉES

1 produit : accès direct à sa fiche NHP.
Plusieurs produits : recherche sur le site NHP.

17/21 références reliées au catalogue.

Raccordement d'eau

#	Numéro de pièce	Description	Quantité	Contient un ou plusieurs articles	Remarques
	4205 007 1015	Kit de raccordement d'eau	1	1 - 6, 8 - 18	
1	4205 708 8200	Support	1		
2	9022 341 1090	Vis cylindrique IS M5x40x25	2		
3	4201 700 4500	Robinet d'arrêt 1/4"	1		
4	0000 954 1701	Anneau de joint	1		
5	4238 677 8200	Raccord	1		
6	9771 021 0921	Collier de serrage 10/7	4		
7	9771 021 0920	Collier de serrage 9,5/7	4		
8		Tuyau 5,6x1,9x356 mm	1		
9		Tuyau 5,6x1,9x220 mm	1		pour capot protecteur Ø 350 mm
10		Tuyau 5,6x1,9x270 mm	1		pour capot protecteur Ø 400 mm
	0000 937 4142	Tuyau 1.000 mm	1		
11	4224 677 8202	Raccord	1		
12	4224 677 8201	Raccord	1		
13	4201 708 8400	Vis creuse	2		
14	9041 216 0950	Vis cylindrique M5x10	2		
15	9211 021 8900	Écrou à six pans G 1/8"	2		
16	4201 700 7300	Raccord pour tuyau flexible	1	17	
17	9645 945 7506	Joint torique 10x3	1		
18	0000 670 1700	Manchon d'accouplement 1/2"	1		
19	4201 670 1705	Manchon d'accouplement 3/4"	1		
20	0000 670 1701	Manchon d'accouplement 3/4"	1		USA
21	4201 708 8600	Écrou	1		
22	4201 708 3100	Écrou-chapeau	1		

NHP Motoculture
Cultivez votre univers



CLIQUEZ SUR LES RÉFÉRENCES SOULIGNÉES

1 produit : accès direct à sa fiche NHP.
Plusieurs produits : recherche sur le site NHP.

5/5 références reliées au catalogue.

Raccordement d'eau

#	Numéro de pièce	Description	Quantité	Contient un ou plusieurs articles	Remarques
23	0000 989 5215	Tuyau 340 mm	1		
24	4201 677 1007	Raccord à vis	1		
25	4201 678 1111	Tuyau 195 mm	1		
26	4201 678 1113	Tuyau 300 mm	1		pour TS 760 avec capot protecteur Ø 400 mm
27	4201 677 1008	Raccord à vis coudé 1/8"	1		

NHP Motoculture
Cultivez votre univers



IDENTIFIEZ LE REPÈRE

Puis retrouvez la référence correspondante dans la nomenclature associée.

Ouvrir la nomenclature - page 47

Réservoir d'eau sous pression

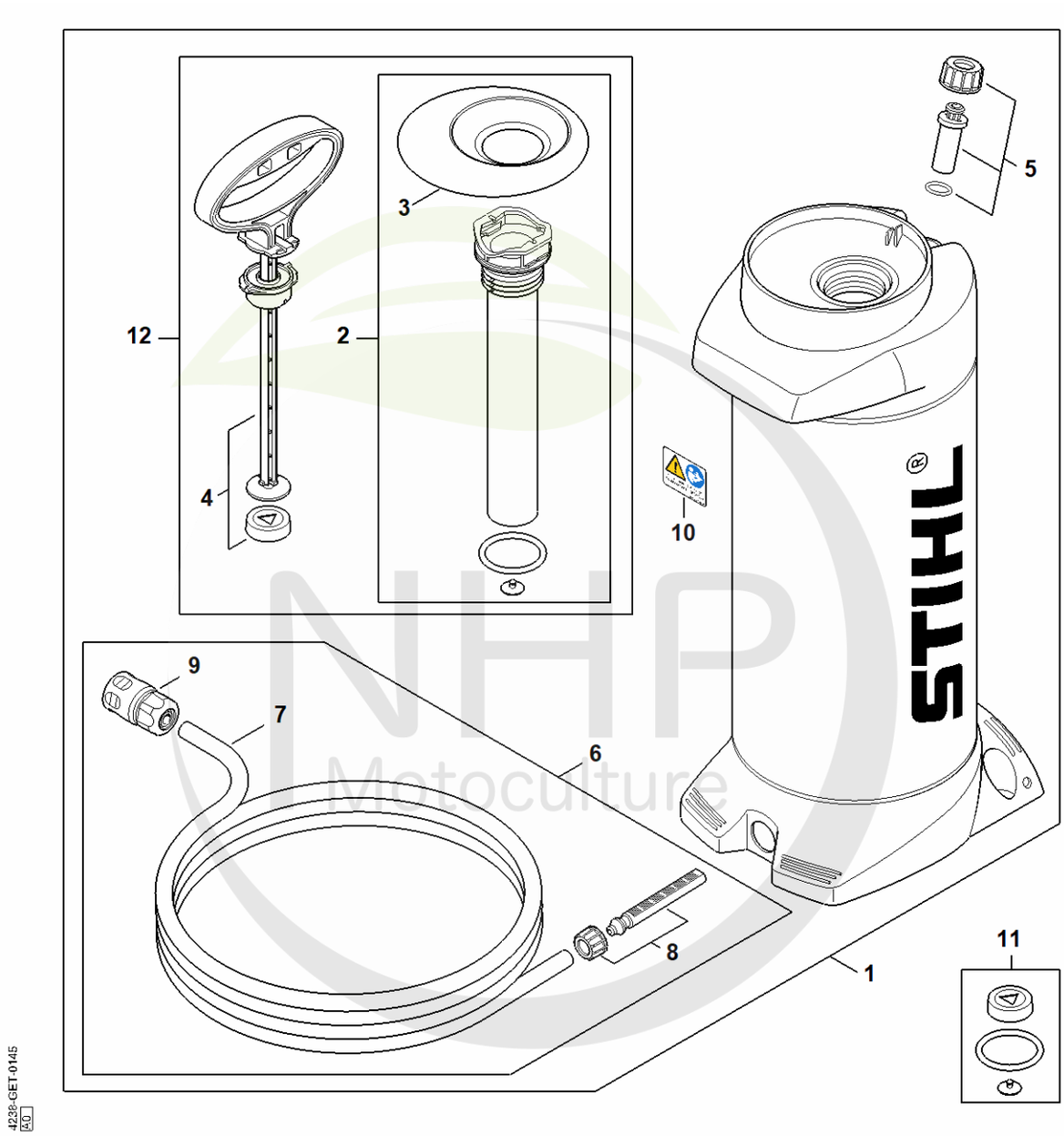

NHP Motoculture
Cultivez votre univers



CLIQUEZ SUR LES RÉFÉRENCES SOULIGNÉES

1 produit : accès direct à sa fiche NHP.
Plusieurs produits : recherche sur le site NHP.

7/12 références reliées au catalogue.

Réservoir d'eau sous pression

#	Numéro de pièce	Description	Quantité	Contient un ou plusieurs articles	Remarques
1	0000 670 6000	Réservoir d'eau	1	2 - 10, 12	
2	0000 670 6601	Tube de pompe	1	3	
3	0000 676 0501	Entonnoir	1		
4	0000 670 7703	Poignée	1		
5	0000 670 5000	Soupape	1		
6	0000 670 0301	Tuyau	1	7 - 9	
7	4309 678 1100	Tuyau 4 m	1		
8	0000 670 0401	Tamis	1		
9	0000 670 1700	Manchon d'accouplement 1/2"	1		
10	0000 967 7304	Pictogramme d'avertissement	1		
11	0000 007 1601	Jeu de joints	1		
12	0000 700 5600	Pompe	1	2 - 4	

NHP Motoculture
Cultivez votre univers



IDENTIFIEZ LE REPÈRE

Puis retrouvez la référence correspondante dans la nomenclature associée.

Ouvrir la nomenclature - page 49

Réservoir d'eau sous pression (28.2010)

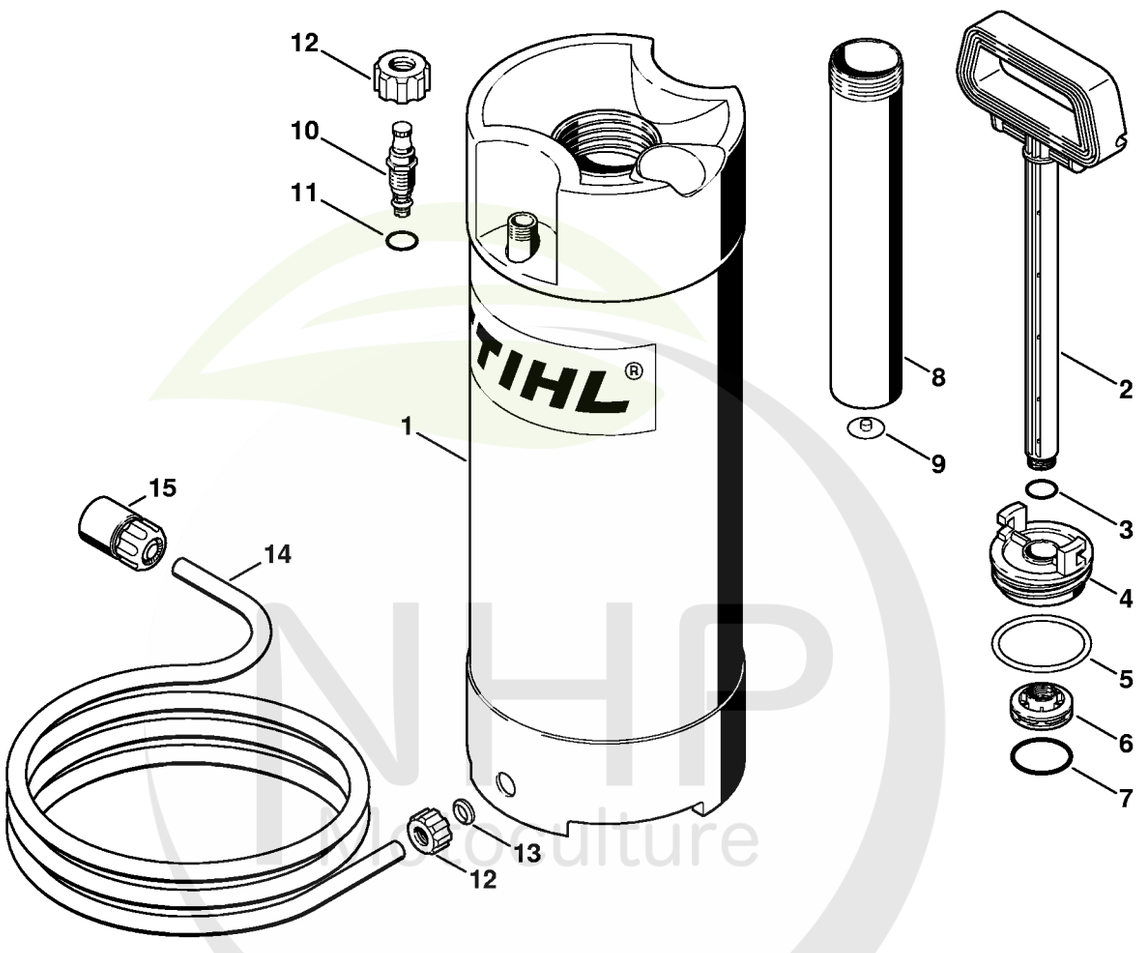

NHP Viticulture
Cultivez votre univers



CLIQUEZ SUR LES RÉFÉRENCES SOULIGNÉES

1 produit : accès direct à sa fiche NHP.
Plusieurs produits : recherche sur le site NHP.

14/17 références reliées au catalogue.

Réservoir d'eau sous pression (28.2010)

#	Numéro de pièce	Description	Quantité	Contient un ou plusieurs articles	Remarques
	4223 670 6000	Réservoir d'eau	1	1 - 14	
	4223 670 6001	Réservoir d'eau	1	1 - 15	USA
1	4223 670 6010	Réservoir d'eau	1	12, 13	
2	4223 670 7700	Poignée	1	3	
3	9645 945 7560	Joint torique 14x1,78	1		
4	4223 670 8600	Bouchon de réservoir	1	5	
5	9645 945 8240	Joint torique 56,5x 5,33	1		
6	4223 670 8200	Piston	1	7	
7	9645 945 7958	Joint torique 37,5x3,15	1		
8	4223 670 6600	Tube de pompe	1	9	
9	4223 678 2600	Soupape	1		
10	4223 670 5000	Soupape	1	11	
11	9645 945 7494	Joint torique 8,76x1,78	1		
12	4223 677 8300	Écrou-chapeau	2		
13	4223 678 1600	Insert	1		
14	4309 678 1100	Tuyau 4 m	1		
15	0000 670 1700	Manchon d'accouplement 1/2"	1		

NHP Motoculture
Cultivez votre univers



IDENTIFIEZ LE REPÈRE

Puis retrouvez la référence correspondante dans la nomenclature associée.

Ouvrir la nomenclature - page 51

Chariot de découpeuse, Pare-éclaboussure

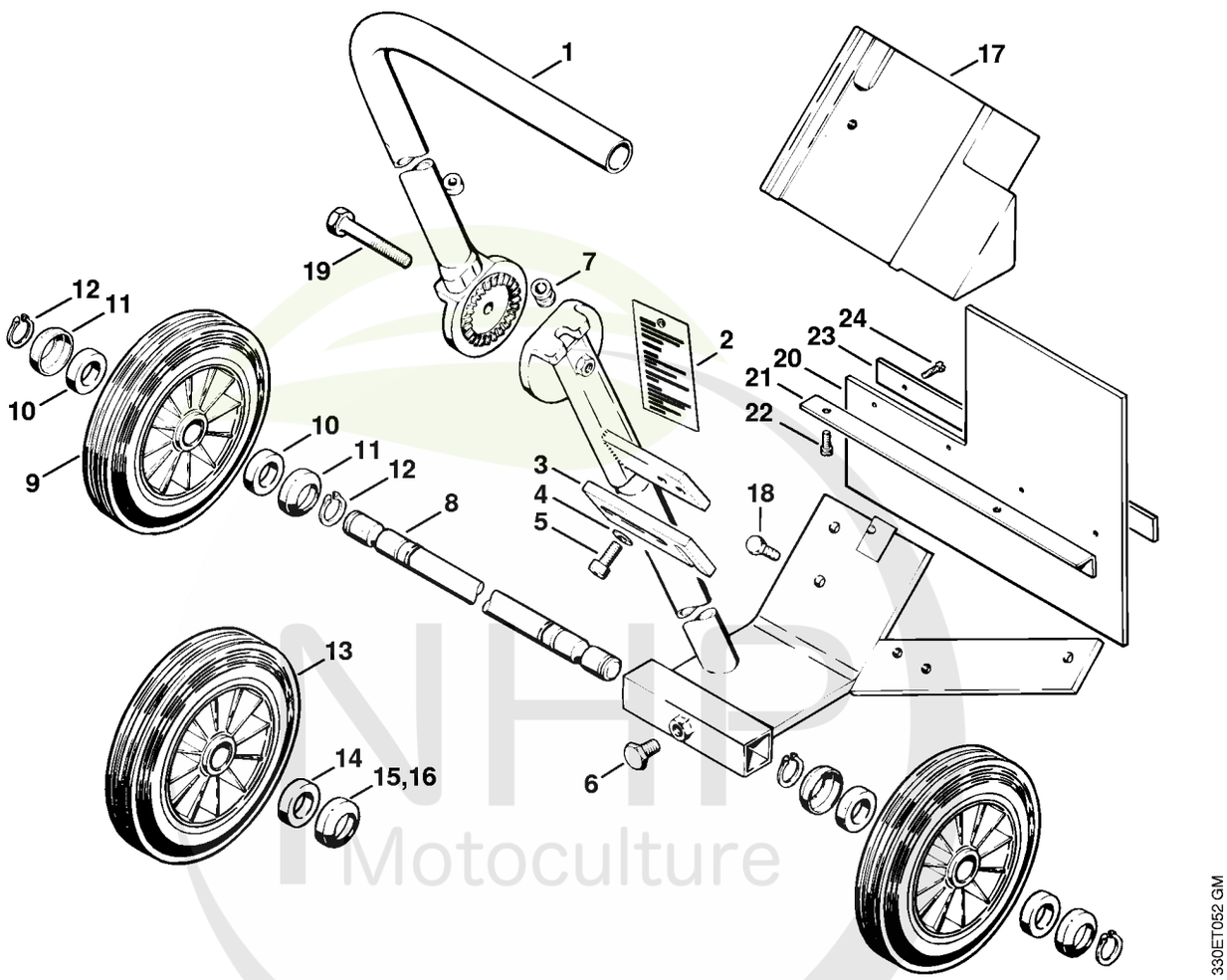

NHP Motoculture
Cultivez votre univers



CLIQUEZ SUR LES RÉFÉRENCES SOULIGNÉES

1 produit : accès direct à sa fiche NHP.
Plusieurs produits : recherche sur le site NHP.

24/26 références reliées au catalogue.

Chariot de découpeuse, Pare-éclaboussure

#	Numéro de pièce	Description	Quantité	Contient un ou plusieurs articles	Remarques
	4201 710 1403	Chariot de découpeuse	1	1 - 6, 8 - 12, 17 - 24	
1	4201 790 2300	Tube de guidage	1		
2	4201 967 4200	Etiquette à attacher	1		
3	4201 792 9500	Barre de réglage	1		
4	9045 319 1800	Vis cylindrique M8x20	2		
5	9291 021 0180	Rondelle 8,4	2		
6	4201 708 8402	Vis à six pans M10x18	1		
7	4201 791 9500	Coussinet en caoutchouc	1		
8	4201 711 0903	Axe	1		
9	4201 790 5700	Roue	2	10, 11	
10	0000 988 1900	Anneau en feutre	2		
11	4201 791 9200	Capuchon	2		
12	9455 621 2150	Circlip 20x1,2	4		
13	4201 710 3000	Roue	2		
14	0000 988 1900	Anneau en feutre	4		
15	4201 717 2001	Capuchon	4		
16	4201 717 2000	Capuchon	4		
17	4201 790 6300	Contrepoids	1		
18	9008 319 1830	Vis à six pans M8x25	1		
19	4201 708 8405	Vis à six pans M10x70	1		
	4201 007 1033	Kit de pare-éclaboussure	1	20 - 24	
20	4201 792 9100	Pièce de protection	1		
21	4201 792 6000	Equerre de fixation	1		
22	9079 319 0960	Vis à tête plate M5x12	2		
23	4201 792 9501	Plaque	1		
24	9039 488 0680	Vis taraud M4x16	4		

NHP Motoculture
Cultivez votre univers



CLIQUEZ SUR LES RÉFÉRENCES SOULIGNÉES

1 produit : accès direct à sa fiche NHP.
Plusieurs produits : recherche sur le site NHP.

1/1 références reliées au catalogue.

Chariot de découpeuse, Pare-éclaboussure

#	Numéro de pièce	Description	Quantité	Contient un ou plusieurs articles	Remarques
	4201 007 1029	Jeu de barr réglage	1	2 - 5	

NHP Motoculture
Cultivez votre univers



IDENTIFIEZ LE REPÈRE

Puis retrouvez la référence correspondante dans la nomenclature associée.

Ouvrir la nomenclature - page 54

Kit indicateur de sens de coupe, Kit de montage de roues

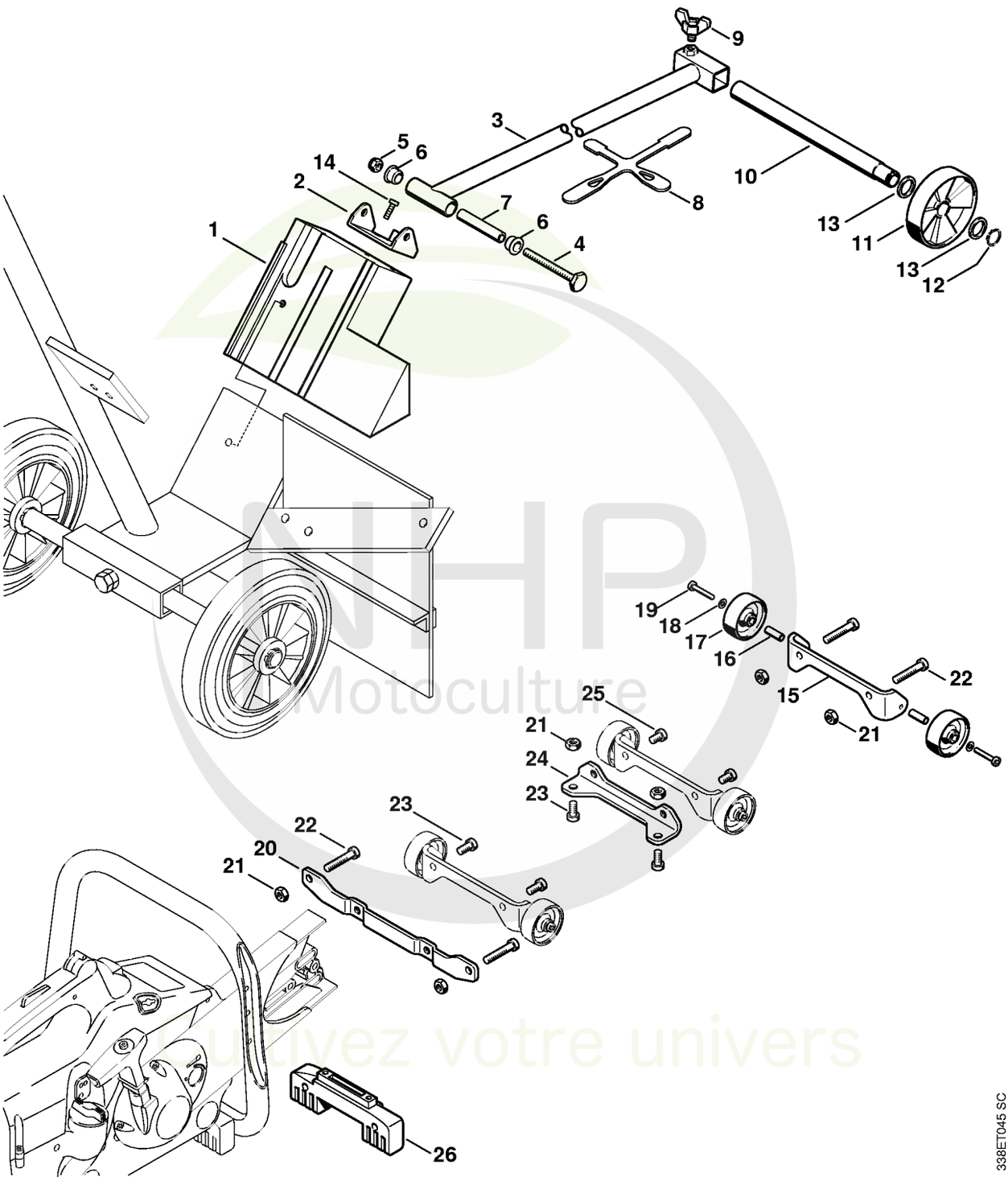

NHP Motoculture
Cultivez votre univers



CLIQUEZ SUR LES RÉFÉRENCES SOULIGNÉES

1 produit : accès direct à sa fiche NHP.
Plusieurs produits : recherche sur le site NHP.

22/23 références reliées au catalogue.

Kit indicateur de sens de coupe, Kit de montage de roues

#	Numéro de pièce	Description	Quantité	Contient un ou plusieurs articles	Remarques
1	4201 790 6300	Contrepoids	1	14	
	4205 007 1009	Kit indicateur de sens de coupe	1	2 - 14	
2	4205 791 5400	Support	1		
3	4201 790 2100	Chassis	1		
4	9007 319 2020	Vis à six pans M8x85	1		
5	9214 320 1100	Ecrou de sécurité M8	1		
6	4205 791 7200	Douille	2		
7	4205 791 2701	Tube	1		
8	0000 792 4200	Sangle de serrage	1		
9	4205 710 9300	Vis à ailettes	1		
10	4201 711 0904	Axe	1		
11	4137 712 1001	Roue	1		
12	9455 621 1920	Circlip 18x1,2	1		
13	4205 791 8400	Anneau	2		
14	9008 319 1800	Vis à six pans M8x20	2		
	4223 007 1014	Kit de montage de roues	1	15 - 24	
15		Support TS 400	1		
16	4223 791 7200	Douille	2		
17	4223 791 3600	Roue	2		
18	9307 021 0120	Rondelle 5,3	2		
19	9022 341 1070	Vis cylindrique IS-M5x30	2		
20		Support TS 460	1		
21	9210 260 1100	Ecrou à six pans M8	2		
22	9037 319 1900	Vis cylindrique M8x40	2		
23	9037 319 1780	Vis cylindrique M8x16	2		
24		Support TS 510/760	1		

NHP Motoculture
Cultivez votre univers



CLIQUEZ SUR LES RÉFÉRENCES SOULIGNÉES

1 produit : accès direct à sa fiche NHP.
Plusieurs produits : recherche sur le site NHP.

2/2 références reliées au catalogue.

Kit indicateur de sens de coupe, Kit de montage de roues

#	Numéro de pièce	Description	Quantité	Contient un ou plusieurs articles	Remarques
25	9037 319 1750	Vis cylindrique M8x12	2		
26	4223 791 7605	Support	1		

NHP
Motoculture
Cultivez votre univers



IDENTIFIEZ LE REPÈRE

Puis retrouvez la référence correspondante dans la nomenclature associée.

Ouvrir la nomenclature - page 57

Limiteur de profondeur de coupe, Chariot de découpeuse

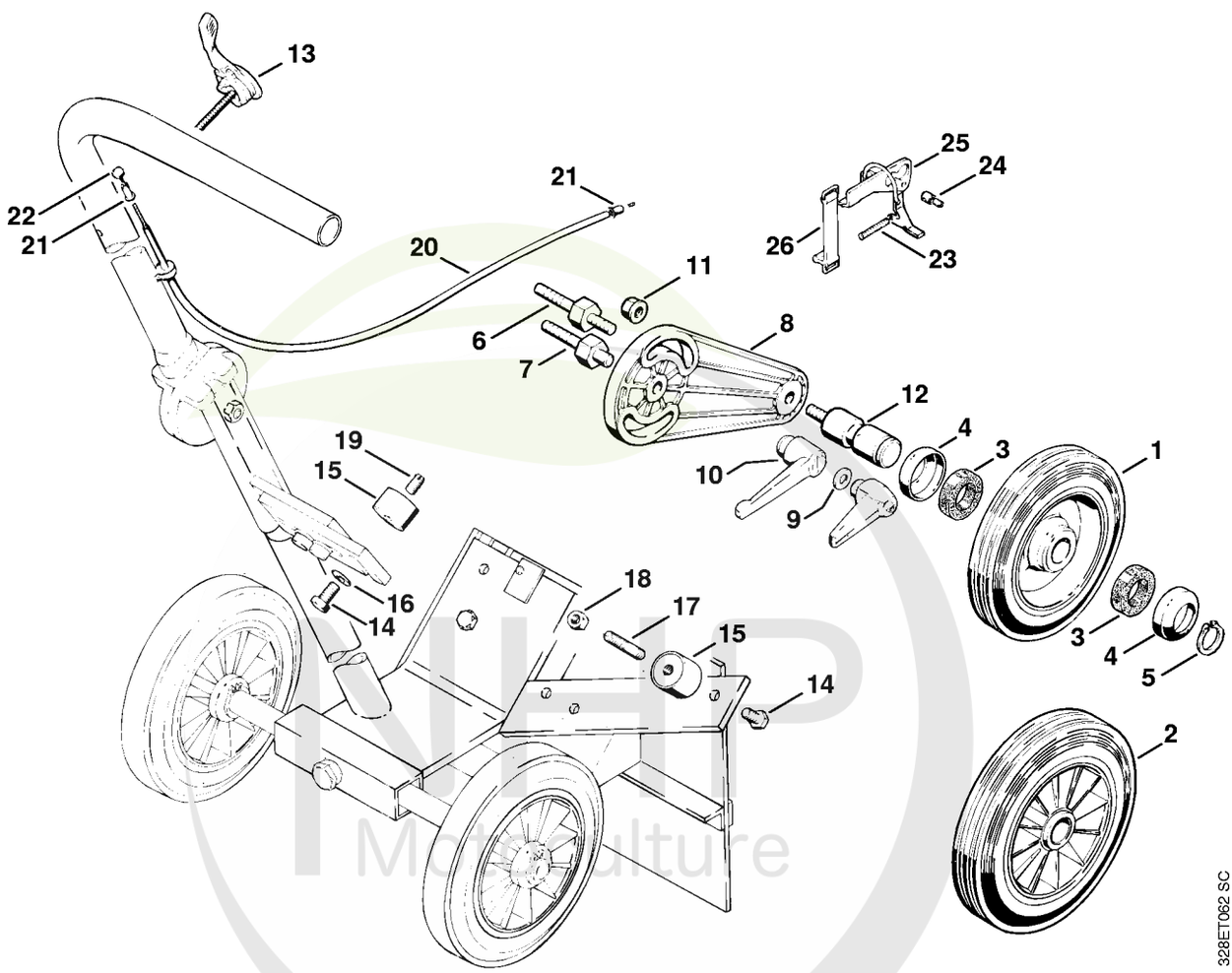

NHP Monoculture
Cultivez votre univers



CLIQUEZ SUR LES RÉFÉRENCES SOULIGNÉES

1 produit : accès direct à sa fiche NHP.
Plusieurs produits : recherche sur le site NHP.

24/26 références reliées au catalogue.

Limiteur de profondeur de coupe, Chariot de découpeuse

#	Numéro de pièce	Description	Quantité	Contient un ou plusieurs articles	Remarques
	4201 007 1041	Kit de limiteur de profondeur de coupe	1	1, 3 - 8, 10 - 12	
1	4201 712 1005	Roue Ø 142 mm	1		
2	4201 710 3000	Roue	1	3, 4	
3	0000 988 1900	Anneau en feutre	2		
4	4201 717 2001	Capuchon	2		
5	9455 621 2150	Circlip 20x1,2	1		
6	4201 711 8500	Goujon fileté	1		
7	4201 711 8501	Goujon fileté	1		
8	4201 711 0700	Bras basculant	1		
9	9291 021 0180	Rondelle 8,4	1		
10	9582 003 0471	Levier de serrage M8	1		
11	9220 260 1100	Écrou à six pans M8	1		
12	4201 711 0901	Axe	1		
	4205 007 1008	Kit de chariot de découpeuse	1	13 - 26	
13	4201 180 0700	Manette de réglage	1		
14	9008 319 1780	Vis à six pans M8x16	2		
15	4201 790 9300	Pièce en caoutchouc	2		
16	9291 021 0180	Rondelle 8,4	1		
17	9123 319 1900	Goujon fileté M8x40	2		
18	9210 260 1100	Ecrou à six pans M8	2		
19	9131 216 1780	Goupille filetée M8x16	1		
20	4201 180 1100	Câble de commande des gaz	3	21 - 24	
21	4308 182 8800	Manchon de fermeture	2		
22	9793 003 0030	Graisseur D	1		
23	0000 997 0427	Ressort de pression	2		
24	0000 937 3000	Embout de câble à vis	1		

NHP Motoculture
Cultivez votre univers



CLIQUEZ SUR LES RÉFÉRENCES SOULIGNÉES

1 produit : accès direct à sa fiche NHP.
Plusieurs produits : recherche sur le site NHP.

2/2 références reliées au catalogue.

Limiteur de profondeur de coupe, Chariot de découpeuse

#	Numéro de pièce	Description	Quantité	Contient un ou plusieurs articles	Remarques
25	4201 180 1800	Commande des gaz	1		
26	4201 180 2200	Ruban en caoutchouc	1		

NHP
Motoculture
Cultivez votre univers



IDENTIFIEZ LE REPÈRE

Puis retrouvez la référence correspondante dans la nomenclature associée.

Ouvrir la nomenclature - page 60

Réservoir d'eau

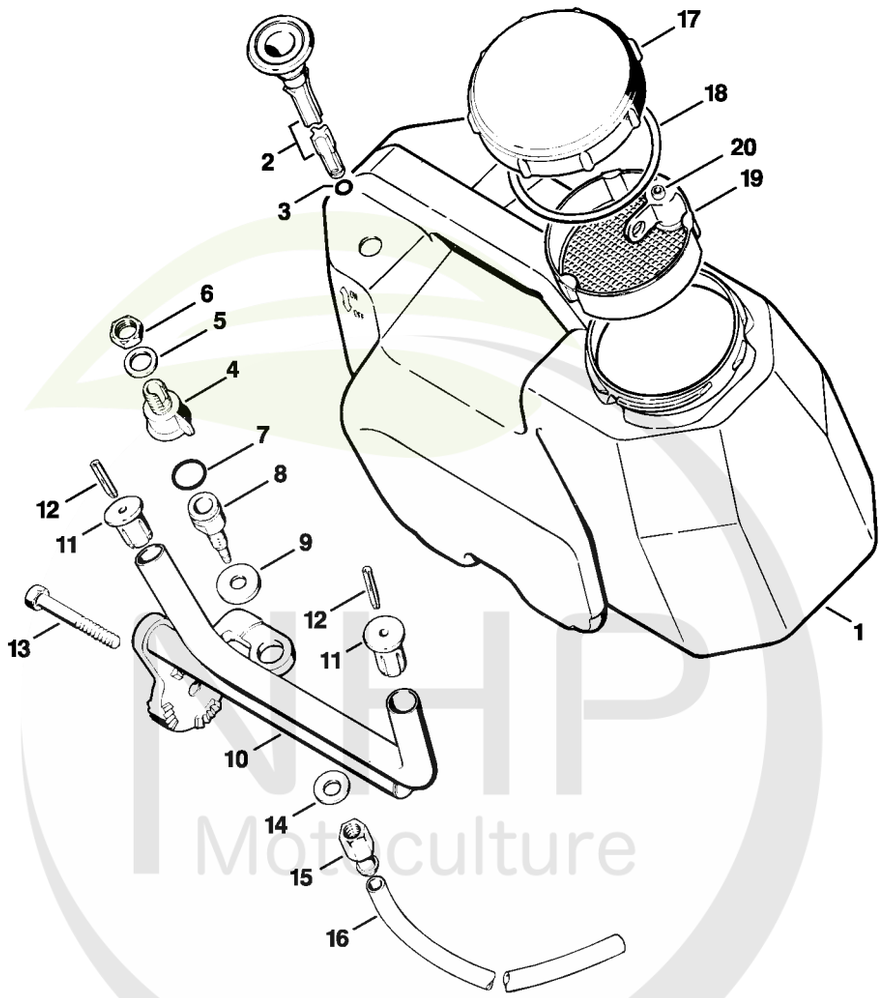

328ET021 LÄ

NHP Motoculture
Cultivez votre univers



CLIQUEZ SUR LES RÉFÉRENCES SOULIGNÉES

1 produit : accès direct à sa fiche NHP.
Plusieurs produits : recherche sur le site NHP.

19/19 références reliées au catalogue.

Réservoir d'eau

#	Numéro de pièce	Description	Quantité	Contient un ou plusieurs articles	Remarques
	4201 007 1048	Kit de réservoir d'eau	1	1 - 20	
1	4201 701 0800	Réservoir d'eau	1		
2	4201 700 6250	Soupape	1	3 - 5	
3	9645 948 0340	Joint torique 6x1,5	1		
4		Soupape	1		
5	9636 965 1960	Anneau de joint 18x24	1		
6	9208 260 1660	Écrou à six pans M16	1		
7	9645 945 1390	Joint torique 14x2,5	1		
8	4201 708 9600	Tubulure de raccordement	1		
9	9307 021 0200	Rondelle 10,5	1		
10	4201 700 7400	Attache	1	11, 12	
11	4201 703 2800	Bouchon	2		
12	9380 620 2700	Goupille élastique 5x30	2		
13	4201 708 8405	Vis à six pans M10x70	1		
14	9486 648 1195	Rondelle Belleville 23x10,2x1,25	1		
15	4201 677 7400	Raccord pour tuyau flexible	1		
16	4201 678 1114	Tuyau 545 mm	1		
17	4202 701 0900	Couvercle de réservoir	1		
18	4202 709 2000	Anneau de joint	1		
19	4202 700 8805	Tamis	1	20	
20		Bouchon	1		

NHP Motoculture
Cultivez votre univers



IDENTIFIEZ LE REPÈRE

Puis retrouvez la référence correspondante dans la nomenclature associée.

Ouvrir la nomenclature - page 62

Outils

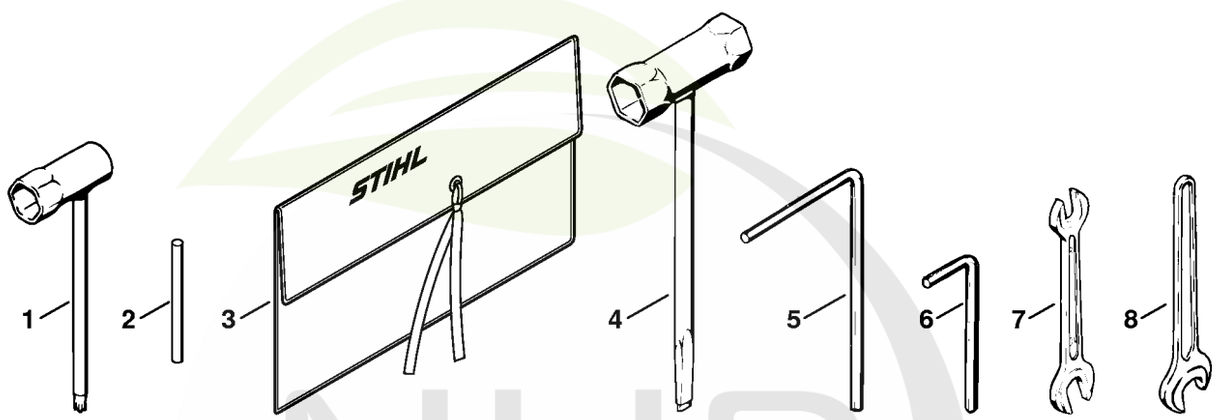

336ET002 SC

NHP Motoculture
Cultivez votre univers



CLIQUEZ SUR LES RÉFÉRENCES SOULIGNÉES

1 produit : accès direct à sa fiche NHP.
Plusieurs produits : recherche sur le site NHP.

8/9 références reliées au catalogue.

Outils

#	Numéro de pièce	Description	Quantité	Contient un ou plusieurs articles	Remarques
	4205 890 1401	Jeu d'outils	1	1 - 3	
1	4119 890 3400	Clé multiple	1		
2	4130 893 7800	Mandrin	1		
3	0000 891 0810	Pochette à outils	1		
4	1111 890 3400	Clé multiple	1		
5	0811 270 1080	Tournevis 4x70x130	1		
6	0812 260 1008	Tournevis 5	1		
7	0811 012 1152	Clé 8x10	1		
8	0812 032 1016	Clé de SW 13	1		

NHP Motoculture
Cultivez votre univers



IDENTIFIEZ LE REPÈRE

Puis retrouvez la référence correspondante dans la nomenclature associée.

Ouvrir la nomenclature - page 64

Réservoir d'eau sous pression (23.96)

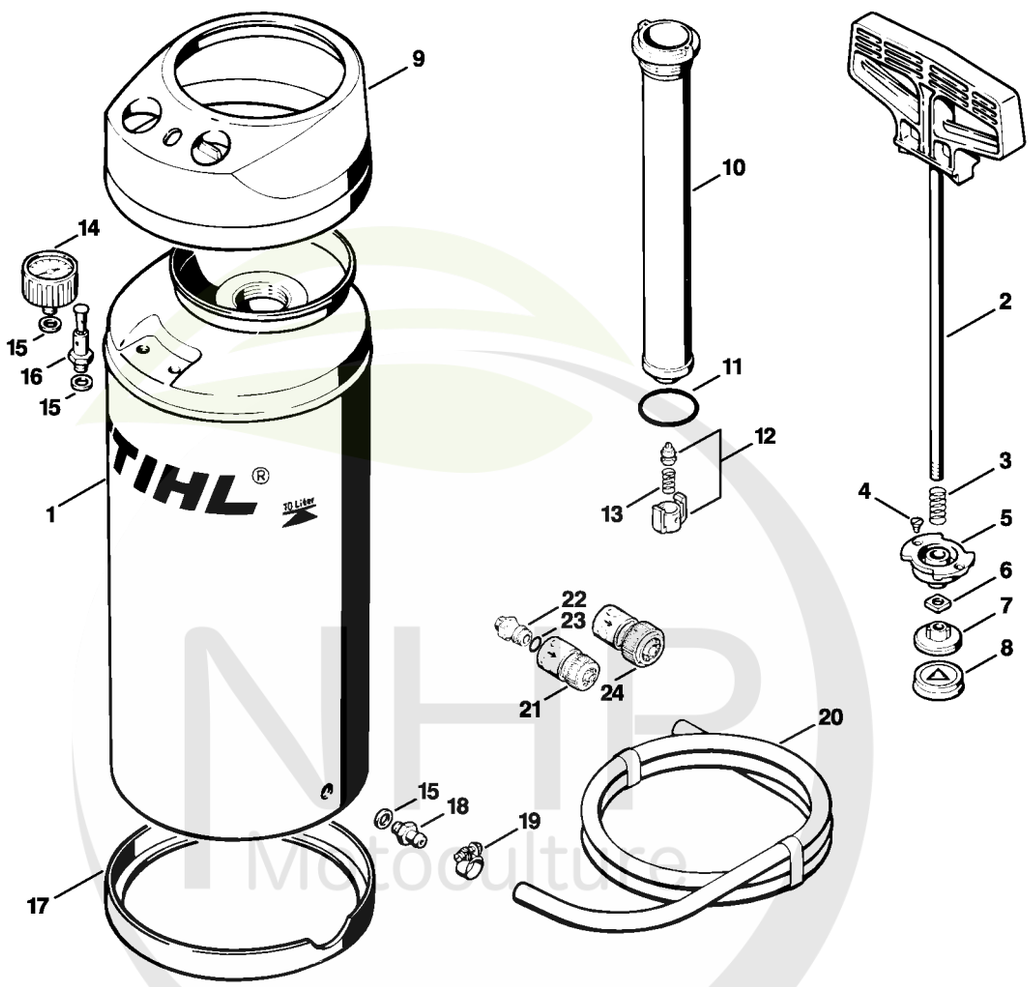

NHP Motoculture
Cultivez votre univers



CLIQUEZ SUR LES RÉFÉRENCES SOULIGNÉES

1 produit : accès direct à sa fiche NHP.
Plusieurs produits : recherche sur le site NHP.

17/24 références reliées au catalogue.

Réservoir d'eau sous pression (23.96)

#	Numéro de pièce	Description	Quantité	Contient un ou plusieurs articles	Remarques
1	4309 670 6002	Réservoir d'eau	1	2 - 18	
2	4309 670 6500	Poignée avec tige	1	3 - 8	
3	4309 676 2500	Ressort	1		
4	9062 319 0630	Vis á tête fraisée M4x8	2		
5	4309 676 2600	Pièce de guidage	1		
6	9223 260 1100	Écrou à quatre pans M8	1		
7	4309 676 2700	Piston	1		
8	4309 679 0400	Cuir de piston	1		
9	4309 676 2800	Capot	1		
10	4309 670 6600	Tube de pompe	1	11 - 13	
11	9645 945 8024	Joint torique 42x4	1		
12	4309 670 4500	Elément de soupape	1	13	
13	4309 678 1700	Ressort	1		
14	4309 678 1000	Manomètre	1		
15	4309 679 0300	Anneau de joint	3		
16	4309 678 1500	Soupape de sécurité	1		
17	4309 676 3000	Anneau de protection	1		
18	4309 678 1900	Mamelon	1		
19	9771 021 1400	Collier de serrage 14-9	1		
20	4309 678 1100	Tuyau 4 m	1		
21	0000 670 1700	Manchon d'accouplement 1/2"	1		
22	4201 700 7300	Raccord pour tuyau flexible	1	23	
23	9645 945 7506	Joint torique 10x3	1		
24	4201 670 1705	Manchon d'accouplement 3/4"	1		

NHP Motoculture
Cultivez votre univers



IDENTIFIEZ LE REPÈRE

Puis retrouvez la référence correspondante dans la nomenclature associée.

Ouvrir la nomenclature - page 66

Palier avec pièce de protection (38.1995)

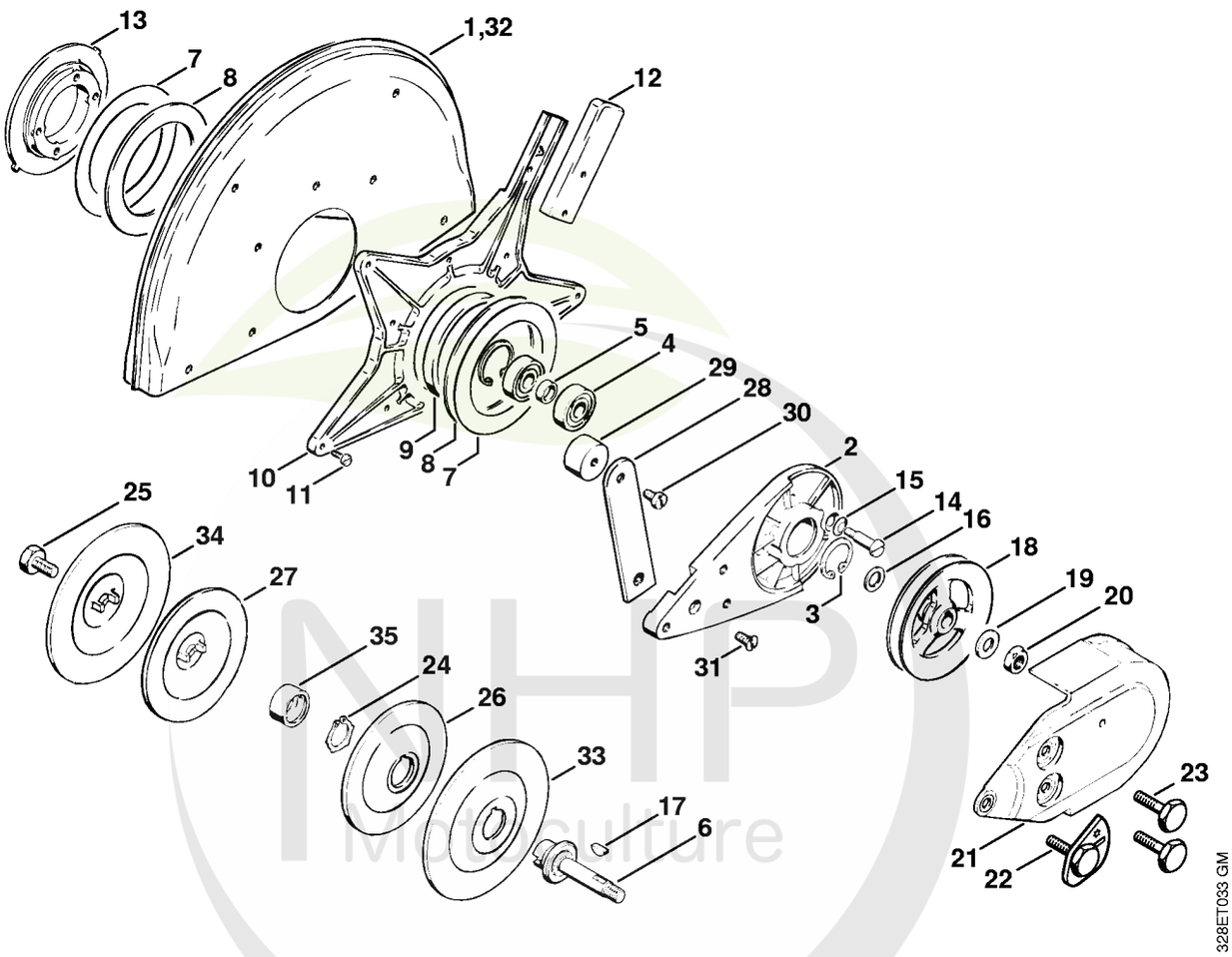

NHP Motoculture
Cultivez votre univers



CLIQUEZ SUR LES RÉFÉRENCES SOULIGNÉES

1 produit : accès direct à sa fiche NHP.
Plusieurs produits : recherche sur le site NHP.

24/25 références reliées au catalogue.

Palier avec pièce de protection (38.1995)

#	Numéro de pièce	Description	Quantité	Contient un ou plusieurs articles	Remarques
	4201 007 1035	Palier avec capot protecteur Ø 300 mm	1	1 - 27	
1	4201 700 8103	Pièce de protection Ø 300 mm	1		
2	4205 791 3901	Palier	1		
3	9456 621 3600	Circlips 32x1,2	2		
4	9503 003 6440	Roulement rainuré à billes 6201-2RS	2		
5	0000 961 1206	Anneau	1		
6	4201 704 0504	Arbre	1		
7	4201 706 9202	Rondelle	2		
8	4201 706 9201	Rondelle	2		
9	4201 706 8801	Anneau en caoutchouc	1		
10	4205 706 2900	Bride	1		
11	9079 346 0660	Vis à tête plate M4x12	9		
12	4201 706 2600	Levier de réglage	1		
13	4205 706 2903	Bride	1		
14	9086 216 1320	Vis à tête plate M6x20	1		(quantité suivant besoin)
15	9486 648 1010	Rondelle Belleville15x8,2x0,6	1		(quantité suivant besoin)
16	0000 958 1212	Rondelle	1		
17	4223 036 8600	Clavette demi-lune	1		
18	4201 704 1000	Poulie à gorge	1		
19	9291 021 0200	Rondelle 10,5	1		
20	9211 260 1350	Écrou à six pans M10x1 gauche	1		
21	4201 700 8116	Pièce de protection	1		
22	4201 760 9500	Vis de tension	1		
23	4201 708 8401	Vis à six pans M8x42	2		
24	9450 721 2150	Circlips 20x1,2	1		

NHP Motoculture
Cultivez votre univers



CLIQUEZ SUR LES RÉFÉRENCES SOULIGNÉES

1 produit : accès direct à sa fiche NHP.
Plusieurs produits : recherche sur le site NHP.

12/14 références reliées au catalogue.

Palier avec pièce de protection (38.1995)

#	Numéro de pièce	Description	Quantité	Contient un ou plusieurs articles	Remarques
25	4201 708 8402	Vis à six pans M10x18	1		
26	4201 708 3004	Rondelle de pression Ø 103 mm	1		
27	4201 708 3014	Rondelle de pression Ø 103 mm	1		
	4201 007 1040	Palier avec capot protecteur Ø 300 mm	1	1 - 31	USA
28	4201 790 6005	Butée	1		
29	4201 790 9302	Amortisseur en caoutchouc	1		
30	9041 216 1230	Vis cylindrique M6x8	1		
31	9062 319 1260	Vis à tête fraisée M6x12	1		
	4205 007 1035	Palier avec capot protecteur Ø 350 mm	1	2 - 25, 32 - 34	J
32	4205 700 8100	Pièce de protection Ø 350 mm	1		
33	4205 708 3000	Rondelle de pression Ø 118 mm	1		
34	4205 708 3010	Rondelle de pression Ø 118 mm	1		
	4205 007 1040	Palier avec capot protecteur Ø 350 mm	1	2 - 32	USA
35	0000 708 4200	Douille d'arbre	1		

NHP Motoculture
Cultivez votre univers



IDENTIFIEZ LE REPÈRE

Puis retrouvez la référence correspondante dans la nomenclature associée.

Ouvrir la nomenclature - page 69

Raccordement d'eau (38.1995)

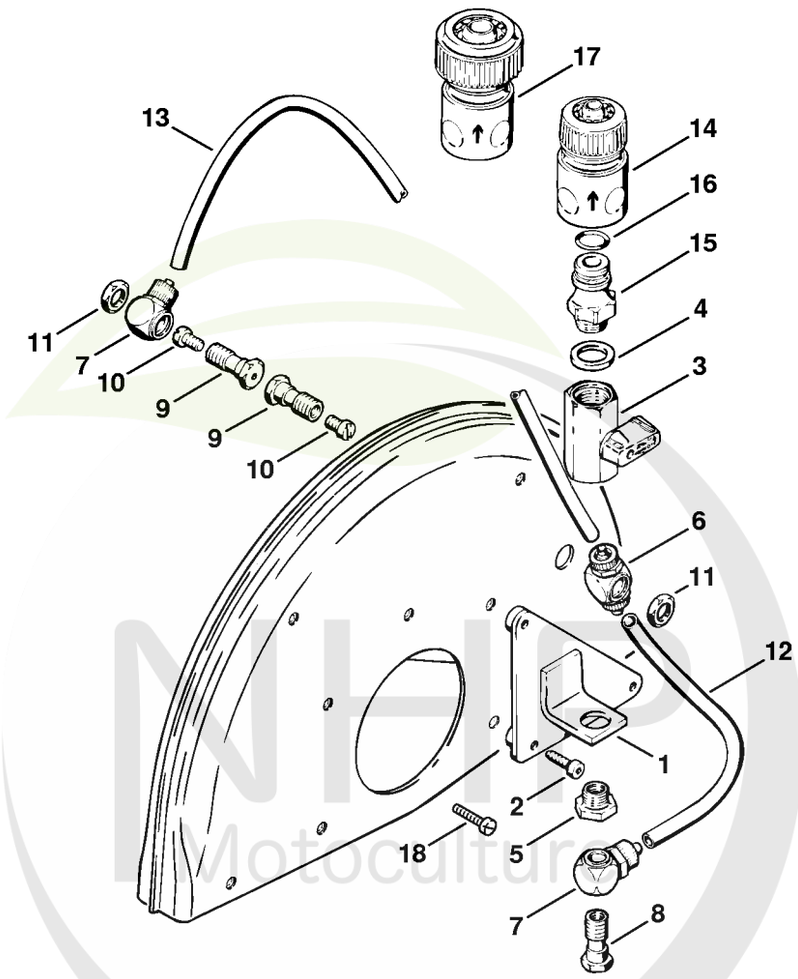

330ET055 GM

NHP Motoculture
Cultivez votre univers



CLIQUEZ SUR LES RÉFÉRENCES SOULIGNÉES

1 produit : accès direct à sa fiche NHP.
Plusieurs produits : recherche sur le site NHP.

16/19 références reliées au catalogue.

Raccordement d'eau (38.1995)

#	Numéro de pièce	Description	Quantité	Contient un ou plusieurs articles	Remarques
1	4201 700 6801	Support	1		
2	9022 313 0710	Vis cylindrique IS-M4x20	3		
3	4201 676 0801	Robinet d'arrêt 1/4"	1		
4	9636 965 1430	Anneau de joint 14x18	1		
5	4201 677 7802	Nipple de réduction 1 1/8", A 1/4"	1		
6	4201 677 1007	Raccord à vis	1		
7	4201 677 1008	Raccord à vis coudé 1/8"	2		
8	4201 677 8400	Vis creuse	1		
9	4201 708 8400	Vis creuse	2		
10	9041 216 0950	Vis cylindrique M5x10	2		
11	9211 021 8900	Écrou à six pans G 1/8"	2		
12	4201 678 1110	Tuyau 80 mm	1		
13	4201 678 1111	Tuyau 195 mm	1		
	4201 670 1600	Pièce de raccordement	1	4, 14 - 16	
14	0000 670 1700	Manchon d'accouplement 1/2"	1		
15	4201 700 7300	Raccord pour tuyau flexible	1	16	
16	9645 945 7506	Joint torique 10x3	1		
17	4201 670 1705	Manchon d'accouplement 3/4"	1		
18	9048 319 0710	Vis cylindrique M4x20	3		

NHP Motoculture
Cultivez votre univers



IDENTIFIEZ LE REPÈRE

Puis retrouvez la référence correspondante dans la nomenclature associée.

Ouvrir la nomenclature - page 71

Consommables et matières auxiliaires



0000-GET-0170-A0

NHP Motoculture
Cultivez votre univers



CLIQUEZ SUR LES RÉFÉRENCES SOULIGNÉES

1 produit : accès direct à sa fiche NHP.
Plusieurs produits : recherche sur le site NHP.

11/11 références reliées au catalogue.

Consommables et matières auxiliaires

#	Numéro de pièce	Description	Quantité	Contient un ou plusieurs articles	Remarques
1	0781 120 1021	Graisse universelle (tube de 40 g)	1		
1	0781 120 1021	Graisse universelle (tube de 40 g)	1		
1	0781 120 1109	Graisse universelle (tube de 80 g)	1		
1	0781 120 1109	Graisse universelle (tube de 80 g)	1		
1	0781 120 1110	Graisse multifonctionnelle 225 g	1		
1	0781 120 1110	Graisse multifonctionnelle 225 g	1		
2	0781 957 9000	Produit antifriction OH 723	1		
2	0781 957 9000	Produit antifriction OH 723	1		
3	0781 319 8401	HP 100ml	1		
3	0781 319 8052	HP Super 100ml	1		
3	0781 319 8060	HP Ultra 100ml	1		

NHP Motoculture
Cultivez votre univers