ÉCLATÉ INTERACTIF NHP MOTOCULTURE
Identifiez le repère, puis cliquez sur la référence soulignée.
Les références non soulignées ne sont pas retrouvées dans l'export.

TS 800-Z

Liste des pièces
18.03.2025
France, français

Table des matières

Carter de vilebrequin 2
Cylindre, Silencieux 4
Système de tension, Embrayage 7
Dispositif de lancement 10
Carter de réservoir 12
Dispositif d'allumage 15
Carburateur WJ-114, WJ-130 17
Carburateur HS-314 (43.2007), (21.2011) 21
Filtre à air, Capot 24
Palier avec pièce de protection avec raccordement d'eau 27
Palier avec pièce de protection avec raccordement d'eau (14.2014) 30
Réservoir d'eau sous pression 34
Réservoir d'eau sous pression (28.2010) 36
Kit de montage de roues 38
Numéro de machine 40
Consommables et matières auxiliaires 42



IDENTIFIEZ LE REPÈRE

Puis retrouvez la référence correspondante dans la nomenclature associée.

Ouvrir la nomenclature - page 3

Carter de vilebrequin

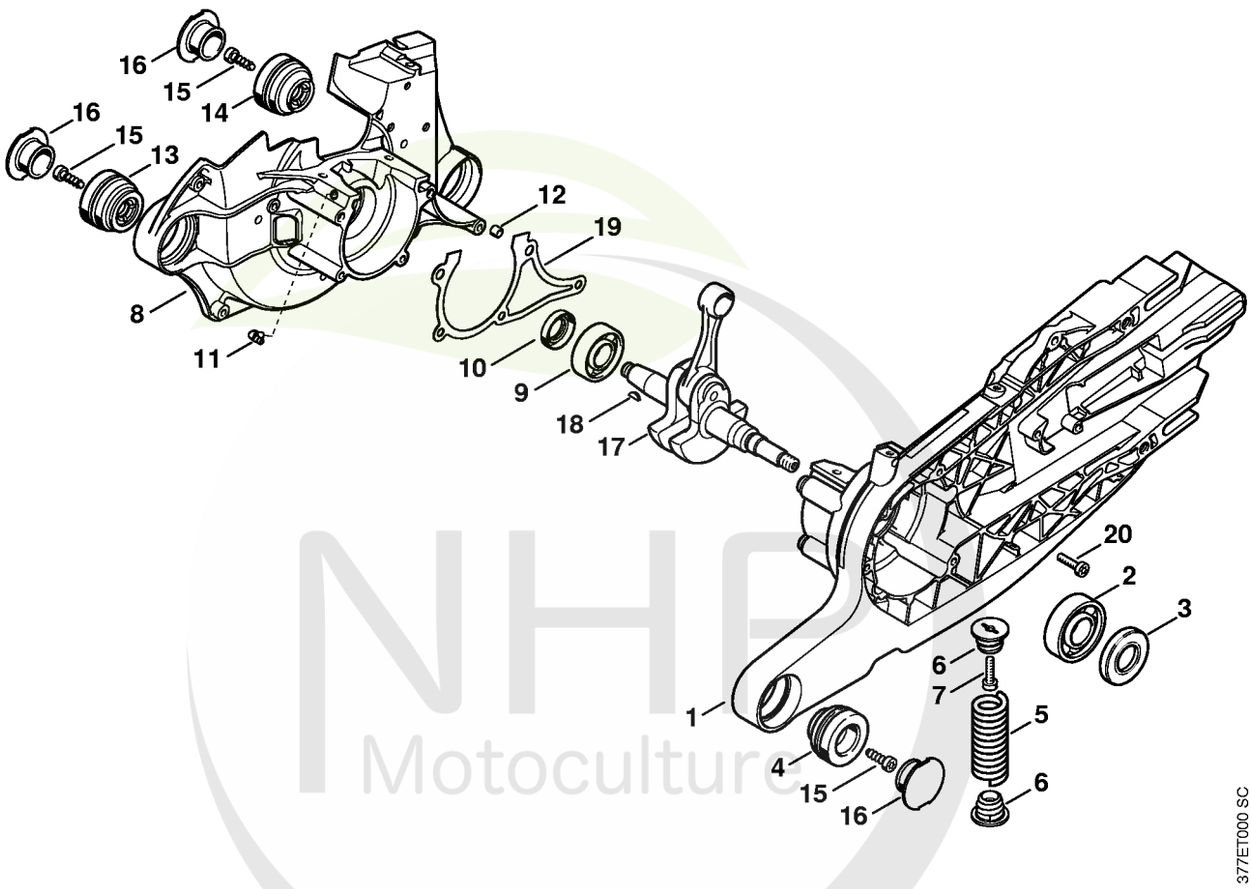

NHP Motoculture
Cultivez votre univers



CLIQUEZ SUR LES RÉFÉRENCES SOULIGNÉES

1 produit : accès direct à sa fiche NHP.
Plusieurs produits : recherche sur le site NHP.

23/23 références reliées au catalogue.

Carter de vilebrequin

#	Numéro de pièce	Description	Quantité	Contient un ou plusieurs articles	Remarques
1	4224 020 2905	Demi-carter de vilebrequin	1	2 - 4	
2	9503 003 0540	Roulement rainuré à billes 6204	1		
3	9640 003 2257	Bague d'étanchéité 20x42x5	1		
4	1122 790 9901	Butoir annulaire 1122/01	1		
5	0000 791 3102	Ressort	1		
6	4224 792 2902	Bouchon de palier AV	2		
7	9022 371 1020	Vis cylindrique IS M5x20	1		
8	4224 020 2606	Demi-carter de vilebrequin, côté ventilateur	1	9 - 14	
9	9503 003 0450	Roulement rainuré à billes 6203	1		
10	9640 003 1745	Bague d'étanchéité 17x28x7	1		
11	1110 122 3900	Raccord en équerre	1		
12	0000 988 8600	Douille	2		
13	1122 790 9900	Butoir annulaire 1122/00	1		
14	1122 790 9901	Butoir annulaire 1122/01	1		
15	9074 478 4435	Vis cylindrique IS-P6x19	3		
16	1122 791 7300	Bouchon	3		
17	4224 030 0400	Vilebrequin	1	18	
18	1120 036 8500	Clavette demi-lune 2x3,7	1		
19	4224 029 0500	Joint	1		
20	9022 371 1020	Vis cylindrique IS M5x20	5		
	4224 007 1012	Jeu de joints	1	3, 10, 19	
	4224 007 1010	Jeu de joints	1	3, 10, 19	
	4224 007 1019	Jeu de joints	1	3, 10, 19	

NHP Motoculture
Cultivez votre univers



IDENTIFIEZ LE REPÈRE

Puis retrouvez la référence correspondante dans la nomenclature associée.

Ouvrir la nomenclature - page 5

Cylindre, Silencieux

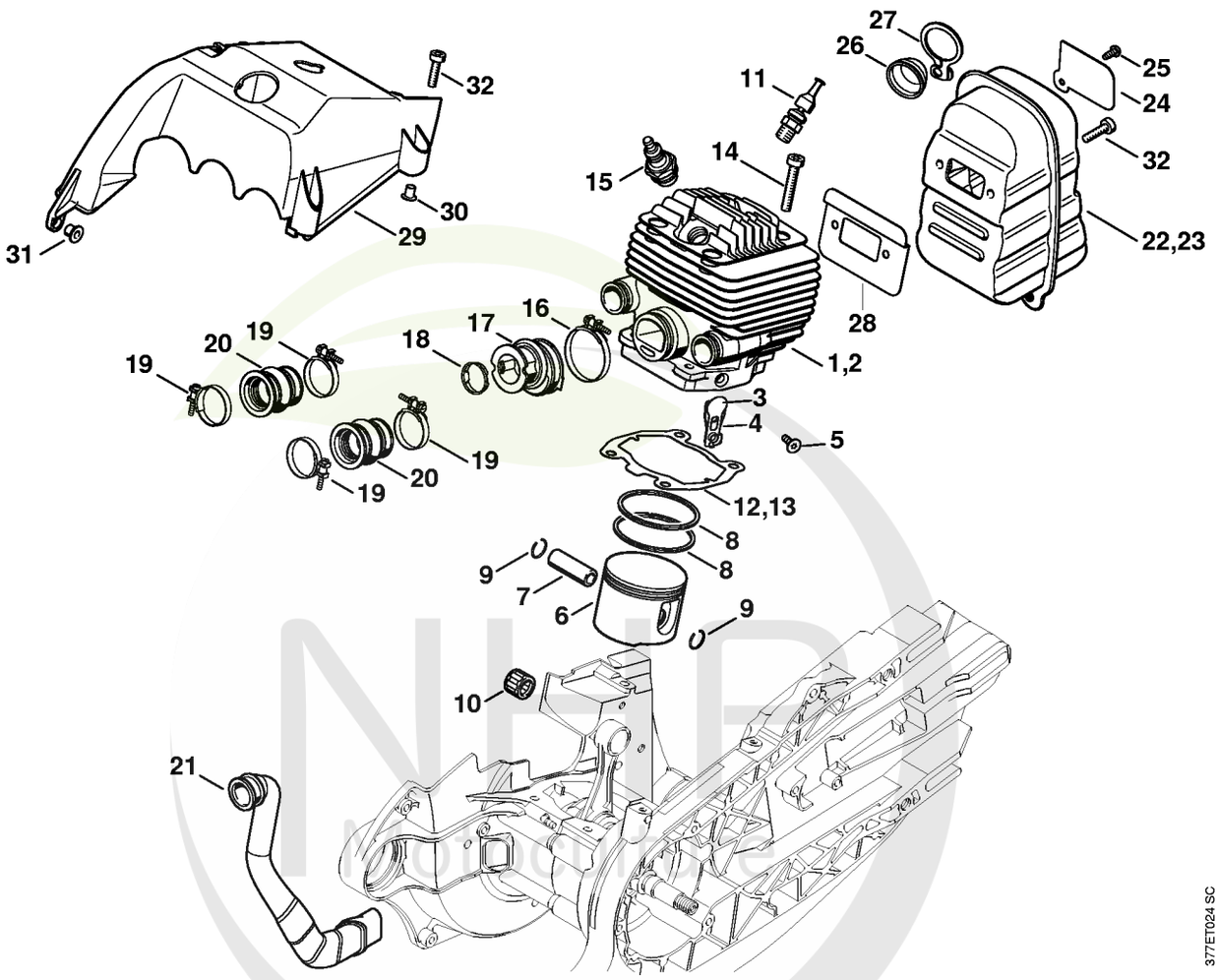

Cultivez votre univers



CLIQUEZ SUR LES RÉFÉRENCES SOULIGNÉES

1 produit : accès direct à sa fiche NHP.
Plusieurs produits : recherche sur le site NHP.

19/23 références reliées au catalogue.

Cylindre, Silencieux

#	Numéro de pièce	Description	Quantité	Contient un ou plusieurs articles	Remarques
1	4224 020 1205	Cylindre avec piston Ø 56 mm	1	3 - 9	
2	4224 020 1202	Cylindre avec piston Ø 56 mm	1	3 - 9	
	4224 020 1601	Membrane	4	3 - 5	
3		Membrane	1		
4		Tôle d'appui	1		
5		Vis	1		
6	4224 030 2005	Piston Ø 56 mm	1	7 - 9	
7	4224 034 1500	Axe de piston 12x8x35	1		
8	1115 034 3013	Segment de piston Ø 56x1,5 mm	2		
9	9463 650 1200	Jonc d'arrêt 12x1	2		
10	9512 003 3283	Cage à aiguilles 12x17x13	1		
11	4223 020 9400	Soupape de décompression	1		
12	4224 029 2302	Joint de cylindre	1		
13	4224 029 2300	Joint de cylindre	1		
14	9022 341 1380	Vis cylindrique IS-M6x35	4		
15	0000 400 7000	Bougie NGK BPMR7A	1		
15	1110 400 7005	Bougie Bosch WSR 6 F	1		
16	9771 021 2620	Collier de serrage Ø 36x5	1		
17	4223 141 2200	Coude	1		
18	1122 141 1805	Douille	1		
19	9771 021 2524	Collier de serrage 27x5	4		
20	4224 141 2202	Coude	2		
21	4224 141 5400	Tuyau	1		
23	4224 140 0606	Silencieux	1	24, 25, 28, 32	USA, AUS, CDN
24	4224 141 9001	Grille	1		USA, AUS, CDN
25	9039 448 0656	Vis taraud M4x9,6	1		USA, AUS, CDN

NHP Motoculture
Cultivez votre univers



CLIQUEZ SUR LES RÉFÉRENCES SOULIGNÉES

1 produit : accès direct à sa fiche NHP.
Plusieurs produits : recherche sur le site NHP.

8/10 références reliées au catalogue.

Cylindre, Silencieux

#	Numéro de pièce	Description	Quantité	Contient un ou plusieurs articles	Remarques
26	4224 141 9000	Grille	1		USA, AUS, CDN
27	4224 141 6601	Agrafe	1		USA, AUS, CDN
28	4224 149 0600	Joint de silencieux	1		
29	4224 080 0900	Capot de canalisation d'air	1	30, 31	
30	9416 868 6531	Rivet tubulaire 6,5x0,5x6,8	1		
31	9991 003 5087	Douille 7,5x6,8	1		
32	9022 371 1020	Vis cylindrique IS M5x20	6		
	4224 007 1012	Jeu de joints	1	12, 28	
	4224 007 1010	Jeu de joints	1	13, 28	
	4224 007 1019	Jeu de joints	1	13, 28	

NHP Motoculture
Cultivez votre univers



IDENTIFIEZ LE REPÈRE

Puis retrouvez la référence correspondante dans la nomenclature associée.

Ouvrir la nomenclature - page 8

Système de tension, Embrayage

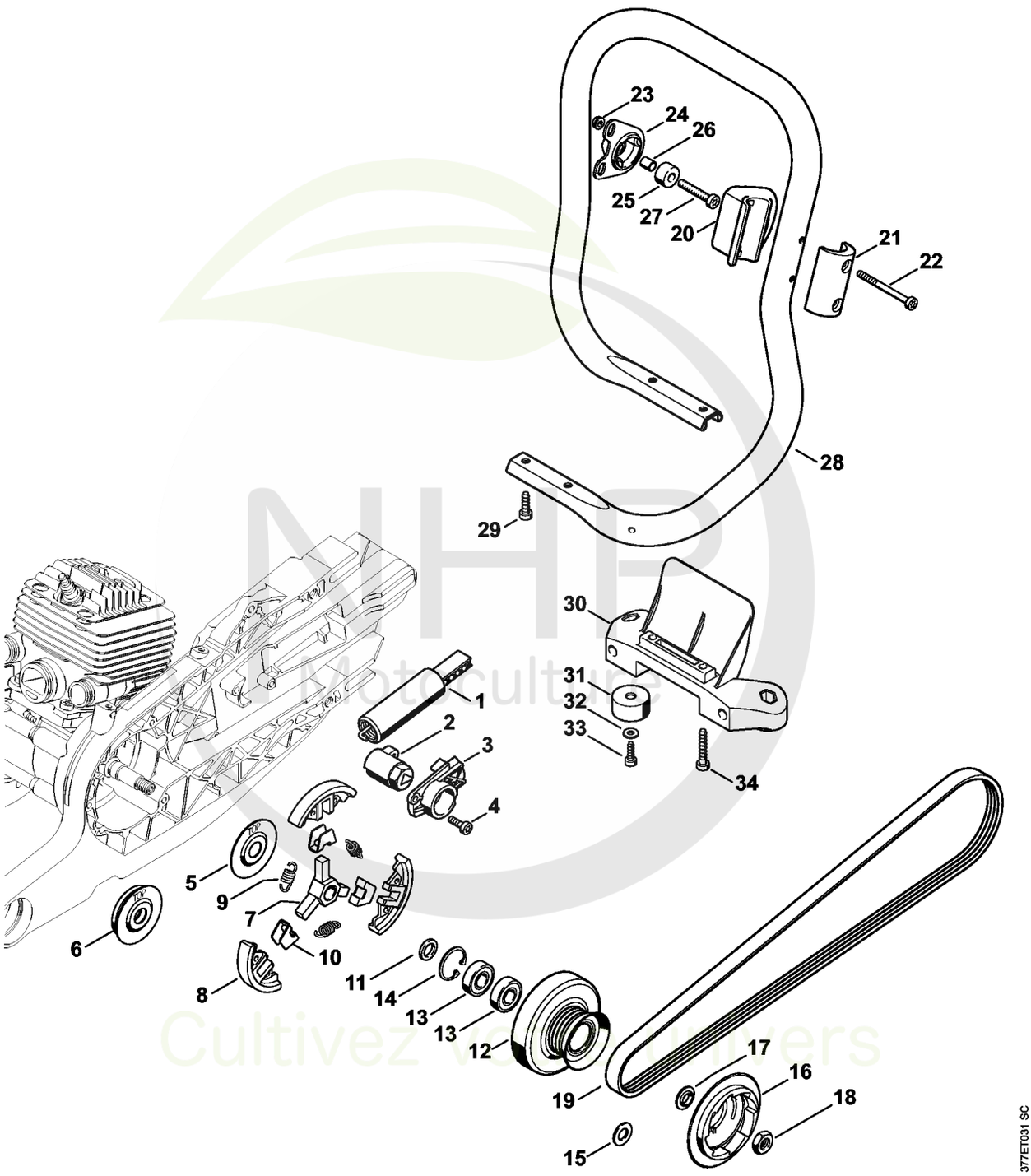

NHB Motoculture
Cultivez vos outils



CLIQUEZ SUR LES RÉFÉRENCES SOULIGNÉES

1 produit : accès direct à sa fiche NHP.
Plusieurs produits : recherche sur le site NHP.

25/26 références reliées au catalogue.

Système de tension, Embrayage

#	Numéro de pièce	Description	Quantité	Contient un ou plusieurs articles	Remarques
1	4221 660 0400	Système de tension	1		
2	4224 664 2100	Levier de serrage	1		
3	4224 664 4200	Couvercle	1		
4	9022 341 0980	Vis cylindrique IS M5x16	2		
5	4221 162 1000	Rondelle de recouvrement	1		
6	4224 160 3000	Rondelle de recouvrement	1		AUS, NZ
7	4224 160 2001	Embrayage	1	8 - 10	
8	1122 162 0800	Masselotte	3		
9	0000 997 5503	Ressort de tension	3		
10	0000 162 3001	Pièce de fixation	3		
11	4224 162 2600	Anneau d'écartement	1		
12	4224 760 8500	Poulie à courroie	1	13, 14	
13	9503 003 5136	Roulement rainuré à billes 6001-2RS	2		
14	9456 621 3100	Circlip 28x1,2	1		
15	9291 021 3870	Rondelle 10,5x20x1,5	1		
16	4224 190 0550	Roue de lanceur	1	17	
17	4224 195 0200	Douille de centrage	1		
18	9211 260 1340	Écrou à six pans M10x1	1		
19	9490 000 7915	Courroie poly-V 4PK 998 LB	1		
20	4224 791 1900	Crampon de tube de poignée	1		
21	4224 791 0900	Monture de serrage	1		
22	9022 341 1120	Vis cylindrique IS-M5x58	2		
23	9216 261 0700	Ecrou à six pans M5	2		
24	4224 790 9904	Butoir annulaire	1		
25	4224 703 4300	Butoir d'arrêt	1		
26	4224 703 3800	Douille	1		

NHP Motoculture
Cultivez votre univers



CLIQUEZ SUR LES RÉFÉRENCES SOULIGNÉES

1 produit : accès direct à sa fiche NHP.
Plusieurs produits : recherche sur le site NHP.

9/9 références reliées au catalogue.

Système de tension, Embrayage

#	Numéro de pièce	Description	Quantité	Contient un ou plusieurs articles	Remarques
27	9022 341 1380	Vis cylindrique IS-M6x35	1		
28	4224 791 1704	Poignée tubulaire	1		
29	9074 478 4435	Vis cylindrique IS-P6x19	2		
	4224 790 7601	Support	1	30, 31, 33	
30	4224 791 7602	Support	1		
31	4205 790 9300	Amortisseur en caoutchouc	2		
32	0000 958 0511	Rondelle	2		
33	0000 951 1100	Vis	2		
34	9074 478 4675	Vis cylindrique IS-P6x32,5	2		

NHP Motoculture
Cultivez votre univers



IDENTIFIEZ LE REPÈRE

Puis retrouvez la référence correspondante dans la nomenclature associée.

Ouvrir la nomenclature - page 11

Dispositif de lancement

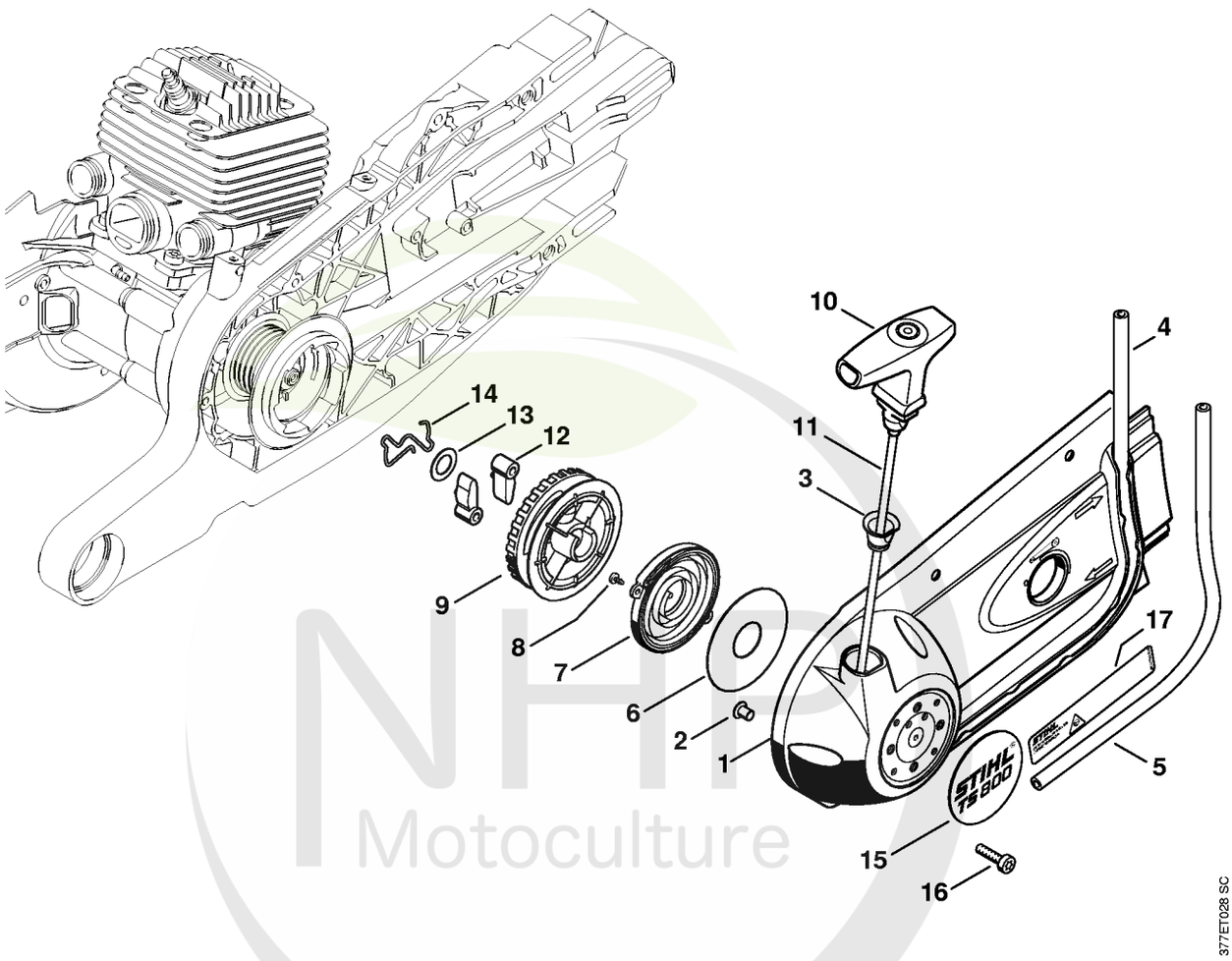

NHP Motoculture
Cultivez votre univers



CLIQUEZ SUR LES RÉFÉRENCES SOULIGNÉES

1 produit : accès direct à sa fiche NHP.
Plusieurs produits : recherche sur le site NHP.

16/18 références reliées au catalogue.

Dispositif de lancement

#	Numéro de pièce	Description	Quantité	Contient un ou plusieurs articles	Remarques
	4224 190 0305	Couvercle de lanceur avec lanceur	1	1 - 4, 6 - 15	
1	4224 190 0411	Couvercle de lanceur	1	2 - 4, 15	
2	9443 825 7130	Rivet tubulaire 7,5x1x6,8	3		
3	1110 084 9102	Douille	1		
4		Tuyau 5,6x1,9x674 mm	1		
	0000 937 4142	Tuyau 1.000 mm	1		
5		Tuyau 6x1,5x640 mm	1		
	0000 937 4035	Tuyau 6x1,5 mm x 1 m	1		
6	4238 195 9000	Rondelle	1		
7	4224 190 0600	Ressort de rappel	1		
8	9104 003 0410	Vis Parker P3x6	2		
9	4224 190 1001	Poulie à câble	1		
10	0000 190 3414	Poignée ElastoStart Ø 4,5 mm	1	11	
11	0000 190 2901	Câble de lancement Ø 4,5 mm	1		
	0000 930 2295	Câble de lancement Ø 4,5 mm / 28 pièces	1		
12	4221 195 7200	Cliquet	2		
13	1119 162 8925	Rondelle Ø 12 mm	1		
14	4224 195 3501	Ressort	1		
15	4224 967 1501	Plaque matricule TS 800	1		
16	9022 371 1020	Vis cylindrique IS M5x20	3		

NHP Motoculture
Cultivez votre univers



IDENTIFIEZ LE REPÈRE

Puis retrouvez la référence correspondante dans la nomenclature associée.

Ouvrir la nomenclature - page 13

Carter de réservoir

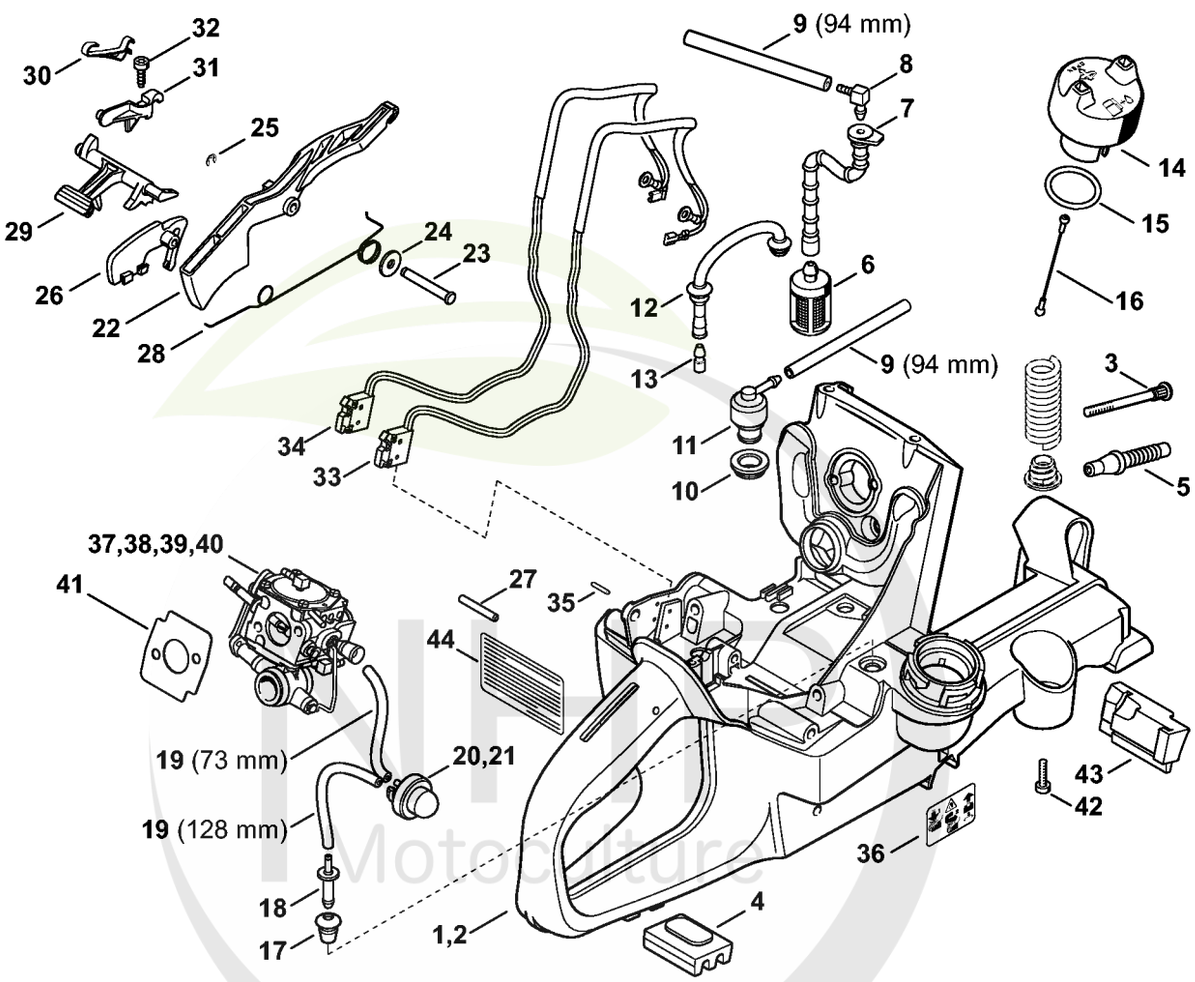

Cultivez votre univers

CLIQUEZ SUR LES REFERENCES

CLIQUEZ SUR LES RÉFÉRENCES SOULIGNÉES

1 produit : accès direct à sa fiche NHP.
Plusieurs produits : recherche sur le site NHP.

24/25 références reliées au catalogue.

Carter de réservoir

#	Numéro de pièce	Description	Quantité	Contient un ou plusieurs articles	Remarques
1	4224 350 0817	Carter de réservoir	1	3 - 19, 22 - 33, 35, 36	
2	4224 350 0816	Carter de réservoir	1	3 - 19, 22 - 32, 34 - 36	
3	1122 122 6602	Vis à embase	2		
4	4221 792 9300	Amortisseur en caoutchouc	1		
5	4223 141 8600	Tuyau d'impulsions	1		
6	0000 350 3518	Crépine d'aspiration	1		
7	1124 358 7700	Tuyau	1		
8	4224 122 3900	Raccord en équerre	1		
9	0000 937 5004	Tuyau 3,1x5,7 mm x 1 m, R5	1		
10	4223 353 9201	Douille	1		
11	4238 350 5800	Aération de réservoir	1		
12	4224 350 5801	Aération de réservoir	1	13	
13	4224 358 8100	Insert d'aération	1		
14	0000 350 0514	Bouchon de réservoir	1	15, 16	
15	9645 948 2471	Joint torique 23x3	1		
16	0000 350 0905	Corde	1		
17	0000 989 0608	Douille	1		
18	0000 988 5206	Manchon	1		
19	0000 930 2802	Tuyau 2,2x5,4 mm x 1 m, R1	1		
20	0000 350 6202	Pompe à carburant	1		
21	1130 350 6200	Pompe à carburant	1		
22	4224 182 1000	Manette des gaz	1		
23	4224 182 8900	Boulon	1		
24	0000 958 0526	Rondelle	1		
25	9460 624 0320	Anneau d'arrêt 3,2	1		

NHP Motoculture
Cultivez votre univers



CLIQUEZ SUR LES RÉFÉRENCES SOULIGNÉES

1 produit : accès direct à sa fiche NHP.
Plusieurs produits : recherche sur le site NHP.

17/19 références reliées au catalogue.

Carter de réservoir

#	Numéro de pièce	Description	Quantité	Contient un ou plusieurs articles	Remarques
26	4224 182 0800	Levier d'arrêt	1		
27	9381 003 2180	Goupille cylindrique 4x28	1		
28	4224 182 4500	Ressort coudé	1		
29	4224 182 0900	Arbre de commande	1		
30	4224 182 4700	Ressort à lame	1		
31	4224 182 4400	Palier	1		
32	9074 478 3005	Vis cylindrique IS-P4x14	1		
33	4224 430 0503	Commutateur	1		
34	4224 430 0501	Commutateur	1		
35	9381 651 1200	Goupille cylindrique 6x13	2		
36	0000 967 7238	Pictogramme d'avertissement Bouchon de réservoir	1		
37	4224 120 0651	Carburateur WJ-114C	1	9, 38, 41	
38	4224 120 0601	Carburateur WJ-114C	1		
39	4224 120 0602	Carburateur WJ-130	1		BR
40	4224 120 0600	Carburateur HS-314A	1		
41	4224 129 0903	Joint	1		
42	9022 341 1019	Vis cylindrique IS-M5x20	1		
43	4224 791 5901	Butoir d'arrêt	1		
44	0000 967 3502	Plaque indicatrice	1		USA, CDN

NHP Motoculture
Cultivez votre univers



IDENTIFIEZ LE REPÈRE

Puis retrouvez la référence correspondante dans la nomenclature associée.

Ouvrir la nomenclature - page 16

Dispositif d'allumage

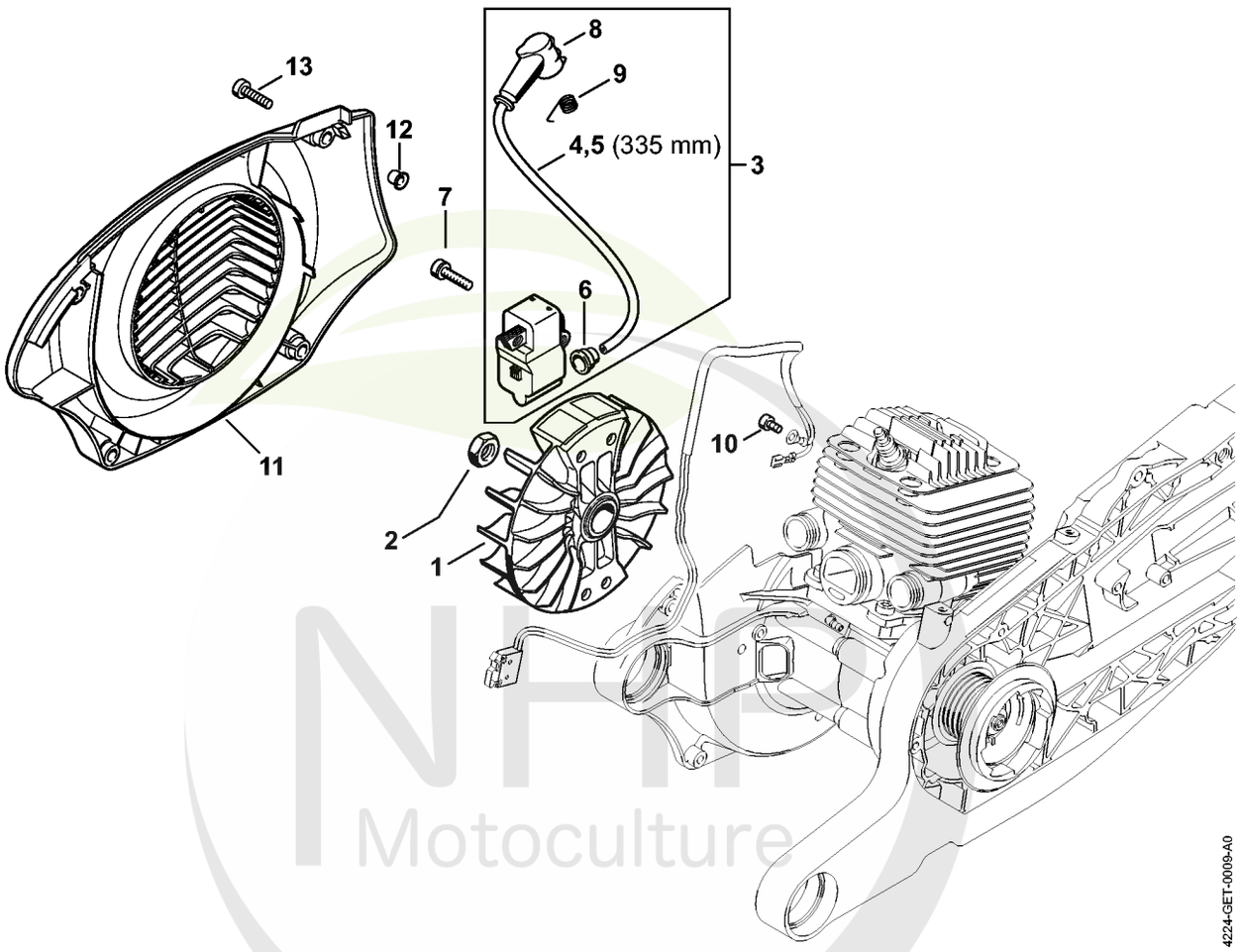

NHP Motoculture
Cultivez votre univers



CLIQUEZ SUR LES RÉFÉRENCES SOULIGNÉES

1 produit : accès direct à sa fiche NHP.
Plusieurs produits : recherche sur le site NHP.

13/13 références reliées au catalogue.

Dispositif d'allumage

#	Numéro de pièce	Description	Quantité	Contient un ou plusieurs articles	Remarques
1	4224 400 1201	Rotor	1		
2	9211 260 1340	Écrou à six pans M10x1	1		
3	4224 400 1302	Module d'allumage	1	4 - 6, 8, 9	
4	0000 405 0600	Cable d'allumage 1 m	1		
5	0000 930 2251	Câble d'allumage 10 m	1		
6	0000 989 1002	Douille de protection	1		
7	9022 341 1019	Vis cylindrique IS-M5x20	2		
8	1128 405 1000	Contact de câble d'allumage	1		
9	0000 998 0604	Ressort coudé	1		
10	9022 313 0630	Vis cylindrique IS-M4x8	1		
11	4224 080 3100	Couvercle de ventilateur	1	12	
12	9443 825 7130	Rivet tubulaire 7,5x1x6,8	3		
13	9022 371 1020	Vis cylindrique IS M5x20	4		

NHP Motoculture
Cultivez votre univers



IDENTIFIEZ LE REPÈRE

Puis retrouvez la référence correspondante dans la nomenclature associée.

Ouvrir la nomenclature - page 18

Carburateur WJ-114, WJ-130

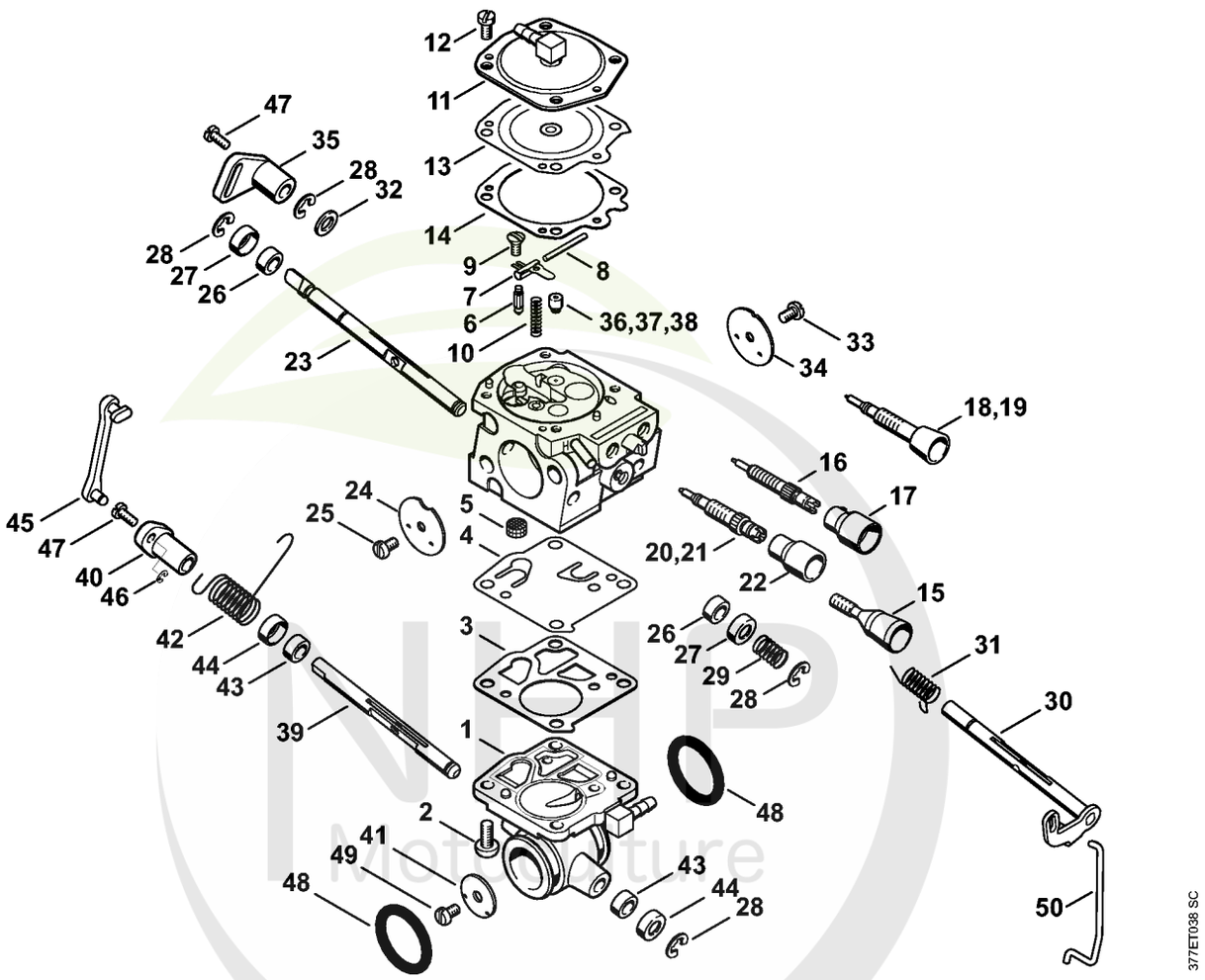

NHP Motoculture
Cultivez votre univers



CLIQUEZ SUR LES RÉFÉRENCES SOULIGNÉES

1 produit : accès direct à sa fiche NHP.
Plusieurs produits : recherche sur le site NHP.

23/25 références reliées au catalogue.

Carburateur WJ-114, WJ-130

#	Numéro de pièce	Description	Quantité	Contient un ou plusieurs articles	Remarques
	4224 120 0601	Carburateur WJ-114C	1	1 - 17, 20, 22 - 36, 39 - 49	
1	4224 121 0803	Couvercle	1		
2	1115 122 7100	Vis à tête ronde	4		
3	1115 129 1100	Joint	1		
4	1115 121 4800	Membrane de pompe	1		
5	1114 121 7800	Tamis	1		
6	1110 121 5100	Pointeau d'admission	1		
7	1117 121 5000	Levier de réglage d'admission	1		
8	1117 121 9200	Axe	1		
9	1114 122 7400	Vis à tête ronde	1		
10	4224 122 3000	Ressort	1		
11	4224 121 0804	Couvercle	1		
12	1106 122 7400	Vis à tête ronde	4		
13	1117 121 4700	Membrane de réglage	1		
14	1116 129 0900	Joint	1		
15	4224 122 6201	Vis de réglage de régime de ralenti	1		
16	4224 120 6801	Vis L de richesse au ralenti	1	17	
17	Z010 061 Z013	Capuchon de limitation de course de régl	1		
19	4224 122 6801	Vis L de richesse au ralenti	1		
20	4224 122 6703	Vis H de richesse à haut régime	1		
22	4224 121 2701	Capuchon	1		
23	4224 121 3001	Axe de volet de démarrage	1		
24	4224 121 2901	Volet de démarrage	1		
25	1121 122 7102	Vis à tête ronde	1		
26	4224 122 3602	Anneau de joint	2		

NHP Motoculture
Cultivez votre univers

CLIQUEZ SUR LES REFERENCES

CLIQUEZ SUR LES RÉFÉRENCES SOULIGNÉES

1 produit : accès direct à sa fiche NHP.
Plusieurs produits : recherche sur le site NHP.

22/26 références reliées au catalogue.

Carburateur WJ-114, WJ-130

#	Numéro de pièce	Description	Quantité	Contient un ou plusieurs articles	Remarques
27	4223 121 9400	Anneau	2		
28	1117 122 9000	Circlip	4		
29	4223 122 3001	Ressort	1		
30	4224 120 7103	Axe de papillon avec levier	1		
31	4224 122 3203	Ressort coudé	1		
32	1115 121 8600	Rondelle	1		
33	4224 122 7801	Vis à tête bombée fraisée	1		
34	4224 121 3301	Papillon	1		
35	4224 121 6604	Levier	1		
36	1122 121 5606	Gicleur fixe 0.65	1		
38	1128 121 5605	Gicleur fixe 0.66	1		
39	4224 126 0201	Axe de volet d'air	1		
40	4224 121 6603	Levier	1		
41	4224 126 0301	Volet d'air	1		
42	4224 122 3202	Ressort coudé	1		
43	4224 122 3602	Anneau de joint	2		
44	4224 121 9400	Anneau	2		
45	4224 124 2101	Tringlerie	1		
46	4224 122 9004	Circlip	1		
47	4224 122 7100	Vis	2		
48	9645 945 7588	Joint torique 17x3	2		
49	4224 122 7801	Vis à tête bombée fraisée	1		
50	4224 182 1500	Tringlerie des gaz	1		
	1122 007 1060	Jeu de pièces de carburateur	1	3, 4, 13, 14	
	4224 007 1012	Jeu de joints	1	48	
	4224 007 1019	Jeu de joints	1	48	

NHP Motoculture
Cultivez votre univers



CLIQUEZ SUR LES RÉFÉRENCES SOULIGNÉES

1 produit : accès direct à sa fiche NHP.
Plusieurs produits : recherche sur le site NHP.

1/1 références reliées au catalogue.

Carburateur WJ-114, WJ-130

#	Numéro de pièce	Description	Quantité	Contient un ou plusieurs articles	Remarques
	4224 007 1010	Jeu de joints	1	48	

NHP Motoculture
Cultivez votre univers



IDENTIFIEZ LE REPÈRE

Puis retrouvez la référence correspondante dans la nomenclature associée.

Ouvrir la nomenclature - page 22

Carburateur HS-314 (43.2007), (21.2011)

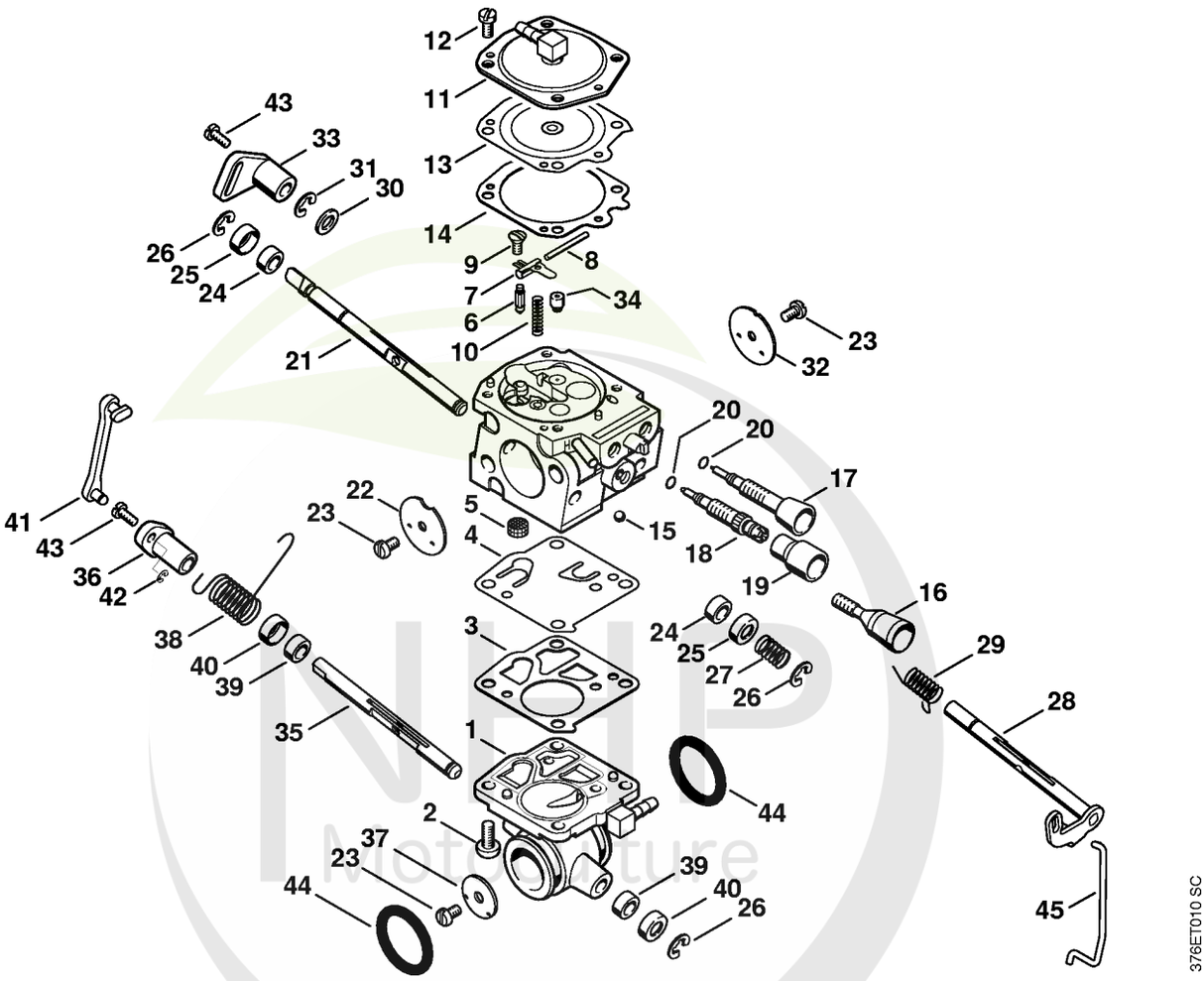

Cultivez votre univers



CLIQUEZ SUR LES RÉFÉRENCES SOULIGNÉES

1 produit : accès direct à sa fiche NHP.
Plusieurs produits : recherche sur le site NHP.

25/25 références reliées au catalogue.

Carburateur HS-314 (43.2007), (21.2011)

#	Numéro de pièce	Description	Quantité	Contient un ou plusieurs articles	Remarques
	4224 120 0600	Carburateur HS-314A	1	1 - 44	
1	4224 121 0800	Couvercle	1		
2	1115 122 7100	Vis à tête ronde	4		
3	1110 129 1110	Joint	1		
4	1124 121 4800	Membrane de pompe	1		
5	4221 121 7800	Tamis	1		
6	4116 121 5100	Pointeau d'admission	1		
7	1124 121 5000	Levier de réglage d'admission	1		
8	1110 121 9200	Axe	1		
9	1110 122 7801	Vis à tête bombée fraisée	1		
10	1124 122 3000	Ressort	1		
11	4224 121 0802	Couvercle	1		
12	1106 122 7400	Vis à tête ronde	4		
13	1110 121 4700	Membrane de réglage	1		
14	1110 129 0900	Joint	1		
15	4221 122 4200	Bille	1		
16	4224 122 6200	Vis de réglage de régime de ralenti	1		
17	4224 122 6800	Vis L de richesse au ralenti	1	20	
18	4224 122 6700	Vis H de richesse à haut régime	1	20	
19	4229 121 2700	Capuchon	1		
20		Anneau de joint	1		
21	4224 121 3000	Axe de volet de démarrage	1		
22	4224 121 2900	Volet de démarrage	1		
23	1110 122 7400	Vis à tête ronde	3		
24	4221 122 3605	Anneau de joint	2		
25	4221 121 9400	Anneau	2		

NHP Motoculture
Cultivez votre univers

CLIQUEZ SUR LES REFERENCES

CLIQUEZ SUR LES RÉFÉRENCES SOULIGNÉES

1 produit : accès direct à sa fiche NHP.
Plusieurs produits : recherche sur le site NHP.

21/21 références reliées au catalogue.

Carburateur HS-314 (43.2007), (21.2011)

#	Numéro de pièce	Description	Quantité	Contient un ou plusieurs articles	Remarques
26	1110 122 9005	Circlip	3		
27	4223 122 3000	Ressort	1		
28	4224 120 7102	Axe de papillon avec levier	1		
29	4224 122 3200	Ressort coudé	1		
30	4221 121 8600	Rondelle	1		
31	1110 122 9005	Circlip	1		
32	4224 121 3300	Papillon	1		
33	4224 121 6601	Levier	1		
34	4224 126 0100	Gicleur semi-fixe	1		
35	4224 126 0200	Axe de volet d'air	1		
36	4224 121 6602	Levier	1		
37	4224 126 0300	Volet d'air	1		
38	4224 122 3201	Ressort coudé	1		
39	4221 122 3605	Anneau de joint	2		
40	4221 121 9400	Anneau	2		
41	4224 124 2100	Tringlerie	1		
42	4224 122 9000	Circlip	1		
43	4221 122 7100	Vis	2		
44	9645 945 7588	Joint torique 17x3	2		
45	4224 182 1500	Tringlerie des gaz	1		
	4224 007 1008	Jeu de pièces de carburateur	1	3, 4, 13, 14, 44	

NHP Motoculture
Cultivez votre univers



IDENTIFIEZ LE REPÈRE

Puis retrouvez la référence correspondante dans la nomenclature associée.

Ouvrir la nomenclature - page 25

Filtre à air, Capot

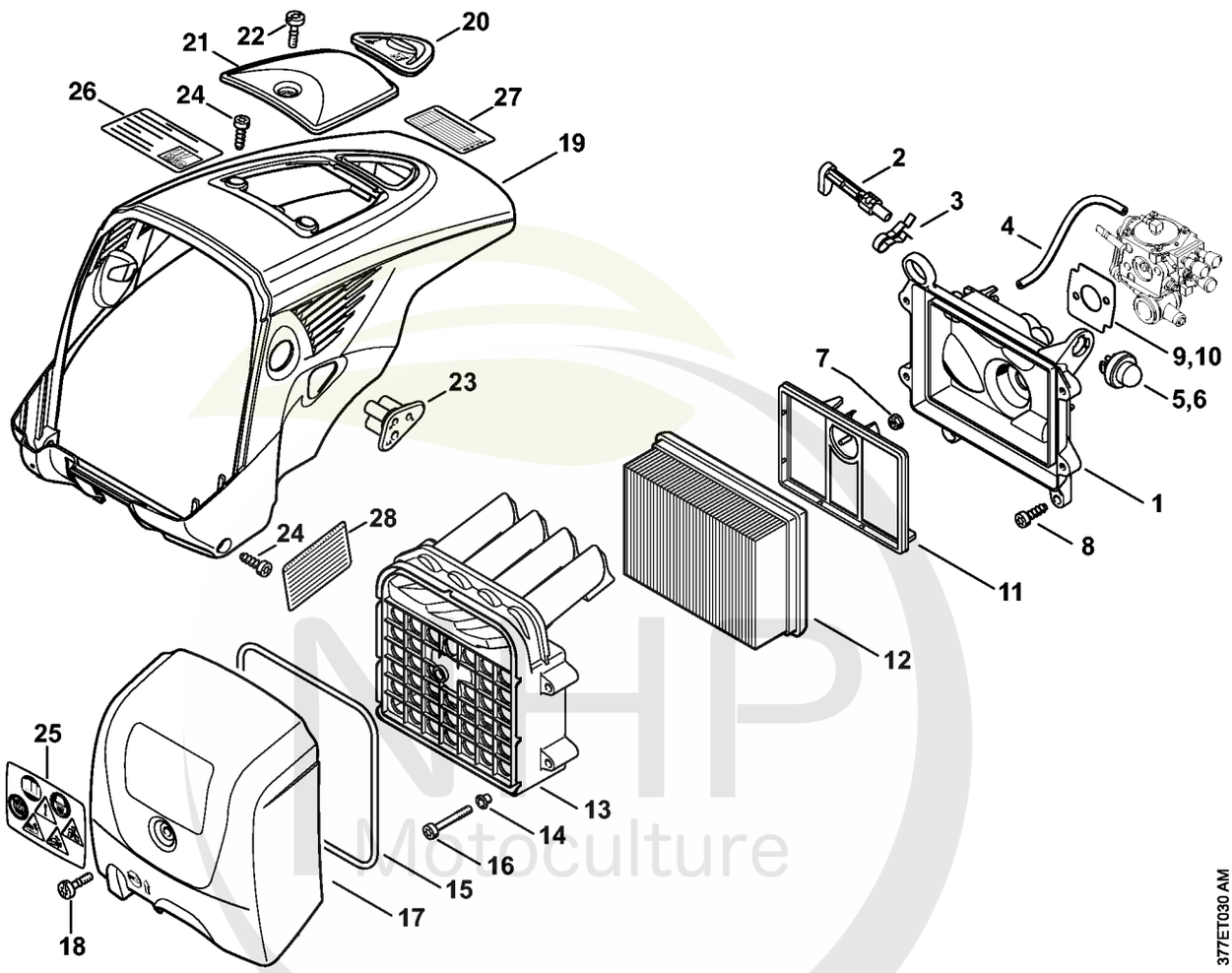

MHP Motoculture
Cultivez votre univers



CLIQUEZ SUR LES RÉFÉRENCES SOULIGNÉES

1 produit : accès direct à sa fiche NHP.
Plusieurs produits : recherche sur le site NHP.

24/25 références reliées au catalogue.

Filtre à air, Capot

#	Numéro de pièce	Description	Quantité	Contient un ou plusieurs articles	Remarques
1	4224 140 1204	Socle de filtre	1	5	
2	4224 121 6100	Levier de volet de démarrage	1		
3	4238 121 2400	Ressort à lame	1		
4		Tuyau 3,1x5,7x48 mm, R3	1		
	0000 930 2803	Tuyau 3,1x5,7 mm x 1 m, R3	1		
5	0000 350 6202	Pompe à carburant	1		
6	1130 350 6200	Pompe à carburant	1		
7	9216 261 0700	Ecrou à six pans M5	2		
8	9074 478 4435	Vis cylindrique IS-P6x19	2		
9	4224 129 0903	Joint	1		
10	4224 129 0900	Joint	1		
	4224 007 1013	Jeu de filtre à air	1	11, 12, 15	USA
11	4224 140 1801	Filtre à air additionnel	1		
12	4224 141 0300	Filtre à air	1		
13	4224 140 2800	Boîtier de filtre	1	14, 15	
14	9416 868 6630	Rivet tubulaire 6,5x0,5x6,8	4		
15	4224 149 0500	Joint	1		
16	9022 341 1081	Vis cylindrique IS-M5x35x12	4		
17	4224 140 1000	Couvercle de filtre	1	18, 25	
18	9022 319 1027	Vis cylindrique IS-M5x21	1		
19	4224 080 1600	Capot	1		
20	4224 084 7400	Douille	1		
21	4224 080 2200	Capuchon	1	22	
22	9022 319 1027	Vis cylindrique IS-M5x21	1		
23	4224 123 7500	Douille	1		
24	9074 478 4435	Vis cylindrique IS-P6x19	4		

NHP Motoculture
Cultivez votre univers



CLIQUEZ SUR LES RÉFÉRENCES SOULIGNÉES

1 produit : accès direct à sa fiche NHP.
Plusieurs produits : recherche sur le site NHP.

4/5 références reliées au catalogue.

Filtre à air, Capot

#	Numéro de pièce	Description	Quantité	Contient un ou plusieurs articles	Remarques
25	0000 967 3759	Pictogramme d'avertissement TS	1		
28	0000 967 4066	Avertissement Tamis pare-étincelles	1		USA
	4224 007 1012	Jeu de joints	1	9	
	4224 007 1010	Jeu de joints	1	10	
	4224 007 1019	Jeu de joints	1	9	

NHP Motoculture
Cultivez votre univers



IDENTIFIEZ LE REPÈRE

Puis retrouvez la référence correspondante dans la nomenclature associée.

Ouvrir la nomenclature - page 28

Palier avec pièce de protection avec raccordement d'eau

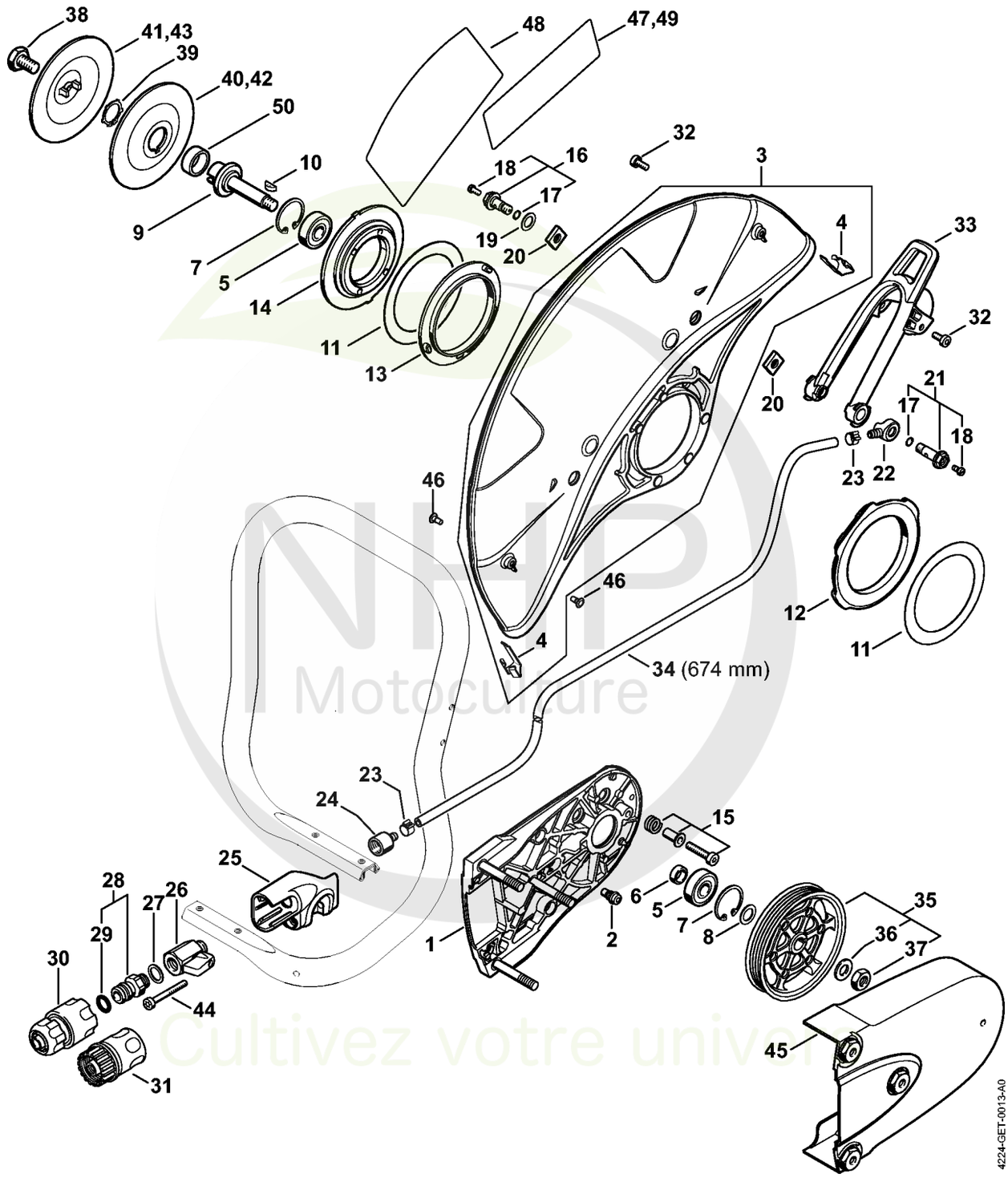

NHP Motoculture
Cultivez votre univers

CLIQUEZ SUR LES REFERENCES

CLIQUEZ SUR LES RÉFÉRENCES SOULIGNÉES

1 produit : accès direct à sa fiche NHP.
Plusieurs produits : recherche sur le site NHP.

23/26 références reliées au catalogue.

Palier avec pièce de protection avec raccordement d'eau

#	Numéro de pièce	Description	Quantité	Contient un ou plusieurs articles	Remarques
1	4224 790 5304	Palier	1		
2	4224 691 0103	Arrêt	1		
3	4224 700 8110	Pièce de protection Ø 400 mm	1	4	
4	4224 706 0400	Pièce de renforcement	2		
5	9503 003 6440	Roulement rainuré à billes 6201-2RS	2		
6	0000 961 1206	Anneau	1		
7	9456 621 3600	Circlips 32x1,2	2		
8	0000 958 1212	Rondelle	1		
9	4224 704 0503	Arbre	1		
10	4223 036 8600	Clavette demi-lune	1		
11	4201 706 9202	Rondelle	2		
12	4224 706 8803	Anneau en caoutchouc	1		
13	4224 706 8804	Anneau en caoutchouc	1		
14	4205 706 2903	Bride	1		
15	4224 710 9502	Vis de tension	1		4 pièces
16	0000 670 0207	Vis creuse	1	17, 18	
17	9645 948 0340	Joint torique 6x1,5	1		
18	9041 216 0631	Vis cylindrique M4x8-8.8	1		
19	0000 679 2000	Joint	1		
20	4224 708 8300	Écrou à quatre pans	2		
21	0000 670 0206	Vis creuse	1	17, 18	
22	4238 677 8202	Raccord	1		
23	9771 021 0921	Collier de serrage 10/7	2		
24	4238 677 8200	Raccord	1		
25	4224 700 6802	Support	1		
26	4201 700 4500	Robinet d'arrêt 1/4"	1		

NHP Motoculture
Cultivez votre univers



CLIQUEZ SUR LES RÉFÉRENCES SOULIGNÉES

1 produit : accès direct à sa fiche NHP.
Plusieurs produits : recherche sur le site NHP.

19/24 références reliées au catalogue.

Palier avec pièce de protection avec raccordement d'eau

#	Numéro de pièce	Description	Quantité	Contient un ou plusieurs articles	Remarques
27	0000 954 1701	Anneau de joint	1		
28	4201 700 7300	Raccord pour tuyau flexible	1	29	
29	9645 945 7506	Joint torique 10x3	1		
30	0000 670 1700	Manchon d'accouplement 1/2"	1		
31	0000 670 1701	Manchon d'accouplement 3/4"	1		USA
32	9022 341 0960	Vis cylindrique IS-M5x12	2		
33	4224 700 2902	Levier de réglage	1		
34	0000 937 4142	Tuyau 1.000 mm	1		
35	4224 760 8502	Poulie à courroie	1	36, 37	
36	9291 021 0200	Rondelle 10,5	1		
37	9211 260 1350	Écrou à six pans M10x1 gauche	1		Agent de blocage de filetage, très forte résistance
38	4201 708 8402	Vis à six pans M10x18	1		
39	9450 721 2150	Circlips 20x1,2	1		
40	4201 708 3004	Rondelle de pression Ø 103 mm	1		
41	4201 708 3014	Rondelle de pression Ø 103 mm	1		
42	4205 708 3001	Rondelle de pression Ø 140 mm	1		AUS, NZ
43	4205 708 3011	Rondelle de pression Ø 140 mm	1		AUS, NZ
44	9022 341 1220	Vis cylindrique IS-M5x48	1		
45	4224 700 8115	Pièce de protection	1		
46	0000 706 4601	Bouchon	2		
47	0000 967 7287	Pictogramme d'avertissement	1		
48	0000 967 3699	Plaque indicatrice	1		USA
49	0000 967 3902	Plaque indicatrice	1		CDN
50	0000 708 4200	Douille d'arbre	1		

NHP Motoculture
Cultivez votre univers



IDENTIFIEZ LE REPÈRE

Puis retrouvez la référence correspondante dans la nomenclature associée.

Ouvrir la nomenclature - page 31

Palier avec pièce de protection avec raccordement d'eau (14.2014)

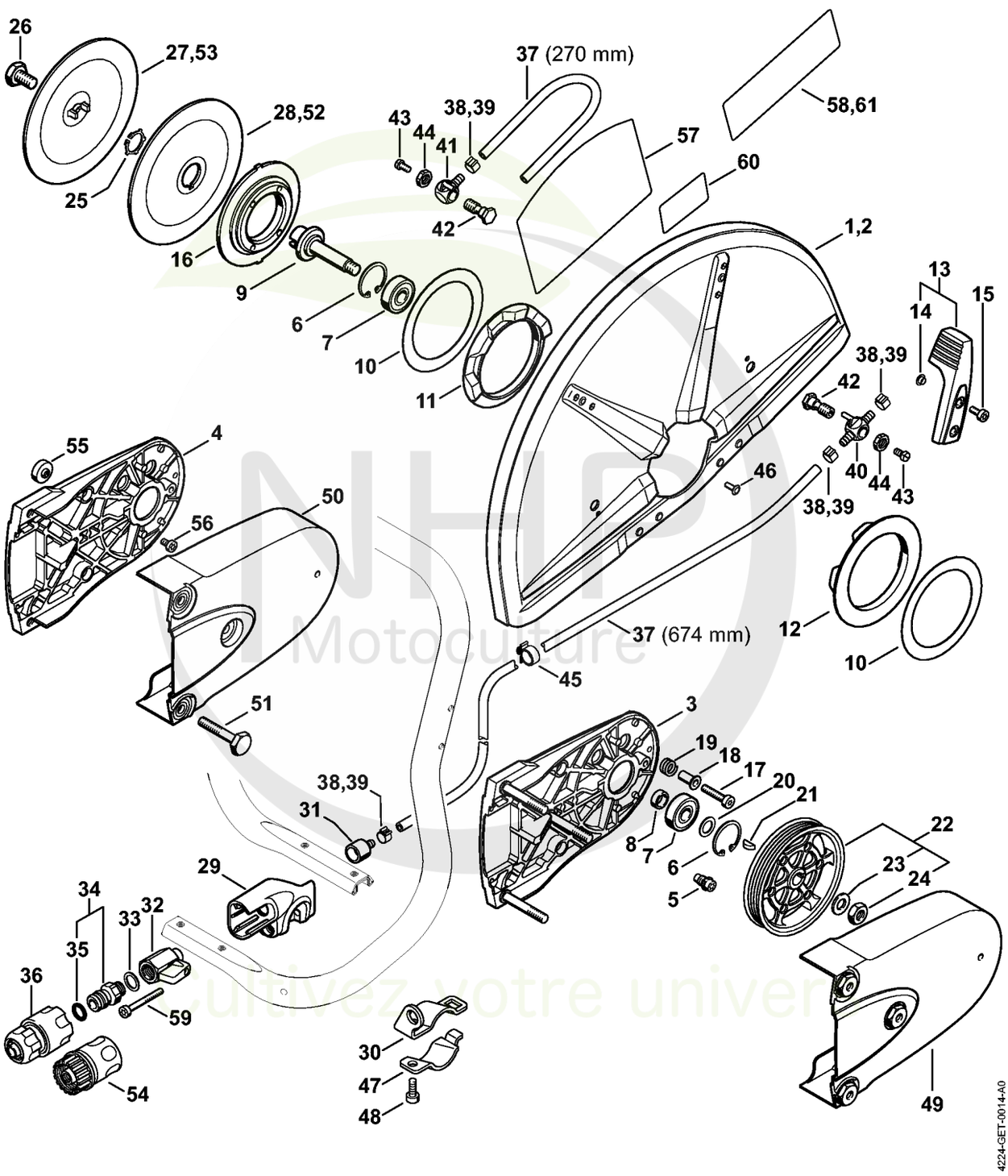

NHP Motoculture
Cultivez votre univers

Palier avec pièce de protection avec raccordement d'eau (14.2014)

#	Numéro de pièce	Description	Quantité	Contient un ou plusieurs articles	Remarques
	4224 690 0120	Palier avec capot protecteur Ø 400 mm	1	1, 3, 6 - 29, 31 - 35, 37 - 39, 41 - 47, 58	USA
	4224 690 0104	Palier avec capot protecteur Ø 400 mm	1	1, 4, 6 - 29, 31 - 35, 37 - 39, 41 - 47, 58	USA
	4224 690 0122	Palier avec capot protecteur Ø 400 mm	1	1, 3, 6 - 29, 31 - 35, 37 - 39, 41 - 47, 59	CDN
	4224 690 0110	Palier avec capot protecteur Ø 400 mm	1	1, 4, 6 - 29, 31 - 35, 37 - 39, 41 - 47, 59	CDN
	4224 690 0117	Palier avec capot protecteur Ø 416 mm	1	2, 3, 6 - 26, 29, 31 - 39, 41 - 47, 53, 54	AUS
1	4224 700 8105	Pièce de protection Ø 400 mm	1		
2	4224 700 8107	Pièce de protection Ø 416 mm	1		AUS
3	4224 790 5303	Palier	1		
4	4224 791 3901	Palier	1		
5	4224 691 0103	Arrêt	1		
6	9456 621 3600	Circlips 32x1,2	2		
7	9503 003 6440	Roulement rainuré à billes 6201-2RS	2		
8	0000 961 1206	Anneau	1		
9	4201 704 0504	Arbre	1		
10	4201 706 9202	Rondelle	2		
11	4221 706 8800	Anneau en caoutchouc	1		
12	4221 706 8801	Anneau en caoutchouc	1		
13	4224 700 2900	Levier de réglage	1	14	
14	9416 868 6510	Rivet tubulaire 6,5x0,5x3,0	2		
15	9022 341 0960	Vis cylindrique IS-M5x12	2		
16	4205 706 2903	Bride	1		
17	9022 341 1358	Vis cylindrique IS-M6x28	4		

NHP Motoculture
Cultivez votre univers

CLIQUEZ SUR LES REFERENCES

CLIQUEZ SUR LES RÉFÉRENCES SOULIGNÉES

1 produit : accès direct à sa fiche NHP.
Plusieurs produits : recherche sur le site NHP.

21/25 références reliées au catalogue.

Palier avec pièce de protection avec raccordement d'eau (14.2014)

#	Numéro de pièce	Description	Quantité	Contient un ou plusieurs articles	Remarques
18	4224 704 3200	Douille	4		
19	0000 997 1303	Ressort de pression	4		
20	0000 958 1212	Rondelle	1		
21	4223 036 8600	Clavette demi-lune	1		
22	4224 760 8502	Poulie à courroie	1	23, 24	
23	9291 021 0200	Rondelle 10,5	1		
24	9211 260 1350	Écrou à six pans M10x1 gauche	1		Agent de blocage de filetage, très forte résistance
25	9450 721 2150	Circlips 20x1,2	1		
26	4201 708 8402	Vis à six pans M10x18	1		
27	4201 708 3014	Rondelle de pression Ø 103 mm	1		
28	4201 708 3004	Rondelle de pression Ø 103 mm	1		
29	4224 700 6802	Support	1		
30	4224 700 6800	Support	1		
31	4238 677 8200	Raccord	1		
32	4201 700 4500	Robinet d'arrêt 1/4"	1		
33	0000 954 1701	Anneau de joint	1		
34	4201 700 7300	Raccord pour tuyau flexible	1	35	
35	9645 945 7506	Joint torique 10x3	1		
36	0000 670 1700	Manchon d'accouplement 1/2"	1		
37	0000 937 4142	Tuyau 1.000 mm	1		
38	9771 021 0921	Collier de serrage 10/7	4		
39	9771 021 0920	Collier de serrage 9,5/7	4		
40	4224 677 8201	Raccord	1		
41	4224 677 8202	Raccord	1		
42	4201 708 8400	Vis creuse	2		

NHP Motoculture
Cultivez votre univers



CLIQUEZ SUR LES RÉFÉRENCES SOULIGNÉES

1 produit : accès direct à sa fiche NHP.
Plusieurs produits : recherche sur le site NHP.

14/17 références reliées au catalogue.

Palier avec pièce de protection avec raccordement d'eau (14.2014)

#	Numéro de pièce	Description	Quantité	Contient un ou plusieurs articles	Remarques
43	9041 216 0950	Vis cylindrique M5x10	2		
44	9211 021 8900	Écrou à six pans G 1/8"	2		
45	4119 791 9400	Collier pour câbles	1		
46	0000 706 4600	Bouchon	2		
47	4224 708 9100	Etrier	1		
48	9022 341 1280	Vis cylindrique IS-M6x16	1		
49	4224 700 8115	Pièce de protection	1		
50	4224 700 8101	Pièce de protection	1		
51	4224 708 8400	Vis	3		
52	4205 708 3001	Rondelle de pression Ø 140 mm	1		AUS, J
53	4205 708 3011	Rondelle de pression Ø 140 mm	1		AUS, J
54	0000 670 1701	Manchon d'accouplement 3/4"	1		USA, CDN
55	4224 790 9300	Amortisseur en caoutchouc	1		USA, CDN
56	9022 341 0910	Vis cylindrique IS-M5x6	1		USA, CDN
57	0000 967 3699	Plaque indicatrice	1		USA
58	0000 967 3902	Plaque indicatrice	1		CDN
59	9022 341 1220	Vis cylindrique IS-M5x48	1		

NHP Motoculture
Cultivez votre univers



IDENTIFIEZ LE REPÈRE

Puis retrouvez la référence correspondante dans la nomenclature associée.

Ouvrir la nomenclature - page 35

Réservoir d'eau sous pression

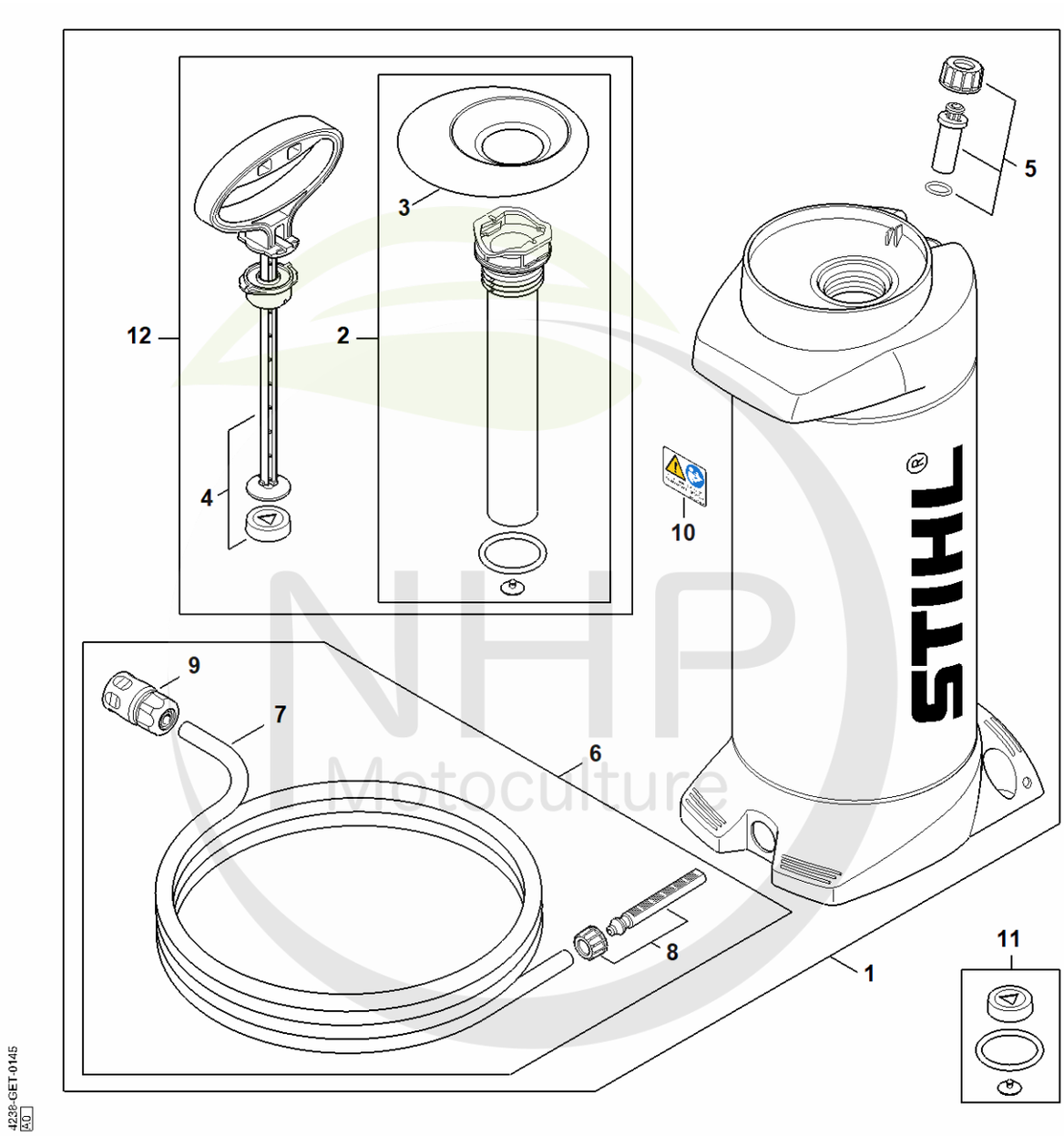

NHP Motoculture
Cultivez votre univers



CLIQUEZ SUR LES RÉFÉRENCES SOULIGNÉES

1 produit : accès direct à sa fiche NHP.
Plusieurs produits : recherche sur le site NHP.

7/12 références reliées au catalogue.

Réservoir d'eau sous pression

#	Numéro de pièce	Description	Quantité	Contient un ou plusieurs articles	Remarques
1	0000 670 6000	Réservoir d'eau	1	2 - 10, 12	
2	0000 670 6601	Tube de pompe	1	3	
3	0000 676 0501	Entonnoir	1		
4	0000 670 7703	Poignée	1		
5	0000 670 5000	Soupape	1		
6	0000 670 0301	Tuyau	1	7 - 9	
7	4309 678 1100	Tuyau 4 m	1		
8	0000 670 0401	Tamis	1		
9	0000 670 1700	Manchon d'accouplement 1/2"	1		
10	0000 967 7304	Pictogramme d'avertissement	1		
11	0000 007 1601	Jeu de joints	1		
12	0000 700 5600	Pompe	1	2 - 4	

NHP Motoculture
Cultivez votre univers



IDENTIFIEZ LE REPÈRE

Puis retrouvez la référence correspondante dans la nomenclature associée.

Ouvrir la nomenclature - page 37

Réservoir d'eau sous pression (28.2010)

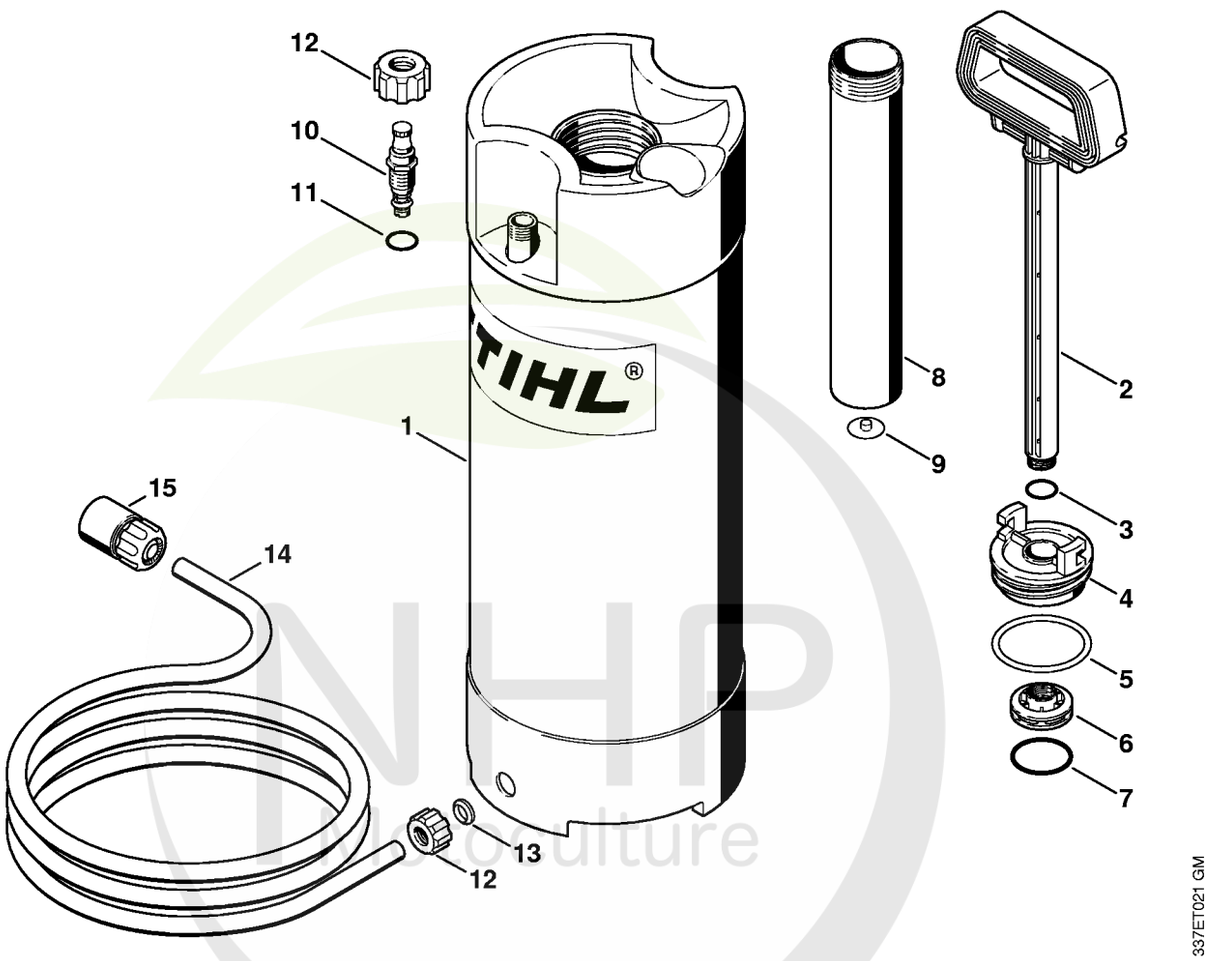

NHP Horticulture
Cultivez votre univers



CLIQUEZ SUR LES RÉFÉRENCES SOULIGNÉES

1 produit : accès direct à sa fiche NHP.
Plusieurs produits : recherche sur le site NHP.

14/17 références reliées au catalogue.

Réservoir d'eau sous pression (28.2010)

#	Numéro de pièce	Description	Quantité	Contient un ou plusieurs articles	Remarques
	4223 670 6000	Réservoir d'eau	1	1 - 14	
	4223 670 6001	Réservoir d'eau	1	1 - 15	USA
1	4223 670 6010	Réservoir d'eau	1	12, 13	
2	4223 670 7700	Poignée	1	3	
3	9645 945 7560	Joint torique 14x1,78	1		
4	4223 670 8600	Bouchon de réservoir	1	5	
5	9645 945 8240	Joint torique 56,5x 5,33	1		
6	4223 670 8200	Piston	1	7	
7	9645 945 7958	Joint torique 37,5x3,15	1		
8	4223 670 6600	Tube de pompe	1	9	
9	4223 678 2600	Soupape	1		
10	4223 670 5000	Soupape	1	11	
11	9645 945 7494	Joint torique 8,76x1,78	1		
12	4223 677 8300	Écrou-chapeau	2		
13	4223 678 1600	Insert	1		
14	4309 678 1100	Tuyau 4 m	1		
15	0000 670 1700	Manchon d'accouplement 1/2"	1		

NHP Motoculture
Cultivez votre univers



IDENTIFIEZ LE REPÈRE

Puis retrouvez la référence correspondante dans la nomenclature associée.

Ouvrir la nomenclature - page 39

Kit de montage de roues

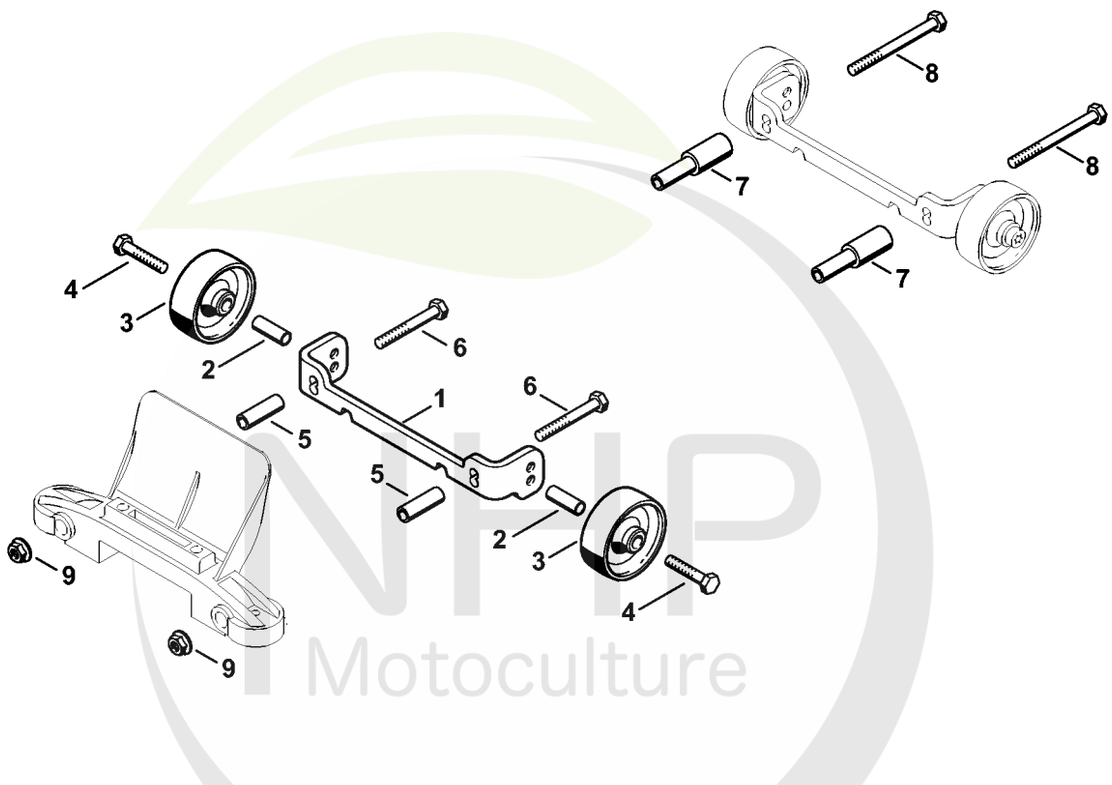

4224-GET-0017-A0

NHP Motoculture
Cultivez votre univers



CLIQUEZ SUR LES RÉFÉRENCES SOULIGNÉES

1 produit : accès direct à sa fiche NHP.
Plusieurs produits : recherche sur le site NHP.

8/9 références reliées au catalogue.

Kit de montage de roues

#	Numéro de pièce	Description	Quantité	Contient un ou plusieurs articles	Remarques
	4224 007 1014	Kit de montage de roues	1	1 - 9	
1		Support	1		
2	4223 791 7200	Douille	2		
3	4223 791 3600	Roue	2		
4	9007 319 1370	Vis à six pans M6x30	2		
5	4224 791 7204	Douille	2		
6	9007 319 1420	Vis à six pans M6x45	2		
7	4224 791 7205	Douille	2		
8	9007 319 1460	Vis à six pans M6x65	2		
9	9220 260 0900	Écrou à six pans M6	2		

NHP Motoculture
Cultivez votre univers



IDENTIFIEZ LE REPÈRE

Puis retrouvez la référence correspondante dans la nomenclature associée.

Ouvrir la nomenclature - page 41

Numéro de machine

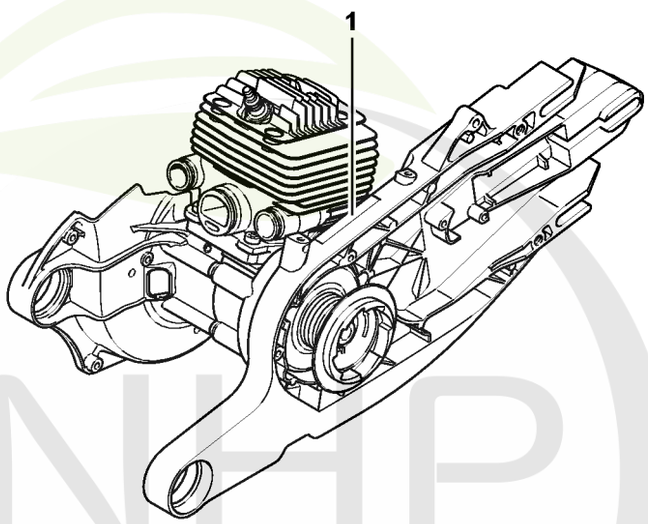

376ET051 SC

NHP Motoculture
Cultivez votre univers



CLIQUEZ SUR LES RÉFÉRENCES SOULIGNÉES

1 produit : accès direct à sa fiche NHP.
Plusieurs produits : recherche sur le site NHP.

7/7 références reliées au catalogue.

Numéro de machine

#	Numéro de pièce	Description	Quantité	Contient un ou plusieurs articles	Remarques
1		Emplacement du numéro de machine	1		
1	0781 120 1021	Graisse universelle (tube de 40 g)	1		
1	0781 120 1109	Graisse universelle (tube de 80 g)	1		
1	0781 120 1110	Graisse multifonctionnelle 225 g	1		
2	0781 957 9000	Produit antifriction OH 723	1		
3	0781 319 8401	HP 100ml	1		
3	0781 319 8052	HP Super 100ml	1		
3	0781 319 8060	HP Ultra 100ml	1		

NHP Motoculture
Cultivez votre univers



IDENTIFIEZ LE REPÈRE

Puis retrouvez la référence correspondante dans la nomenclature associée.

Ouvrir la nomenclature - page 43

Consommables et matières auxiliaires

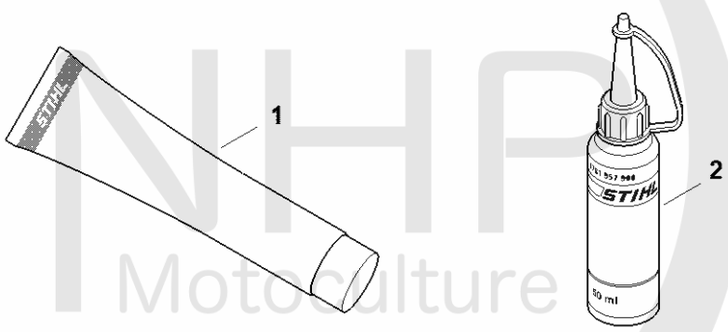

0000-GET-0161-A0

NHP Motoculture
Cultivez votre univers



CLIQUEZ SUR LES RÉFÉRENCES SOULIGNÉES

1 produit : accès direct à sa fiche NHP.
Plusieurs produits : recherche sur le site NHP.

4/4 références reliées au catalogue.

Consommables et matières auxiliaires

#	Numéro de pièce	Description	Quantité	Contient un ou plusieurs articles	Remarques
1	0781 120 1021	Graisse universelle (tube de 40 g)	1		
1	0781 120 1109	Graisse universelle (tube de 80 g)	1		
1	0781 120 1110	Graisse multifonctionnelle 225 g	1		
2	0781 957 9000	Produit antifriction OH 723	1		

NHP Motoculture
Cultivez votre univers