ÉCLATÉ INTERACTIF NHP MOTOCULTURE
Identifiez le repère, puis cliquez sur la référence soulignée.
Les références non soulignées ne sont pas retrouvées dans l'export.

TSA 230.1

Liste des pièces
18.03.2025
France, français

Table des matières

A - Carter de poignée 2
B - Moteur électrique, Module électronique, Capot 4
C - Carter de découpeuse avec capot protecteur 6
D - Poignée tubulaire, Prise d'eau 9
E - Limiteur de profondeur avec embout d'aspiration 11
F - Numéro de machine 13

Cultivez votre univers



IDENTIFIEZ LE REPÈRE

Puis retrouvez la référence correspondante dans la nomenclature associée.

Ouvrir la nomenclature - page 3

A - Carter de poignée

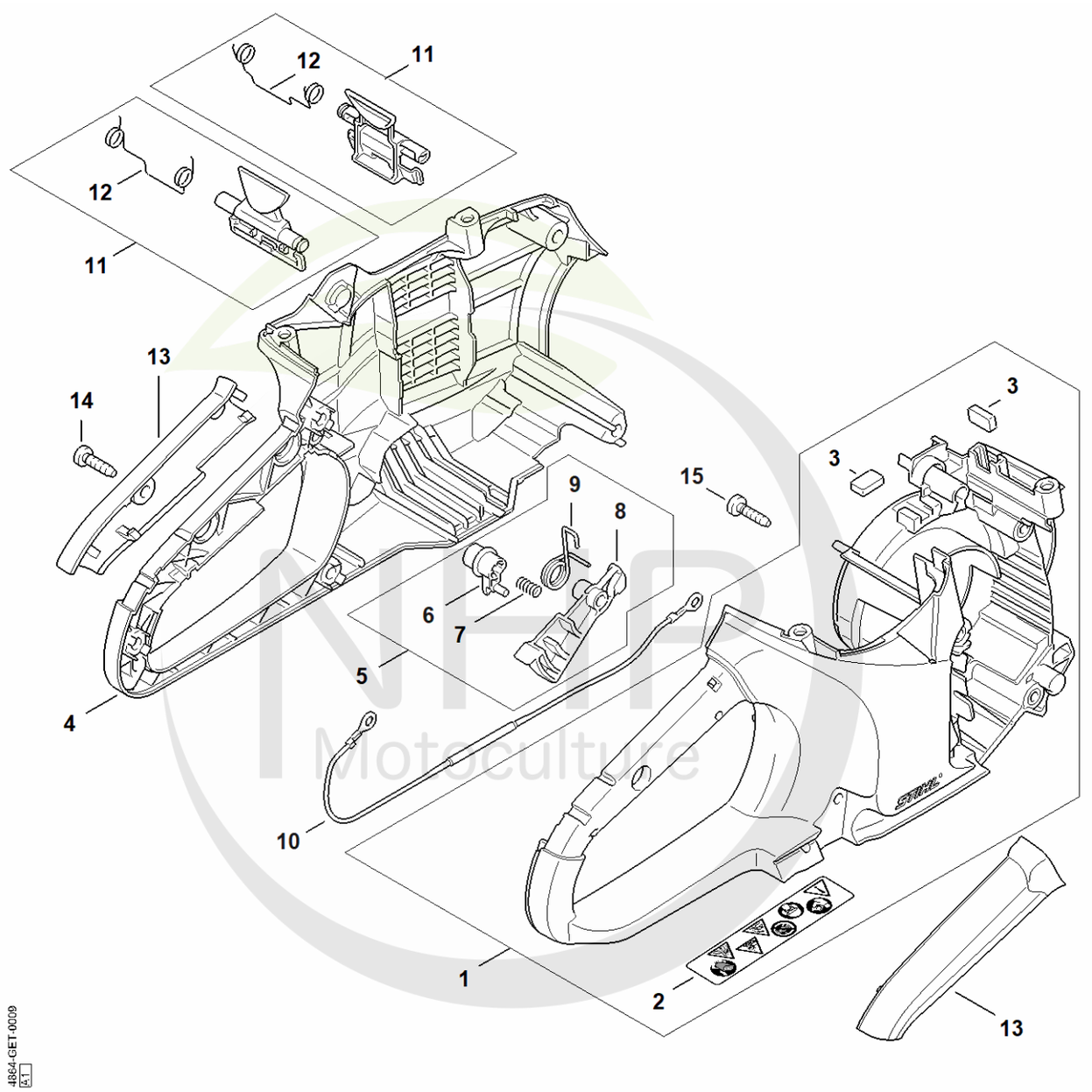

NHP Motoculture
Cultivez votre univers



CLIQUEZ SUR LES RÉFÉRENCES SOULIGNÉES

1 produit : accès direct à sa fiche NHP.
Plusieurs produits : recherche sur le site NHP.

13/15 références reliées au catalogue.

A - Carter de poignée

#	Numéro de pièce	Description	Quantité	Contient un ou plusieurs articles	Remarques
1	4864 790 1003	Carter de poignée	1	2, 3	
2	0000 967 7263	Pictogramme d'avertissement TSA	1		
3	4864 404 4000	Aimant	2		
4	1250 791 1004	Carter de poignée gauche	1		
5	4864 007 3800	Jeu d'éléments de commande	1	6 - 9	
6	1250 435 7800	Bouton d'arrêt	1		
7	0000 997 0603	Ressort de pression	1		
8	4864 435 2401	Levier de commande	1		
9	4864 435 2100	Ressort coudé	1		
10	4864 440 1900	Conduit	1		
11	4851 430 9800	Levier d'arret	2	12	
12	0000 998 0402	Ressort coudé	2		
13	1250 790 0600	Monture de poignée	1		
14	9074 478 4435	Vis cylindrique IS-P6x19	6		
15	9075 478 4136	Vis cylindrique IS-D5x20	4		

NHP Motoculture
Cultivez votre univers



IDENTIFIEZ LE REPÈRE

Puis retrouvez la référence correspondante dans la nomenclature associée.

Ouvrir la nomenclature - page 5

B - Moteur électrique, Module électronique, Capot

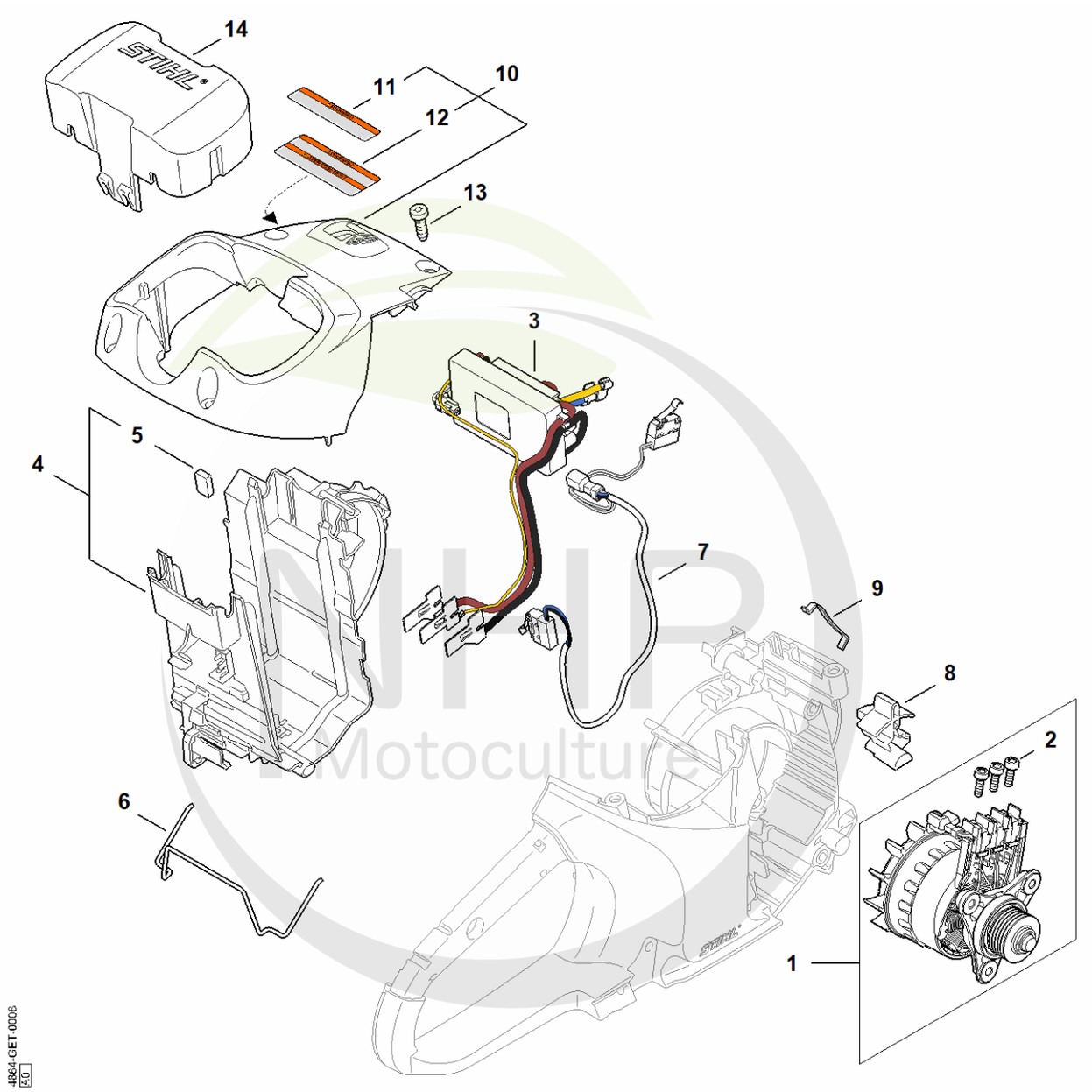

NHP Motoculture
Cultivez votre univers



CLIQUEZ SUR LES RÉFÉRENCES SOULIGNÉES

1 produit : accès direct à sa fiche NHP.
Plusieurs produits : recherche sur le site NHP.

8/14 références reliées au catalogue.

B - Moteur électrique, Module électronique, Capot

#	Numéro de pièce	Description	Quantité	Contient un ou plusieurs articles	Remarques
1	4864 600 0203	Moteur électrique	1	2	
2	9022 313 0630	Vis cylindrique IS-M4x8	3		
3	4864 430 1405	Module électronique	1		
4	4864 404 0800	Plaque porte-contact	1	5	
5	4864 404 4000	Aimant	1		
6	1250 791 3100	Ressort	1		
7	4864 430 2201	Faisceau de câbles	1		
8	4864 435 2800	Levier d'encliquetage	1		
9	4238 182 4700	Ressort à lame	1		
10	4864 084 0900	Capot	1		Europa, J
10	4864 080 1601	Capot	1	12	CDN
12	4864 967 4001	Plaque indicatrice	1		CDN
13	9074 478 4435	Vis cylindrique IS-P6x19	4		
14	4850 602 0900	Couvercle	1		

NHP Motoculture
Cultivez votre univers



IDENTIFIEZ LE REPÈRE

Puis retrouvez la référence correspondante dans la nomenclature associée.

Ouvrir la nomenclature - page 7

C - Carter de découpeuse avec capot protecteur

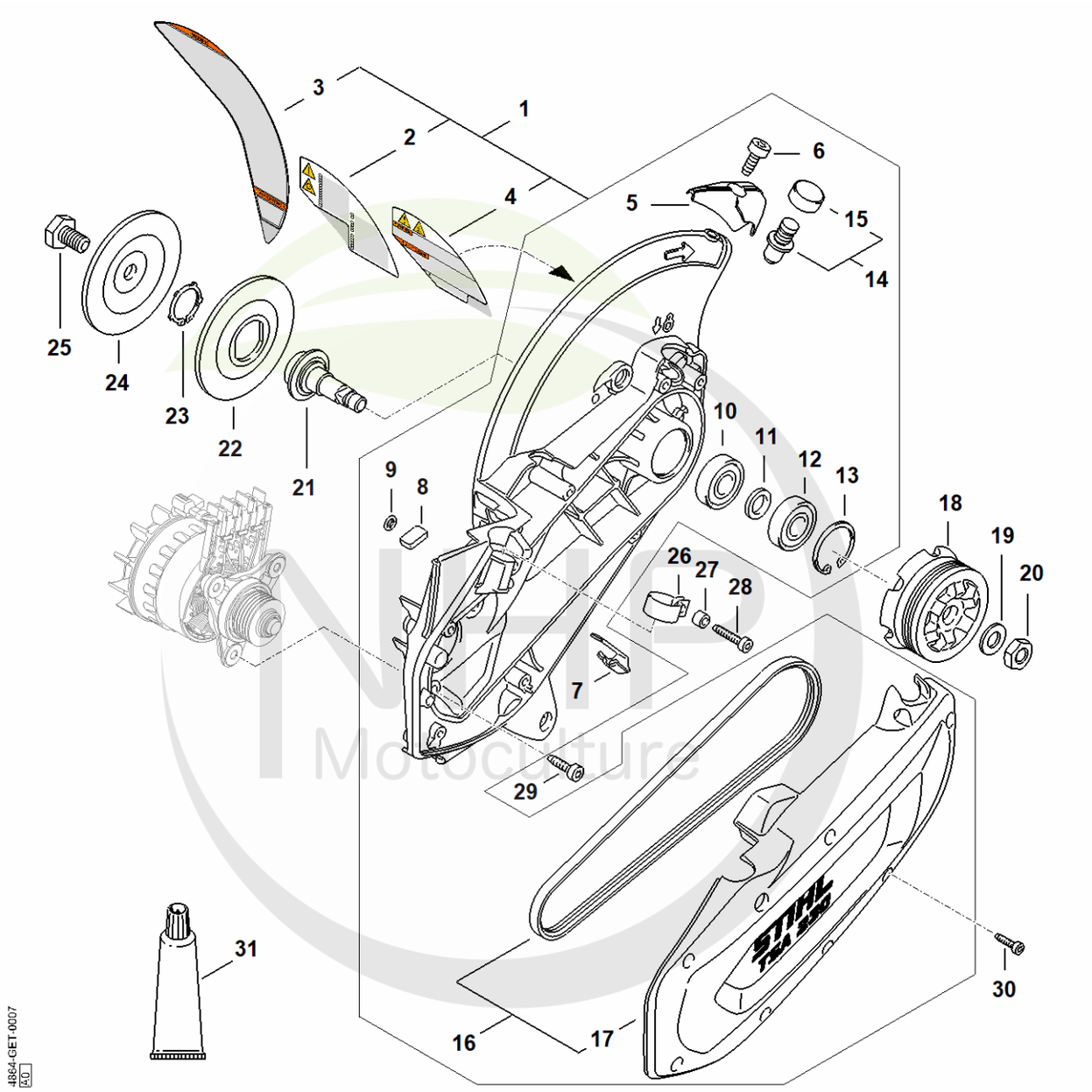

MHP Motoculture
Cultivez votre univers

CLIQUEZ SUR LES REFERENCES

CLIQUEZ SUR LES RÉFÉRENCES SOULIGNÉES

1 produit : accès direct à sa fiche NHP.
Plusieurs produits : recherche sur le site NHP.

19/25 références reliées au catalogue.

C - Carter de découpeuse avec capot protecteur

#	Numéro de pièce	Description	Quantité	Contient un ou plusieurs articles	Remarques
1	4864 690 0211	Carter découpeuse avec capot protecteur	1	2, 5 - 17	
1	4864 690 0213	Carter découpeuse avec capot protecteur	1	4 - 17	CDN
2	4864 967 3503	Plaque indicatrice	1		
4	4864 967 3505	Plaque indicatrice	1		CDN
5	4864 717 3500	Baguette de protection	1		
6	9075 478 2995	Vis cylindrique IS-D4x12	1		
7	4238 706 0400	Pièce de renforcement	1		
8	4864 404 4000	Aimant	1		
9	9417 003 7512	Clip-écrou 4,0x9,6x1,8	1		
10	9503 003 6444	Roulement rainuré à billes 6201-2RS	1		
11	4864 961 1200	Anneau	1		
12	9503 003 5289	Roulement rainuré à billes6002-2RS	1		
13	9456 621 3600	Circlips 32x1,2	1		
14	4864 690 0501	Mécanisme d'arrêt de broche	1	15	
15	4864 691 0500	Bouton de pression	1		
16	4864 690 0901	Courroie trapézoïdale étroite	1	17	
17	4864 700 8900	Couvercle	1		
18	4864 764 8504	Poulie à courroie DIN7867 3PJ Ø61,7	1		
19	9291 021 0200	Rondelle 10,5	1		
20	9211 260 1340	Écrou à six pans M10x1	1		
21	4864 704 0500	Arbre	1		
22	4864 708 3000	Rondelle de pression	1		
23	9450 721 2442	Circlip 22x1,2	1		
24	4864 708 3001	Rondelle de pression	1		
25	4201 708 8402	Vis à six pans M10x18	1		

NHP Motoculture
Cultivez votre univers



CLIQUEZ SUR LES RÉFÉRENCES SOULIGNÉES

1 produit : accès direct à sa fiche NHP.
Plusieurs produits : recherche sur le site NHP.

5/6 références reliées au catalogue.

C - Carter de découpeuse avec capot protecteur

#	Numéro de pièce	Description	Quantité	Contient un ou plusieurs articles	Remarques
26	4864 791 9400	Collier de serrage	1		
27	4864 641 4900	Douille	1		
28	9075 478 4175	Vis cylindrique IS-D5x28	1		
29	9075 478 4114	Vis cylindrique IS D5x16	3		
30	9075 478 3016	Vis cylindrique IS-D4x16	8		
31	0783 830 2000	Pâte d'étanchéité Dirko HT rouge	1		

NHP Motoculture
Cultivez votre univers



IDENTIFIEZ LE REPÈRE

Puis retrouvez la référence correspondante dans la nomenclature associée.

Ouvrir la nomenclature - page 10

D - Poignée tubulaire, Prise d'eau

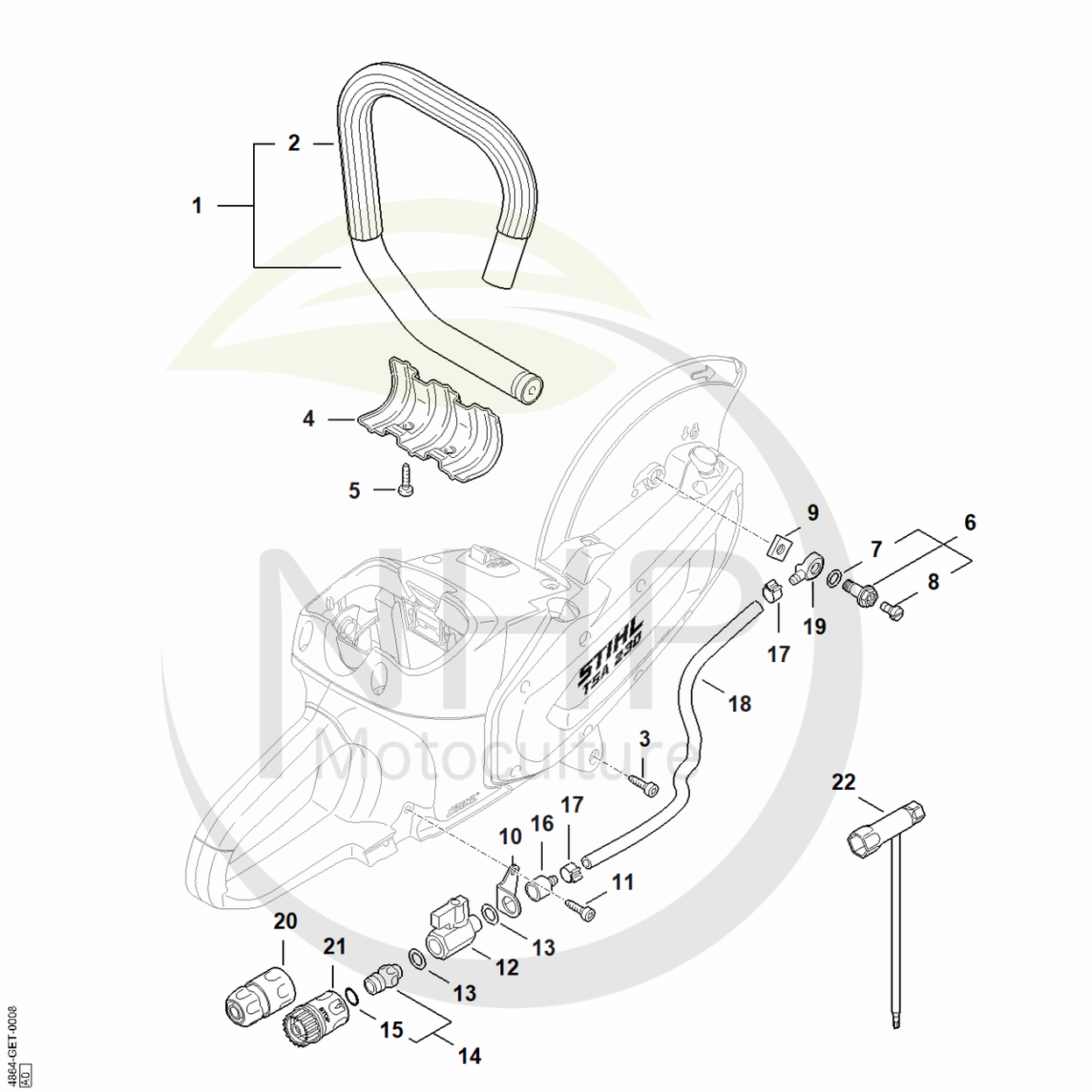

MHP Motoculture
Cultivez votre univers



CLIQUEZ SUR LES RÉFÉRENCES SOULIGNÉES

1 produit : accès direct à sa fiche NHP.
Plusieurs produits : recherche sur le site NHP.

16/22 références reliées au catalogue.

D - Poignée tubulaire, Prise d'eau

#	Numéro de pièce	Description	Quantité	Contient un ou plusieurs articles	Remarques
1	4864 790 1700	Poignée tubulaire	1	2	
2		Gaine de poignée 381 mm	1		
2	0000 791 2009	Gaine de poignée Ø 19mm x 5 m	1		
3	9075 478 4136	Vis cylindrique IS-D5x20	1		
4	4864 692 7600	Plaque de guidage	1		
5	9075 478 4136	Vis cylindrique IS-D5x20	2		
6	0000 670 0207	Vis creuse	1	7, 8	
7	9645 945 7506	Joint torique 10x3	1		
8	9041 216 0631	Vis cylindrique M4x8-8.8	1		
9	4224 708 8300	Écrou à quatre pans	1		
10	4864 692 0501	Support	1		
11	9075 478 4136	Vis cylindrique IS-D5x20	1		
12	0000 700 4502	Robinet d'arrêt	1		
13	0000 954 1701	Anneau de joint	2		
14	4201 700 7300	Raccord pour tuyau flexible	1	15	
15	9645 945 7506	Joint torique 10x3	1		
16	4238 677 8200	Raccord	1		
17	9771 021 0921	Collier de serrage 10/7	2		
18		Tuyau 5,6x1,9x363 mm	1		
18	0000 937 4142	Tuyau 1.000 mm	1		
19	4238 677 8202	Raccord	1		
20	0000 670 1700	Manchon d'accouplement 1/2"	1		Europa, J
21	0000 670 1701	Manchon d'accouplement 3/4"	1		USA, CDN
22	4224 890 3400	Clé multiple	1		

NHP Motoculture
Cultivez votre univers



IDENTIFIEZ LE REPÈRE

Puis retrouvez la référence correspondante dans la nomenclature associée.

Ouvrir la nomenclature - page 12

E - Limiteur de profondeur avec embout d'aspiration

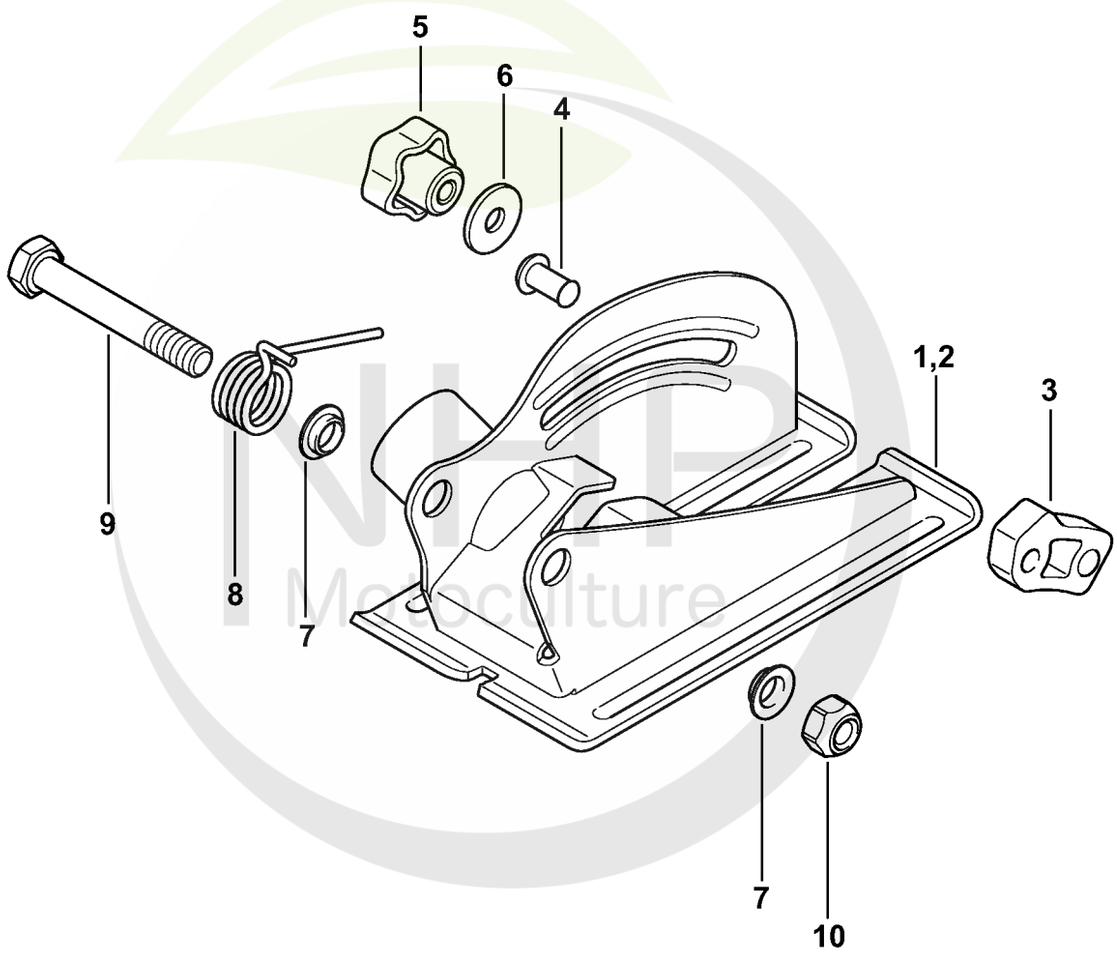

8018ET007 AS

NHP Motoculture
Cultivez votre univers



CLIQUEZ SUR LES RÉFÉRENCES SOULIGNÉES

1 produit : accès direct à sa fiche NHP.
Plusieurs produits : recherche sur le site NHP.

8/9 références reliées au catalogue.

E - Limiteur de profondeur avec embout d'aspiration

#	Numéro de pièce	Description	Quantité	Contient un ou plusieurs articles	Remarques
1	4864 690 0801	Limiteur de profondeur avec embout	1	3 - 10	
2	4864 690 0802	Limiteur de profondeur avec embout d'aspiration	1	3 - 10	USA
3	4864 790 6000	Butée	1	4	
4		Rivet	1		
5	4864 690 1000	Bouton étoile	1	6	
6	9307 021 0140	Rondelle 6,4	1		
7	0000 963 0906	Douille	2		
8	0000 793 2000	Ressort coudé	1		
9	9007 346 1960	Vis à six pans M8x55	1		
10	9214 320 1100	Ecrou de sécurité M8	1		

NHP Motoculture
Cultivez votre univers



IDENTIFIEZ LE REPÈRE

Puis retrouvez la référence correspondante dans la nomenclature associée.

Ouvrir la nomenclature - page 14

F - Numéro de machine

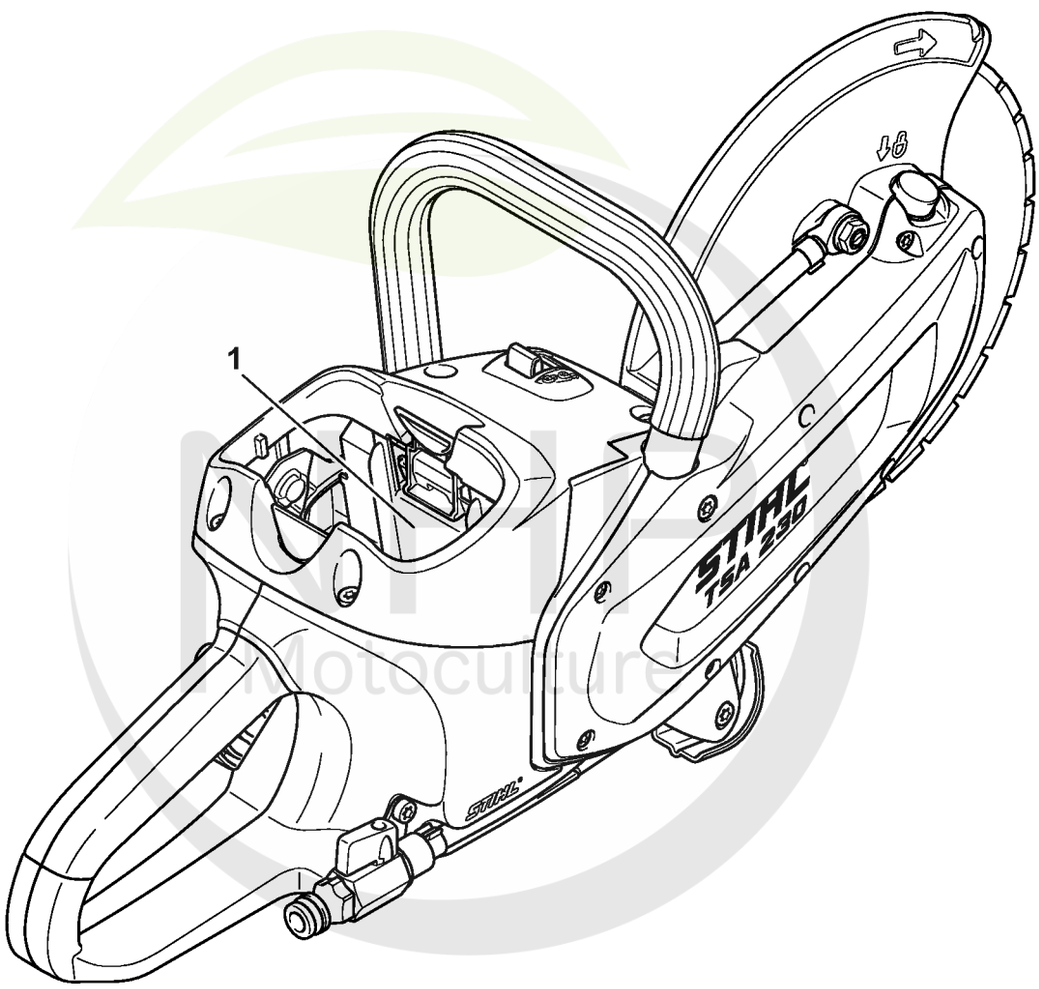

8018ET005 AS

Cultivez votre univers



CLIQUEZ SUR LES RÉFÉRENCES SOULIGNÉES

1 produit : accès direct à sa fiche NHP.
Plusieurs produits : recherche sur le site NHP.

0/0 références reliées au catalogue.

F - Numéro de machine

#	Numéro de pièce	Description	Quantité	Contient un ou plusieurs articles	Remarques
1		Emplacement du numéro de machine	1		

NHP Motoculture
Cultivez votre univers