ÉCLATÉ INTERACTIF NHP MOTOCULTURE
Identifiez le repère, puis cliquez sur la référence soulignée.
Les références non soulignées ne sont pas retrouvées dans l'export.

TSA 300.0

Liste des pièces
18.03.2025
France, français

Table des matières

A - Moteur électrique, Module électronique, Logement pour batterie 2
B - Carter de poignée, Capot 5
C - Raccord, Pièce de protection 7
D - Limiteur de profondeur avec embout d'aspiration 10
E - Outils, Accessoires optionnels 12
F - Numéro de machine 14

Cultivez votre univers



IDENTIFIEZ LE REPÈRE

Puis retrouvez la référence correspondante dans la nomenclature associée.

Ouvrir la nomenclature - page 3

A - Moteur électrique, Module électronique, Logement pour batterie

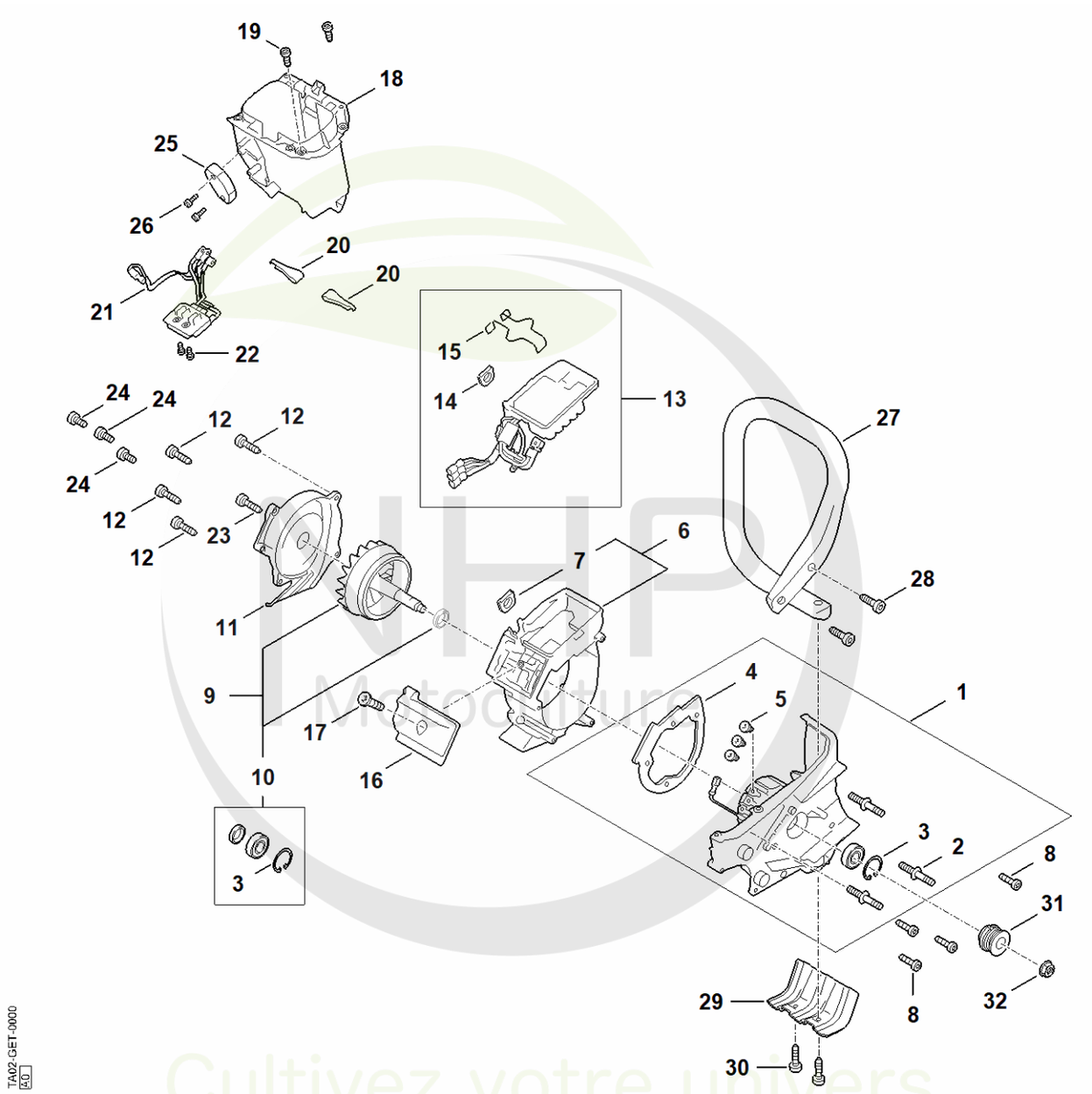

NHP Motoculture
Cultivez votre univers



CLIQUEZ SUR LES RÉFÉRENCES SOULIGNÉES

1 produit : accès direct à sa fiche NHP.
Plusieurs produits : recherche sur le site NHP.

16/26 références reliées au catalogue.

A - Moteur électrique, Module électronique, Logement pour batterie

#	Numéro de pièce	Description	Quantité	Contient un ou plusieurs articles	Remarques
1	TA02 600 1601	Plaque de fixation	1	2 - 5	
2	0000 953 6610	Goujon fileté	1		
3	9456 621 3600	Circlips 32x1,2	1		
4	TA02 029 0500	Joint	1		
5	9022 307 0610	Vis cylindrique IS-M4x6-4.8	3		
6	TA02 600 4403	Carter en volute	1	7	
7	MA02 432 9300	Douille	1		
8	9074 477 4132	Vis cylindrique IS-P5x18	4		
9	TA02 600 1100	Rotor	1	3, 10	
10	TA02 007 1000	Jeu de pièces roulement	1	3	
11	TA02 600 4400	Carter en volute	1		
12	9074 477 4132	Vis cylindrique IS-P5x18	4		
13	TA02 430 1402	Module électronique	1	14, 15	
14	MA02 432 9300	Douille	1		
15	MA02 405 7600	Ressort	1		
16	TA02 141 3400	Raccord	1		
17	9074 477 4132	Vis cylindrique IS-P5x18	1		
18	TA02 403 3200	Logement pour batterie	1		
19	9075 478 4115	Vis cylindrique IS-D5x16	2		
20	MA01 791 3100	Ressort	2		
21	MA02 440 3005	Faisceau de câbles	1		
22	9022 313 0651	Vis cylindrique IS-M4x10	2		
23	9074 477 4132	Vis cylindrique IS-P5x18	1		
24	9022 341 0960	Vis cylindrique IS-M5x12	3		
25	MA02 084 1600	Recouvrement	1		
26	9074 477 2980	Vis cylindrique IS-P4x12	2		

NHP Motoculture
Cultivez votre univers



CLIQUEZ SUR LES RÉFÉRENCES SOULIGNÉES

1 produit : accès direct à sa fiche NHP.
Plusieurs produits : recherche sur le site NHP.

2/6 références reliées au catalogue.

A - Moteur électrique, Module électronique, Logement pour batterie

#	Numéro de pièce	Description	Quantité	Contient un ou plusieurs articles	Remarques
27	TA02 791 1700	Poignée tubulaire	1		
28	9075 478 4136	Vis cylindrique IS-D5x20	2		
29	TA02 692 7600	Plaque de guidage	1		
30	9075 478 4136	Vis cylindrique IS-D5x20	2		
31	TA02 764 8505	Poulie à courroie	1		
32	9220 263 1295	Ecrou à six pans M10x1LH-8	1		

NHP Motoculture
Cultivez votre univers



IDENTIFIEZ LE REPÈRE

Puis retrouvez la référence correspondante dans la nomenclature associée.

Ouvrir la nomenclature - page 6

B - Carter de poignée, Capot

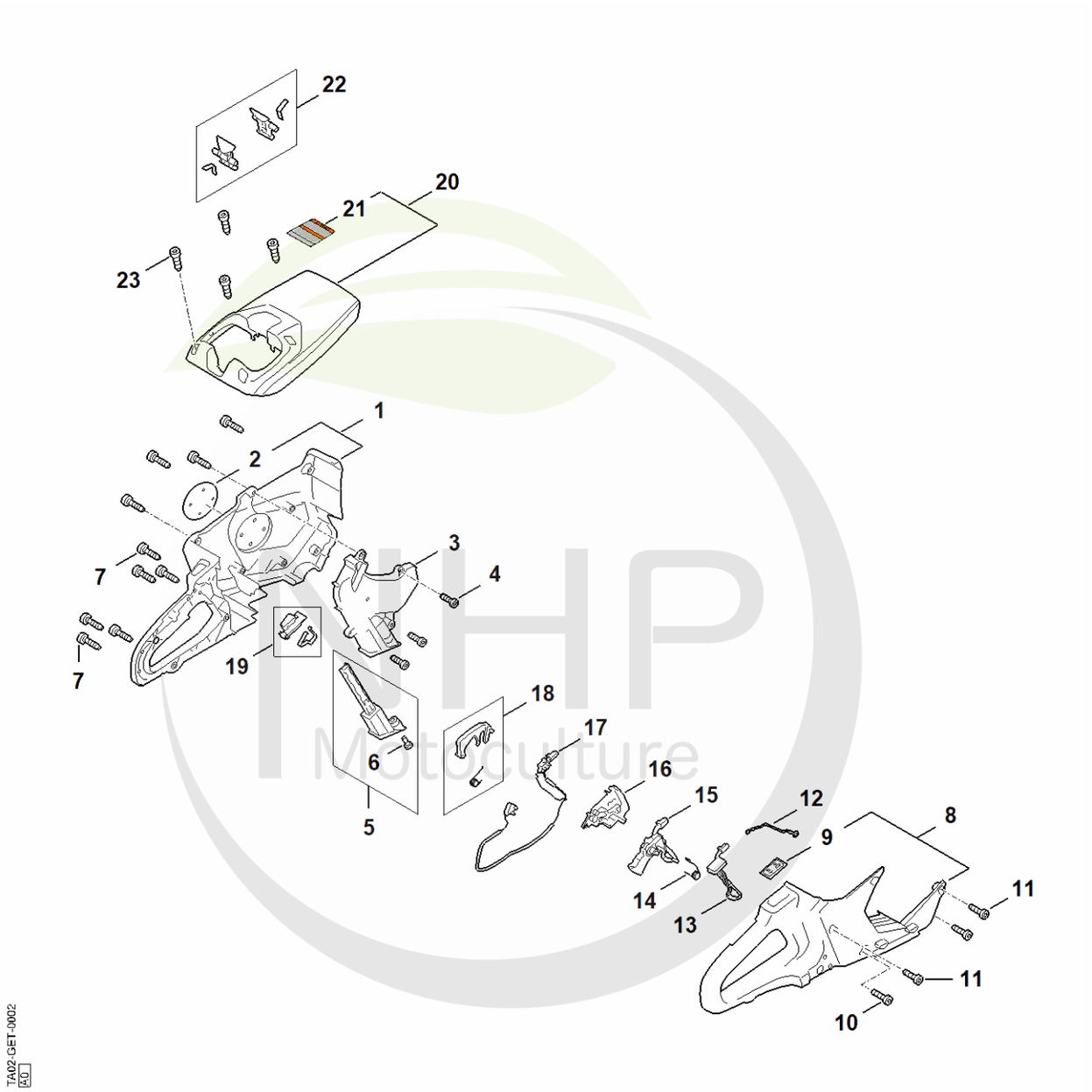

NHP Motoculture
Cultivez votre univers



CLIQUEZ SUR LES RÉFÉRENCES SOULIGNÉES

1 produit : accès direct à sa fiche NHP.
Plusieurs produits : recherche sur le site NHP.

7/22 références reliées au catalogue.

B - Carter de poignée, Capot

#	Numéro de pièce	Description	Quantité	Contient un ou plusieurs articles	Remarques
1	TA02 790 1002	Carter de poignée	1	2	
2	TA02 967 1505	Plaque matricule TSA 300	1		
3	TA02 140 6300	Déflecteur d'air	1		
4	9074 477 4132	Vis cylindrique IS-P5x18	3		
5	TA02 080 6300	Séparateur magnétique	1	6	
6	9022 319 1028	Vis cylindrique IS-M5x14	1		
7	9074 477 4132	Vis cylindrique IS-P5x18	10		
8	TA02 790 1001	Carter de poignée	1	9	
9	TA02 432 8300	Étiquette de tebleau de bord	1		
10	9074 477 4132	Vis cylindrique IS-P5x18	1		
11	9075 478 4136	Vis cylindrique IS-D5x20	3		
12	TA02 440 1900	Câble	1		
13	TA02 430 1410	Module électronique	1		
14	MA02 182 4501	Ressort coudé	1		
15	TA02 430 2100	Levier de commande	1		
16	TA02 791 5400	Support	1		
17	TA02 440 3001	Faisceau de câbles	1		
18	TA02 430 6300	Blocage de gâchette de commande	1		
19	TA02 410 0100	Touche	1		
20	TA02 084 0900	Capot	1		
22	MA02 430 9800	Levier d'arrêt	2		
23	9074 477 4132	Vis cylindrique IS-P5x18	4		

NHP Motoculture
Cultivez votre univers



IDENTIFIEZ LE REPÈRE

Puis retrouvez la référence correspondante dans la nomenclature associée.

Ouvrir la nomenclature - page 8

C - Raccord, Pièce de protection

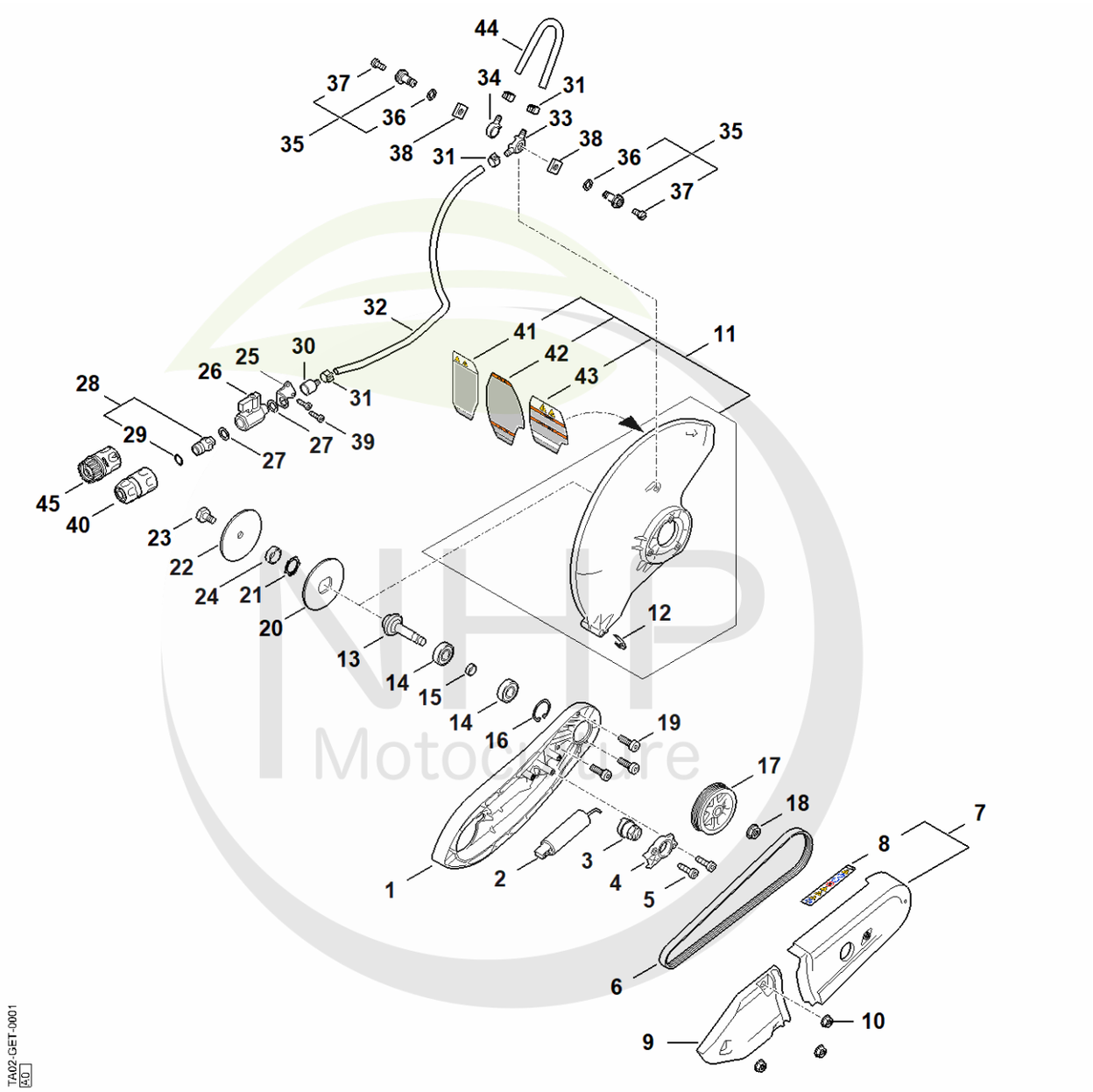

NHP Motoculture
Cultivez votre univers



CLIQUEZ SUR LES RÉFÉRENCES SOULIGNÉES

1 produit : accès direct à sa fiche NHP.
Plusieurs produits : recherche sur le site NHP.

13/26 références reliées au catalogue.

C - Raccord, Pièce de protection

#	Numéro de pièce	Description	Quantité	Contient un ou plusieurs articles	Remarques
1	TA02 701 0205	Pièce de raccordement	1		
2	4221 660 0400	Système de tension	1		
3	TA02 664 2100	Levier de serrage	1		
4	TA02 664 4200	Couvercle	1		
5	9075 478 4136	Vis cylindrique IS-D5x20	2		
6	9490 000 7941	Courroie poly-V 5PJ 660	1		
7	TA02 700 8101	Pièce de protection Courroie	1	8	
8	TA02 967 7200	Pictogramme d'avertissement	1		
9	TA02 790 5100	Recouvrement	1		
10	9220 260 1100	Écrou à six pans M8	3		
11	TA02 700 8110	Pièce de protection Ø 300 mm	1	12, 41	
12	4224 706 0400	Pièce de renforcement	1		
13	TA02 704 0505	Arbre	1		
14	9503 003 6444	Roulement rainuré à billes 6201-2RS	1		
15	0000 961 1206	Anneau	1		
16	9456 621 3600	Circlips 32x1,2	1		
17	TA02 764 8510	Poulie à courroie	1		
18	9220 263 1295	Ecrou à six pans M10x1LH-8	1		
19	9022 399 1020	Vis cylindrique IS-M5x20	3		
20	4864 708 3000	Rondelle de pression	1		
21	9450 721 2442	Circlip 22x1,2	1		
22	4864 708 3001	Rondelle de pression	1		
23	4201 708 8402	Vis à six pans M10x18	1		
24	0000 708 4200	Douille d'arbre	1		
25	TA02 692 0500	Support	1		
26	0000 700 4502	Robinet d'arrêt	1		

NHP Motoculture
Cultivez votre univers



CLIQUEZ SUR LES RÉFÉRENCES SOULIGNÉES

1 produit : accès direct à sa fiche NHP.
Plusieurs produits : recherche sur le site NHP.

10/16 références reliées au catalogue.

C - Raccord, Pièce de protection

#	Numéro de pièce	Description	Quantité	Contient un ou plusieurs articles	Remarques
27	0000 954 1701	Anneau de joint	2		
28	4201 700 7300	Raccord pour tuyau flexible	1	29	
29	9645 945 7506	Joint torique 10x3	1		
30	4238 677 8200	Raccord	1		
31	9771 021 0921	Collier de serrage 10/7	4		
32		Tuyau 600 mm	1		
32	0000 937 4142	Tuyau 1.000 mm	1		
33	TA02 677 8200	Raccord	1		
34	4238 677 8202	Raccord	1		
35	0000 670 0207	Vis creuse	2	36, 37	
36	9645 948 0340	Joint torique 6x1,5	1		
37	9041 216 0631	Vis cylindrique M4x8-8.8	1		
38	4224 708 8300	Écrou à quatre pans	2		
39	9074 477 4132	Vis cylindrique IS-P5x18	2		
40	0000 670 1700	Manchon d'accouplement 1/2"	1		
41	TA02 967 7300	Pictogramme d'avertissement	1		
44		Tuyau 205 mm	1		
44	0000 937 4142	Tuyau 1.000 mm	1		

NHP Motoculture
Cultivez votre univers



IDENTIFIEZ LE REPÈRE

Puis retrouvez la référence correspondante dans la nomenclature associée.

Ouvrir la nomenclature - page 11

D - Limiteur de profondeur avec embout d'aspiration

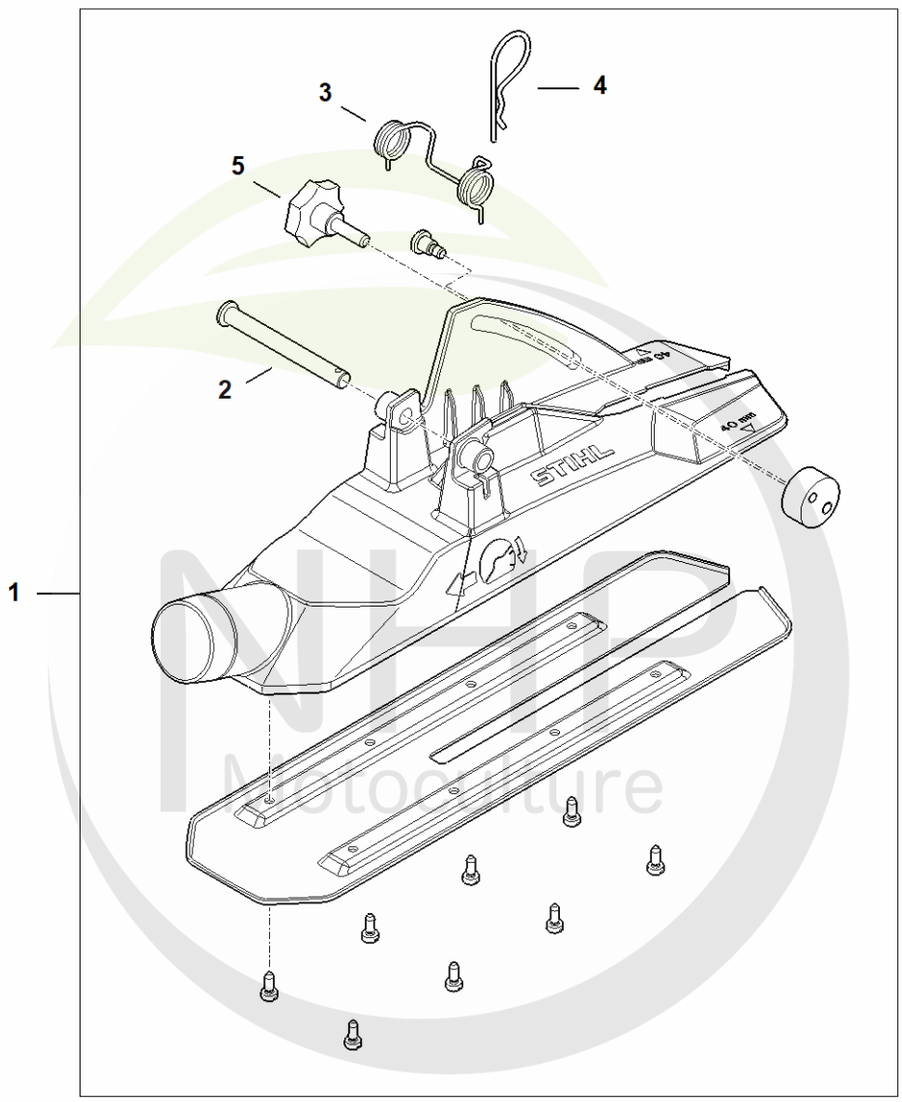

TA02-GET-0004
4.0

NHP Motoculture
Cultivez votre univers



CLIQUEZ SUR LES RÉFÉRENCES SOULIGNÉES

1 produit : accès direct à sa fiche NHP.
Plusieurs produits : recherche sur le site NHP.

0/5 références reliées au catalogue.

D - Limiteur de profondeur avec embout d'aspiration

#	Numéro de pièce	Description	Quantité	Contient un ou plusieurs articles	Remarques
1	TA02 690 0800	Limiteur de profondeur avec embout	1	2 - 5	
2	TA02 716 2000	Boulon	1		
3	TA02 692 0900	Ressort coudé	1		
4	9340 021 0285	Epingle d'axe 2,5x42 DIN11024	1		
5	9570 601 1322	Vis à poignée en étoile M6x20	1		

NHP Motoculture
Cultivez votre univers



IDENTIFIEZ LE REPÈRE

Puis retrouvez la référence correspondante dans la nomenclature associée.

Ouvrir la nomenclature - page 13

E - Outils, Accessoires optionnels

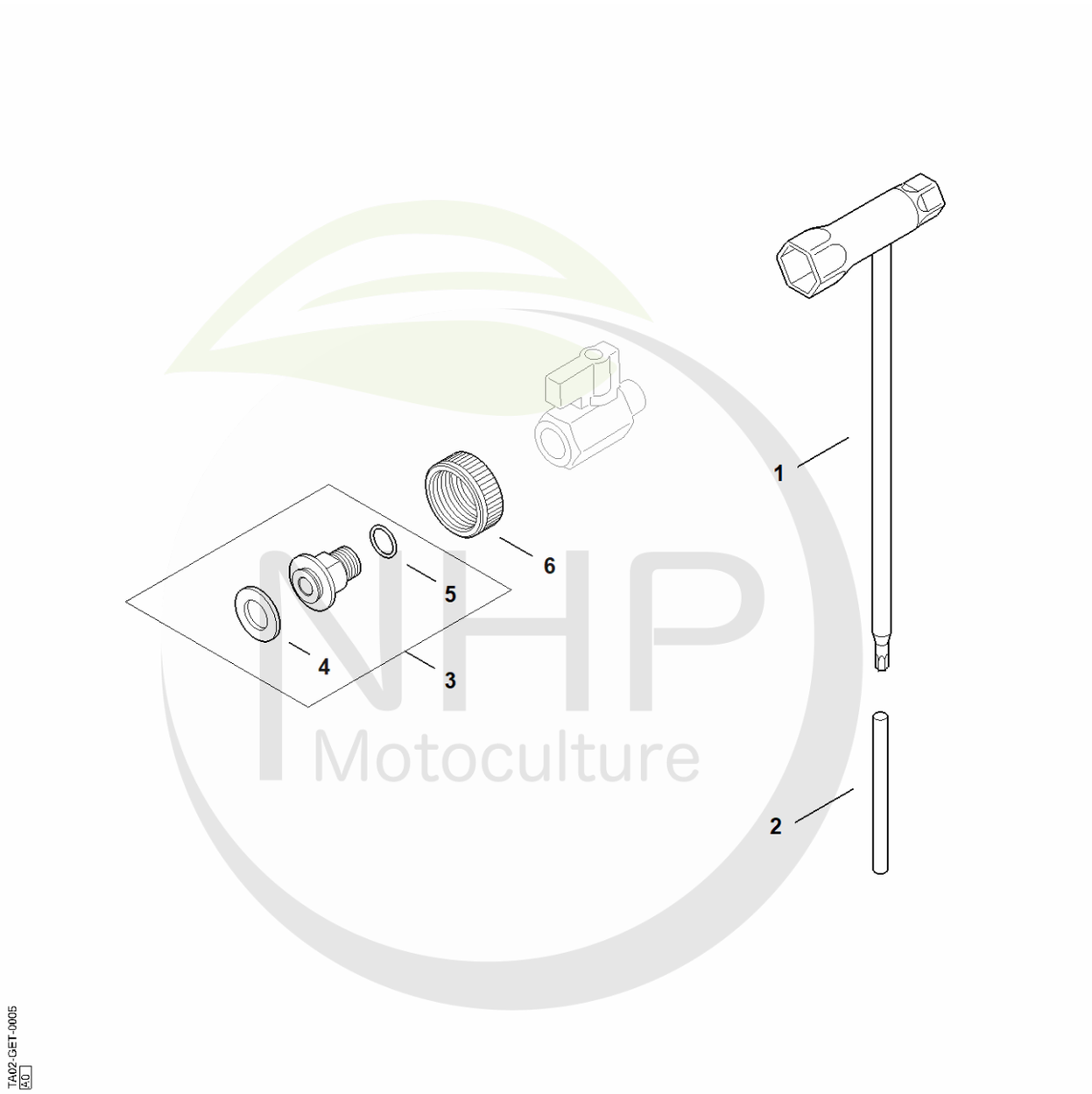

NHP Motoculture
Cultivez votre univers



CLIQUEZ SUR LES RÉFÉRENCES SOULIGNÉES

1 produit : accès direct à sa fiche NHP.
Plusieurs produits : recherche sur le site NHP.

3/6 références reliées au catalogue.

E - Outils, Accessoires optionnels

#	Numéro de pièce	Description	Quantité	Contient un ou plusieurs articles	Remarques
1	4224 890 3400	Clé multiple	1		
2	4130 893 7800	Mandrin	1		
3	4238 700 7301	Raccord pour tuyau flexible	1	4, 5	
4	0000 679 2001	Joint	1		
5	9646 945 1050	Joint torique 11x1,5	1		
6	4238 708 3100	Écrou-chapeau	1		

NHP Motoculture
Cultivez votre univers



IDENTIFIEZ LE REPÈRE

Puis retrouvez la référence correspondante dans la nomenclature associée.

Ouvrir la nomenclature - page 15

F - Numéro de machine

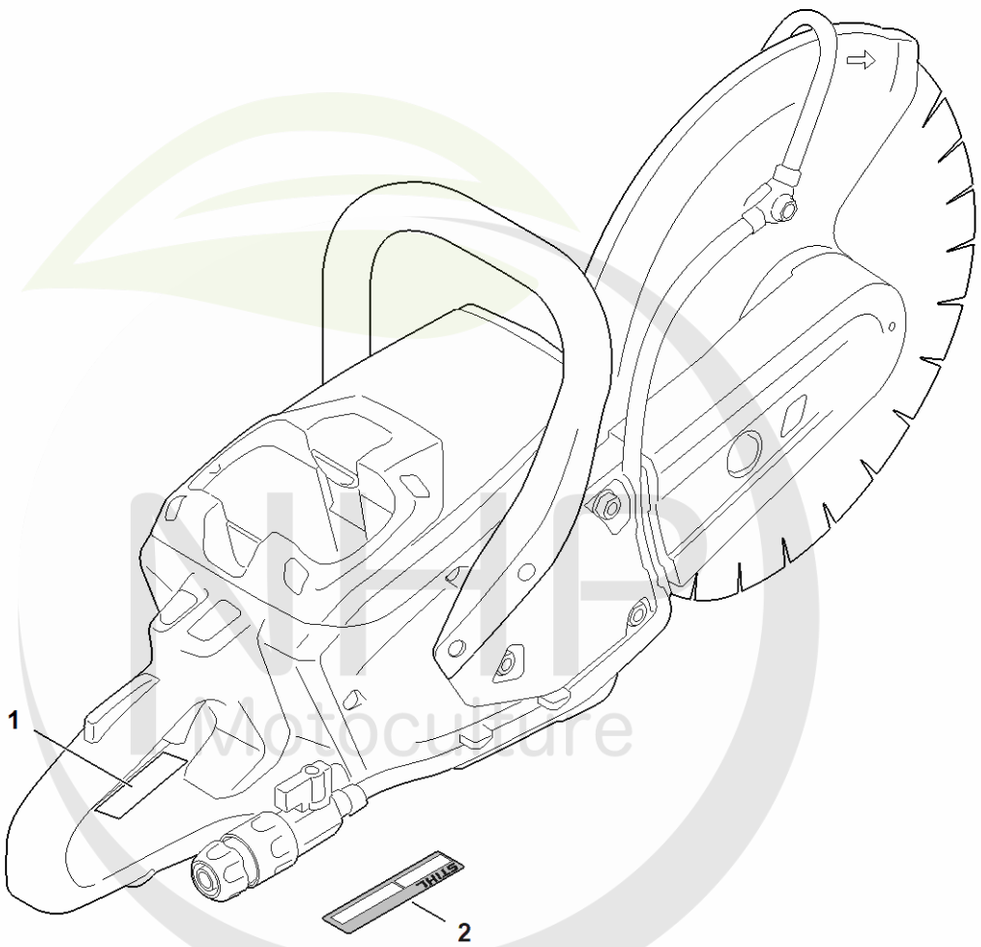

TA02-GET-0003
KO

MHP Motoculture
Cultivez votre univers



CLIQUEZ SUR LES RÉFÉRENCES SOULIGNÉES

1 produit : accès direct à sa fiche NHP.
Plusieurs produits : recherche sur le site NHP.

1/1 références reliées au catalogue.

F - Numéro de machine

#	Numéro de pièce	Description	Quantité	Contient un ou plusieurs articles	Remarques
1		Emplacement du numéro de machine	1		
2	0000 967 3447	Plaque indicatrice Numéro de machine	1		

NHP Motoculture
Cultivez votre univers