BF

Liste des pièces
18.03.2025
France, français

Table des matières

BF Sarcleuse 2
BF Sarcleuse, Accessoires spéciaux 4
BF Réducteur 6
BF Réducteur 9

NHP Motoculture
Cultivez votre univers



IDENTIFIEZ LE REPÈRE

Puis retrouvez la référence correspondante dans la nomenclature associée.

Ouvrir la nomenclature - page 3

BF Sarcleuse

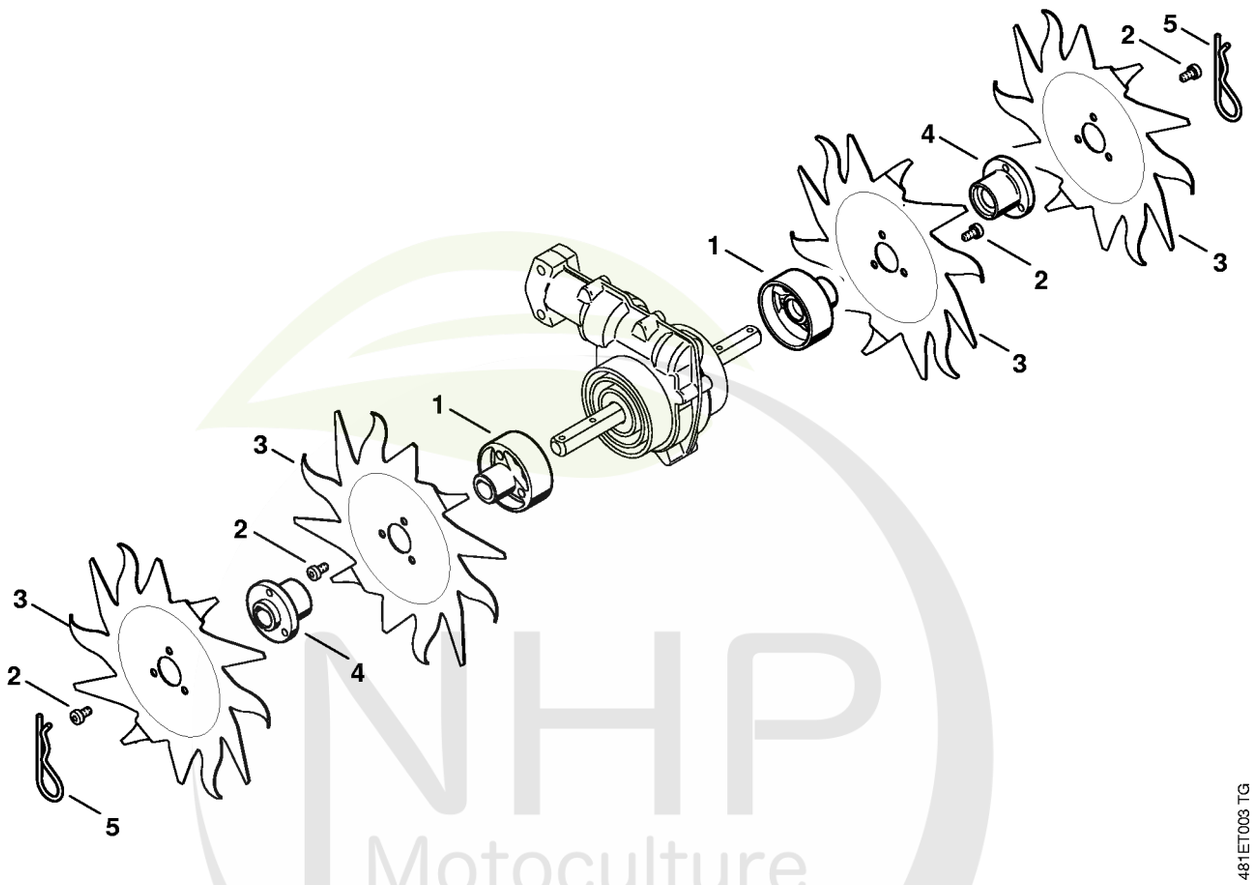

NHP Motoculture
Cultivez votre univers



CLIQUEZ SUR LES RÉFÉRENCES SOULIGNÉES

1 produit : accès direct à sa fiche NHP.
Plusieurs produits : recherche sur le site NHP.

5/5 références reliées au catalogue.

BF Sarcleuse

#	Numéro de pièce	Description	Quantité	Contient un ou plusieurs articles	Remarques
1	4601 713 1902	Bride	2		
2	9022 346 1260	Vis cylindrique IS-M6x12	12		
3	4601 713 4003	Couteau	4		
4	4601 713 1903	Bride	2		
5	9340 003 0320	Epingle d'axe 4	2		

NHP Motoculture
Cultivez votre univers



IDENTIFIEZ LE REPÈRE

Puis retrouvez la référence correspondante dans la nomenclature associée.

Ouvrir la nomenclature - page 5

BF Sarcleuse, Accessoires spéciaux

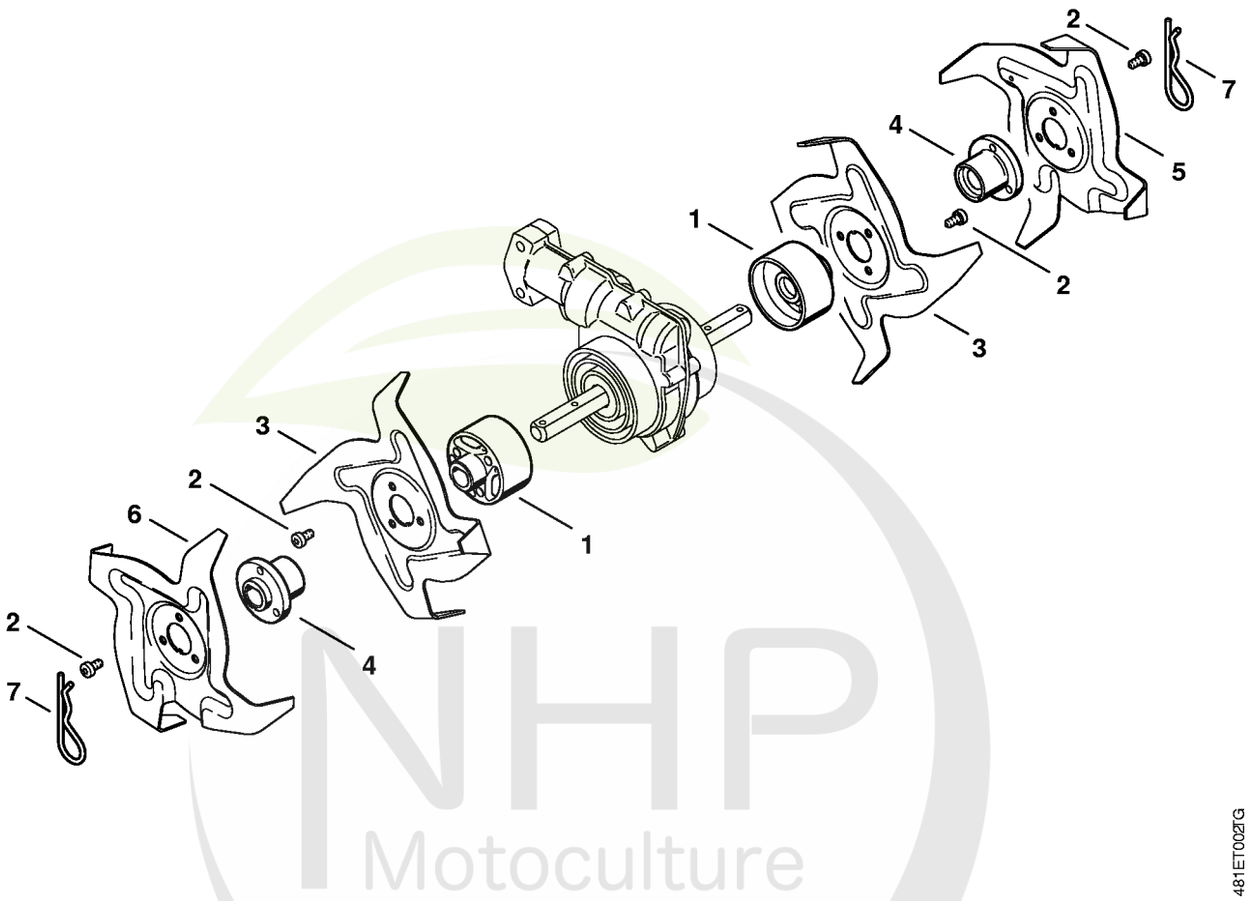

NHP Motoculture
Cultivez votre univers



CLIQUEZ SUR LES RÉFÉRENCES SOULIGNÉES

1 produit : accès direct à sa fiche NHP.
Plusieurs produits : recherche sur le site NHP.

7/7 références reliées au catalogue.

BF Sarcleuse, Accessoires spéciaux

#	Numéro de pièce	Description	Quantité	Contient un ou plusieurs articles	Remarques
1	4601 713 1900	Bride	2		
2	9022 346 1260	Vis cylindrique IS-M6x12	12		
3	4601 713 4001	Couteau	4		
4	4601 713 1903	Bride	2		
5	4601 713 4000	Couteau	1		
6	4601 713 4002	Couteau	1		
7	9340 003 0320	Epingle d'axe 4	2		

NHP Motoculture
Cultivez votre univers



IDENTIFIEZ LE REPÈRE

Puis retrouvez la référence correspondante dans la nomenclature associée.

Ouvrir la nomenclature - page 7

BF Réducteur

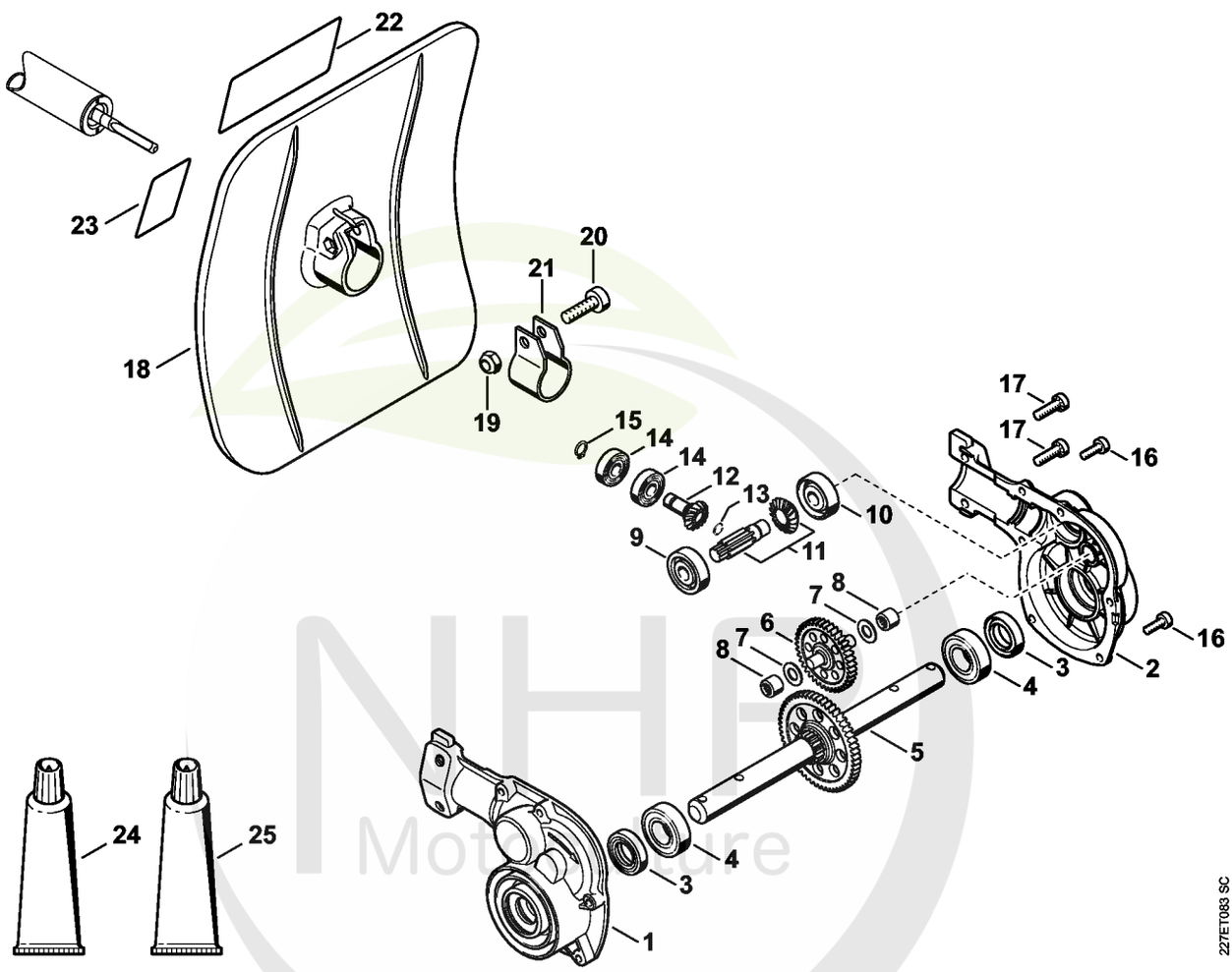

NHP Motoculture
Cultivez votre univers



CLIQUEZ SUR LES RÉFÉRENCES SOULIGNÉES

1 produit : accès direct à sa fiche NHP.
Plusieurs produits : recherche sur le site NHP.

20/24 références reliées au catalogue.

BF Réducteur

#	Numéro de pièce	Description	Quantité	Contient un ou plusieurs articles	Remarques
	4601 640 0102	Réducteur	1	1 - 17	
1	4601 640 0504	Carter de réducteur	1	3, 4	
2	4601 640 0503	Carter de réducteur	1	3, 4	
3	9630 003 1747	Bague d'étanchéité 17x30x7	2		
4	9503 003 5360	Roulement rainuré à billes 6003-2Z	2		
5	4601 640 7501	Pignon	1		
6	4601 640 7500	Pignon	1		
7	0000 958 0531	Rondelle	2		
8	9513 003 1918	Douille à aiguilles 8x12x10	2		
9	9503 003 6321	Roulement rainuré à billes 6200	1		
10	9504 003 0698	Roulement à billes à contact oblique 7200C	1		
	4601 640 7301	Jeu de pignons	1	11 - 13	
11		Jeu de pignons	1		
12		Pignon d'entrainement	1		
13	9456 621 0570	Circlip 8x0,8	1		
14	9503 003 9881	Roulement rainuré à billes 609-2RS	2		
15	9455 621 0750	Circlip 9x1	1		
16	9022 341 1010	Vis cylindrique IS-M5x18	6		
17	9022 341 1300	Vis cylindrique IS M6x20	2		
18	4601 710 8106	Pièce de protection	1	19 - 22	
19	9212 260 0900	Ecrou à six pans M6	1		
20	9022 341 1370	Vis cylindrique IS M6x30	1		
21	4140 716 6200	Collier de serrage	1		
22	4601 967 7300	Pictogramme d'avertissement BF-KM	1		
23	0000 967 3907	Plaque indicatrice	1		USA
24	0781 120 1117	Graisse de transmission (tube de 80 g)	1		

NHP Motoculture
Cultivez votre univers



CLIQUEZ SUR LES RÉFÉRENCES SOULIGNÉES

1 produit : accès direct à sa fiche NHP.
Plusieurs produits : recherche sur le site NHP.

1/1 références reliées au catalogue.

BF Réducteur

#	Numéro de pièce	Description	Quantité	Contient un ou plusieurs articles	Remarques
25	0783 830 2000	Pâte d'étanchéité Dirko HT rouge	1		

NHP Motoculture
Cultivez votre univers



IDENTIFIEZ LE REPÈRE

Puis retrouvez la référence correspondante dans la nomenclature associée.

Ouvrir la nomenclature - page 10

BF Réducteur

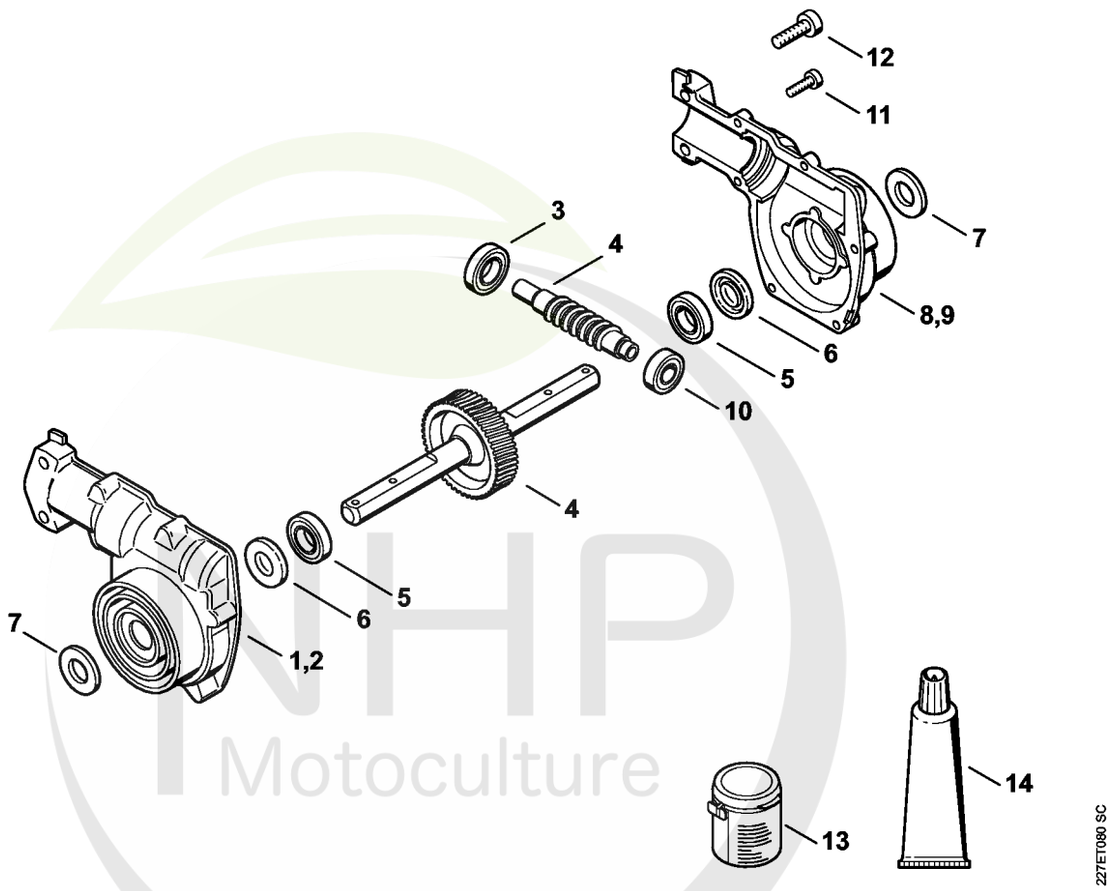

NHP Motoculture
Cultivez votre univers



CLIQUEZ SUR LES RÉFÉRENCES SOULIGNÉES

1 produit : accès direct à sa fiche NHP.
Plusieurs produits : recherche sur le site NHP.

13/14 références reliées au catalogue.

BF Réducteur

#	Numéro de pièce	Description	Quantité	Contient un ou plusieurs articles	Remarques
	4601 640 0101	Réducteur	1	1, 3 - 6, 8, 10 - 12, 19	
	4601 640 0500	Carter de réducteur	1	1, 8	
1		Carter de réducteur	1		
2	4601 641 0301	Carter de réducteur	1		
3	9503 003 8130	Roulement rainuré à billes 6301-2RS	1		
4	4601 640 7100	Vis sans fin	1	19	
5	9503 003 5360	Roulement rainuré à billes 6003-2Z	2		
6	9630 003 1747	Bague d'étanchéité 17x30x7	2		
7	4601 642 8700	Rondelle de butée	2		
8		Carter de réducteur	1		
9	4601 641 0300	Carter de réducteur	1		
10	9503 003 5151	Roulement rainuré à billes 6001-2Z	1		
11	9075 478 4115	Vis cylindrique IS-D5x16	6		
12	9022 341 1300	Vis cylindrique IS M6x20	2		
13	0781 120 1004	Graisse de réducteur 40 g	1		
14	0783 830 2000	Pâte d'étanchéité Dirko HT rouge	1		

NHP Motoculture
Cultivez votre univers